KEITTIÖHANA NAUTIC - KORKEALLA JUOKSUPUTKELLA

GUSTAVSBERG / FIKSUMPI KYLPYHUONE

TUOTEOMINAISUUDET

ECO-TAP / ENERGIANSÄÄST

- Energialuokka B, säästää vettä ja energiaa
- Säädettävä mukavuusvirtaama ja mukavuuslämpötila
- Käännettävä juoksuputki 110°

TUOTENUMERO MM.

LVI-numero	Tuotenumero:	EAN-numero:
6275230	GB41204056	7393792217798

Pakkaukset
L: 440,00 x W: 275,00 x H: 75,00 mm.
Vikt: 1,81 kg

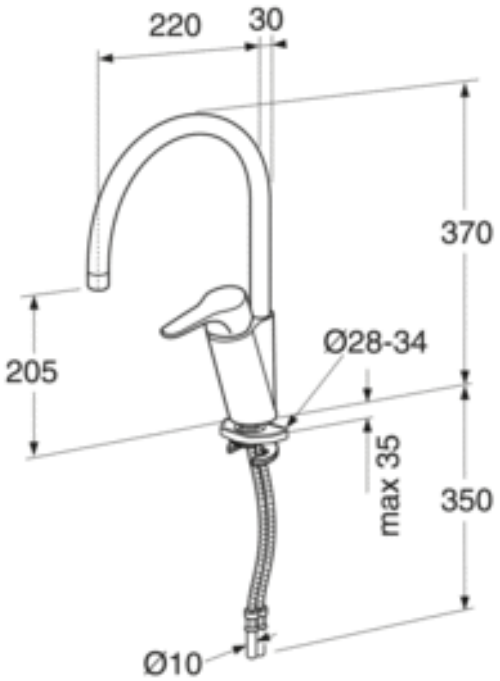

ENERGIAMERKINNÄT JA HYVÄKSYNNÄT

- Täyttää Nordic Quality -vaatimukset
- Energialuokka B, 1,94 kWh

Villeroy & Boch Gustavsberg AB har produkter anpassade till Branschregler Säker Vatteninstallation.

1002 CERTIFIERING KONTROLL RI. SE

ASENNUS JA HOITO

Ennen asennusta putket tulee huuhdella puhtaiksi hanaan asti. Hana liitetään kylmävesiputkeen oikealta ja lämminvesiputkeen vasemmalta. Vedenpaine: max 1000 kPa. Lämpimän veden lämpötila: max 80°C.

Tiedosto luotu 2021-10-26