STIGA

Villa series 2WD

Villa 12
Villa 13
Villa 13 HST
Villa 14 HST
Villa 16 HST

Type V 301

TOSAERBA CON CONDUCENTE A BORDO SEDUTO	MANUALE DI ISTRUZIONI ..... IT
SEKAČKA SE SEDÍCÍ OBSLUHOU	INSTRUKTIONSMANUAL ..... CS
HAVETRAKTOR/HAVETRAKTOR MED FRONTKLIPPER (FM)	INSTRUKTIONSMANUAL ..... DA
AUFSITZMÄHER (RASENMÄHER MIT FAHRERSITZ MIT SITZENDEM BENUTZER)	GEBRAUCHSANWEISUNG ..... DE
RIDE-ON LAWNMOWER WITH SEATED OPERATOR	INSTRUCTION MANUAL ..... EN
CORTADORA DE PASTO CON CONDUCTOR SENTADO	USO Y MANTENIMIENT ..... ES
ISTUVA JUHIGA MURUNIITJA	KASUTUSJUHEND ..... ET
PÄÄLTÄAJETTAVA RUOHONLEIKKURI	KÄYTTÖOPAS ..... FI
TONDEUSE À GAZON À CONDUCTEUR ASSIS	MANUEL D'UTILISATION ..... FR
SJEDEĆA KOSILICA TRAVE S OPERATEROM	PRIRUČNIK ZA UPORABU ..... HR
VEZETŐÜLÉSES FŰNYÍRÓGÉP	HASZNÁLATI UTASÍTÁS ..... HU
BALNINĖ VEJAPJOVĖ SU SĖDINČIU OPERATORIUMI	VARTOJIMO INSTRUKCIJA ..... LT
SĒŽOT VADĀMA ZĀLIENU PĻAUJMAŠĪNA	OPERATORA ROKASGRĀMATA LV
GRASMAAIER MET ZITTENDE BEDIENER	GEBRUIKERSHANDLEIDINGNL ..... NL
SITTEGRESSKLIPPER	BRUKSANVISNING - VEDLIKEHOLD ..... NO
KOSIARKA Z OPERATOREM JADĄCYM, W POZYCJI SIEDZĄCEJ NA MASZYNIE	INSTRUKCJE OBSŁUGI ..... PL
CORTA-RELVAS PARA OPERADOR SENTADO	MANUAL DE USO ..... PT
ЕЗДОВАЯ КОСИЛКА С СИДЕНЬЕМ	РУКОВОДСТВО ПО ЭКСПЛУАТАЦИИ ..... RU
TRAKTORSKA KOSILNICA	PRIROČNIK Z NAVODILI ..... SL
ÅKGRÄSKLIPPARE OCH FRÄMRE KLIPPNING (FM)	BRUKSANVISNING OCH UNDERHÅLL ..... SV

171501262/9 11/2019

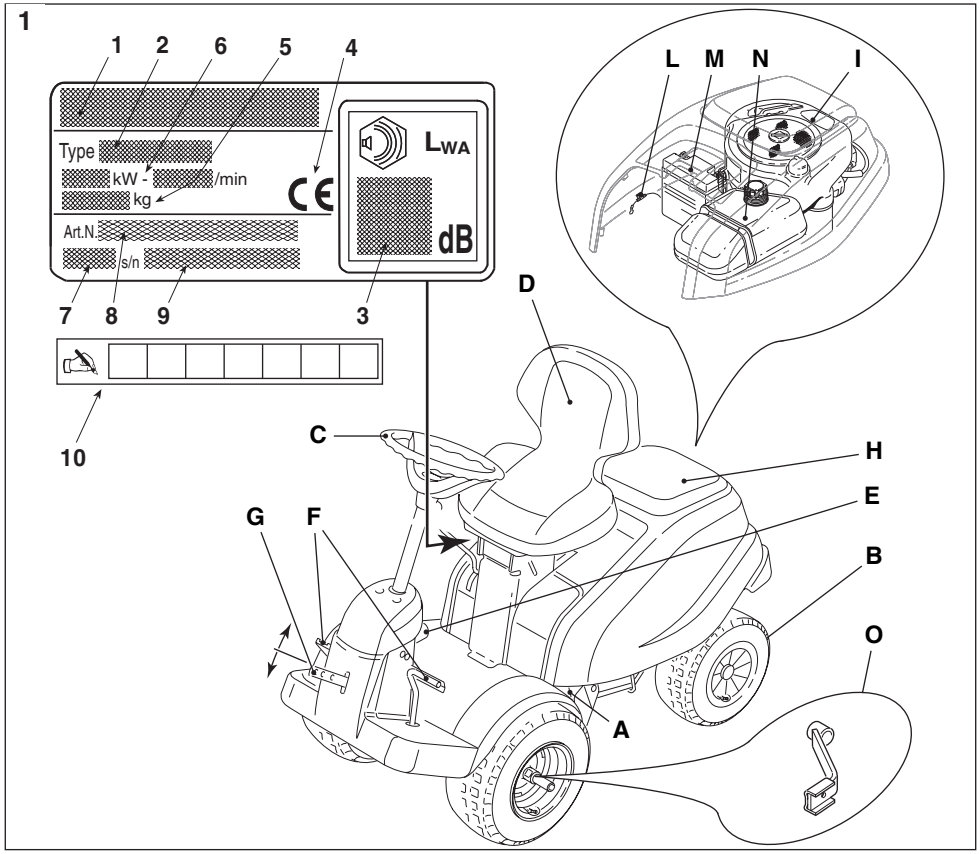
1
1
2
6
5
4
Type
kW -
/min
kg
Art.N.
s/n
LWA
dB
7
8
9
3
10
L
M
N
I
D
C
H
E
G
F
B
O
A

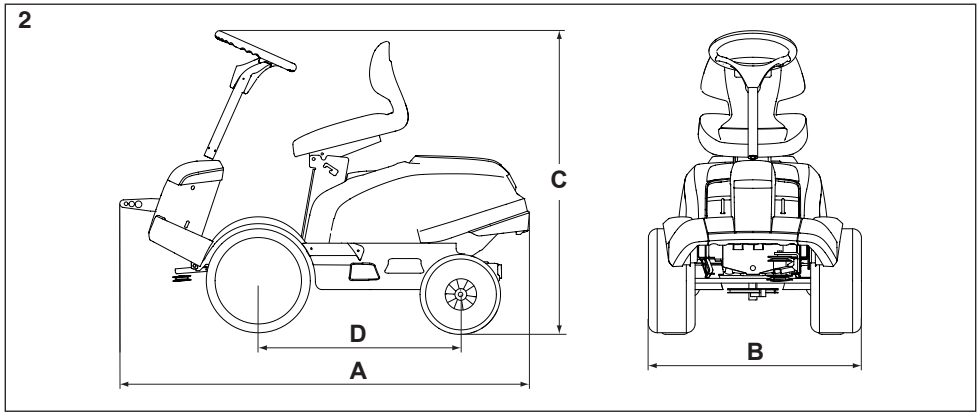
2
C
D
A
B

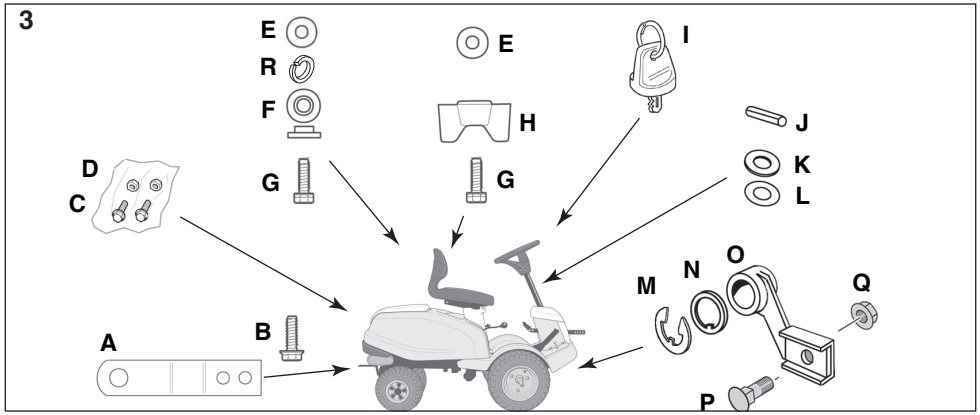
3
E
R
F
E
I
H
J
K
L
D
C
G
G
M
N
O
Q
A
B
P

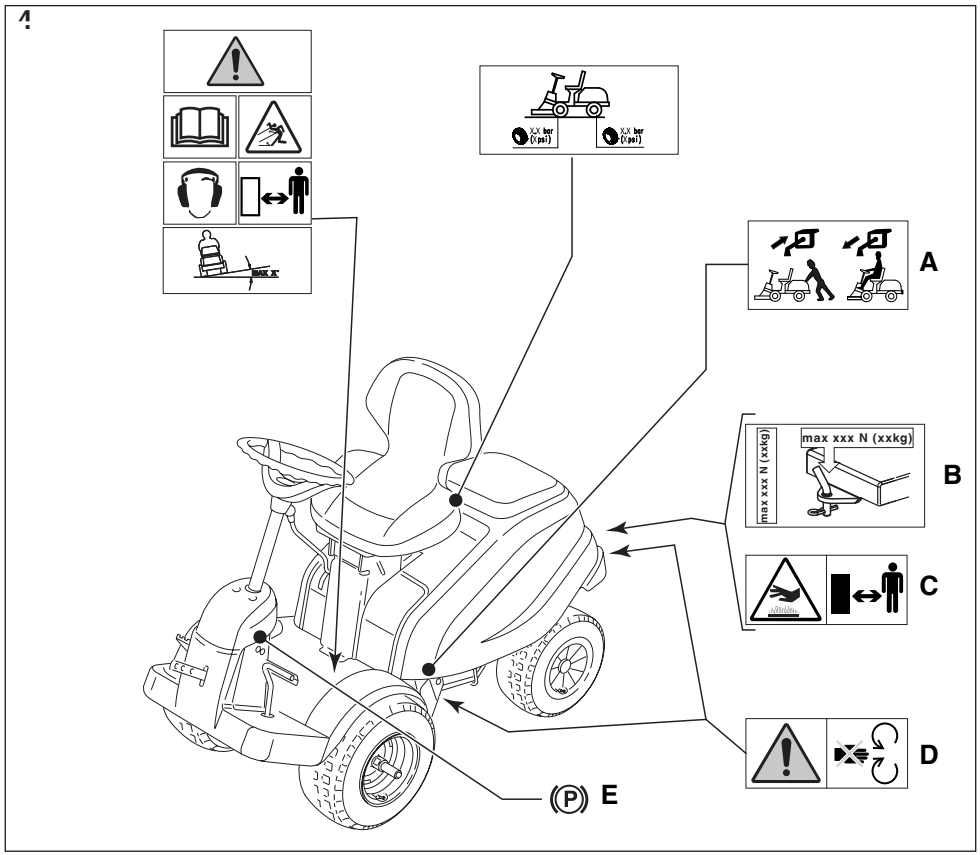
4
XX bar (psi)
XX bar (psi)
max xxx N (xxkg)
max xxx N (xxkg)
A
B
C
D
E

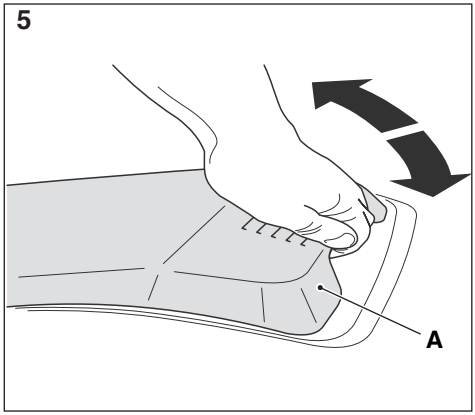
5
A

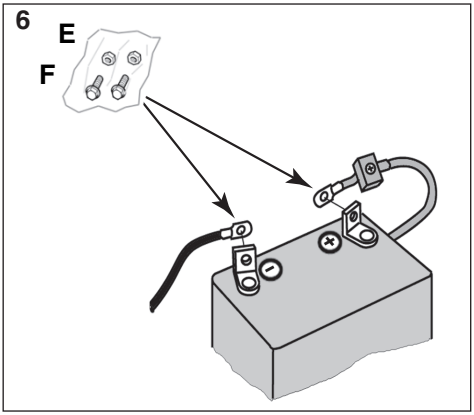
6
E
F

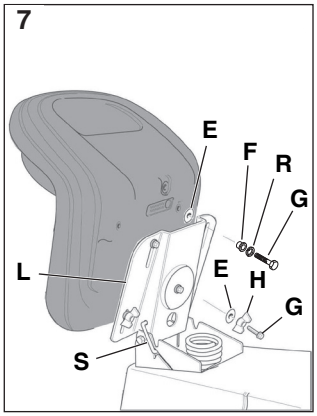
7
E
F
R
G
L
E
H
G
S

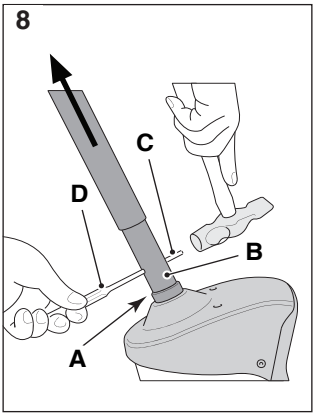
8
C
D
B
A

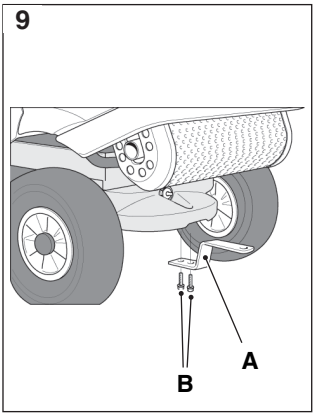
9
A
B

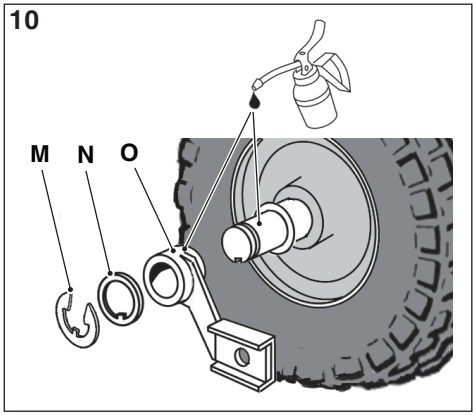
10
M
N
O

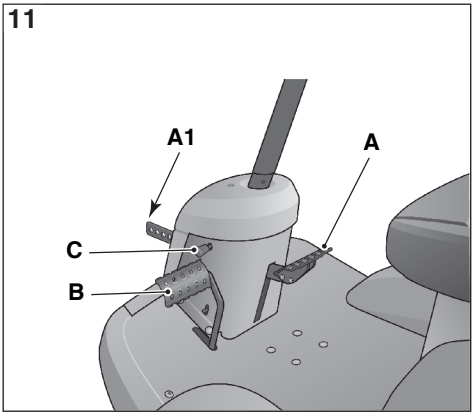
11
A1
A
C
B

12 [Gear]

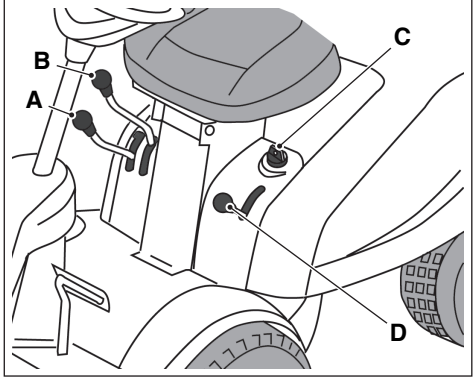

13 [Hydrostatic]

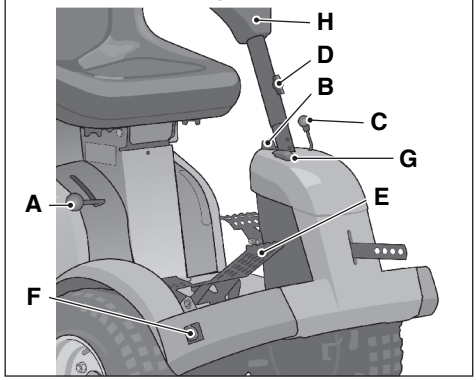

14 [Hydrostatic]

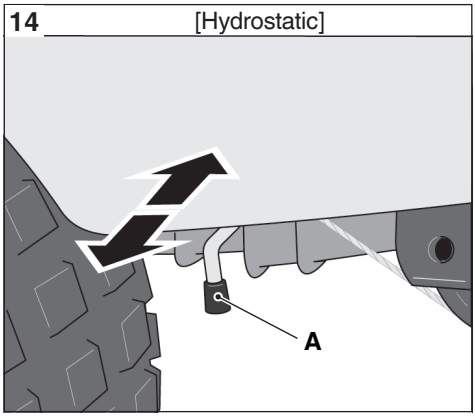

15

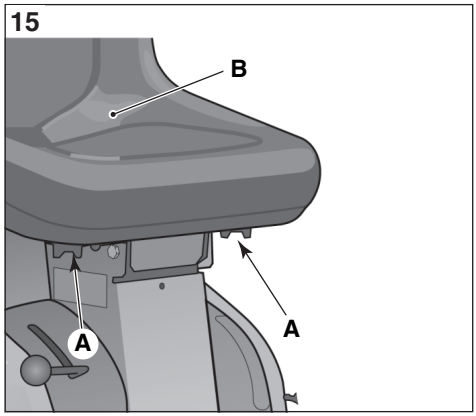

16

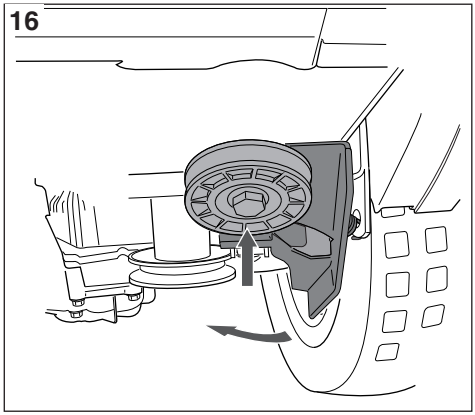

17

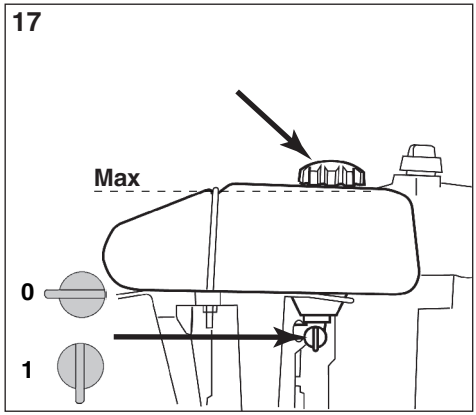

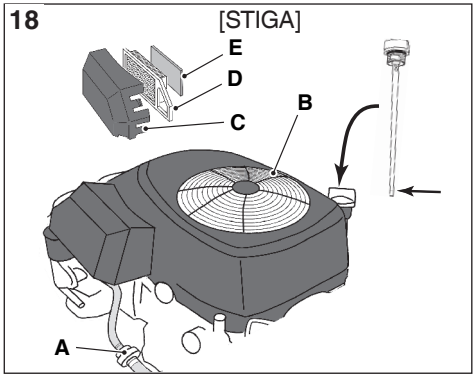
18
[STIGA]
E
D
C
B
A

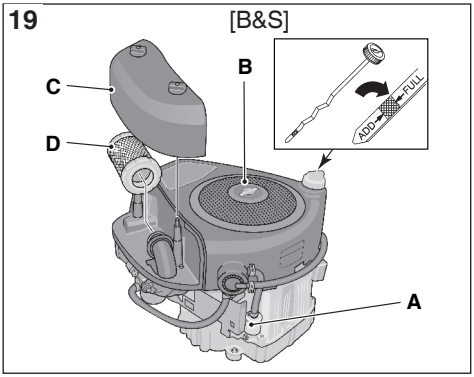
19
[B&S]
C
B
D
ADD
FULL
A

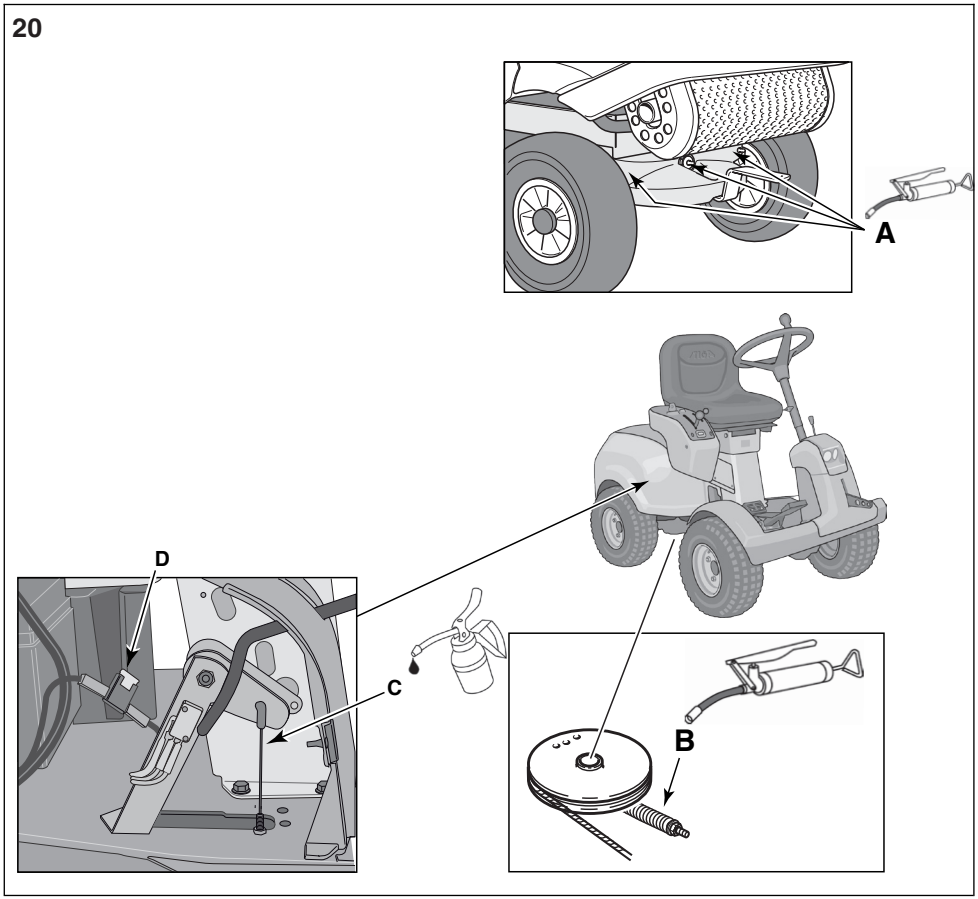
20
A
D
C
B

21

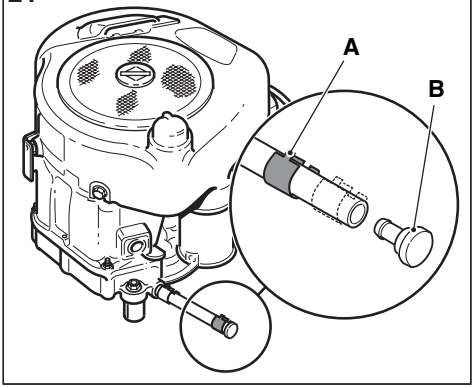

22

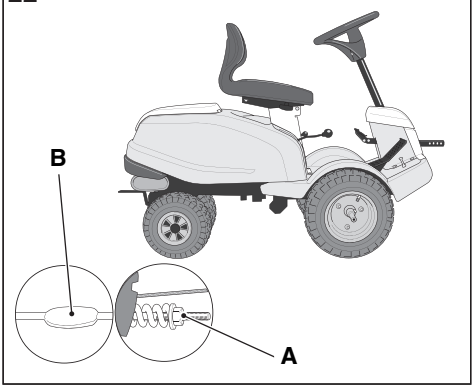

23

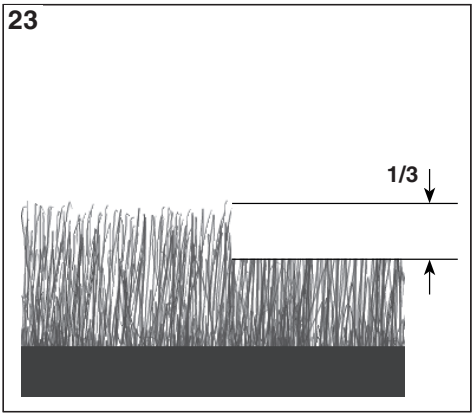

0 TABELLA DATI TECNICI

[1]	**Type**		**V 301**	**V 301**
[2]	**Modello**		**Villa 12**	**Villa 13**
[3]	Motore	mod.	STIGA ST400 (TRE0702)	B&S Power Built 3115 AVS (21R607)
[4]	Cilindrata	cm^3	414	344
[5]	Trazione		2WD	2WD
[6]	Trasmissione		[A] Meccanica	[A] Meccanica
[7]	Potenza	kW	7,1	6,29
[8]	Giri motore	rpm	3200	3200
[9]	Impianto elettrico		12 V	12 V
[10]	Batteria	tipo	VLRA	VLRA
[11]	Carburante		[A] Benzina senza piombo	
[12]	Olio motore	tipo	SAE 10W-30	SAE 10W-30
[13]	Olio motore, classe di servizio		[A] SJ o superiore	
[14]	Capacità serbatoio olio motore	l	1,2	1,2
[15]	Candela	tipo	[A] Champion XC12YC o equivalente.	
[16]	Candela, distanza elettrodi	mm	0,75	0,75
[17]	Pneumatici, anteriori		16x6.00-8	16x6.00-8
[18]	Pneumatici, posteriori		13x5.00-6	13x5.00-6
[18]	Pressione pneumatici	anteriore	bar 0,4 - psi 6	bar 0,4 - psi 6
[19]		posteriore	bar 1,2 - psi 17	bar 1,2 - psi 17
[20]	Altezza di taglio	mm	[A] *Per l'altezza di taglio, vedere la "Tabella Dati Tecnici" del manuale dall'Assieme del dispositivo di taglio*	
[21]	Velocità di avanzamento (indicativa), in marcia avanti	km/h	9	9
[22]	Velocità di avanzamento (indicativa), in retromarcia	km/h	6	6
[23]	Massa	kg	160 ÷ 180	
[24]	Dimensioni di ingombro	Fig. 2		
[25]	A = Lunghezza	mm	1631	1631
[26]	B = Passo	mm	806	806
[27]	C = Altezza	mm	1209	1209
[28]	D = Larghezza	mm	848	848
[29]	Livello di potenza sonora misurato	dB(A)	99,5	99,5
[30]	Incertezza	dB(A)	0,75	0,75
[31]	Livello di potenza sonora garantito	dB(A)	100	100
[32]	Livello di pressione sonora	dB(A)	86	86
[33]	Incertezza	dB(A)	0,7	0,7
[34]	Valore delle vibrazioni al posto di guida	m/s^2	< 0,9	< 0,9
[35]	Incertezza	m/s^2	0,3	0,3
[36]	Valore delle vibrazioni al volante	m/s^2	< 3,2	< 3,2
[37]	Incertezza	m/s^2	0,3	0,3
[38]	Regolazione elettrica altezza di taglio		-	-

0 TABELLA DATI TECNICI

[1]	**Type**		**V 301**	**V 301**	**V 301**
[2]	**Modello**		**Villa 13 HST**	**Villa 14 HST**	**Villa 16 HST**
[3]	Motore	mod.	B&S Power Built 3115 AVS (21R607)	B&S Power Built 3130 AVS (21R807)	B&S Intek 4155 AVS (31R577)
[4]	Cilindrata	cm^3	344	344	500
[5]	Trazione		2WD	2WD	2WD
[6]	Trasmissione		[B] Idrostatica	[B] Idrostatica	[B] Idrostatica
[7]	Potenza	kW	6,29	7,4	8,82
[8]	Giri motore	rpm	3200	3200	3200
[9]	Impianto elettrico		12 V	12 V	12 V
[10]	Batteria	tipo	VLRA	VLRA	VLRA
[11]	Carburante		[A] Benzina senza piombo		
[12]	Olio motore	tipo	SAE 10W-30	SAE 10W-30	SAE 10W-30
[13]	Olio motore, classe di servizio		[A] SJ o superiore		
[14]	Capacità serbatoio olio motore	l	1,2	1,2	1,2
[15]	Candela	tipo	[A] Champion XC12YC o equivalente.		
[16]	Candela, distanza elettrodi	mm	0,75	0,75	0,75
[17]	Pneumatici, anteriori		16x6.00-8	16x6.00-8	16x6.00-8
[18]	Pneumatici, posteriori		13x5.00-6	13x5.00-6	13x5.00-6
[18]	Pressione pneumatici	anteriore	bar 0,4 - psi 6	bar 0,4 - psi 6	bar 0,4 - psi 6
[19]		posteriore	bar 1,2 - psi 17	bar 1,2 - psi 17	bar 1,2 - psi 17
[20]	Altezza di taglio	mm	[A] *Per l'altezza di taglio, vedere la "Tabella Dati Tecnici" del manuale dall'Assieme del dispositivo di taglio*		
[21]	Velocità di avanzamento (indicativa), in marcia avanti	km/h	9	9	9
[22]	Velocità di avanzamento (indicativa), in retromarcia	km/h	6	6	6
[23]	Massa	kg	160 ÷ 180		
[24]	Dimensioni di ingombro	Fig. 2			
[25]	A = Lunghezza	mm	1631	1631	1631
[26]	B = Passo	mm	806	806	806
[27]	C = Altezza	mm	1209	1209	1209
[28]	D = Larghezza	mm	848	848	848
[29]	Livello di potenza sonora misurato	dB(A)	99,5	99,5	99,5
[30]	Incertezza	dB(A)	0,75	0,75	0,75
[31]	Livello di potenza sonora garantito	dB(A)	100	100	100
[32]	Livello di pressione sonora	dB(A)	86	86	86
[33]	Incertezza	dB(A)	0,7	0,7	0,7
[34]	Valore delle vibrazioni al posto di guida	m/s^2	< 0,9	< 0,9	< 0,9
[35]	Incertezza	m/s^2	0,3	0,3	0,3
[36]	Valore delle vibrazioni al volante	m/s^2	< 3,2	< 3,2	< 3,2
[37]	Incertezza	m/s^2	0,3	0,3	0,3
[38]	Regolazione elettrica altezza di taglio		-	-	√

0 TABELLA DATI TECNICI

[39]	ACCESSORI A RICHIESTA	
[40]	**Descrizione**	**Type**
[41]	Rimorchio	45-03453-997 / ST-1405
[42]	Raccogli foglie e erba	45-03313-997
[43]	Fertilizzatore	45-03153-997
[44]	Assieme del dispositivo di taglio	85C
		95CV
		95CV E
[45]	Spazzatrice frontale	PVA101
[46]	Spalaneve a lama	ST-1411

[47] **TABELLA PER LA CORRETTA COMBINAZIONE DEGLI ACCESSORI**

		[48] **ACCESSORI POSTERIORI**		
	Accessorio [50]	[40]	[41]	[42]
[49] **ACCESSORI FRONTALI**	[43]	√	√	√
	[44]	-	-	√
	[45]	-	-	√

0 TABULKA TECHNICKÝCH ÚDAJŮ

[1]	**Typ**	
[2]	**Model**	
[3]	Motor	
[4]	Objem motoru	
[5]	Trakce	
[6]	Převodový	
[A]	mechanika	
[B]	hydrostatika	
[7]	Výkon	
[8]	Otáčky motoru	
[9]	Elektrický systém	
[10]	Akumulátor	
[11]	Palivo	
[A]	Bezolovnatý benzín	
[12]	Motorový olej	
[13]	Motorový olej, provozní třída	
[A]	SJ nebo vyšší	
[14]	Kapacita nádrže motorového oleje	
[15]	Svíčka	
[A]	Champion XC12YC nebo ekvivalentní typ	
[16]	Svíčka, vzdálenost elektrod	
[17]	Přední pneumatiky	
[18]	Zadní pneumatiky	
[19]	Tlak v pneumatikách	přední pneumatikách
		zadní pneumatiky
[20]	Výška sekání	
[A]	Informace o výšce sekání naleznete v části “Tabulka technických údajů” manuálu "jednotky sekací jednotky"	
[21]	Rychlost postupu (indikativní) při postupu napřed	
[22]	Rychlost postupu (indikativní) při couvání	
[23]	Hmotnost	
[24]	Rozměry stroje;	
[25]	A = Délka	
[26]	B = Krok	
[27]	C = Výška	
[28]	D = Šířka	
[29]	Naměřená hladina akustického výkonu	
[30]	Nejistá	
[31]	Garantovaná hladina akustického výkonu	
[32]	Hladina akustického tlaku	
[33]	Nejistá	
[34]	Hodnota vibrací na místě řidiče	
[35]	Nejistá	
[36]	Hodnota vibrací u volantu	
[37]	Nejistá	
[38]	Elektrické nastavení výšky sekání	
[39]	PŘÍSLUŠENSTVÍ NA POŽÁDANÍ	

[40]	Popis
[41]	Přívěs
[42]	Sběrač listí a trávy
[43]	Rozmetadlo hnojiv
[44]	Sekací jednotka
[45]	Přední zametací zařízení
[46]	Sněhová radlice
[47]	TABULKA PRO SPRÁVNOU KOMBINACI PŘÍSLUŠENSTVÍ
[48]	ZADNÍ PŘÍSLUŠENSTVÍ
[49]	FŘEDNÍ PŘÍSLUŠENSTVÍ
[50]	Příslušenství

0 TABEL OVER TEKNISKE SPECIFIKATIONER

[1]	**Type**	
[2]	**Model**	
[3]	Motor	
[4]	Cylindervolumen	
[5]	Antrieb	
[6]	Transmissions	
[A]	mekanisk	
[B]	hydrostatisk	
[7]	Effekt	
[8]	Motoromdrejninger	
[9]	Elektrisk anlæg	
[10]	Batteri	
[11]	Brændstof	
[A]	Blyfri benzin	
[12]	Motorolie	
[13]	Motorolie, klassificering	
[A]	SJ eller højere	
[14]	Motorolietankens rumfang	
[15]	Tændrør	
[A]	Champion XC12YC oder gleichwertig	
[16]	Tændrør, elektrodeafstand	
[17]	Dæk, forhjul	
[18]	Dæk, baghjul	
[19]	Dæktryk	forhjul
		baghjul
[20]	Schnitthöhe	
[A]	Indhent oplysninger om klippehøjden i “Tabel over tekniske specifikationer” i vejledningen “klippeaggregat”	
[21]	Fremføringshastighed (vejledende), i fremgear	
[22]	Fremføringshastighed (vejledende), i bakgear	
[23]	Vægt	
[24]	Pladskrav	
[25]	A = Længde	
[26]	B = Akselafstand	
[27]	C = Højde	
[28]	D = Bredde	
[29]	Målt lydeffektniveau	
[30]	Usikkerhed	
[31]	Garanteret lydeffektniveau	
[32]	Lydtrykniveau	
[33]	Usikkerhed	
[34]	Vibrationsværdi ved førerpladsen	
[35]	Usikkerhed	
[36]	Vibrationsværdi ved rattet	
[37]	Usikkerhed	
[38]	Elektrische Schnitthöheneinstellung	
[39]	EKSTRAUDSTYR	

[40]	Beskrivelse
[41]	Anhænger
[42]	Blad- og græsindsamler
[43]	Gødningsspreder
[44]	Klippeaggregat
[45]	Frontmonteret fejemaskine
[46]	Sneplov med klinge
[47]	TABEL OVER UDSTYRETS KORREKTE KOMBINATION
[48]	BAGMONTERET TILBEHØR
[49]	FORMONTERET TILBEHØR
[50]	Tilbehør

0 ÜBERSICHT DER TECHNISCHEN DATEN

[1]	**Typ**	
[2]	**Modell**	
[3]	Motor	
[4]	Hubraum	
[5]	Antrieb	
[6]	Getriebe	
[A]	mechanisch	
[B]	hydrostatisch	
[7]	Leistung	
[8]	Motordrehzahl	
[9]	Elektrische Anlage	
[10]	Batterie	
[11]	Kraftstoff	
[A]	Bleifreies Benzin	
[12]	Motoröl	
[13]	Motoröl, Betriebsklasse	
[A]	SJ oder höher	
[14]	Inhalt Motorölbehälter,	
[15]	Zündkerze	
[A]	Champion XC12YC oder gleichwertig	
[16]	Zündkerze, Elektrodenabstand	
[17]	Bereifung, vorn	
[18]	Bereifung, hinten	
[19]	Reifendruck	vorn
		hinten
[20]	Schnitthöhe	
[A]	Für die Schnitthöhe siehe "Übersicht der technischen Daten" in der Anleitung "Baugruppe Mähwerk"	
[21]	Fahrgeschwindigkeit (ca.), vorwärts	
[22]	Fahrgeschwindigkeit (ca.), rückwärts	
[23]	Gewicht	
[24]	Abmessungen	
[25]	A = Länge	
[26]	B = Radstand	
[27]	C = Höhe	
[28]	D = Breite	
[29]	Gemessener Schallleistungspegel	
[30]	Messunsicherheit	
[31]	Garantierter Schallleistungspegel	
[32]	Schalldruckpegel	
[33]	Messunsicherheit	
[34]	Vibrationen am Fahrersitz	
[35]	Messunsicherheit	
[36]	Vibrationen am Lenkrad	
[37]	Messunsicherheit	
[38]	Elektrische Schnitthöheneinstellung	
[39]	SONDERZUBEHÖR	

[40]	Beschreibung:
[41]	Anhänger
[42]	Laub- und Grassammler
[43]	Dungstreuer
[44]	Baugruppe Mähwerk
[45]	Kehrvorsatz
[46]	Schneepflug
[47]	ÜBERSICHT FÜR DIE KORREKTE ZUBEHÖR-KOMBINATION
[48]	HECKSEITIGES ZUBEHÖR
[49]	FRONTSEITIGES ZUBEHÖR
[50]	Zubehör

0 TECHNICAL DATA TABLE

[1]	**Type**	
[2]	**Model**	
[3]	Engine	
[4]	Engine displacement	
[5]	Traction	
[6]	Transmission	
[A]	mechanical	
[B]	hydrostatic	
[7]	Power	
[8]	Engine revs	
[9]	Electrical System	
[10]	Battery	
[11]	Fuel	
[A]	Unleaded petrol	
[12]	Engine oil	
[13]	Engine oil, service category	
[A]	SJ or higher	
[14]	Engine oil tank capacity	
[15]	Spark plug	
[A]	Champion XC12YC or equivalent	
[16]	Spark gap	
[17]	Tyres, front	
[18]	Tyres, rear	
[19]	Tyre pressure	front
		rear
[20]	Cutting height	
[A]	For the cutting height, please refer to the "Technical Data Table" in the cutting device assy manual.	
[21]	Forward travel speed (indicative)	
[22]	Reverse travel speed (indicative)	
[23]	Weight	
[24]	Overall dimensions	
[25]	A = Length	
[26]	B = Pitch	
[27]	C = Height	
[28]	D = Width	
[29]	Measured sound power level	
[30]	Uncertainty	
[31]	Guaranteed sound power level	
[32]	Sound pressure level	
[33]	Uncertainty	
[34]	Vibration value in the driver's seat	
[35]	Uncertainty	
[36]	Vibration value in the steering wheel	
[37]	Uncertainty	
[38]	Cutting height electric adjustment	
[39]	ACCESSORIES AVAILABLE ON REQUEST	
[40]	Description	
[41]	Trailer	
[42]	Grass and leaf collector	
[43]	Fertilizer spreader	
[44]	Cutting device assy	
[45]	Front sweeper	
[46]	Blade type snow plough	
[47]	TABLE FOR CORRECT ACCESSORY COMBINATIONS	
[48]	REAR ACCESSORIES	
[49]	FRONT ACCESSORIES	
[50]	Accessory	

0 TABLA DE DATOS TÉCNICOS

[1]	**Tipo**	
[2]	**Modelo**	
[3]	Motor	
[4]	Cilindrada	
[5]	Tracción	
[6]	transmisión	
[A]	mecánica	
[B]	hidrostática	
[7]	Potencia	
[8]	Revoluciones del motor	
[9]	Sistema eléctrico	
[10]	Batería	
[11]	Carburante	
[A]	Gasolina sin plomo	
[12]	Aceite motor	
[13]	Aceite motor, tipo de servicio	
[A]	SJ o superior	
[14]	Capacidad del depósito de aceite del motor	
[15]	Bujía	
[A]	Champion XC12YC o equivalente	
[16]	Bujía, distancia electrodos	
[17]	Neumáticos delanteros	
[18]	Neumáticos traseros	
[19]	Presión de neumáticos	delantera
		trasera
[20]	Altura de corte	
[A]	Para más información sobre la altura de corte, consulte la “Tabla de Datos Técnicos” del manual “grupo del dispositivo de corte”	
[21]	Velocidad de avance (indicativa) con marcha adelante	
[22]	Velocidad de avance (indicativa) con marcha atrás	
[23]	Peso	
[24]	Dimensiones	
[25]	A = Longitud	
[26]	B = Paso	
[27]	C = Altura	
[28]	D = Anchura	
[29]	Nivel de potencia sonora medido	
[30]	Incertidumbre	
[31]	Nivel de potencia sonora garantizado	
[32]	Nivel de presión sonora	
[33]	Incertidumbre	
[34]	Valor de las vibraciones en el puesto de conducción	
[35]	Incertidumbre	
[36]	Valor de vibraciones en el volante	
[37]	Incertidumbre	
[38]	Altura de corte regulable eléctricamente	

[39]	ACCESORIOS BAJO PEDIDO
[40]	Descripción
[41]	Remolque
[42]	Recoge hojas e hierba
[43]	Fertilizador
[44]	Grupo del dispositivo de corte
[45]	Quitanieves frontal
[46]	Quitanieves de cuchilla
[47]	TABLA PARA COMBINAR ACCESORIOS
[48]	ACCESORIOS TRASEROS
[49]	ACCESORIOS FRONTALES
[50]	Accesorio

0 TEHNILISTE ANDMETE TABEL

[1]	**Tüüp**	
[2]	**Mudel**	
[3]	Mootor	
[4]	Silindrid	
[5]	Vedu	
[6]	Ülekande	
[A]	mehaaniline	
[B]	hüdrostaatiline	
[7]	Võimsus	
[8]	Mootori pöörete arv	
[9]	Elektriseade	
[10]	Aku	
[11]	Kütus	
[A]	Pliivaba bensiin	
[12]	Mootoriõli	
[13]	Mootoriõli, teenindusklass	
[A]	SJ ja parem	
[14]	Mootori õlipaagi maht,	
[15]	Küünal	
[A]	Champion XC12YC või samaväärne	
[16]	Küünal, elektroodide vahemaa	
[17]	Esirehvid	
[18]	Tagarehvid	
[19]	Rehvirõhk	ees
		taga
[20]	Niitmiskõrgus	
[A]	Niitmiskõrgust vaata niitmisseadme juhendis tabelist "Tehnilised andmed"	
[21]	Liikumiskiirus (indikatiivne), edasikäigul	
[22]	Liikumiskiirus (indikatiivne), tagasikäigul	
[23]	mass	
[24]	gabariidid	
[25]	A=pikkus	
[26]	B=samm	
[27]	C=kõrgus	
[28]	D=laius	
[29]	Helivõimsuse mõõdetav tase	
[30]	Määramatus	
[31]	Helivõimsuse kindel tase	
[32]	Helirõhu tase	
[33]	Määramatus	
[34]	Vibratsioonid juhikohal	
[35]	Määramatus	
[36]	Vibratsioonid roolil	
[37]	Määramatus	
[38]	Niitmiskõrguse elektriline reguleerimine	
[39]	TELLIMUSEL LISATARVIKUD	
[40]	Kirjeldus	
[41]	Treiler	
[42]	Lehtede ja rohu koguja	
[43]	Väetaja	
[44]	Niitmisseade	
[45]	Eesmine koristusseade	
[46]	Lumesahk	
[47]	TARVIKUTE ÕIGE KOMBINEERIMISE TABEL	
[48]	TAGUMISED TARVIKUD	
[49]	EESMISED TARVIKUD	
[50]	Tarvik	

0 TEKNISTEN TIETOJEN TAULUKKO

[1]	**Tyyppi**	
[2]	**Malli**	
[3]	Moottori	
[4]	Sylinteritilavuus	
[5]	Veto	
[6]	Vaihteisto	
[A]	MEKAANINEN	
[B]	HYDROSTAATTINEN	
[7]	Teho	
[8]	Moottorin kierrosluku	
[9]	Sähkölaitteisto	
[10]	Akku	
[11]	Polttoneste	
[A]	Lyijytön bensiini	
[12]	Moottoriöljy	
[13]	Moottoriöljy, luokitus	
[A]	SJ tai suurempi	
[14]	Moottorin öljysäiliön tilavuus,	
[15]	Sytytystulppa	
[A]	Champion XC12YC tai vastaava	
[16]	Sytytystulppa, elektrodien välinen etäisyys	
[17]	Eturenkaat	
[18]	Takarenkaat	
[19]	Renkaiden paine	etu
		taka
[20]	Leikkuukorkeus	
[A]	Katso tietoja leikkuukorkeudesta leikkuulaiteoppaan teknisten tietojen taulukosta.	
[21]	Etenemisnopeus (suuntaa-antava), eteenpäin mentäessä	
[22]	Etenemisnopeus (suuntaa-antava), peruutettaessa	
[23]	Massa	
[24]	Mitat	
[25]	A = pituus	
[26]	B = akseliväli	
[27]	C = korkeus	
[28]	D = leveys	
[29]	Mitattu äänitehotaso	
[30]	Epävarmuus	
[31]	Taattu äänitehotaso	
[32]	Äänenpainetaso	
[33]	Epävarmuus	
[34]	Värinäarvo ajajan paikalla	
[35]	Epävarmuus	
[36]	Värinäarvo ohjauspyörään	
[37]	Epävarmuus	
[38]	Leikkuukorkeuden sähköinen säätö	
[39]	TILATTAVAT LISÄVARUSTEET	

[40]	Kuvaus
[41]	Perävaunu
[42]	Ruoho -ja lehtikerääjä
[43]	Lannoitin
[44]	Leikkuulaiteyksikkö
[45]	Etuharjalaite
[46]	Lumiaura
[47]	LISÄVARUSTEIDEN OIKEAOPPISEN YHDISTELYN TAULUKKO
[48]	TAKAVARUSTE
[49]	ETUVARUSTE
[50]	Lisävaruste

0 TABLEAU DONNÉES TECHNIQUES

[1]	**Type**	
[2]	**Modèle**	
[3]	Moteur	
[4]	Cylindrée	
[5]	Traction	
[6]	transmission	
[A]	mécanique	
[B]	hydrostatique	
[7]	Puissance	
[8]	Tours moteur	
[9]	Installation électrique	
[10]	Batterie	
[11]	Carburant	
[A]	Essence sans plomb	
[12]	Huile moteur	
[13]	Huile moteur, classe de service	
[A]	SJ ou supérieure	
[14]	Capacité du réservoir huile moteur,	
[15]	Bougie	
[A]	Champion XC12YC ou équivalente	
[16]	Bougie, distance des électrodes	
[17]	Pneus, avant	
[18]	Pneus, arrière	
[19]	Pression des pneus	avant
		arrière
[20]	Hauteur de coupe	
[A]	Pour la hauteur de coupe, voir le « Tableau Données Techniques » du manuel « ensemble du dispositif de coupe »	
[21]	Vitesse d'avancement (indicative), en marche avant	
[22]	Vitesse d'avancement (indicative), en marche arrière	
[23]	Masse	
[24]	Dimensions d'encombrement	
[25]	A = Longueur	
[26]	B = Pas	
[27]	C = Hauteur	
[28]	D = Largeur	
[29]	Niveau de puissance sonore mesuré	
[30]	Incertitude	
[31]	Niveau de puissance sonore garanti	
[32]	Niveau de pression sonore	
[33]	Incertitude	
[34]	Valeur des vibrations au poste de conduite	
[35]	Incertitude	
[36]	Valeur des vibrations au volant	
[37]	Incertitude	
[38]	Réglage électrique de la hauteur de coupe	

[39]	ACCESSOIRES SUR DEMANDE
[40]	Description
[41]	Remorque
[42]	Ramasse feuilles et herbe
[43]	Fertiliseur
[44]	Ensemble du dispositif de coupe
[45]	Balayeuse frontale
[46]	Chasse-neige à lame
[47]	TABLEAU POUR LA CORRECTE COMBINAISON DES ACCESSOIRES
[48]	ACCESSOIRES ARRIÈRE
[49]	ACCESSOIRES FRONTAUX
[50]	Accessoire

0 TABLICA S TEHNIČKIM PODACIMA

[1]	**Tip**	
[2]	**Model**	
[3]	Motor	
[4]	Obujam	
[5]	Trakcija	
[6]	menjač	
[A]	mehanički	
[B]	hidrostatički	
[7]	Snaga	
[8]	Broj okretaja motora	
[9]	Električni sustav	
[10]	Baterija	
[11]	Gorivo	
[A]	Bezolovni benzin	
[12]	Motorno ulje	
[13]	Klasa motornog ulja	
[A]	SJ ili više	
[14]	Kapacitet spremnika motornog ulja	
[15]	Svjećica	
[A]	Champion XC12YC ili slično	
[16]	Svjećica, razmak elektroda	
[17]	Prijednje pneumatiike	
[18]	Stražnje pneumatiike	
[19]	Tlak guma	prednje
		zadnje
[20]	Visina rezanja	
[A]	Za visinu rezanja pogledajte Tablicu s tehničkim podacima" u priručniku za "rezno kućište"	
[21]	Brzina hoda (indikativna) prema naprijed	
[22]	Brzina hoda (indikativna) prema nazad	
[23]	Masa	
[24]	Dimenzije	
[25]	A = Dužina	
[26]	B = Hod	
[27]	C = Visina	
[28]	D = Širina	
[29]	Izmerena razina zvučne snage	
[30]	Neizvjesnost	
[31]	Garantovana razina zvučne snage	
[32]	Razina zvučnog tlaka	
[33]	Neizvesnost	
[34]	Vrijednost vibracija na vozačevom mjestu	
[35]	Neizvjesnost	
[36]	Vrijednost vibracija na upravljaču	
[37]	Neizvjesnost	
[38]	Električno podešavanje visine rezanja	
[39]	DODATNI PRIBOR NA UPIT	
[40]	Opis	
[41]	Prikolica	
[42]	Uređaj za skupljanje lišća i trave	
[43]	Uređaj za gnojenje	
[44]	Rezno kućište	
[45]	Prednji čistač snijega	
[46]	Čistač snijega sa sječivima	
[47]	TABLICA ZA PRAVILNO KOMBINIRANJE DODATNOG PRIBORA	
[48]	ZADNJI DODATNI PRIBOG	
[49]	PREDNJI DODATNI PRIBOG	
[50]	Pribor	

0 MŰSZAKI ADATOK TÁBLÁZATA

[1]	**Típus**	
[2]	**Modell**	
[3]	Motor	
[4]	Hengerűrtartalom	
[5]	Meghajtás	
[6]	Hajtómű	
[A]	mechanikus	
[B]	hidrosztatikus	
[7]	Teljesítmény	
[8]	Fordulatszám	
[9]	Elektromos berendezés	
[10]	Akkumulátor	
[11]	Üzemanyag	
[A]	Ólommentes benzin	
[12]	Motorolaj	
[13]	Motorolaj, szervizosztály	
[A]	SJ vagy magasabb	
[14]	Motorolajtartály térfogata	
[15]	Gyújtógyertya	
[A]	Champion XC12YC vagy egyenértékű	
[16]	Gyújtógyertya, elektródok távolsága	
[17]	Első abroncsok	
[18]	Hátsó abroncsok	
[19]	Abroncsok nyomása	első
		hátsó
[20]	Vágásmagasság	
[A]	A vágásmagasságról lásd a nyíróberendezés használati utasításában a "Műszaki adatok táblázatá"-t	
[21]	Haladási sebesség (hozzávetőleges) előremenetben	
[22]	Haladási sebesség (hozzávetőleges) hátramenetben	
[23]	Súly	
[24]	Helyfoglalás	
[25]	A = hossz	
[26]	B = tengelytáv	
[27]	C = magasság	
[28]	D = szélesség	
[29]	Mért hangteljesítmény	
[30]	Pontatlanság	
[31]	Garantált hangteljesítmény	
[32]	Hangnyomás szint	
[33]	Pontatlanság	
[34]	Rezgések értéke vezetőülésnél	
[35]	Pontatlanság	
[36]	Rezgések értéke kormánykeréknél	
[37]	Pontatlanság	
[38]	Vágásmagasság elektromos beállítása	

[39]	RENDELHETŐ TARTOZÉKOK
[40]	Megnevezés
[41]	Utánfutó
[42]	Levél- és fűgyűjtő
[43]	Permetező
[44]	Nyíróberendezés
[45]	Front seprű
[46]	Késes hókotró
[47]	TARTOZÉKOK HELYES KOMBINÁCIÓJA TÁBLÁZAT
[48]	HÁTSÓ TARTOZÉKOK
[49]	FRONT TARTOZÉKOK
[50]	Tartozék

0 TECHNINIŲ DUOMENŲ LENTELĖ

[1]	**Tipas**	
[2]	**Modelis**	
[3]	Variklis	
[4]	Tūris	
[5]	Trauka	
[6]	Transmisinė	
[A]	mechaninė	
[B]	hidrostatinė	
[7]	Galia	
[8]	Variklio apsukos	
[9]	Elektros sistema	
[10]	Akumuliatorius	
[11]	Degalai	
[A]	Bešvinis benzinas	
[12]	Variklio alyva	
[13]	Variklio alyva, kokybės klasė	
[A]	SJ ar aukštesnė	
[14]	Variklio alyvos bako talpa	
[15]	Žvakė	
[A]	„Champion XC12YC“ ar panašus	
[16]	Tarpai tarp žvakės elektrodų	
[17]	Padangos, priekinės	
[18]	Padangos, galinės	
[19]	Oro slėgis padangose	priekinėse
		galinėse
[20]	Pjūvio aukštis	
[A]	Pjūvio aukštį žr. pjovimo agregato instrukcijoje „Techninių duomenų lentelėje“.	
[21]	Važiavimo greitis (apytikris), priekine eiga	
[22]	Važiavimo greitis (apytikris), atbuline eiga	
[23]	Svoris	
[24]	Išmatavimai	
[25]	A = Ilgis	
[26]	B = Žingsnis	
[27]	C = Aukštis	
[28]	D = Plotis	
[29]	Išmatuota garso lygio galia	
[30]	Paklaida	
[31]	Garantuota garso lygio galia	
[32]	Garso slėgio lygis	
[33]	Paklaida	
[34]	Vibracija vairuotojo vietoje	
[35]	Paklaida	
[36]	Vairo vibracija	
[37]	Paklaida	
[38]	Elektrinis pjovimo aukščio reguliavimo prietaisas	
[39]	PRIEDAI, KURIUOS GALIMA UŽSISAKYTI	
[40]	Aprašymas	
[41]	Priekaba	
[42]	Lapų ir žolių rinktuvai	
[43]	Tręštuvas	
[44]	Pjovimo prietaiso agregatas	
[45]	Priekinis šlavimo prietaisas	
[46]	Peilinis sniego valytuvas	
[47]	TEISINGOS PRIEDŲ KOMBINACIJOS LENTELĖ	
[48]	GALINIAI PRIEDAI	
[49]	PRIEKINIAI PRIEDAI	
[50]	Priedas	

0 TEHNISKO DATU TABULA

[1]	**Tips**	
[2]	**Modelis**	
[3]	Dzinējs	
[4]	Tilpums	
[5]	Sajūgs	
[6]	Transmisijas	
[A]	mehānisks	
[B]	hidrostatisks	
[7]	Jauda	
[8]	Dzinēja apgriezienu skaits	
[9]	Elektriskā sistēma	
[10]	Akumulators	
[11]	Degviela	
[A]	Benzīns bez svina	
[12]	Motoreļļa	
[13]	Dzinēja eļļa, pakalpojuma kategorija	
[A]	SJ vai augstāka	
[14]	Dzinēja eļļas tvertnes tilpums	
[15]	Svece	
[A]	Champion XC12YC vai līdzvērtīgs	
[16]	Svece, elektrodu atstarpe	
[17]	Riepas, priekšējās	
[18]	Riepas, aizmugures	
[19]	Riepu spiediens	priekšējo
		aizmugurējo
[20]	Pļaušanas augstums	
[A]	Pļaušanas augstumam, skatiet "Tehnisko datu tabulu" rokasgrāmatā “Pļaušanas ierīces komplekts”	
[21]	Kustības ātrums (aptuvens), uz priekšu	
[22]	Kustības ātrums (aptuvens), atpakaļgaitas	
[23]	Svars	
[24]	Balstvirsmas izmēri	
[25]	A = Garums	
[26]	B = Solis	
[27]	C = Augstums	
[28]	D = Platums	
[29]	Mērītās skaņas jaudas līmenis:	
[30]	Nenoteiktība	
[31]	Garantētās skaņas jaudas līmenis	
[32]	Skaņas spiediena līmenis	
[33]	Nenoteiktība	
[34]	Vibrāciju vērtība vadītāja sēdeklī	
[35]	Nenoteiktība	
[36]	Vibrācijas vērtība pie stūres	
[37]	Nenoteiktība	
[38]	Elektriski regulējams pļaušanas augstums	
[39]	PIEDERUMI PĒC PIEPRASĪJUMA	
[40]	Apraksts	
[41]	Piekabe	
[42]	Lapu un zāles savācējs	
[43]	Mēslotājs	
[44]	Pļaušanas ierīces komplekts	
[45]	Priekšējā slaucīšanas mašīna	
[46]	Sniega tīrītājs ar vērstuvi	
[47]	TABULA PAREIZAI PIEDERUMU KOMBINĀCIJAI	
[48]	AIZMUGURES PIEDERUMI	
[49]	PRIEKŠĒJIE PIEDERUMI	
[50]	Piederums	

0 TABEL TECHNISCHE GEGEVENS

[1]	**Type**	
[2]	**Model**	
[3]	Motor	
[4]	Cilinderinhoud	
[5]	Napęd	
[6]	przekładniowy	
[A]	mechaniczna	
[B]	hydrostatyczna	
[7]	Vermogen	
[8]	Motortoeren	
[9]	Elektrisch systeem	
[10]	Accu	
[11]	Brandstof	
[A]	Loodvrije benzine	
[12]	Motorolie	
[13]	Motorolie, klasse	
[A]	SJ of hoger	
[14]	Inhoud motoroliereservoir,	
[15]	Bougie	
[A]	Champion XC12YC of equivalent	
[16]	Bougie, afstand elektroden	
[17]	Banden, voor	
[18]	Banden, achter	
[19]	Bandenspanning	voor
		achter
[20]	Maaihoogte	
[A]	Zie voor de maaihoogte de “Tabel technische gegevens” van de handleiding van de “maaisysteemgroep”	
[21]	Rijsnelheid (bij benadering), vooruit	
[22]	Rijsnelheid (bij benadering), achteruit	
[23]	Gewicht	
[24]	Afmetingen	
[25]	A = Lengte	
[26]	B = Wielbasis	
[27]	C = Hoogte	
[28]	D = Breedte	
[29]	Gemeten geluidsvermogenniveau	
[30]	Onzekerheid	
[31]	Gegarandeerd geluidsvermogenniveau	
[32]	Geluidsdrukniveau	
[33]	Onzekerheid	
[34]	Waarde van de trillingen op de bestuurdersplaats	
[35]	Onzekerheid	
[36]	Waarde van de trillingen aan het stuurwiel	
[37]	Onzekerheid	
[38]	Elektrische maaihoogte-instelling	
[39]	OPTIONELE ACCESSOIRES	
[40]	Beschrijving	
[41]	Aanhanger	
[42]	Bladeren- en grasopvangbak	
[43]	Mestverspreider	
[44]	Maaisysteemgroep	
[45]	Frontborstel	
[46]	Sneeuwruimer met sneeuwschuif	
[47]	TABEL VOOR DE JUISTE COMBINATIE VAN ACCESSOIRES	
[48]	ACCESSOIRES ACHTERZIJDE	
[49]	ACCESSOIRES VOORZIJDE	
[50]	Accessoire	

0 TABELL - TEKNISKE DATA

[1]	**Type**	
[2]	**Modell**	
[3]	Motor	
[4]	Slagvolum	
[5]	Napęd	
[6]	przekładniowy	
[A]	mechaniczna	
[B]	hydrostatyczna	
[7]	Motoreffekt	
[8]	Motoromdreininger	
[9]	Elektrisk anlegg	
[10]	Batteri	
[11]	Drivstoff	
[A]	Blyfri bensin	
[12]	Motorolje	
[13]	Motorolje, serviceklasse	
[A]	SJ eller høyere	
[14]	Kapasitet motoroljebeholder	
[15]	Tennplugg	
[A]	Champion XC12YC eller tilsvarende	
[16]	Tennplugg, elektrodeavstand	
[17]	Forhjulsdekk	
[18]	Bakhjulsdekk	
[19]	Dekktrykk	foran
		bak
[20]	Klippehøyde	
[A]	Sjekk klippehøyden i "Tabell over tekniske data" i håndboken for klippeaggregatet	
[21]	Fremdriftshastighet (veil.) forover	
[22]	Fremdriftshastighet (veil.) bakover	
[23]	Maskinens totalvekt	
[24]	Utvendige mål	
[25]	A = Lengde	
[26]	B = Akselavstand	
[27]	C = Høyde	
[28]	D = Bredde	
[29]	Målt lydstyrkenivå	
[30]	Toleranse	
[31]	Garantert lydstyrkenivå	
[32]	Lydtrykknivå	
[33]	Toleranse	
[34]	Vibrasjonsverdier ved førerplassen	
[35]	Toleranse	
[36]	Vibrasjonsverdier ratt	
[37]	Toleranse	
[38]	Elektrisk regulering av klippehøyden	
[39]	TILLEGGSUTSTYR PÅ FORESPØRSEL	
[40]	Beskrivelse	

[1]	Tilhenger
[42]	Blad- og gressoppsamler
[43]	Gjødselspreder
[44]	Klippeaggregat
[45]	Frontmontert feieaggregat
[46]	Snøplog med vinge
[47]	TABELL FOR KORREKT KOMBINERT BRUK AV TILBEHØR
[48]	BAKMONTERT TILBEHØR
[49]	FRONTMONTERT TILBEHØR
[50]	Tilbehør

0 TABELA DANYCH TECHNICZNYCH

[1]	**Typ**	
[2]	**Model**	
[3]	Silnik	
[4]	Pojemność skokowa	
[5]	Napęd	
[6]	przekładniowy	
[A]	mechaniczna	
[B]	hydrostatyczna	
[7]	Moc	
[8]	Obroty silnika	
[9]	Instalacja elektryczna	
[10]	Akumulator	
[11]	Paliwo	
[A]	Benzyna bezołowiowa	
[12]	Olej silnikowy	
[13]	Olej silnikowy, klasa użytkowa	
[A]	SJ lub wyższy	
[14]	Pojemność zbiornika oleju silnikowego.	
[15]	Świeca zapłonowa	
[A]	Champion XC12YC lub równoważny	
[16]	Świeca, odległość elektrod	
[17]	Opony przednie	
[18]	Opony tylne	
[19]	Ciśnienie w oponach	przód
		tył
[20]	Wysokość koszenia	
[A]	Odnośnie wysokości koszenia patrz “Tabela Danych Technicznych” w instrukcji “zespołu urządzenia tnącego”.	
[21]	Prędkość jazdy (orientacyjnie) podczas ruchu do przodu	
[22]	Prędkość jazdy (orientacyjnie) podczas ruchu do tyłu	
[23]	Ciężar	
[24]	Wymiary	
[25]	A = Długość	
[26]	B = Odstęp	
[27]	C = Wysokość	
[28]	D = Szerokość	
[29]	Mierzony poziom mocy akustycznej	
[30]	Margines niepewności	
[31]	Gwarantowany poziom mocy akustycznej	
[32]	Poziom ciśnienia akustycznego	
[33]	Margines niepewności	
[34]	Wartość wibracji na stanowisku kierowcy	
[35]	Margines niepewności	
[36]	Wartość wibracji przy kierownicy	
[37]	Margines niepewności	
[38]	Elektryczna regulacja wysokości koszenia	

[39]	AKCESORIA DOSTĘPNE NA ZAMÓWIENIE
[40]	Opis
[41]	Przyczepa
[42]	Urządzenie do zbierania liści i trawy
[43]	Urządzenie do nawożenia
[44]	Zespół urządzenia tnącego
[45]	Zamiatarka przednia
[46]	Pług śnieżny z ostrzem
[47]	TABELA WŁAŚCIWEGO ŁĄCZENIA AKCESORIÓW
[48]	AKCESORIA TYLNE
[49]	AKCESORIA PRZEDNIE
[50]	Akcesorium

0 TÉCNICO TABELA DE DADOS

[1]	**Tipo**	
[2]	**Modelo**	
[3]	Motor	
[4]	Cilindrada	
[5]	Tração	
[6]	Transmissão	
[A]	mecânica	
[B]	hidrostática	
[7]	Potência	
[8]	Rotações do motor	
[9]	Equipamento elétrico	
[10]	Bateria	
[11]	Combustível	
[A]	Benzina sem chumbo	
[12]	Óleo motor	
[13]	Óleo motor, classe de serviço	
[A]	SJ ou superior	
[14]	Capacidade do reservatório de óleo do motor,	
[15]	Vela	
[A]	Champion XC12YC ou equivalente	
[16]	Vela, distância elétrodos	
[17]	Pneus, dianteiros	
[18]	Pneus, posteriores	
[19]	Pressão dos pneus.	anterior
		posterior
[20]	Altura de corte	
[A]	Per l'altezza di taglio, vedere la "Tabella Dati Tecnici" del manuale "assieme del dispositivo di taglio"Para a altura de corte consultar a "Tabela de Dados Técnicos" do manual "conjunto do dispositivo de corte"	
[21]	Velocidade de progresso (indicativa), em marcha à frente	
[22]	Velocidade de progresso (indicativa), em marcha-atrás	
[23]	Massa	
[24]	Dimensões de delimitação	
[25]	A = Comprimento	
[26]	B = Passo	
[27]	C = Altura	
[28]	D = Largura	
[29]	Nível de potência sonora medido	
[30]	Incerteza	
[31]	Nível de potência sonora garantido	
[32]	Nível de pressão sonora	
[33]	Incerteza	
[34]	Valor das vibrações no posto de condução	
[35]	Incerteza	
[36]	Valor das vibrações no volante	
[37]	Incerteza	

[38]	Regulação elétrica altura de corte
[39]	ACESSÓRIOS A PEDIDO
[40]	Descrição
[41]	Reboque
[42]	Recolhedor de folhas e erva
[43]	Fertilizador
[44]	Conjunto do dispositivo de corte
[45]	Vassoura frontal
[46]	Dispositivo para remover a neve de lâmina
[47]	TABELA PARA A CORRETA COMBINAÇÃO DOS ACESSÓRIOS
[48]	ACESSÓRIOS POSTERIORES
[49]	ACESSÓRIOS FRONTAIS
[50]	Acessório

0 ТАБЛИЦА ТЕХНИЧЕСКИХ ДАННЫХ

[1]	**Тип**	
[2]	**Модель**	
[3]	Двигатель	
[4]	Объем цилиндров	
[5]	Привод	
[6]	коробки передач	
[A]	механика	
[B]	гидростатика	
[7]	Мощность	
[8]	Обороты двигателя	
[9]	Электроустановка	
[10]	Аккумулятор	
[11]	Топливо	
[A]	Неэтилированный бензин.	
[12]	Масло двигателя	
[13]	Масло двигателя, эксплуатационный класс	
[A]	SJ или выше	
[14]	Емкость бака для масла двигателя,	
[15]	Свеча зажигания	
[A]	"Champion" XC12YC или эквивалентная	
[16]	Свеча зажигания, расстояние между электродами	
[17]	Передние шины	
[18]	Задние шины	
[19]	Давление в шинах	передние
		задние
[20]	Высота стрижки	
[A]	Высоту стрижки см. в “Таблице технических данных” руководства режущего узла	
[21]	Скорость хода (ориентировочная) при движении вперед	
[22]	Скорость хода (ориентировочная) при движении задним ходом	
[23]	Масса	
[24]	Габаритные размеры	
[25]	A = Длина	
[26]	B = Межосевое расстояние	
[27]	C = Высота	
[28]	D = Ширина	
[29]	Уровень измеренной звуковой мощности	
[30]	Погрешность	
[31]	Уровень звуковой мощности гарантированный	
[32]	Уровень звукового давления	
[33]	Погрешность	
[34]	Уровень вибрации на месте водителя	
[35]	Погрешность	
[36]	Уровень вибрации на рулевом колесе	
[37]	Погрешность	
[38]	Электрическая регулировка высоты стрижки	
[39]	ПРИНАДЛЕЖНОСТИ – НАВЕСНЫЕ ОРУДИЯ ПО ЗАКАЗУ	
[40]	Описание	
[41]	Прицеп	
[42]	Устройство для сбора листьев и травы	
[43]	Устройство для разбрасывания удобрений	
[44]	Режущий узел	
[45]	Фронтальное подметально-уборочное устройство	
[46]	Шнекороторный снегоочиститель	
[47]	ТАБЛИЦА ПРАВИЛЬНОГО СОЧЕТАНИЯ ПРИНАДЛЕЖНОСТЕЙ – НАВЕСНЫХ ОРУДИЙ	
[48]	ЗАДНИЕ НАВЕСНЫЕ ОРУДИЯ	
[49]	ФРОНТАЛЬНЫЕ НАВЕСНЫЕ ОРУДИЯ	
[50]	Навесное орудие	

0 TABELA S TEHNIČNIMI PODATKI

[1]	**Tip**	
[2]	**Model**	
[3]	Motor	
[4]	Cilindri	
[5]	Oprijem	
[6]	menjalniku	
[A]	mehanika	
[B]	hidrostatika	
[7]	Moč	
[8]	Obrati motorja	
[9]	Električni sistem	
[10]	Akumulator	
[11]	Gorivo	
[A]	Neosvinčen bencin	
[12]	Motorno olje	
[13]	Motorno olje, delovni razred	
[A]	SJ ali višje	
[14]	Prostornina rezervoarja za motorno olje,	
[15]	Svečka	
[A]	Champion XC12YC ali enako	
[16]	Svečka, razdalja od elektrod	
[17]	Sprednje pnevmatike	
[18]	Zadnje pnevmatike	
[19]	Pritisk v pnevmatikah	sprednje
		zadnje
[20]	Višina košnje	
[A]	Za višino košnje glejte “Tabelo s tehničnimi podatki” v priročniku "Sklopa Plošče za rezanje"	
[21]	Hitrost napredovanja (indikativna) pri vožnji naprej	
[22]	Hitrost napredovanja (indikativna) pri vzvratni vožnji	
[23]	Masa	
[24]	Dimenzije velikosti	
[25]	A = Dolžina	
[26]	B = Korak	
[27]	C = Višina	
[28]	D = Širina	
[29]	Raven izmerjene zvočne moči	
[30]	Negotovost	
[31]	Raven zagotovljene zvočne moči	
[32]	Raven zvočnega pritiska	
[33]	Negotovost	
[34]	Raven vibracij na voznikovem sedežu	
[35]	Negotovost	
[36]	Raven tresljajev na volanu	
[37]	Negotovost	
[38]	Električna nastavitev višine košnje	
[39]	DODATNI PRIKLJUČKI NA ZAHTEVO	
[40]	Opis	

[41]	Priklopnik
[42]	Zbiralna posoda za listje in travo
[43]	Gnojilo
[44]	Sklop naprave za rezanje (košnjo)
[45]	Naprava za pometanje cest - frontalni priključek
[46]	Odmetalnik snega
[47]	TABELA ZA PRAVILNO KOMBINACIJO DODATNIH PRIKLJUČKOV
[48]	ZADNJI PRIKLJUČKI
[49]	SPREDNJI PRIKLJUČKI
[50]	Dodatni priključek

0 TABELL MED TEKNISKA DATA

[1]	**Typ**	
[2]	**Modell**	
[3]	Motor	
[4]	Cylindervolym	
[5]	Dragkraft	
[6]	Transmissions	
[A]	mekanik	
[B]	hydrostatik	
[7]	Effekt	
[8]	Motorvarvtal	
[9]	Elsystem	
[10]	Batteri	
[11]	Bränsle	
[A]	Blyfri bensin	
[12]	Motorolja	
[13]	Motorolja, serviceklass	
[A]	SJ eller högre	
[14]	Motoroljetankens rymd,	
[15]	Tändstift	
[A]	Champion XC12YC eller motsvarande	
[16]	Tändstift, avstånd mellan elektroderna	
[17]	Däck, fram	
[18]	Däck, bak	
[19]	Däcktryck	fram
		bak
[20]	Klipphöjd	
[A]	För klipphöjd, se tabellen med tekniska data i klippaggregatets manual.	
[21]	Hastighet (indikativ) vid körning framåt	
[22]	Hastighet (indikativ) vid backning	
[23]	Vikt	
[24]	Dimensioner	
[25]	A = Längd	
[26]	B = Hjulbas	
[27]	C = Höjd	
[28]	D = Bredd	
[29]	Mätt ljudeffektnivå	
[30]	Osäkerhet	
[31]	Garanterad ljudeffektnivå	
[32]	Ljudtrycksnivå	
[33]	Osäkerhet	
[34]	Vibrationer på förarplatsen	
[35]	Osäkerhet	
[36]	Rattvibrationer	
[37]	Osäkerhet	
[38]	Elektrisk justerbar klipphöjd	
[39]	TILLVALSTILLBEHÖR	
[40]	Beskrivning	
[41]	Släp	
[42]	Blad- och gräsuppsamlare	
[43]	Gödselspridare	
[44]	Klippaggregat	
[45]	Främre borste	
[46]	Snöröjare med blad	
[47]	TABELL ÖVER KORREKT KOMBINATION AV TILLBEHÖR	
[48]	BAKRE TILLBEHÖR	
[49]	FRÄMRE TILLBEHÖR	
[50]	Tillbehör	

Sisällysluettelo

0 TEKNISTEN TIETOJEN TAULUKKO VII

1 JOHDANTO 4

1.1 OPPAAN RAKENNE. 4

1.2 MERKINNÄT 4

1.3 OPPAAN SÄILYTYS 4

2 KONEEN TUNTEMINEN 4

2.1 MALLIT [Gear]] 4

2.2 MALLIT [Hydrostatic] 4

2.3 TARKOITETTU KÄYTTÖ. 5

2.3.1 Käyttäjätyypin määritteleminen 5

2.4 VIRHEELLINEN KÄYTTÖ 5

2.5 TURVALLISUUSMERKINNÄT 5

2.5.1 Liimaetiketit (4) 5

2.6 TYYPPIKILPI 6

2.7 PÄÄASIALLISET OSAT 6

3 TURVAOHJEET 6

3.1 YLEISET SUOSITUKSET 6

3.2 ENNALTA TEHTÄVÄT TOIMENPITEET 7

3.3 KÄYTÖN AIKANA. 7

3.4 HUOLTO JA VARASTOINTI. 9

3.5 KULJETUS. 10

3.6 YMPÄRISTÖNSUOJELU 11

4 VAKUUTA RUOHONLEIKKURISI 11

5 ASENNUS 11

5.1 ASENNUKSEEN TARVITTAVAT OSAT (3) 11

5.2 KONEPELTI (5:A) 11

5.3 AKKU 11

5.3.1 Akun liittäminen (6) 12

5.3.2 Akun lataus. 12

5.4 ISTUIN (7) 12

5.5 OHJAUSPYÖRÄ (8) 12

5.6 VETOLAITE (9) 12

5.7 KIINTEÄT PIDIKKEET LEIKKUULAITEYKSIKÖN KIINNITTÄMISEKSI (10) 12

5.8 RENGASPAINE. 13

5.9 LISÄVARUSTEET 13

6 SÄÄTIMET 13

6.1 MEKAANINEN LISÄVARUSTEIDEN NOSTOPOLJIN (11:A) 13

6.2 JARRU-KYTKIN-SEISONTAJARRU - MAL.: [Gear] (11:B) 13

6.3 SEISONTAJARRUN POLJIN [Hydrostatic] (11:B) 13

6.4 SEISONTAJARRUN LUKITUSVIPU (11:C) 13

6.5 VETOPOLJIN [Hydrostatic] (13:E) . . . 13
6.6 OHJAUSPYÖRÄ (tarvittaessa).(13:H) . . . 13
6.7 KAASUN JA RIKASTIMEN SÄÄDIN (jos varusteena) (12:D; 13:C) . . . 14
6.8 VIRTALUKKO (12:C; 13:B) . . . 14
6.9 VAIHDEVIPU MAL.: [Gear] (12:B) . . . 14
6.10 VOIMANOTTO (12:A; 13:A). . . . 14
6.11 LEIKKUUKORKEUDEN SÄÄTÖ (13:G) . . . 14
6.12 IRTIKYTKENTÄVIPU - MAL.: [Hydrostatic] (15:A) . . . 14
6.13 ISTUIMEN SÄÄTÖ (15:A) . . . 15
6.14 KONEPELTI . . . 15
6.15 HIHNAN KIRISTYSRULLALUKITUS (16) . . . 15

7 KÄYNNISTYS JA KÄYTTÖ. . . . 15
7.1 KÄYTTÖÄ KOSKEVAT VAROTOIMENPITEET . . . 15
7.2 KÄYTTÖ LISÄVARUSTEIDEN KANSSA . . . 15
7.3 TANKKAAMINEN . . . 15
7.4 MOOTTORIN ÖLJYMÄÄRÄN TARKISTUS (18; 19; 19A) . . . 16
7.5 TURVATARKASTUS . . . 16
7.5.1 Yleinen turvatarkistus . . . 16
7.5.2 Sähköiset turvatarkistukset . . . 16
7.6 KÄYNNISTYS/TYÖ . . . 16
7.6.1 Käyttö . . . 17
7.7 PYSÄYTTÄMINEN . . . 17
7.8 PUHDISTUS . . . 17

8 LISÄVARUSTEEN KÄYTTÖ . . . 17
8.1 LEIKKUUKORKEUS. . . . 17
8.2 LEIKKUUOHJEITA . . . 17

9 HUOLTO . . . 17
9.1 TUKIOHJELMA . . . 17
9.2 VALMISTELU . . . 18
9.3 HUOLTOTAULUKKO . . . 18
9.4 RENGASPAINE . . . 18
9.5 MOOTTORIN ÖLJYN LISÄÄMINEN/ VAIHTO . . . 18
9.5.1 Tarkistus/ lisääminen (18; 19; 19A) . . . 18
9.5.2 aihto/täyttö (21). . . . 18
9.5.3 Öljynsuodattimen vaihto (jos kuuluu varustuksiin) . . . 19
9.6 POLTTOAINESUODATTIMEN VAIHTO (18:A; 19:A; 19A:A) . . . 19
9.7 HIHNAVOIMANSIIRTOJEN TARKISTUS . . . 19
9.8 OHJAUSPYÖRÄ . . . 19
9.8.1 Tarkistukset . . . 19
9.8.2 Ohjausvälyksen säätö (22) . . . 19
9.9 AKKU . . . 19
9.9.1 Moottorin välityksellä lataaminen . . . 20
9.9.2 Akkulaturilla lataaminen . . . 20

9.9.3 Irrotus/asennus . . . 20
9.9.4 Puhdistus . . . 20
9.10 MOOTTORIN ILMANSUODATIN . . . 20
9.10.1 Puhdistus/vaihto - mod.: [B&S] (19) . . . 20
9.10.2 Puhdistus/vaihto - mod.: [STIGA] (18) . . . 20
9.10.3 Sytytystulpan vaihto . . . 21
9.10.4 Ilmanoton puhdistus . . . 21
9.11 VOITELU (20) . . . 21
9.12 VAROKKEET (20:D) . . . 21
10 HUOLTO JA KORJAUKSET . . . 21
11 VARASTOINTI . . . 21
12 OSTAMISTA KOSKEVAT EHDOT . . . 22
13 HUOLTOTOIMENPITEIDEN YHTEENVETOTAULUKKO . . . 22
14 OPAS HÄIRIÖIDEN TUNNISTAMISEEN . . . 23

1 JOHDANTO

Lue ohjeet huolella ennen käynnistämistä.

1.1 OPPAAN RAKENNE

Oppaaseen kuuluu kannet, sisällysluettelo, kuvien osio ja teksti.
Sisältö jakautuu lukuihin, kappaleisiin ja alakappaleisiin.
Tässä oppaassa on taulukoita, liittyvät valikoimassa oleviin eri moottoreihin (tarvittaessa). Lukemisen helpottamiseksi kannattaa merkitä tiedot, jotka liittyvät juuri sinun koneeseesi tai moottoriisi.

Kuvat

Näissä ohjeissa kuvat on numeroitu 1, 2, 3 jne.
Kuvissa olevat osat on merkitty kirjaimin A, B, C jne.
Kuvaan viitataan merkinnällä (2).
Jos halutaan viitata kuvassa 2 olevaan osaan A, merkintä on (2:A).

OTSIKOT

Näiden käyttöohjeiden otsikot on numeroitu seuraavasta esimerkistä ilmenevällä tavalla:
”2.3 TARKOITETTU KÄYTTÖ” on alaotsikko kohtaan ”2 KONEEN TUNTEMUS”, ja se on tämän otsikon alla.
Kun otsikoihin viitataan, yleensä mainitaan vain numerot, esimerkiksi ”Katso 2.3.1.”.

1.2 MERKINNÄT

VAROITUS-symboli. Jos annettuja ohjeita ei noudateta, seurauksena saattaa olla vakavia henkilö- ja/tai esinevaurioita.

PAKKOA osoittava symboli. Osoittaa pakolliset toimenpiteet.

KIELTOA osoittava symboli. Osoittaa kielletyn toimenpiteen.

HUOMIO-symboli. Osoittaa erityisen tärkeän tiedon tai syventävän tiedon.

VIITTAUS-symboli. Symbolilla viitataan tietoon. Huomiossa kerrotaan, mistä tieto löytyy.

1.3 OPPAAN SÄILYTYS

Säilytä opas hyvässä ja lukukelpoisessa kunnossa paikassa, jonka koneen käyttäjä tietää ja josta tämä saa sen helposti käsiinsä.

2 KONEEN TUNTEMINEN

Tämä kone on puutarhanhoitoväline, tarkemmin sanottuna ajoruohonleikkuri, jossa kuljettaja istuu paikoillaan ja jossa on etuleikkuri.

Koneessa on leikkuulaiteyksikköä käyttävä moottori. Leikkuulaitteen päällä on suojus. Lisäksi koneessa on voimansiirtoryhmä, joka saa koneen liikkumaan.

Koneessa on takaohjaus. Tämä ansiosta koneella voidaan kiertää helposti puut ja muut esteet. Ohjaus tapahtuu vaijerin välityksellä.

Käyttäjä kykenee ohjaamaan konetta ja käyttämään pääasiallisia säätimiä istualtaan. Koneeseen asennettujen turvalaitteiden avulla moottori ja leikkuri pysäytetään.

Koneessa on sähköinen turvajärjestelmä. Kyseinen järjestelmä keskeyttää toimet, joista saattaa syntyä virheellisiä liikkeitä.

Tarkasta turvajärjestelmän toiminta ennen jokaista käyttökertaa.

2.1 MALLIT [Gear]]

Kone on etupyörävetoinen.

Etuakselissa on mekaaninen vaihteisto viidellä portaattomalla eteenajonopeuden ja yhdellä peruutusnopeuden säädöllä.

Kääntymisen helpottamiseksi etuakseli on varustettu tasauspyörästöllä.

Eteen asennetut lisävarusteet käyvät kiilahihnojen välityksellä.

2.2 MALLIT [Hydrostatic]

Kone on kaksipyörävetoinen. Moottorin voima siirretään hydraulisesti vetäville pyörille.

Moottori käyttää öljypumppua, joka hydraulipiirin kautta pumppaa öljyn etumaisen akselin läpi.

Kääntymisen helpottamiseksi akseli on varustettu tasauspyörästöllä.

Eteen asennetut lisävarusteet käyvät kiilahihnojen välityksellä.

2.3 TARKOITETTU KÄYTTÖ

Tämä kone on suunniteltu ja valmistettu ruohonleikkausta varten.

Erityisten, valmistajan alkuperäisiksi tai erikseen hankittaviksi varusteiksi laskemien lisävarusteiden käyttäminen mahdollistaa tämän työn tekemisen eri toimintatavoilla. Kyseiset toimintatavat on näytetty tässä oppaassa tai eri lisävarusteiden mukana toimitetuissa ohjeissa.

Samalla tavoin lisävarusteiden käytön mahdollisuus (valmistajan päätöksen mukaisesti) saattaa laajentaa muiden toimintojen käyttöä kyseisten lisävarusteiden mukana toimitetuissa ohjeissa kerrottujen rajoitusten ja ehtojen puitteissa.

Konetta voi käyttää vain yksi käyttäjä kerrallaan.

Koneen vakaus heikkenee, jos siinä käytetään jotakin muuta varustetta kuin leikkuulaiteyksikköä edessä.

Konetta on käytettävä niin, että siinä on ainakin leikkuulaiteyksikkö tai jokin muu etuvaruste asennettuna.

2.3.1 Käyttäjätyypin määritteleminen

Tämä kone on tarkoitettu kuluttajien, eli ei-ammattilaisten käyttöön. Käyttäjillä voi olla vähän tai ei ollenkaan käyttökokemusta.

Tämä kone on tarkoitettu harrastuskäyttöön.

2.4 VIRHEELLINEN KÄYTTÖ

Mikä tahansa yllä mainituista käytöistä poikkeava käyttö saattaa olla vaarallista ja vahingoittaa ihmisiä ja/tai esineitä.

Virheellistä käyttöä ovat (esimerkiksi, mutta ei pelkästään):

- muiden aikuisten, lasten tai eläinten kuljettaminen koneella tai perävaunussa;
- kuormien vetäminen tai työntäminen ilman, että vartavastaista vetoa varten suunniteltua lisävarustetta käytetään;
- koneen käyttäminen epävakaissa, liukkaissa, jäisissä, kivisissä, epätasaisissa maastoissa tai vesilätäköissä tai rämeikköissä, joissa maaston koostumuksen määrittäminen ei ole mahdollista;
- terän käyttö ei-ruohoisissa maastoissa.

Koneen virheellinen käyttö mitätöi takuun ja vapauttaa valmistajan kaikesta vastuusta, jolloin käyttäjä on yksin vastuussa itselleen tai kolmansille osapuolille aiheutuneista vahingoista tai loukkaantumisista.

2.5 TURVALLISUUSMERKINNÄT

Koneella olevilla turvallisuusmerkinnöillä kerrotaan käyttäjälle koneen käytössä ja varsinkin tarkkaavaisuutta ja varovaisuutta vaativissa toimenpiteissä noudatettavista käyttäytymisohjeista.

VAROITUS. Kertoo vaarasta. Liittyy yleensä muihin merkintöihin, jotka kertovat tarkemmin, mistä vaarasta on kysymys.

Huomio! Lue käyttöohjeet huolella ennen koneen käyttämistä.

Huomio! Varo uloslentäviä esineitä. Pidä sivulliset kaukana.

Huomio! Käytä aina kuulonsuojaimia.

Varoitus! Konetta ei voi käyttää yleisillä teillä.

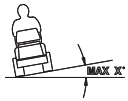

Huomio! Alkuperäislisävarusteilla varustettua konetta saa ajosuunnasta riippumatta ajaa enintään 10 astetta kaltevalla alustalla.

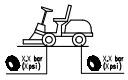

Renkaiden paine. Etiketissä on renkaiden paineen optimaaliset arvot, katso lukua "0 TEKNISTEN TIETOJEN TAULUKKO". Renkaiden oikeaoppinen paine on ehdoton edellytys onnistuneen koneen käytön kannalta.

2.5.1 Liimaetiketit (4)

Seisontajarrun lukituksen merkintä.

Voimansiirron kytkennän/vapautuksen merkintä (5:A).

Etiketin sijainti on seuraava:

- voimansiirron kytkentä-/irtikytkentävivun lähettyvillä.

Kiinnitettävän painon merkintä (4:B). Etiketin sijainti on seuraava:

- vetotangon lähettyvillä.

Varoitus! Palovammavaara (4:C). Älä koske äänenvaimentimeen.

Etiketin sijainti on seuraava:

- pakoputken lähellä;

Varoitus! Puristumisvaara (4:D). Pidä kädet ja jalat poissa runko-ohjauksesta ja vetokoukusta, kun tämä on kiinnitettynä lisävarusteeseen.

Etiketin sijainti on seuraava:

- runko-ohjauksen lähettyvillä;
- vetotangon lähettyvillä.

Rikkoontuneet tai lukemattomiksi tuhoutuneet etiketit on vaihdettava.

Pyydä uudet etiketit omasta valtuutetusta huoltoliikkeestä.

2.6 TYYPPIKILPI

Tyyppikilvessä ilmoitetaan seuraavat tiedot (katso kuva 1):

1. Valmistajan osoite
2. Konetyyppi
3. Melutaso
4. EY-yhdenmukaisuusmerkintä
5. Paino kilogrammoina
6. Moottorin käyttöteho ja -nopeus
7. Valmistusvuosi
8. Sarjanumero
9. Tuotekoodi

Kirjoita koneesi sarjanumero vartavastaiseen kohtaan, joka näkyy kuvassa (1:10).

Tuote tunnistetaan kahdesta osasta:

- Koneen tuote- ja sarjanumero:
- Moottorin sarja-, tyyppi- ja mallinumero:

Käytä tunnistenimiä aina kun asioit valtuutetun huoltokeskuksen kanssa.

Oppaan toiseksi viimeisellä sivulla on esimerkki vaatimustenmukaisuusvakuutuksesta.

2.7 PÄÄASIALLISET OSAT

Kone koostuu seuraavista pääsääntöisistä osista (katso kuva 1):

A. Runko
B. Renkaat
C. Ohjauspyörä
D. Istuin
E. Kojelauta
F. Poljinsäätimet
G. Etulisävarusteiden nostovipu
H. Konepelti
I. Moottori
L. Varokkeiden kotelo
M. Akku
N. Polttonestesäiliö
O. Kiinteät kiinnikkeet työlaitteita varten

3 TURVAOHJEET

Lue nämä ohjeet huolella. Tutustu kaikkiin säätimiin sekä koneen käyttöön.

3.1 YLEISET SUOSITUKSET

VAROITUS! Lue huolella nämä ohjeet ennen koneen käyttöä.
Tutustu ohjaimiin ja koneen oikeaoppiseen käyttöön.
Opi pysäyttämään kone ja ottamaan ohjaimet pois käytöstä nopeasti..
Varoitusten ja ohjeiden laiminlyönti saattaa johtaa sähköiskuihin, tulipaloihin ja/tai vakaviin loukkaantumisiin.
Säilytä kaikki varoitukset ja ohjeet tulevaa tarvetta varten.

Älä anna lasten tai laitetta tuntemattomien tai kokemattomien henkilöiden käyttää laitetta.
Paikalliset lait voivat määrätä laitteen käytölle vähimmäisikärajan.

Älä käytä konetta silloin, jos lähettyvillä on ihmisiä, erityisesti lapsia, tai eläimiä.

Laitetta ei tule käyttää, jos käyttäjä on väsynyt tai huonovointinen tai on nauttinut lääkeaineita, huumeita, alkoholia tai muita käyttäjän reflekseihin ja huomiokykyyn vaikuttavia aineita.

Muista, että laitteen käyttäjä on vastuussa tapaturmista tai vahingoista, jotka hän aiheuttaa muille ihmisille tai heidän omaisuudelleen.

Laitteen käyttäjän on itsensä arvioitava työalueeseen liittyvät riskit ja toimittava niiden edellyttämällä tavalla oman turvallisuutensa takaamiseksi. Noudata erityistä varovaisuutta rinteissä, epätasaisessa maastossa sekä liukkailla tai epävakailla maaperillä työskennellessäsi.

Jos haluat lainata konetta muille varmista, että käyttäjä lukee tässä oppaassa olevat käyttöohjeet.

Älä kuljeta lapsia tai muita henkilöitä koneella, sillä nämä saattavat pudota ja vahingoittua vakavasti tai vaarantaa turvallisen ajon.

Ajajan täytyy noudattaa ajo-ohjeita huolellisesti ja hänen täytyy toimia seuraavasti:

a. Keskittyminen ei saa herpaantua ja tarvittava keskittyminen tulee säilyttää työn aikana;

b. Ajajan täytyy muistaa, että rinteessä liukuvaa konetta ei saada takaisin hallintaan jarrua käyttämällä. Hallinta menetetään yleensä seuraavista syistä:
- Renkaissa ei ole pitoa;
- Nopeutta on liikaa;
- Jarrutus ei ole sopiva;
- Kone ei sovi käyttötarkoitukseen;
- Ei tunneta tarpeeksi vaikutuksia, joita maaston olosuhteilla erityisesti rinteissä saattaa olla;
- Konetta käytetään virheellisesti vetokoneena;

Koneessa on joukko mikrokytkimiä ja turvalaitteita, joita ei tule koskaan peukaloida tai poistaa. Muuten koneen takuu raukeaa eikä valmistaja ole vastuussa seurauksista. Tarkista aina ennen koneen käyttöä, että turvalaitteet toimivat.

3.2 ENNALTA TEHTÄVÄT TOIMENPITEET

- Käytä aina konetta ajaessasi kestäviä ja liukumattomia kenkiä ja pitkiä housuja.
- Älä käytä konetta paljain jaloin tai avosandaalit jalassa.
- Vältä rannekorujen, ketjujen ja liehuvien vaatteiden, kravattien ja lenkkien käyttöä.
- Sido pitkät hiukset. Käytä aina kuulonsuojaimia.
- Tarkista työalue huolella ja poista kaikki esineet, jotka kone saattaa sinkoa tai jotka saattavat vahingoittaa leikkuuyksikköä ja moottoria (kivet, oksat, rautalangat, luut jne.).

VAROITUS: VAARA! Polttoneste on erittäin syttyvää.

a. Säilytä polttoneste tarkoituksenmukaisissa säilytysastioissa;

b. Suorita polttonesteentäydennys suppilon avulla ulkotiloissa. Älä tupakoi tämän toimenpiteen aikana tai yleensäkään polttonesteen käsittelyn yhteydessä;

c. Suorita polttonestetäydennys ennen moottorin käynnistystä. Älä lisää polttonestettä tai poista korkkia silloin, kun moottori on käynnissä tai kuuma;

d. Jos polttonestettä valuu ulos, älä käynnistä moottoria, vaan vie kone kauas paikasta, johon nestettä oli valunut. Varo, ettei syttymisvaaraa synny, kunnes polttoneste on haihtunut ja bensiinihöyryt hälventyneet.

e. Sulje säiliön ja polttonestekanisterin korkit erittäin hyvin.

Vaihda vialliset äänenvaimentimet.

Tarkista kone yleisesti ennen käyttöä. Kiinnitä erityistä huomiota leikkuulaiteyksikköön ja tarkista, että leikkuuruuvit ja -laitteet eivät ole kuluneita tai vahingoittuneita.
Vaihda samanaikaisesti leikkuulaite ja kuluneet tai vahingoittuneet ruuvit, jotta vakaus säilyisi.
Mahdolliset korjaukset tulee teettää valtuutetussa huoltokeskuksessa.

Tarkista akun kunto säännöllisesti. Vaihda akku mikäli sen kotelo, kansi tai navat ovat vaurioituneet.

3.3 KÄYTÖN AIKANA

Älä käynnistä moottoria suljetuissa tiloissa, joissa voi syntyä hengenvaarallista häkää.
Käynnistystoimenpiteet on suoritettava ulkosalla tai hyvin ilmastoiduissa tiloissa.
Muista, että moottorin pakokaasut ovat myrkyllisiä.

Työskentele ainoastaan päivänvalossa tai kyllin riittävässä keinovalossa ja hyvän näkyväisyyden vallitessa.
Pidä henkilöt, lapset ja eläimet loitolla työalueelta.

Vältä märässä ruohikossa työskentelyä mahdollisuuksien mukaan. Vältä sateessa työskentelyä ja työskentelyä silloin, kun ukkonen on mahdollinen. Älä käytä konetta huonon sään vallitessa, eikä varsinkaan silloin, kun salamat saattavat iskeä.

Kytke leikkuulaite tai tehonotto pois päältä ennen moottorin käynnistämistä ja laita vaihde vapaalle.

Ole varovainen lähestyessäsi näkyvyyttä rajoittavia esteitä.

Laita seisontajarru, kun pysäköit koneen.

Konetta saa ajosuunnasta riippumatta ajaa enintään 10 astetta (17 %) kallellaan olevalla alustalla.

Muistathan, että turvallista rinnettä ei ole olemassa. Kaltevilla nurmikoilla ajaminen vaatii erityishuomiota. Toimi seuraavasti, jotta kone ei kaatuisi ja jotta sen hallintaa ei menetettäisi:

- **a.** Älä pysähdy ylä- tai alamäkeen tai lähde yllättäen uudelleen liikkeelle ylös tai alas;
- **b.** Kytke veto päälle varoen ja pidä vaihde aina kytkettynä varsinkin alamäessä;
- **c.** Nopeutta tulee vähentää rinteissä ja tiukoissa mutkissa;
- **d.** Varo monttuja, kumpareita ja piileviä vaaroja.
- **e.** Älä koskaan leikkaa poikittaissuunnassa rinteessä. Kaltevat nurmikot tulee ajaa nousu/laskusuunnassa eikä koskaan poikittain. Ole varovainen vaihtaessasi suuntaa, ja varo, että etupään pyörät eivät osu esteisiin (kivet, juuret, oksat jne.), jotka saattavat johtaa poikittaiseen liukumiseen, nurin keikahtamiseen tai koneen hallinnan menettämiseen.

Hiljennä vauhtia aina ennen suunnanvaihtoa rinteissä ja kytke aina seisontajarru päälle ennen kuin jätät koneen pysähdyksiin ja vartioimatta.

Ole erityisen varovainen jyrkänteiden, ojien ja pengerten lähellä. Kone saattaa keikahtaa nurin, jos jokin sen renkaista ylittää reunan tai jos reuna pettää.

Ole varovainen, kun työskentelet peruuttamalla. Katso taaksesi ennen peruuttamista ja peruuttamisen aikana varmistaaksesi, ettei esteitä ole.

Ole varovainen vetäessäsi kuormia tai käyttäessäsi painavia varusteita:

- **a.** Käytä vain hyväksyttyjä kiinnityskohtia vetotankoja varten;
- **b.** Käytä vain sellaisia kuormia, joiden hallinta käy helposti;
- **c.** Älä käännä äkkinäisesti. Ole tarkkana peruuttaessasi;
- **d.** Käytä vastapainoja tai painoja pyörillä, kun käyttöoppaassa niin ehdotetaan.

Kytke leikkuulaite tai virranotto pois päältä kun ylität ruohottomia alueita siirtyessäsi leikattavaa aluetta kohti ja pidä leikkuulaitetta korkeimmassa asennossa.

Varo liikennettä, kun käytät konetta tien vierellä.

VAROITUS! Konetta ei voi käyttää yleisillä teillä. Konetta tulee käyttää (tielainsäädännön mukaisesti) vain yksityisalueilla, joissa ei ole liikennettä.

Älä käytä konetta, jos suojukset ovat vahingoittuneet.

Älä laita käsiäsi tai jalkojasi pyörivien osien lähelle tai alle. Pysy kaukana poistoaukon luota.

Älä jätä konetta paikoilleen korkeaan ruohikkoon moottorin ollessa käynnissä, jotta tulipaloja ei syttyisi.

Käyttäessäsi jotakin lisävarustetta älä koskaan suuntaa poistoaukkoa vieressä oleviin henkilöihin päin.

Käytä vain koneen valmistajan hyväksymiä lisävarusteita.

Älä käytä konetta, jos lisävarusteita/ työkaluja ei ole asennettu vartavastisiin

kohtiin. Ajo ilman lisävarusteita saattaa heikentää koneen ajovakautta.

Ole varovainen käyttäessäsi keruusäkkejä ja muita lisävarusteita, sillä nämä voivat muuttaa koneen vakautta erityisesti rinteissä.

Älä muuta moottorin säätöjä tai käytä moottoria liian nopeilla kierroksilla.

Älä koske koneen osiin, jotka kuumentuvat käytön aikana. Palovammojen vaara.

Kytke leikkuulaite tai tehonotto pois päältä, laita vapaalle ja kytke seisontajarru päälle. Pysäytä moottori ja irrota avain (varmista, että kaikki liikkuvat osat ovat kokonaan pysähdyksissä):

- **a.** Aina kun jätät koneen vartioimatta tai nouset ajajan paikalta:
- **b.** Ennen kuin poistat tukoksen syyt tai puhdistat poistokuljettimen;
- **c.** Ennen koneen tarkistusta, puhdistamista tai koneella työskentelemistä.
- **d.** Vieraaseen esineeseen osumisen jälkeen. Tarkista konevauriot ja tee tarvittavat korjaukset ennen kuin käytät konetta uudelleen;

Kytke leikkuulaite tai tehonotto pois päältä ja pysäytä moottori (varmista, että kaikki liikkuvat osat ovat kokonaan pysähdyksissä):

- **a.** Ennen tankkausta:
- **b.** Aina, kun keruusäkki irrotetaan tai asetetaan uudelleen;
- **c.** ennen leikkuukorkeuden säätämistä, jos tätä toimenpidettä ei voida tehdä kuljettajan asemasta käsin.

Kytke irti leikkuulaite tai tehonotto kuljetuksen aikana ja aina silloin, kun niitä ei käytetä.

Vähennä kaasua ennen moottorin pysäyttämistä. Sulje polttoaineen syöttö työskentelyn loputtua käyttöoppaassa olevien ohjeiden mukaisesti.

Kiinnitä huomiota leikkuuosien yhdistelmään, jossa on enemmän kuin yksi leikkuulaite, sillä yksi pyörivä leikkuulaite voi saada muutkin laitteet pyörimään.

VAROITUS– Jos työn aikana tapahtuu rikkoontumisia tai vahinkoja, pysäytä moottori välittömästi ja vie kone kauemmas, jotta lisävahingoilta vältyttäisiin. Jos tapahtuu vahinkoja, joiden seurauksena ajaja tai kolmannet osapuolet vahingoittuvat, ryhdy heti ensiaputoimiin tilanteen mukaan ja ota yhteyttä lääkintäpalveluihin tarvittavia hoitoja varten. Poista huolella mahdolliset palaset, jotka vartioimattomina saattavat aiheuttaa vahinkoa tai vammoja ihmisille tai eläimille.

VAROITUS – Näissä ohjeissa annetut melu- ja tärinätason arvot vastaavat laitteen käytössä syntyviä maksimiarvoja. Epävakaan leikkauselementin käyttö, liian nopea liike ja huollon puute vaikuttavat merkittävästi melu- ja tärinäpäästöarvoihin. Näin ollen on tarpeen soveltaa ennaltaehkäiseviä toimenpiteitä, joiden tarkoituksena on poistaa mahdolliset korkeasta melusta ja tärinästä syntyvät mahdolliset vahingot; suorita laitteen huolto, käytä kuulosuojaimia, pidä taukoja työskentelyn aikana.

3.4 HUOLTO JA VARASTOINTI

VAROITUS! – Poista avain ja lue ohjeet huolellisesti ennen minkään puhdistus- tai huoltotoimenpiteen aloittamista. Käytä sopivia asusteita ja työkäsineitä kaikissa tilanteissa, joissa kädet ovat vaarassa.

VAROITUS! – Älä koskaan käytä konetta, jos siinä on kuluneita tai vaurioituneita osia. Käyttöturvallisuuden kannalta on tärkeää, että rikkoutuneet osat vaihdetaan uusiin, eikä niitä korjata. Käytä vain alkuperäisiä varaosia. Ei-alkuperäisten ja/tai huonosti asennettujen varaosien käyttäminen vaarantaa koneen turvallisuuden ja voi aiheuttaa onnettomuuksia tai henkilövahinkoja. Valmistajalla ei ole minkäänlaista vastuuta tällaisissa tapauksissa.

Kaikki säätö- ja huoltotoimenpiteet, joita ei ole kuvattu tässä ohjekirjassa, tulee suorittaa sellaisen jälleenmyyjän tai huoltokeskuksen toimesta, joka

tuntee koneen ja jolla on erityistyökalut työn oikeaoppiseen tekemiseen ja laitteen alkuperäisen turvallisuustason säilyttämiseen. Toimenpiteet, jotka tapahtuva soveltumattomissa tiloissa tai valtuuttamattomien henkilöiden toimesta johtavat takuun raukeamiseen, eikä valmistaja ole niistä vastuussa.

- Irrota avain ja tarkista mahdolliset vauriot jokaisen käyttökerran jälkeen.
- Pidä ruuvit ja mutterit hyvin kiristettyinä, jotta laitteen käyttö olisi aina turvallista. Säännölliset huoltotoimenpiteet ovat välttämättömiä laitteen turvallisuuden ja parhaan mahdollisen suorituskyvyn kannalta.
- Tarkista säännöllisesti, että leikkuulaitteen ruuvit on kunnolla kiristetty.

Käytä työkäsineitä leikkuulaitetta käsitellessäsi, kun irrotat tai asennat sen uudelleen.

Tasapainota leikkuulaite, kun sitä hiotaan. Kaikki leikkuulaitetta koskevat toimenpiteet (purku, teroitus, tasapainotus, uudelleenasennus ja/tai vaihto) ovat vaativia tehtäviä, joissa edellytetään erityisosaamista sekä erikoistyökalujen käyttöä. Turvallisuussyistä kyseiset toimenpiteet täytyy siis uskoa valtuutetulle huoltokeskukselle.

- Tarkasta säännöllisesti jarrujen toiminta. Jarrujen huolto on tärkeä, ja jarrut tulee tarvittaessa korjata.
- Tarkasta usein, ettei keruusäkissä ole liiallisia kulumia tai vaurioita.
- Vaihda ohjeita ja varoituksia sisältävät tarrat, jos ne ovat vahingoittuneet.
- Jos koneessa ei ole mekaanisia kuljetusasennon lukitussalpoja, lisävarusteet täytyy aina laittaa maahan silloin, kun kone pysäköidään, varastoidaan tai jätetään vartioimatta.
- Laita kone paikkaan, johon lapset eivät pääse.

Älä aseta polttonestettä sisältävää konetta tiloihin, joissa polttonesteen höyryt voivat syttyä liekistä, kipinästä tai erittäin kuumasta lämmönlähteestä.

- Anna moottorin jäähtyä ennen kuin asetat koneen mihin tahansa paikkaan.
- Syttymisriskin vähentämiseksi pidä moottori, pakoputken äänenvaimennin, akkukotelo ja polttonesteen varastointialue puhtaina ruohosta, lehdistä tai liiallisesta rasvasta.
- Tarkista paloriskin välttämiseksi säännöllisesti, että öljy- ja/tai polttonestevuotoja ei ole.
- Mikäli tankki joudutaan tyhjentämään, suorita tämä toimenpide aina ulkotiloissa ja moottorin ollessa kylmänä.
- Älä jätä koskaan avainta virtalukkoon tai lasten tai soveltumattomien henkilöiden ulottuville. Ota avain aina pois ennen minkään huoltotoimenpiteen tekemistä.

VAROITUS! - Akun sisältämä happo on syövyttävää. Mekaanisten vaurioiden tai liian suuren latausjännitteen seurauksena happoa saattaa vuotaa. Vältä sisäänhengittämistä ja millä tahansa kehonosalla koskettamista.

Happohöyryt vaurioittavat limakalvoja ja sisäelimiä. Käänny välittömästi lääkärin puoleen.

VAROITUS! - Älä lataa akkua liikaa. Liiallinen lataus voi saada akun räjähtämään, jolloin happoa saattaa vuotaa.

VAROITUS! – Happo vaurioittaa vakavasti työkaluja, vaatteita ja muita materiaaleja. Huuhtele hapon kanssa kosketuksiin joutunut osa välittömästi runsaalla vedellä.

Älä oikosulje akun napoja. Muodostuvat kipinät voivat aiheuttaa palovaaran.

OLE VAROVAINEN hydrauliosien kanssa. Paineistetun nesteen saattaa ulosjoutuessaan tunkeutua ihoon ja vahingoittaa sitä vakavasti. Tällöin tarvitaan lääkinnällistä hoitoa.

3.5 KULJETUS

VAROITUS! - Jos laitetta kuljetetaan kuorma-autossa tai perävaunussa, käytä tarpeeksi kestäviä, leveitä ja pitkiä ramppeja.

Lastaa laite moottori sammutettuna ilman ajaja ja ainoastaan työntämällä. Käytä

työnnössä tarpeeksi montaa henkilöä.

Sulje kuljetuksen ajaksi polttonestehana (mikäli asennettu), laske leikkuutaso tai lisävaruste alas, laita seisontajarru päälle ja kiinnitä laite hyvin kuljetusajoneuvoon vaijereiden tai ketjujen avulla.

3.6 YMPÄRISTÖNSUOJELU

- Ympäristönsuojelun tulee olla olennainen ja ensisijainen seikka koneen käytössä. Se edistää rauhallista rinnakkaiseloa ympäristömme kanssa. Vältä naapuruston häiritsemistä.
- Noudata huolella paikallisia määräyksiä, jotka koskevat pakkausten, öljyn, polttonesteen, suodattimien, huonontuneiden osien tai kaikkien muiden ympäristöön voimakkaasti vaikuttavien aineiden tai esineiden hävittämistä. Kyseisiä jätteitä ei tule hävittää kotitalousjätteiden mukana. Ne tulee lajitella ja laittaa vartavastisiin kierrätyskeskuksiin, jotka huolehtivat niiden kierrättämisestä.
- Noudata huolella paikallisia määräyksiä leikkuusta syntyneiden materiaalien hävittämisessä.
- Kun kone otetaan pois käytöstä, älä jätä sitä ympäristöön, vaan ota yhteyttä kierrätyskeskukseen voimassaolevien paikallisten määräysten mukaisesti.

4 VAKUUTA RUOHONLEIKKURISI

Ota uudelle ruohonleikkurillesi vakuutus.

Ota yhteyttä omaan vakuutusyhtiöösi.

On välttämätöntä ottaa vakuutus, johon sisältyy liikenne-, palo-, vahinko- ja varkausturva.

5 ASENNUS

Lataa akku kokonaan ennen ensimmäistä käyttökertaa.

Älä käytä konetta ennen kuin olet tehnyt osiossa “ASENNUS” kerrotut asiat.

Pakkauksesta purun ja kokoonpanon loppuunsuorittamisen tulee tapahtua tasaisella ja kestävällä pinnalla, jossa on tarpeeksi tilaa koneen ja pakkausten liikuttamiseen. Käytä aina oikeita välineitä.

5.1 ASENNUKSEEN TARVITTAVAT OSAT (3)

Toimitushetkellä koneen istuin ja ohjauspyörä ovat irrotettuina ja akku on paikoillaan, mutta irtikytkettynä.

Pakkauksessa on asennusta varten tarvittavat osat (3), jotka luetellaan seuraavassa taulukossa:

As.	N.	Kuvaus	Koko
Pussin sisältö			
A	1	Vetolevy	/
B	2	Laipparuuvi	8 x 20
C	2	Akun ruuvi	/
D	2	Akun mutteri	/
E	6	Aluslaatta	8,4 x 24 x 2,0
F	2	Aluslaatta, jossa uloke	/
G	4	Ruuvi	8 x 20
H	2	Kierrenuppi	/
I	2	Virta-avain	/
J	1	Sokka	6 x 36
K	1	Säätölevy.	16 x 38 x0,5
L	1	Säätölevy.	16 x 38 x 1,0
P	2	Ruuvi	M10 x 35
Q	2	Mutteri	M10
R	2	Grower-aluslaatat	14 x 8,2 x 2
Asennettu etuakselin puolikkaille			
M	2	Turvarenkaat	/
N	2	Aluslaatta, jossa sisälaippa	/
Kiinnitetty työlaitenostimeen			
O	2	Leikkuulaitteen kiinnike	/

5.2 KONEPELTI (5:A)

Kone on varustettu avattavalla konepellillä, jonka alla on polttonestehana, akku ja moottori.

Konepelti avataan seuraavasti:

[Gear]

1. Laita vipu (12:A; 12:B) etumaiseen asentoon.

[Hydrostatic]

1. Laita vipu (13:A) etumaiseen asentoon.
2. Nosta istuimen salpaa (7:S) ja kallista istuinta eteenpäin.
3. Avaa konepelti: ota reunasta (5:A) kiinni ja nosta.
4. Toimi päinvastaisessa järjestyksessä sulkeaksesi konepellin.

Moottorin käynnistäminen on kiellettyä, jos konepelti on auki.

5.3 AKKU

Jos haluat lisätietoja koneessa käytetystä akkutyypistä, katso ”0 TEKNISTEN TIETOJEN TAULUKKO”

HUOMIO! Akun sisällä oleva happo on syövyttävää ja sen kanssa kosketuksiin joutuminen on vahingollista.
Käsittele akkua huolella niin, että happoa ei pääse ulos.

Älä tarkista ja/tai täytä akun sisältämää nestettä.

5.3.1 Akun liittäminen (6)

Liitä akku koneen sähkölaitteistoon ruuvien ja muttereiden avulla (6:F; 6:E)

1. Kytke punainen kaapeli akun plusnapaan (+).
2. Kytke musta kaapeli akun miinusnapaan (–).

Jos kaapelit kytketään väärässä järjestyksessä, on olemassa oikosulun ja akun vaurioitumisen vaara.

Jos kaapelit kytketään vääriin napoihin, generaattori ja akku vaurioituvat.

Kiinnitä kaapelit kunnolla. Irralliset kaapelit voivat aiheuttaa palovaaran.

Moottoria ei saa koskaan käyttää ilman akkua. Generaattori ja koneen sähköjärjestelmä voivat vaurioitua vakavasti.

5.3.2 Akun lataus

Lataa akku kokonaan ennen ensimmäistä käyttökertaa

Katso akun lataustoimenpiteitä koskeva kohta 9.10.

5.4 ISTUIN (7)

Irrota salpa (7:S) ja kallista istuimen kannatinta (7:L) ylös päin.

Asenna kiinnike takareikiin (yllä) seuraavasti:

1. Asenna ulokkeelliset aluslaatat (7:F) ruuveille (7:G), varustetut aluslaatat (7:E).
2. Työnnä ulokkeellisin aluslaatoin varustetut ruuvit istuinkannattimen aukkojen läpi. Aseta kaikki aluslevyt (7:E) ja kierrä ne istuimen reikiin. Kiristä istuimen ruuvit.

Tiukkuus: 9±1,7 Nm.

Istuin vaurioituu, jos ruuveja kiristetään liikaa (yli 9±1,7 Nm).

3. Tarkasta, että istuin liikkuu kevyesti kannattimen urissa.

Asenna kiinnike etureikiin (alla) seuraavasti:

1. Asenna nupit (7:H) ruuveille (7:G).
2. Asenna aluslaatta (7:E) kullekin ruuville.
3. Laita ruuvit kannattimen uriin ja kiristä käsin.
4. Kallista istuin jälleen alas päin ja laita se haluttuun asentoon.
5. Kiristä nupit (7:H) käsin.

Nupit (7:H) ja istuin vahingoittuvat, jos työkaluja käytetään.

Istuin on lukittu. Irrota salpa (7:S) ennen istuimen madaltamista tai nostamista.

Istuin voidaan kallistaa. Jos kone pysäköidään ulos sateeseen, kallista istuin eteen, jotta istuintyyny ei kastu.

5.5 OHJAUSPYÖRÄ (8)

Ohjausakselin päittäisvälyksen minimoimiseksi voidaan asettaa säätölevyjä, joiden koot ovat 0,5 mm ja/tai 1 mm (3:K; 3:L)ohjauspyöräputken ja kannattimien väliin as. (8:A) seuraavanlaisesti.

1. Asenna ohjausakseliputki (8:B) akselille ja kiinnitä lyömällä sokkaa (8:C) sisään noin 1/3.
2. Vedä ohjauspyöräputkea ja akselia ylöspäin.
3. Tarkista, että sekä 0,5 mm:n että 1 mm:n tai molemmat levyt voidaan laittaa rakoon, joka ilmestyy kohtaan (8:A). Säätölevyjä ei saa asentaa väkisin, akselissa pitää olla hieman päittäisvälystä.
4. Vedä sokka ulos (8:C) sokan irrottimella (8:D) ja irrota ohjauspyöräputki.
5. Asenna säätölevyt kohdan 3 mukaisesti.
6. Asenna ohjausakseliputki akselille ja kiinnitä lyömällä molemmat sokat täysin sisään. Lukitse ohjauspyörän akseli.

5.6 VETOLAITE (9)

Kierrä kiinni vetolaite (9:A) taka-akselin alapuolen kahteen reikään.

Käytä ruuveja ja muttereita (9:B).

Tiukkuus: 22 Nm.

5.7 KIINTEÄT PIDIKKEET LEIKKUULAITEYKSIKÖN KIINNITTÄMISEKSI (10)

Vain oikealle puoliakselille asennus kuvaillaan. Toimi samalla tavalla vasemman puoliakselin kohdalla..

1. Poista lukkorengas (10:M) ja ulkoinen aluslevy (10:N).
2. Asenna leikkuulaiteyksikön pidike (10:O).

Aluslevyn (10:N), jossa on sisäinen läppä, täytyy aina olla kosketuksissa lukkorenkaan kanssa. Muuten vaarana on löystyminen..

3. Asenna ulkoinen aluslevy (10:N) ja lukkorengas (10:M).
4. Voitele leikkuulaiteyksikön pidikkeen rasvakuppi rasvaruiskulla, kunnes rasvaa menee puoliakselille...

5.8 RENGASPAINE

Katso rengaspaineesta tietoja kohdasta “0 TEKNISTEN TIETOJEN TAULUKKO”

5.9 LISÄVARUSTEET

Lisävarusteiden asennus selostetaan kunkin lisävarusteen mukana toimitetussa erillisessä oppaassa.

Huom.: Tässä yhteydessä leikkuulaiteyksikkö katsotaan lisävarusteeksi.

6 SÄÄTIMET

6.1 MEKAANINEN LISÄVARUSTEIDEN NOSTOPOLJIN (11:A)

Vipusäätimen avulla (11:A1) lisävarusteet voidaan saattaa työasennosta kuljetusasentoon.

- Kuljetusasento: paina poljin pohjaan ja nosta jalka, poljin pysyy pohjassa.
- Työasento: paina poljinta ja nosta jalkaa hitaasti.

Älä siirry kuljetusasentoon silloin, kun paikoillaan oleva lisävaruste on toiminnassa. Tämä koituisi kiilahihnan kohtaloksi.

6.2 JARRU-KYTKIN-SEISONTAJARRU - MAL.: [Gear] (11:B)

Jarru/kytkinpoljin. Polkimella (11:B) on kolme asentoa:

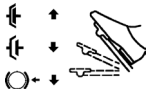

Vapautettu. Veto kytketty. Kun poljin on vapautettuna ja vaihde päällä, kone liikkuu. Jarru ei ole päällä.

Puoliväliin painettu. Veto irtikytketty. Vaihdetta voidaan vaihtaa. Jarru ei ole päällä.

Pohjaan painettu. Veto irtikytketty. Jarru on kokonaan päällä.

Älä säädä käyntinopeutta kytkinpolkimesta niin, että kone liukuu. Käytä sen sijaan sopivampaa vaihdetta.

6.3 SEISONTAJARRUN POLJIN [Hydrostatic] (11:B)

Älä koskaan paina poljinta ajon aikana.

Voimasiirron ylikuumenemisen vaara.

Polkimella (11:B) on kolme asentoa:

Vapautettu. Veto kytketty. Seisontajarru ei ole aktivoituna.

Puoliväliin painettu Veto irtikytketty. Seisontajarru ei ole aktivoituna.

Pohjaan painettu. Veto irtikytketty. Seisontajarru täysin aktivoituna mutta ei lukittuna Tätä käytetään myös hätäjarrutukseen.

6.4 SEISONTAJARRUN LUKITUSVIPU (11:C)

Lukitsee kytkin-seisontajarrupolkimen alaspainettuun asentoon. Toimintoa käytetään koneen varmistamiseen luiskissa, kuljetuksessa jne., kun moottori ei ole käynnissä.

Lukitseminen:

1. Paina poljin (11:B) täysin pohjaan.
2. Siirrä salpaa (11:C) oikealle.
3. Vapauta poljin (11:B).
4. Vapauta salpa (11:C).

Vapauttaminen:

1. Paina ja vapauta poljin (11:B).

6.5 VETOPOLJIN [Hydrostatic] (13:E)

Polkimen asento määrittää moottorin ja vetävien pyörien välisen välityssuhteen (= nopeus).

Käyttöjarru aktivoituu kun poljin vapautetaan.

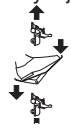

Paina poljinta eteenpäin - kone liikkuu eteenpäin.

Paina poljinta eteenpäin - kone liikkuu eteenpäin.

Paina poljinta taaksepäin - kone liikkuu taaksepäin.

Vapauta hieman poljinta - konetta jarrutetaan.

Polkimen yläsivulla on säätölevy, jota voidaan säätää kuljettajan jalalle sopivaksi.

Ellei kone pysähdy, kun poljin vapautetaan, voit käyttää vasenta poljinta (11:B) hätäjarruna.

6.6 OHJAUSPYÖRÄ (tarvittaessa).(13:H)

Ohjauspyörän korkeus voidaan säätää portaattomasti.

Löysää ohjauspylvään käsipyörä (13:D) ja nosta/laske ohjauspyörä haluttuun asentoon. Tiukenna.

Älä säädä ohjauspyörää ajon aikana.

Älä käännä ohjauspyörää kun kone seisoo paikallaan työlaite alaslaskettuna. Hydrauliikkajärjestelmän ja ohjauksen kuormitus saattaa aiheuttaa vaurioita.

6.7 KAASUN JA RIKASTIMEN SÄÄDIN (jos varusteena) (12:D; 13:C)

Säätimellä voidaan säätää moottorin käyntinopeutta ja käyttää rikastusta kylmällä käynnistettäessä.

Jos moottorin toiminta on epäsäännöllistä (moottorin kierrosluvut vaihtelevat), on mahdollista, että säädin on liian kaukana edessä niin, että rikastin on päällä. Tämä vaurioittaa moottoria, suurentaa polttonesteen kulutusta ja on vahingollista ympäristölle.

1. Rikastin - kylmän moottorin käynnistystä varten. Älä aja säädin tässä asennossa, kun moottori on lämmin.

2. Täyskaasu - tätä asentoa tulisi aina käyttää. Täyskaasuasento on noin 2 cm rikastusasennon takana.

3. Tyhjäkäynti.

Joissain malleissa on varusteena järjestelmä, sesti rikastimen asentoa kaasuttimessa moottorin käynnistyksen ja lämmityksen aikana.

6.8 VIRTALUKKO (12:C; 13:B)

Virtalukon avulla käynnistetään ja pysäytetään moottori.

Kun istuimelta poistutaan, avainta ei tule koskaan jättää asentoon 2. Palovaara, polttonestettä voi valua moottoriin kaasuttimen läpi tai akku saattaa purkautua ja vaurioitua.

Avaimen kolme asentoa:

1. Pysäytysasento - moottorin sytytysvirta katkaistu. Avain voidaan poistaa lukosta.

2. Käyntiasento

3. Käynnistysasento - kun avainta väännetään tähän asentoon, käynnistysmoottori aktivoituu. Päästä avain palautumaan ajoasentoon 2, kun moottori on käynnistynyt.

6.9 VAIHDEVIPU MAL.: [Gear] (12:B)

Vipu, jolla valitaan yksi viidestä vaihteesta (1-2-3-4-5), vapaa (N) ja peruutus (R).

Vaihdetta vaihdetaan painamalla kytkinpoljin pohjaan.

HUOM! Ennen peruutusvaihteesta muihin vaihteisiin siirtymistä ja päinvastoin varmista, että kone on pysähdyksissä. Jos vaihde ei mene päälle, vapauta kytkinpoljin ja paina poljinta uudelleen. Koeta laittaa vaihde päälle uudelleen. Älä koskaan käsittele vaihdetta väkisin.

6.10 VOIMANOTTO (12:A; 13:A)

Voimanoton kytkentä- ja irtikytkentävipu. Voimanotolla käytetään eteen asennettuja lisävarusteita.

Voimanottoa ei saa koskaan kytkeä päälle, kun eteen asennettu työlaite on kuljetusasennossa. Muuten hihnaveto vaurioituu.

1. Vipu edessä - voimanotto irtikytketty.

2. Vipu takana - voimanotto kytketty.

6.11 LEIKKUUKORKEUDEN SÄÄTÖ (13:G)

Kone on varustettu hallintavivulla, jolla ohjataan leikkuulaitteen sähkötoimista leikkuukorkeuden säätöä.

Katkaisimen ansiosta leikkuukorkeutta voidaan säätää jatkuvasti.

Leikkuulaite kytketään pistokkeeseen (13:F).

6.12 IRTIKYTKENTÄVIPU - MAL.: [Hydrostatic] (15:A)

Vipu, joka kytkee irti hydrostaattisen vaihteiston.

Irtikytkentävipu ei saa koskaan olla ulomman ja sisemmän asennon välissä. Tämä aiheuttaa voimansiirron ylikuumentumisen ja vaurioittaa voimansiirtoa.

Vivut mahdollistavat koneen siirtämisen käsin (työntämällä tai vetämällä) moottori pysäytettynä.

Kaksi asentoa ovat:

1. Vipu sisällä - vaihteisto kytketty normaalikäyttöä varten. Vivun lukittumisesta tähän asentoon kertoo klik-ääni.

2. Vipu ulkona - vaihteisto irti kytketty. Konetta voidaan siirtää käsin.

Konetta ei saa hinata pidempiä matkoja eikä suurella nopeudella. Voimansiirto voi vaurioitua.

6.13 ISTUIMEN SÄÄTÖ (15:A)

Istuin voidaan kallistaa ja se on säädettävissä pituussuunnassa.

Säädä istuin haluttuun asentoon:

- löysää nuppeja (15:A) ilman työkaluja.
- Säädä istuin haluttuun asentoon.
- Sulje nupit (15:A) käsin.

Nupit (15:A) ja istuin (15:B) vahingoittuvat, jos työkaluja käytetään.

Istuin on varustettu turvakytkimellä, joka on kytketty koneen turvajärjestelmään. Tämän vuoksi tietyt toimenpiteet, jotka voivat aiheuttaa vaaratilanteen, eivät ole mahdollisia, ellei kukaan istu istuimella (katso 7.6.2).

6.14 KONEPELTI

Jos haluat lisätietoja polttonestehanaan, akkuun ja moottoriin pääsystä, katso 5.2.

6.15 HIHNAN KIRISTYSRULLALUKITUS (16)

Kun koneeseen laitetaan lisävaruste, jota ei tarvitse moottoroida, kiristysrulla täytyy lukita seuraavasti (jos lukitusvipu on):

- Vedä kiristysrullaa ulospäin, (lähennä sitä suojakanteen).
- Lukitse kiristysrulla vääntämällä lukitusvipua myötäpäivään.

7 KÄYNNISTYS JA KÄYTTÖ

7.1 KÄYTTÖÄ KOSKEVAT VAROTOIMENPITEET

oikea määrä öljyä. Tämä on erittäin tärkeää erityisesti rinteissä ajaessasi (katso 7.4).

Varovaisuutta tarvitaan rinteillä ajettaessa: älä tee äkillisiä jarrutuksia tai lähtöjä, älä aja koneella vinottain, aja aina ylhäältä alas tai alhaalta ylös.

Laita seisontajarru, kun pysäköit koneen.

Konetta saa ajosuunnasta riippumatta ajaa enintään 10 astetta kallellaan olevalla alustalla.

Hidasta rinteissä ja tiukoissa kaarteissa, jotta kone ei kaadu etkä menetä koneen hallintaa.

Älä väännä ohjauspyörää kokonaan suurella nopeudella ajaessasi. Kone voi kaatua.

Pidä kädet ja sormet kaukana runkoohjauksesta ja istuimen kannattimesta. Puristumisvaara.

Älä aja konetta leikkuulaiteyksikön ollessa kuljetusasennossa, koska muuten voimansiirtohihna saattaa vaurioitua..

7.2 KÄYTTÖ LISÄVARUSTEIDEN KANSSA

Jos haluat käyttää laitetta lisävarusteiden kanssa, katso taulukkoa: "LISÄVARUSTEIDEN OIKEAN YHDISTELYN TAULUKKO" osiossa "0 TEKNISTEN TIETOJEN TAULUKKO"

7.3 TANKKAAMINEN

Ennen koneen tankkaamista sammuta moottori, laita seisointajarru päälle ja poista virta-avain ohjauspaneelista.

Käytä vain puhdasta lyijytöntä bensiiniä. Älä sekoita bensiiniä öljyyn.

Katso säiliön tilavuudesta tietoja kohdasta “0 TEKNISTEN TIETOJEN TAULUKKO”. Säiliön läpinäkyvyyden ansiosta taso voidaan tarkistaa helposti.

HUOM! Bensiini huononee eikä sen tule jäädä säiliöön yli 30 päiväksi.

Myös ekologisia polttonesteitä, kuten alkylaattibensiiniä, voidaan käyttää. Kyseiset bensiinit vaikuttavat vähemmän ympäristöön ja ihmisiin.

Niiden käyttöön liittyviä negatiivisia vaikutuksia ei

tiedetä. Myynnissä on kuitenkin myös alkylaattibensiinejä, joiden käytöstä ei voi antaa tarkkoja ohjeita.

Katso lisätietoja varten alkylaattibensiinin valmistajan antamia tietoja ja ohjeita.

Älä täytä polttoainesäiliötä kokonaan.

Jätä vähän tilaa (vähintään + 1 - 2 cm säiliön yläosasta) niin että bensiinin kuumentuessa tämä voi laajentua ilman, että se tulee ulos.

Pitkäaikaista säilytystä (esim. talvella) edeltävää käyttöä varten säiliöön kannattaa laittaa sen verran polttoainetta, että se riittää viimeiseen käyttöön.
Ennen koneen säilytystä polttoneste täytyy nimittäin poistaa säiliöstä (katso 11).

7.4 MOOTTORIN ÖLJYMÄÄRÄN TARKISTUS (18; 19; 19A)

Toimitettaessa moottori on täynnä öljyä.

Tarkista moottorissa olevan öljyn määrä ennen koneen käynnistämistä.

Moottorin öljyn määrän tarkistamiseksi/lisäämiseksi, katso 9.5.1.

7.5 TURVATARKASTUS

Tarkasta, että turvatarkastusten tulokset ovat seuraavan taulukon mukaiset koneen käyttöhetkellä.

Suorita turvatarkastus ennen jokaista käyttökertaa.

Konetta ei saa käyttää ellei se ole seuraavissa taulukoissa kerrotun mukainen!
Luovuta kone huoltoliikkeeseen tarkistusta ja korjausta varten.

7.5.1 Yleinen turvatarkistus

Tila	Tulos
Polttonesteputket ja -liitännät.	Ei vuotoa.
Sähköjohdot.	Eristeet ehjiä. Ei mekaanisia vaurioita.
Pakojärjestelmä.	Ei vuotoa liitoksissa. Kaikki ruuvit tiukalla.
Öljypiiri	Ei vuotoa. Ei vaurioita.
Aja koneella eteen-/taaksepäin ja vapauta vetokäyttöjarrupoljin.	Koneen pitää pysähtyä.
Koeajo	Ei epänormaalia tärinää. Ei epänormaalia melua.

7.5.2 Sähköiset turvatarkistukset

Tila	Toiminta	Tulos
Kytkin-jarrupoljin ei painettuna. Voimanotto ei aktivoituna.	Yritä käynnistää.	Moottori ei käynnisty.
Kytkin-jarrupoljin on painettuna. Voimanotto aktivoituna.	Kuljettaja nousee ylös istuimelta.	Moottori ei käynnisty.
Moottori käynnissä. Voimanotto aktivoituna.	Kuljettaja nousee ylös istuimelta.	Moottorin tulee pysähtyä.
Moottori käynnissä.	Poista 20 A:n varoke (1:L).	Moottorin tulee pysähtyä.

7.6 KÄYNNISTYS/TYÖ

Konetta käytettäessä konepellin täytyy olla kiinni ja lukittuna.

Käytä aina täyttä kaasua koneen käyttöhetkellä.

Kun käynnistät konetta, odota 2 sekuntia käynnistysasennossa ennen kuin käynnistät moottorin.

1. Avaa polttonestehana (16).
2. Tarkasta, että sytytysjohtimet on kytketty sytytystulppiin.
3. Tarkasta, että tehonotto on irtikytketty (12:A; 13:A).
4. Älä pidä jalkaa käyttö-vetojarrupolkimella.

Malli 2WD:

Kylmäkäynnistys

1. Kytke voimansiirto (14:A).
2. Käytä seisontajarrua (11:B).
3. Sulje ilma (jos varusteena).(12:D; 13:C).
4. Väännä virta-avainta ja käynnistä.
5. Kun moottori on käynnissä, saata kaasu asteittain maksimikohtaan.

Ennen koneen käyttöä odota muutama minuutti, jotta öljy voisi kuumentua.

Lämmin käynnistys

1. Kytke voimansiirto (14:A).
2. Käytä seisontajarrua (11:B).
3. Laita säädin täyskaasun kohtaan (12:D; 13:C).
4. Väännä virta-avainta ja käynnistä.

Jatkaaksesi tutustu ohjeisiin kappaleessa 7.7.1.

7.6.1 Käyttö

Vain mal.: [Gear]

- Laita vaihde päälle vivulla (12:B)

1. Paina poljin (11:B) täysin pohjaan ja vapauta se.
2. Käytä poljinta (13:E) saadaksesi koneen liikkumaan.
3. Mene työalueelle.
4. Jos lisävarusteita on asennettu eteen, käytä tehonottoa (12:A, 13:A).
5. Aloita työskentely.

7.7 PYSÄYTTÄMINEN

Toimi seuraavasti koneen pysäyttämiseksi:

1. Kytke tehonotto irti (12:A, 13:A).
2. Käytä seisontajarrua (11:B).
3. Anna moottorin käydä tyhjäkäynnillä 1–2 minuuttia.
4. Pysäytä moottori kääntämällä virta-avain pysäytysasentoon.
5. Sulje polttonesteen hana. Erityisen tärkeää, jos konetta kuljetetaan esim. perävaunussa.

Jos kone jätetään ilman valvontaa, irrota sytytysjohto ja poista virta-avain virtalukosta.

Moottori voi olla erittäin kuuma heti pysäytyksen jälkeen. Älä koske äänenvaimentimeen, moottoriin tai jäähdytysripoihin. Palovammojen vaara.

7.8 PUHDISTUS

Palovaaran vähentämiseksi moottori, äänenvaimennin, akku ja polttonestesäiliö tulisi pitää puhtaina ruohosta, lehdistä ja öljystä.

Palovaaran vähentämiseksi tarkasta säännöllisesti, ettei missään ole öljy- ja/tai polttonestevuotoja.

Älä käytä painepesuria. Paineistettu vesisuihku voi tuhota akselitiivisteet, sähkökomponentit taihydrauliikkaventtiilit.

Puhdista kone jokaisen käyttökerran jälkeen. Noudata seuraavia ohjeita puhdistuksessa:

- Älä ruiskuta vettä suoraan moottoriin.
- Puhdista moottori harjalla ja/tai paineilmalla.
- Puhdista moottorin jäähdytysilma-aukko.
- Vedellä puhdistuksen jälkeen käynnistä kone ja leikkuulaiteyksikkö poistaaksesi veden, joka muuten saattaa kulkeutua laakereihin ja saada aikaan vahinkoa.

8 LISÄVARUSTEEN KÄYTTÖ

Tarkista, että leikattavalla nurmialueella ei ole vieraita esineitä, kuten kiviä.

8.1 LEIKKUUKORKEUS

Leikkaa kolmannesosa ruohon korkeudesta parhaiden tulosten saavuttamiseksi. Katso kuva 23.

Jos ruoho on pitkää ja sitä pitää leikata paljon, leikkaa kaksi kertaa ja käytä kullakin kerralla eri leikkuukorkeutta.

Älä käytä pienintä leikkuukorkeutta, jos pinta on epätasainen.

Muuten leikkuulaitteet saattavat vahingoittua pintaa koskiessaan ja ne voivat irrottaa osan nurmikon pinnasta.

8.2 LEIKKUUOHJEITA

Saavutat parhaan leikkaustuloksen seuraavia ohjeita noudattamalla:

- Leikkaa ruoho usein.
- Käytä moottoria täysillä kierroksilla.
- Nurmikko ei saa olla märkää.
- Käytä teräviä laitteita.
- Pidä leikkuulaiteyksikön sisäosa puhtaana.

9 HUOLTO

9.1 TUKIOHJELMA

Jotta kone voitaisiin aina pitää hyvässä kunnossa tämän luotettavuuden, toimintaturvallisuuden ja ympäristövastuullisuuden kannalta, STIGA SpA tukiohjelmaa tulee aina noudattaa.

Tämän ohjelman toimintakohdat on kuvailtu liitteenä olevassa STIGA SpA huolto-oppaassa.

Perushuolto on aina valtuutetun huoltoliikkeen tehtävä.

Ensimmäinen tarkistus ja keskivälin tarkistus tulee tehdä valtuutetussa huoltoliikkeessä, mutta myös käyttäjä voi niistä huolehtia.

Toimenpiteet on kerrottu lehtisessä ja kuvailtu luvussa “7 KÄYNNISTYS JA KÄYTTÖ”, sekä tässä alla.

Valtuutetun huoltoliikkeen tekemät tarkistukset takaavat sen, että työ on ammattimaista ja varaosat alkuperäisiä.

Lehtiseen merkitään leima jokaisen, valtuutetun huoltoliikeen tekemän perushuollon ja keskivälin huollon aikana. Lehtinen, jossa on nämä leimat, lisää käytetyn koneen arvoa.

9.2 VALMISTELU

Kaikki huoltotyöt pitää suorittaa kone paikallaan ja moottori pysäytettynä.

Estä koneen siirtyminen kiristämällä seisontajarru.

Pysäytä moottori.

Estä moottorin tahaton käynnistys irrottamalla sytytysjohdin ja poistamalla avain lukosta.

9.3 HUOLTOTAULUKKO

Katso lukua " 13 HUOLTOTOIMENPITEIDEN YHTEENVETOTAULUKKO". Taulukon tarkoitus on auttaa pitämään kone tehokkaana ja turvallisena. Siinä kerrotaan pääasialliset toimenpiteet ja niiden aikataulu. Toimenpide pitää suorittaa ensin täyttyvän kohdalla.

Vaihda öljy useammin, jos moottoria kuormitetaan paljon tai jos ympäristön lämpötila on korkea.

9.4 RENGASPAINE

Säädä rengaspaineet arvoihin, jotka on kerrottu kappaleessa “0 TEKNISTEN TIETOJEN TAULUKKO”.

9.5 MOOTTORIN ÖLJYN LISÄÄMINEN/ VAIHTO

Katso tätä huoltotoimenpidettä varten myös koneen kanssa toimitettu moottorin opas.

9.5.1 Tarkistus/ lisääminen (18; 19; 19A)

Tarkista öljyn määrä ennen kutakin käyttökertaa. Tarkistusta varten koneen täytyy olla tasaisella alustalla.

Pyyhi puhtaaksi öljynmittapuikon ympäristö. Löysää ja vedä öljynmittapuikko ulos. Pyyhi öljynmittapuikko puhtaaksi.

(18; 19) Paina öljynmittapuikko täysin sisään ja kierrä kiinni.
Löysää ja vedä öljynmittapuikko uudelleen ulos. Lue öljyn taso.

(19A) Paina öljymittapuikko täysin sisään, mutta älä kierrä kiinni.
Ota puikko uudelleen ulos. Lue öljyn taso.

Lisää öljyä, jos sen taso on ”FULL”-merkinnän alapuolella (18; 19; 19A).

Öljytaso ei saa koskaan olla ”FULL”-merkinnän yläpuolella. Se voi aiheuttaa moottorin ylikuumentumisen. Jos öljytaso on ”FULL”-merkin yläpuolella, öljyä pitää laskea ulos kunnes öljytaso on oikea.

Vaihda öljy useammin, jos moottoria kuormitetaan paljon tai jos ympäristön lämpötila on korkea.

9.5.2 aihto/täyttö (21).

Katso tietoja toimenpiteiden aikataulusta luvusta 13.

Käytettävää öljytyyppiä varten katso kappale “0 TEKNISTEN TIETOJEN TAULUKKO”.

Käytä lisäaineetonta öljyä.

Vaihda öljy moottorin ollessa lämmin.

Moottoriöljy voisi olla hyvin kuumaa, jos se otetaan pois välittömästi sen jälkeen, kun moottori on sammutettu. Anna moottorin jäähtyä muutaman minuutin verran ennen kuin poistat öljyn.

Toimi seuraavasti:

1. Aja kone tasaiselle alustalle.
2. Käytä seisontajarrua.
3. Avaa konepelti.
4. Purista yhteen öljyntyhjennysletkun kiristin

(21:A). Käytä esim. siirtoleukapihtejä.
5. Siirrä kiristintä 3–4 cm ylöspäin letkulla ja vedä tulppa irti (21:B).
6. Kerää öljy astiaan.

HUOM! Varo päästämästä öljyä kiilahihnoille.

7. Toimita öljy keräyspisteeseen.
8. Asenna tyhjennystulppa paikalleen ja siirrä kiristin takaisin tulpan kohdalle.
9. Siivoa pois valunut öljy.
10. Irrota öljynmittapuikko ja täytä uutta öljyä. Katso öljyn määrästä tietoja kohdasta ”0 TEKNISTEN TIETOJEN TAULUKKO”.
11. Kun olet täyttänyt öljyn, käynnistä moottori ja anna sen käydä tyhjäkäynnillä 30 sekunnin ajan.
12. Tarkasta esiintyykö öljyvuotoja.
13. Pysäytä moottori. Odota 30 sekuntia ja tarkasta öljytaso, katso 9.5.1.

9.5.3 Öljynsuodattimen vaihto (jos kuuluu varustuksiin)

Katso tätä huoltoa varten myös koneen kanssa toimitettua moottorin opasta.

Katso tietoja toimenpiteiden aikataulusta luvusta 13.

Käänny huoltoasioissa valtuutetun huoltokeskuksen puoleen.

Laske ulos moottoriöljy ja asenna tyhjennystulppa takaisin paikalleen yllä kuvatun mukaisesti. Vaihda sitten öljynsuodatin seuraavasti:

- puhdista suodattimen ympäristö ja irrota suodatin.
- Sivele öljyä uuden suodattimen tiivisteeseen.
- Asenna suodatin. Kierrä suodatinta paikalleen niin, että tiiviste koskettaa moottoria. Kiristä vielä 1/2-3/4-kierrosta.
- Jatka kohdasta 7, kappaleen 9.5.2 mukaisesti.

9.6 POLTTOAINESUODATTIMEN VAIHTO (18:A; 19:A; 19A:A)

Katso tätä huoltoa varten myös koneen kanssa toimitettua moottorin opasta.

Katso tietoja toimenpiteiden aikataulusta luvusta 13.

Tarkasta uuden polttonesteensuodattimen asennuksen jälkeen, ettei mistään vuoda polttonestettä.

9.7 HIHNAVOIMANSIIRTOJEN TARKISTUS

Tarkista, että kaikki hihnat ovat ehjiä.

Katso tietoja toimenpiteiden aikataulusta luvusta 13.

9.8 OHJAUSPYÖRÄ

Katso tietoja toimenpiteiden aikataulusta luvusta 13.

9.8.1 Tarkistukset

Väännä ohjauspyörää kevyesti oikealle ja vasemmalle koneen ollessa pysähdyksissä.
Välyksiä ei tule olla.

9.8.2 Ohjausvälyksen säätö (22)

Säädä ohjausvaijeri tarvittaessa seuraavasti:
1. Kiristä ohjausvaijeria kiristämällä mutteria (22:A).

Johdon kiertymisen estämiseksi pidä ruuvipäät hyvin paikoillaan (22:B) säädön aikana. Käytä avainta tai muuta samanlaista säädettävää työkalua ja laita se vartavastaiseen kohtaan ruuveille vaijerin päihin.

2. Säädä mutteria, kunnes kaikki välykset on poistettu.

Älä kiristä ohjausvaijeria liikaa. Muuten ohjaus muuttuu jäykäksi ja vaijerin kuluminen lisääntyy.

9.9 AKKU

Jos haluat lisätietoja koneessa käytetystä akkutyypistä, katso ”0 TEKNISTEN TIETOJEN TAULUKKO”

VAROITUS! Akun sisällä oleva happo on syövyttävää ja sen kanssa kosketuksiin joutuminen on vahingollista. Käsittele akkua huolella niin, että happoa ei pääse ulos.

Silmiin tai iholle päästessään akkuhap-

po voi aiheuttaa vakavia vammoja. Jos happoa joutuu iholle, huuhtele välittömästi runsaalla vedellä ja ota yhteys lääkäriin.

Akkunestettä ei tule tarkistaa tai lisätä.

Ainut tarvittava huoltotoirmenpide on akun lataaminen, esimerkiksi pitkän varastointijakson päätteeksi.

Akku voidaan ladata:

- moottorin välityksellä
- akkulaturin välityksellä.

9.9.1 Moottorin välityksellä lataaminen

Tämä tapa on mahdollinen vain silloin, kun akulla on jo vähäinen lataus, jonka ansiosta käynnistäminen on mahdollista.

- Uuden akun tapauksessa johdot täytyy liittää akkuun.
- Vie kone ulos.
- Käynnistä moottori tämän käyttöohjeen ohjeiden mukaan.
- Anna moottorin käydä keskeytyksettä 45 minuutin ajan (tarvittava aika akun täysin lataamiseen).
- Pysäytä moottori.

9.9.2 Akkulaturilla lataaminen

Käytä jatkuvajännitteistä akkulaturia. Vakiomallisen akkulaturin käyttäminen saattaa vaurioittaa konetta.
Jos haluat lisätietoja, käänny oman luottojälleenmyyjäsi puoleen.

Ennen akkulaturin liittämistä irrota akku sähköjärjestelmästä.

9.9.3 Irrotus/asennus

Akku on asennettu konepellin alle.

Irrotuksen/asennuksen yhteydessä on noudatettava seuraavia ohjeita:

1. irrotuksen aikana. Irrota ensin musta kaapeli akun miinusnavasta (-). Irrota sitten punainen kaapeli akun plusnavasta (+).
2. Asennus: Kytke ensin punainen kaapeli akun plusnapaan (+). Kytke sitten musta kaapeli akun miinusnapaan (–).

Jos kaapelit irrotetaan/kytketään väärässä järjestyksessä, on olemassa oikosulun ja akun vaurioitumisen vaara. Jos kaapelit kytketään vääriin napoihin, generaattori ja akku vaurioituvat.
Kiinnitä kaapelit kunnolla. Irralliset kaapelit voivat aiheuttaa palovaaran.
Moottoria ei saa koskaan käyttää ilman akkua. Generaattori ja koneen sähköjärjestelmä voivat vaurioitua vakavasti.

9.9.4 Puhdistus

Puhdista hapettuneet akunnavat.

Puhdista akunnavat terästharjalla ja rasvaa ne.

9.10 MOOTTORIN ILMANSUODATIN

Katso tietoja toimenpiteiden aikataulusta luvusta 13.

Katso tätä huoltotoimenpidettä varten myös koneen kanssa toimitettu moottorin opas.

HUOM! Puhdista/uusi suodattimet useammin, jos konetta käytetään pölyisissä olosuhteissa

9.10.1 Puhdistus/vaihto - mod.: [B&S] (19)

Irrota/asenna ilmansuodatin seuraavasti:

1. Puhdista huolella ilmansuodatinkotelon (19:C) ympäristö.
2. Irrota ilmansuodatinkotelo irrottamalla kaksi ruuvia.
3. Irrota paperisuodatin (19:D). Varo, ettei likaa pääse kaasuttimeen. Puhdista ilmansuodatinkotelo.
4. Puhdista paperisuodatin naputtamalla sitä kevyesti tasaista pintaa vasten Jos suodatin on erittäin likainen, vaihda suodatin.
5. Asenna päinvastaisessa järjestyksessä.

Paineilmaa tai petrolipohjaisia liuotinaineita, kuten valopetrolia, ei saa käyttää paperisuodattimen puhdistamiseen. Ne tuhoavat suodattimen.

Paperisuodatinta ei saa öljytä.

9.10.2 Puhdistus/vaihto - mod.: [STIGA] (18)

Irrota/asenna ilmansuodatin seuraavasti.

1. Puhdista huolella ilmansuodatinkotelon ympäristö.
2. Irrota ilmansuodattimen kansi (18:A) irrottamalla kaksi kiristintä.

3. Irrota suodatin (18:D; 18:E). Esisuodatin on asennettu ilmansuodattimen päälle. Varo, ettei likaa pääse kaasuttimeen. Puhdista ilmansuodatinkotelo.
4. Puhdista paperisuodatin naputtamalla sitä kevyesti tasaista pintaa vasten Jos suodatin on erittäin likainen, vaihda suodatin.
5. Puhdista esisuodatin. Jos suodatin on erittäin likainen, vaihda suodatin.
6. Asenna päinvastaisessa järjestyksessä.

9.10.3 Sytytystulpan vaihto

Katso tietoja toimenpiteiden aikataulusta luvusta 13.

Pyyhi sytytystulpan ympäristö puhtaaksi ennen sen irrotusta.

Sytytystulppatyyppiä ja elektrodien etäisyyttä varten katso kappale“0 TEKNISTEN TIETOJEN TAULUKKO”.

9.10.4 Ilmanoton puhdistus

Katso tietoja toimenpiteiden aikataulusta luvusta 13.

Katso kuva (18:B; 19:B; 19A:B).

Moottori on ilmajäähdytteinen.

Jäähdytysjärjestelmän tukkeutuminen vaurioittaa moottoria.

Perushuollon yhteydessä suoritetaan täydellisempi jäähdytysjärjestelmän puhdistus.

9.11 VOITELU (20)

Katso tietoja toimenpiteiden aikataulusta luvusta 13.

Tila	Toiminta	Kuva
Pyörien laakerit	3 rasvanippaa.	(20:A)
Käytä rasvapuristinta, täytä yleisrasvalla.	Käytä yleisrasvaa.	(20:B)
Ohjauksen jousi	Käytä yleisrasvaa.	(20:C)

9.12 VAROKKEET (20:D)

Ongelma	Varoke
Jos eteen tulee sähköongelmia, tarkista/vaihda varoke. Jos ongelma ei ratkea, ota yhteyttä valtuutettuun huoltoliikkeeseen korjausta varten.	(20:D)

10 HUOLTO JA KORJAUKSET

Tässä oppaassa annetaan kaikki tarvittavat ohjeet koneen käyttöä ja käyttäjän tekemää oikeaoppista perushuoltoa varten.

Kaikki säätö- ja huoltotoimenpiteet, joita ei ole kuvattu tässä oppaassa, tulee suorittaa sellaisen jälleenmyyjän tai huoltokeskuksen toimesta, joka tuntee koneen ja jolla on erityistyökalut niin, että työ suoritetaan oikein ja koneen alkuperäinen turvallisuustaso säilytetään.

Ennen huoltotoimenpiteitä:

a. Aja kone tasaiselle alustalle.
b. Käytä seisontajarrua.(11:B)
c. Pysäytä moottori.
d. Irrota avain.

Valtuutetut huoltoliikkeet tekevät takuun piiriin kuuluvat korjaukset ja huollot.

Liikkeissä käytetään vain alkuperäisvaraosia.

STIGA SpA-alkuperäisvaraosat ja -tarvikkeet on suunniteltu erityisesti STIGA SpA-koneita varten.
Huomaa, että STIGA SpA ei ole tarkastanut eikä hyväksynyt ei alkuperäisiä varaosia ja tarvikkeita.

Ei-alkuperäisten varaosien ja tarvikkeiden käyttö voi vaikuttaa heikentävästi koneen toimintaan ja turvallisuuteen.
STIGA SpA ei vastaa näiden tuotteiden käytöstä aiheutuneista vaurioista.
Alkuperäisiä varaosia saa huoltoliikkeistä ja valtuutetuilta jälleenmyyjiltä.

Suosittelemme, että viet koneen kerran vuodessa valtuutettuun huoltoliikkeeseen huoltoa ja turvalaitteiden tarkistusta varten.

11 VARASTOINTI

1. Tyhjennä polttoneste säiliöstä:
   - Käynnistä koneen moottori ja anna koneen käydä, kunnes se pysähtyy.

2. Vaihda öljy silloin, kun moottori on vielä lämmin.
3. Puhdista koko kone. On erityisen tärkeää puhdistaa leikkuulaiteyksikön alapuoli.
4. Jos maalipinta on vaurioitunut, korjaa sitä ehkäistäksesi ruostumisen.
5. Laita kone katettuun ja kuivaan tilaan.

Sähkökäynnistimellä varustettuja koneita varten:
Jos varastointilämpötila on oikeaoppinen riittää, kun akku ladataan neljän kuukauden välein.

Ennen varastoimista koneen akku täytyy ladata.
Akku vaurioituu pahoin, jos se varastoidaan tyhjänä.

12 OSTAMISTA KOSKEVAT EHDOT

Takuu kattaa kaikki materiaali- ja valmistusvirheet.
Käyttäjän täytyy noudattaa huolella mukana toimitetuissa asiakirjoissa annettuja ohjeita.
Takuu ei kata vahinkoja, jotka johtuvat seuraavista:

- Mukana toimitettuihin asiakirjoihin tutustumisen laiminlyönti.
- Huolimattomuus.
- Virheelliset tai ei-sallitut käytöt ja asennukset.
- Ei-alkuperäisten varaosien käyttö.
- STIGA SpA:n hyväksymättömien tai toimittamattomien varusteiden käyttö.

Takuu ei kata seuraavia:

- Kuluvien osien kuten lumiruuvien yms. normaali kuluminen.
- Normaali kuluminen.
- Moottori. Moottorin valmistajan takuut kattavat ne määriteltyjen ehtojen mukaisesti.

Kansalliset lait suojaavat ostajaa. Tämä takuu ei rajoita mitenkään ostajan omien kansallisten lakien antamia oikeuksia.

13 HUOLTOTOIMENPITEIDEN YHTEENVETOTAULUKKO

Toimenpide	**Tiheys käyttötunteja/kalenterikuukausia**		**Kohta / viitekuva**
	Ensimmäinen kerta	**Sen jälkeen**	
KONE			
Kaikkien kiinnitysosien tarkistus	-	Ennen jokaista käyttökertaa	-
Turvallisuustarkistukset/ohjainten tarkistukset	-	Ennen jokaista käyttökertaa	-

Toimenpide	**Tiheys käyttötunteja/kalenterikuukausia**		**Kohta / viitekuva**
Rengaspaineiden tarkistus	-	Ennen jokaista käyttökertaa	-
Yleinen puhdistus ja tarkistus	-	Jokaisen käyttökerran jälkeen	-
Yleinen voitelu	-	50 tuntia ja jokaisen pesukerran jälkeen	9.11
Voimansiirtohihnojen kulumisen tarkistus	5 tuntia	50 tuntia	9.7
Ohjauksen tarkistus/korjaus	5 tuntia	100 tuntia	9.8
Akun lataus	-	Ennen varastoimista. Koneissa, joissa on sähkökäynnistin. Lataa 4 kuukauden välein	9.9
Akun napojen puhdistus	-	Jos on oksidia	9.9.4
MOOTTORI / VOIMANSIIRTO (yleinen)			
Moottoriöljyn tarkistus/täyttö	-	Ennen jokaista käyttökertaa	9.5.1
Moottoriöljyn vaihto/täyttö	5 tuntia	50 tuntia/12 kuukautta	9.5.2(1)
Suodattimen vaihto	-	100 tuntia	9.5.3
Polttoainesuodattimen vaihto	5 tuntia	12 kuukautta	9.6
Tulppien vaihto	-	200 tuntia	9.10.3
Ilmanoton puhdistus	-	50 tuntia	9.10.4
Moottorin malli B&S			
Paperisen ilmansuodattimen puhdistus/ vaihto	-	100 tuntia	9.10.1 (2)
Moottorin malli STIGA			
Ilman esisuodattimen (vaahto) puhdistus/ vaihto	-	25 tuntia	9.10.2 (2)
Paperisen ilmansuodattimen puhdistus/ vaihto	-	100 tuntia	9.10.2 (2)
(1)Vaihda öljy useammin, jos moottoria kuormitetaan paljon tai jos ympäristön lämpötila on korkea.			
(2) Puhdista useammin erityisen vaikeissa työolosuhteissa tai siinä tapauksessa, että ilmassa on jäämiä.			

14 OPAS HÄIRIÖIDEN TUNNISTAMISEEN

Häiriö	**Todennäköinen syy**	**Korjaustoimenpide**
1. Käynnistysmoottori ei pyöri. Kun virta-avain on käynnistysasennossa, käynnistysmoottori pyörii, mutta moottori ei käynnisty.	Akun lataus ei ole riittävä.	Lataa akku.
	Akku on huonosti liitetty.	Tarkista liitännät
	Sulake 20A on palanut	Vaihda sulake

Häiriö	Todennäköinen syy	Korjaustoimenpide
2. Käynnistysmoottori pyörii, mutta moottori ei käynnisty. Kun virta-avain on käynnistasennossa, käynnistysmoottori pyörii, mutta moottori ei käynnisty.	Polttonestehana on kiinni.	Avaa polttonestehana.
	Bensiiniä ei virtaa.	- Tarkista säiliön taso. - Tarkista polttoainesuodatin.
	Vika sytytyksessä.	- Tarkista, että tulpan kupu on kunnolla kiinni. - Tarkista elektrodien puhtaus ja oikea etäisyys.
3. Vaikea käynnistys tai moottori toimii virheellisesti.	Kaasutusongelmia.	Puhdista ilmansuodatin tai vaihda se.
4. Moottorin teho laskee leikkuun aikana.	Etenemisnopeus on suuri suhteessa leikkuukorkeuteen.	Vähennä etenemisnopeutta ja/tai lisää leikkuukorkeutta.
5. Moottori pysähtyy ilman näkyvää syytä.	- Polttoaine on loppu. - Koeta käynnistää moottori uudelleen.	Tankkaa säiliö täyteen (jos vika jatkuu, käänny valtuutetun huoltokeskuksen puoleen).
6. Epätasainen leikkuujälki.		Tarkasta rengaspaineet.
	Leikkuulaitteet eivät ole tarpeeksi teräviä.	Käänny valtuutetun huoltokeskuksen puoleen.
	Etenemisnopeus on suuri suhteessa leikattavan ruohon korkeuteen.	Vähennä etenemisnopeutta ja/tai lisää leikkuukorkeutta.
	Leikkuulaiteyksikkö on täynnä ruohoa.	- Odota, että nurmikko kuivuu. - Puhdista leikkuulaiteyksikkö.
7. Epätavallinen värinä käytön aikana.	- Leikkuulaitteet ovat epätasapainossa. - Leikkuulaitteet ovat löystyneet. - löystyneet osat. - mahdolliset vauriot.	Käänny valtuutetun huoltokeskuksen puoleen tarkistuksia, vaihtoja tai korjauksia varten.
8. Kone ei liiku kun moottori on käynnissä ja kun vetopoljinta painetaan.	Voimansiirron irtikytkentävipu on irtikytketyssä asennossa.	Kytke voimansiirto.
Jos jokin seuraavista vioista ilmenee, uusi kyseinen sulake (22).		
9. Moottori ei käynnisty tai se pysähtyy heti käynnistymisen jälkeen. Akku on täyteen varattu.	Sulake 10A on viallinen.	Vaihda sulake 10A.
10. Sähkötoiminen leikkuukorkeuden säätö ei toimi.	Sulake 20A on viallinen.	Vaihda sulake 20A.
11. Sähkölaitteet eivät toimi. Akku on täyteen varattu.	Sulake 30A on viallinen.	Vaihda sulake 30A.

Jos ongelmat jatkuvat yllä kerrottujen toimenpiteiden jälkeen, ota yhteyttä jälleenmyyjään.

Varoitus! Älä koskaan koeta tehdä vaativia korjauksia ilman tarvittavia teknisiä tietoja. Jokainen huonosti tehty toimenpide johtaa takuun umpeutumiseen ja vapauttaa valmistajan kaikesta vastuusta.

DICHIARAZIONE CE DI CONFORMITÁ (Istruzioni Originali)

(Direttiva Macchine 2006/42/CE, Allegato II, parte A)

1. **La Società**: STIGA S.p.A. – Via del Lavoro, 6 – 31033 Castelfranco Veneto (TV) – Italy

2. Dichiara sotto la propria responsabilità, che la macchina: Tosaerba con conducente a bordo seduto / taglio erba

   a) Tipo / Modello Base — V301, V302

   b) Mese/Anno di costruzione

   c) Matricola

   d) Motore a scoppio

3. É conforme alle specifiche delle direttive:

   - MD: 2006/42/EC
     e) Ente Certificatore: /
     f) Esame CE del tipo: /

   - OND: 2000/14/EC, ANNEX VI - 2005/88/EC
     D. Lgs. 262/2002, ANNEX VI, proc. 1 (Italy)
     e) Ente Certificatore: N°0197-TÜV Rheinland LGA Products GmbH
     Tillystrasse 2, 90431 Nürnberg – Germany

   - EMCD: 2014/30/EU
   - RoHS II: 2011/65/EU - 2015/863/EU

4. Riferimento alle Norme armonizzate:

   EN ISO 5395-1:2013+A1:2018
   EN ISO 5395-3:2013+A1:2017+A2:2018
   EN 55012:2007+A1:2009
   EN ISO 14982:2009
   EN 50581:2012

   g) Livello di potenza sonora misurato 99,5 dB(A)
   h) Livello di potenza sonora garantito 100 dB(A)
   i) Ampiezza di taglio 85, 95 cm

   n) Persona autorizzata a costituire il Fascicolo Tecnico:
   STIGA S.p.A.
   Via del Lavoro, 6
   31033 Castelfranco Veneto (TV)- Italia

   o) Castelfranco V.to, 01.09.2019

   CEO Stiga Group
   Sean Robinson

EXAMPLE

FR (Traduction de la notice originale)

Déclaration CE de Conformité
(Directive Machines 2006/42/CE, Annexe II, partie A)
1. La Société
2. Déclare sous sa propre responsabilité que la machine : Tondeuse à gazon à conducteur assis/ coupe du gazon
a) Type / Modèle de Base
b) Mois / Année de construction
c) Série
d) Moteur: moteur essence
3. Est conforme aux prescriptions des directives :
e) Organisme de certification
f) Examen CE du Type
4. Renvoi aux Normes harmonisées
g) Niveau de puissance sonore mesuré
h) Niveau de puissance sonore garanti
i) Largeur de coupe
n) Personne habilitée à établir le Dossier Technique :
o) Lieu et Date

EN (Translation of the original instruction)

EC Declaration of Conformity
(Machine Directive 2006/42/EC, Annex II, part A)
1. The Company
2. Herby declares under its own responsibility that the machine: ride-on lawnmower with seated operator/ Grass cutting
a) Type / Base Model
b) Month / Year of manufacture
c) Serial number
d) Motor: petrol
3. Conforms to directive specifications:
e) Certifying body
f) EC examination of Type
4. Reference to harmonised Standards
g) Sound power level measured
h) Sound power level guaranteed
i) Range of cut
n) Person authorised to create the Technical Folder:
o) Place and Date

DE (Übersetzung der Originalbetriebsanleitung)

EG-Konformitätserklärung
(Maschinenrichtlinie 2006/42/EG, Anhang II, Teil A)
1. Die Gesellschaft
2. Erklärt auf eigene Verantwortung, dass die Maschine: Aufsitzmäher / Rasenschnitt
a) Typ / Basismodell
b) Monat / Baujahr
c) Seriennummer
d) Motor: Verbrennungsmotor
3. Den Anforderungen der folgenden Richtlinien entspricht:
e) Zertifizierungsstelle
f) EG-Baumusterprüfung
4. Bezugnahme auf die harmonisierten Normen
g) Gemessener Schallleistungspegel
h) Garantierter Schallleistungspegel
i) Schnittbreite
n) Zur Verfassung der technischen Unterlagen befugte Person:
o) Ort und Datum

NL (Vertaling van de oorspronkelijke gebruiksaanwijzing)

EG-verklaring van overeenstemming
(Richtlijn Machines 2006/42/CE, Bijlage II, deel A)
1. Het bedrijf
2. Verklaart onder zijn eigen verantwoordelijkheid dat de machine: Grasmaaier met zittende bediener / grasmaaier
a) Type / Basismodel
b) Maand / Bouwjaar
c) Serienummer
d) Motor: benzinemotor
3. Voldoet aan de specificaties van de richtlijnen:
e) Certificatie-instituut
f) EG-onderzoek van het Type
4. Verwijzing naar de Geharmoniseerde normen
g) Gemeten niveau van geluidsvermogen
h) Gegarandeerd niveau van geluidsvermogen
i) Snijbreedte
n) Bevoegd persoon voor het opstellen van het Technisch Dossier
o) Plaats en Datum

ES (Traducción del Manual Original)

Declaración de Conformidad CE
(Directiva Máquinas 2006/42/CE, Anexo II, parte A)
1. La Empresa
2. Declara bajo su propia responsabilidad que la máquina: Cortadora de pasto con conductor sentado/ Corte hierba
a) Tipo / Modelo Base
b) Mes / Año de fabricación
c) Matrícula
d) Motor: motor de explosión
3. Cumple con las especificaciones de las directivas:
e) Ente certificador
f) Examen CE del Tipo
4. Referencia a las Normas armonizadas
g) Nivel de potencia sonora medido
h) Nivel de potencia sonora garantizado
i) Amplitud de corte
n) Persona autorizada a realizar el Manual Técnico:
o) Lugar y Fecha

PT (Tradução do manual original)

Declaração CE de Conformidade
(Diretiva de Máquinas 2006/42/CE, Anexo II, parte A)
1. A Empresa
2. Declara sob a própria responsabilidade que a máquina: Corta-relvas para operador sentado/ corte da relva
a) Tipo / Modelo Base
b) Mês / Ano de fabrico
c) Matrícula
d) Motor: motor a explosão
3. É conforme às especificações das diretivas:
e) Órgão certificador
f) Exame CE do Tipo
4. Referência às Normas harmonizadas
g) Nível medido de potência sonora
h) Nível garantido de potência sonora
i) Amplitude de corte
n) Pessoa autorizada a elaborar o Caderno Técnico
o) Local e Data

EL (Μετάφραση του πρωτοτύπου των οδηγιών χρήσης)

ΕΚ-Δήλωση συμμόρφωσης
(Οδηγία Μηχανών 2006/42/CE, Παράρτημα II, μέρος A)
1. Η Εταιρία
2. Δηλώνει υπεύθυνα ότι η μηχανή: Χλοοκοπτικό τρακτέρ με εποχούμενο χειριστή/ κοπή της χλόης
a) Τύπος / Βασικό Μοντέλο
b) Μήνας / Έτος κατασκευής
c) Αριθμός μητρώου
d) Κινητήρας: κινητήρας εσωτερικής ανάφλεξης
3. Συμμορφώνεται με τις προδιαγραφές της οδηγίας:
e) Οργανισμός πιστοποίησης
f) Εξέταση CE του Τύπου
4. Αναφορά στους Κανονισμούς εναρμόνισης
g) Στάθμη μέτρησης ακουστικής ισχύος
h) Στάθμη εγγυημένης ακουστικής ισχύος
i) Εύρος κοπής
n) Εξουσιοδοτημένο άτομο για την κατάρτιση του Τεχνικού Φυλλαδίου:
o) Τόπος και Χρόνος

TR (Orijinal Talimatların Tercümesi)

AT Uygunluk Beyanı
(2006/42/CE Makine Direktifi, Ek II, bölüm A)
1. Şirket
2. Şahsi sorumluluğu altında aşağıdaki makinenin: Oturan sürücülü çim biçme makinesi / çim kesimi
a) Tip / Standart model
b) Üretimin Ay / yıl
c) Sicil numarası
d) Motor: patlamalı motor
3. Aşağıdaki direktiflerin özelliklerine uygun olduğunu beyan etmektedir:
e) Sertifikalandıran kurum
f) ... Tipi CE incelemesi
4. Harmonize standartlara atıf
g) Ölçülen ses güç seviyesi
h) Garanti edilen ses güç seviyesi
i) Kesim genişliği
n) Teknik Dosyayı oluşturmaya yetkili kişi:
o) Yer ve Tarih

MK (Превод на оригиналните упатства)

Декларација за усогласеност со ЕУ
(Директива за машини 2006/42/CE, Анекс II, дел А)
1. Компанијата
2. изјавува со целосна лична одговорност дека следната машина: Тревокосачка со седнат управувач / косење трева
а) Тип / основен модел
б) Месец / Година на производство
в) етикета
г) мотор: мотор со согорување
3. Усогласено со спецификациите според директивите:
д) тело за сертификација
ѓ) тест СЕ за типот
4. Референци за усогласени нормативи
е) Акустички притисок
ж) измерено ниво на звучна моќност
з) Ниво на гарантирана звучна моќност
н) овластено лице за составување на Техничката брошура
о) место и датум

NO (Oversettelse av orginal bruksanvisning)

EF- Samsvarserklæring
(Maskindirektiv 2006/42/EF, Vedlegg II, del A)
1. Firmaet
2. Erklærer på eget ansvar at maskinen: Sittegressklipper / gressklipping
a) Type / Modell
b) Måned / Byggeår
c) Serienummer
d) Motor: forbrenningsmotor
3. Oppfyller kravene i direktivene:
e) Sertifiseringsorgan
f) EF-typeprøving
4. Henvisning til harmoniserte standarder
g) Målt lydeffektnivå
h) Garantert lydeffektnivå
i) Klippebredde
n) Person som har fullmakt til å utferdige teknisk dokumentasjon:
o) Sted og dato

SV (Översättning av bruksanvisning i original)

EG-försäkran om överensstämmelse
(Maskindirektiv 2006/42//EG, bilaga II, de la)
1. Företaget
2. Försäkrar på eget ansvar att maskinen Åkgräsklippare / gräsklippning
a) Typ / Basmodell
b) Månad / Tillverkningsår
c) Serienummer
d) Motor: förbränningsmotor
3. Överensstämmer med föreskrifterna i direktivet
e) Intygsorgan_ Anmält organ
f) EG typgodkännande
4. Referens till harmoniserade standarder
g) Uppmätt ljudeffektnivå
h) Garanterad ljudeffektnivå
i) Skärbredd
n) Auktoriserad person för upprättandet av den tekniska dokumentationen:
o) Ort och datum

DA (Oversættelse af den originale brugsanvisning)

EF-overensstemmelseserklæring
(Maskindirektiv 2006/42/EF, bilag II, del A)
1. Firmaet
2. Erklærer på eget ansvar, at maskinen: Havetraktor/ klipning af græsset a) Type / Model
b) Måned / Konstruktionsår
c) Serienummer
d) Motor: forbrændingsmotor
3. Er i overensstemmelse med specifikationerne ifølge direktiverne:
e) Certificeringsorgan
f) EF-typeafprøvning
4. Henvisning til harmoniserede standarder
g) Målt lydeffektniveau
h) Garanteret lydeffektniveau
i) Klippebredde
n) Person, der har bemyndigelse til at udarbejde det tekniske dossier:
o) Sted og dato

FI (Alkuperäisten ohjeiden käännös)

EY-VAATIMUSTENMUKAISUUSVAKUUTUS
(Konedirektiivi 2006/42/EY, Liite II, osa A)
1. Yritys
2. Vakuuttaa omalla vastuullaan, että kone: Päältäajettava ruohonleikkuri / ruohonleikkuu
a) Tyyppi / Perusmalli
b) Kuukausi /Valmistusvuosi
c) Sarjanumero
d) Moottori : räjähdysmoottori
3. On yhdenmukainen seuraavien direktiivien asettamien vaatimusten kanssa:
e) Sertifiointiyritys
f) EY-tyyppitarkastus
4. Viittaus harmonisoituihin standardeihin
g) Mitattu äänitehotaso
h) Taattu äänitehotaso
i) Leikkuuleveys
n) Teknisten asiakirjojen laatimiseen valtuutettu henkilö:
o) Paikka ja päivämäärä

CS (Překlad původního návodu k používání)

ES – Prohlášení o shodě
(Směrnice o Strojních zařízeních 2006/42/ES, Příloha II, část A)
1. Společnost
2. Prohlašuje na vlastní odpovědnost, že stroj: Sekačka se sedící obsluhou/ sekačka na trávu
a) Typ / Základní model
b) Měsíc / Rok výroby
c) Výrobní číslo
d) Motor: spalovací motor
3. Je ve shodě s nařízeními směrnic:
e) Certifikační orgán
f) ES zkouška Typu
4. Odkazy na Harmonizované normy
g) Naměřená úroveň akustického výkonu
h) Zaručená úroveň akustického výkonu
i) Šířka řezání
n) Osoba autorizovaná pro vytvoření Technického spisu:
o) Místo a Datum

PL (Tłumaczenie instrukcji oryginalnej)

Deklaracja zgodności WE
(Dyrektywa maszynowa 2006/42/WE, Załącznik II, część A)
1. Spółka
2. Oświadcza na własną odpowiedzialność, że maszyna: Kosiarka z operatorem jadącym, w pozycji siedzącej na maszynie/ cięcie trawy
a) Typ / Model podstawowy
b) Miesiąc / Rok produkcji
c) Numer seryjny
d) Silnik: silnik o zapłonie iskrowym
3. Spełnia podstawowe wymogi następujących Dyrektyw:
e) Jednostka certyfikująca
f) Badanie typu WE
4. Odniesienie do Norm zharmonizowanych
g) Zmierzony poziom mocy akustycznej
h) Gwarantowany poziom mocy akustycznej
i) Szerokość cięcia
n) Osoba upoważniona do zredagowania Dokumentacji technicznej:
o) Miejscowość i data

HU (Eredeti használati utasítás fordítása)

EK-megfelelőségi nyilatkozata
(2006/42/EK gépirányelv, II. melléklet "A" rész)
1. Alulírott Vállalat
2. Felelősségének teljes tudatában kijelenti, hogy az alábbi gép: Vezetőüléses fűnyírógép/ fűnyírás
a) Típus / Alaptípus
b) Hónap / Gyártás éve
c) Gyártási szám
d) Motor: robbanómotor
3. Megfelel az alábbi irányelvek előírásainak:
e) Tanúsító szerv
f) CE vizsgálat típusa
4. Hivatkozás a harmonizált szabványokra
g) Mért zajteljesítmény szint
h) Garantált zajteljesítmény szint
i) Vágási szélesség
n) Műszaki Dosszié szerkesztésére felhatalmazott személy:
o) Helye és ideje

RU (Перевод оригинальных инструкций)

Декларация соответствия нормам ЕС
(Директива о машинном оборудовании 2006/42/ЕС, Приложение II, часть А)
1. Предприятие
2. Заявляет под собственную ответственность, что машина: Ездовая косилка с водителем / стрижка газона
а) Тип / Базовая модель
b) Месяц /Год изготовления
c) Паспорт
d) Двигатель: двигатель внутреннего сгорания
3. Соответствует требованиям следующих директив:
e) Сертифицирующий орган
f) Испытание ЕС типового образца
4. Ссылки на гармонизированные нормы
g) Измеренный уровень звуковой мощности
h) Гарантируемый уровень звуковой мощности
i) Амплитуда кошения
n) Лицо, уполномоченное на подготовку технической документации:
o) Место и дата

HR (Prijevod originalnih uputa)

EK Izjava o sukladnosti
(Direktiva 2006/42/EZ o strojevima, dodatak II, dio A)
1. Tvrtka:
2. pod vlastitom odgovornošću izjavljuje da je stroj: Sjedeća kosilica trave s operaterom/ košenje trave
a) Vrsta / Osnovni model
b) Mjesec / Godina proizvodnje
c) Matični broj
d) Motor: motor s unutarnjim izgaranjem
3. sukladan s temeljnim zahtjevima direktiva:
e) Certifikacijsko tijelo
f) Tipsko ispitivanje EZ
4. Primijenjene su slijedeće harmonizirane norme:
g) Izmjerena razina zvučne snage
h) Zajamčena razina zvučne snage
i) Širina rezanja
n) Osoba ovlaštena za pravljenje Tehničke datoteke:
o) Mjesto i datum

SL (Prevod izvirnih navodil)

ES izjava o skladnosti
(Direktiva 2006/42/ES) , priloga II, del A)
1. Družba
2. pod lastno odgovornostjo izjavlja, da je stroj: Traktorska kosilnica/ košnja trave
a) Tip / osnovni model
b) Mesec /Leto izdelave
c) Serijska številka
d) Motor: motor z notranjim izgorevanjem
3. Skladen je z določili direktiv :
e) Ustanova, ki izda potrdilo
f) ES pregled tipa
4. Sklicevanje na usklajene predpise
g) Izmerjen nivo zvočne moči
h) Zagotovljen nivo zvočne moči
i) Obseg košnje
n) Oseba, pooblaščena za sestavo tehnične knjižice:
o) Kraj in datum

BS (Prijevod originalnih uputa)

EZ izjava o sukladnosti
(Direktiva o mašinama 2006/42/EZ, Prilog II, deo A)
1. Firma
2. Daje izjavu pod vlastitom odgovornošću da je mašina: Traktorska kosilica (traktorčić) / Košenje trave
a) Tip / Osnovni model
b) Mjesec / Godina proizvodnje
c) Serijski broj
d) Motor: motor s unutrašnjim izgaranjem
3. sukladna s osnovnim zahtjevima direktive:
e) Certifikaciono tijelo
f) EZ ispitivanje tipa
4. Pozivanje na usklađene norme
g) Izmjereni nivo zvučne snage
h) Garantovani nivo zvučne snage
i) Širina košenja
n) Osoba ovlaštena za izradu tehničke brošure:
o) Mjesto i datum

SK (Preklad pôvodného návodu na použitie)

ES vyhlásenie o zhode
(Smernica o Strojných zariadeniach 2006/42/ES, Príloha II, časť A)
1. Spoločnosť
2. Vyhlasuje na vlastnú zodpovednosť, že stroj: Kosačka so sediacou obsluhou/ kosačka na trávu
a) Typ / Základný model
b) Mesiac / Rok výroby
c) Výrobné číslo
d) Motor: spaľovací motor
3. Je v zhode s nariadeniami smerníc:
e) Certifikačný orgán
f) Skúška typu ES
4. Odkaz na Harmonizované normy
g) Nameraná úroveň akustického výkonu
h) Zaručená úroveň akustického výkonu
i) Šírka kosenia
j) Čistý inštalovaný výkon
n) Osoba autorizovaná na vytvorenie Technického spisu:
o) Miesto a Dátum

RO (Traducerea manualului fabricantului)

CE -Declaratie de Conformitate
(Directiva Maşini 2006/42/CE, Anexa II, partea A)
1. Societatea
2. Declară pe propria răspundere că maşina: Maşină de tuns iarba cu şofer la volan/ tăiat iarba
a) Tip / Model de bază
b) Luna /Anul de fabricaţie
c) Număr de serie
d) Motor: motor cu combustie
3. Este în conformitate cu specificaţiile directivelor:
e) Organism de certificare
f) Examinare CE de Tip
4. Referinţă la Standardele armonizate
g) Nivel de putere sonoră măsurat
h) Nivel de putere sonoră garantat
i) Lăţimea de tăiere
n) Persoană autorizată să întocmească Dosarul Tehnic
o) Locul şi Data

LT (Originalių instrukcijų vertimas)

EB atitikties deklaracija
(Mašinų direktyva 2006/42/CE, Priedas II, dalis A)
1. Bendrovė
2. Prisiima atsakomybę, kad įrenginys: Balninė vejapjovė su sėdinčiu operatoriumi / žolės pjovimas
a) Tipas / Bazinis Modelis
b) Mėnuo / Pagaminimo metai
c) Serijos numeris
d) Variklis: vidaus degimo variklis
3. Atitinka direktyvose pateiktas specifikacijas:
e) Sertifikavimo įstaiga
f) CE tipo tyrimas
4. Nuoroda į suderintas Normas
g) Išmatuotas garso galios lygis
h) Užtikrinamas garso galios lygis
i) Pjovimo plotis
n) Autorizuotas asmuo sudaryti Techninę Dokumentaciją:
o) Vieta ir Data

LV (Instrukciju tulkojums no oriģinālvalodas)

EK atbilstības deklarācija
(Direktīva 2006/42/EK par mašīnām, pielikums II, daļa A)
1. Uzņēmums
2. Uzņemoties par to pilnu atbildību, paziņo, ka mašīna: Sēžot vadāma zālienu pļaujmašīna/ zāles pļaušana

a) Tips / Bāzes modelis
b) Mēnesis / Ražošanas gads
c) Sērijas numurs
d) Motors: iekšdedzes motors
3. Atbilst šādu direktīvu prasībām:
e) Sertifikācijas iestāde
f) CE tipveida pārbaude
4. Atsauce uz harmonizētiem standartiem
g) Izmērītais skaņas intensitātes līmenis
h) Garantētais skaņas intensitātes līmenis
i) Pļaušanas platums
n) Pilnvarotais darbinieks, kas sagatavoja tehnisko dokumentāciju:
o) Vieta un datums

SR (Prevod originalnih uputstval)

EC deklaracija o usaglašenosti
(Direktiva o mašinama 2006/42/EC, Prilog II, deo A)
1. Preduzeće
2. Daje izjavu pod vlastitom odgovornošću da je mašina: Traktorska kosačica (traktorčić)/ košenje trave
a) Tip / Osnovni model
b) Mesec /Godina proizvodnje
c) Serijski broj
d) Motor: motor s unutrašnjim sagorevanjem
3. u skladu s osnovnim zahtevima direktiva:
e) Sertifikaciono telo
f) EC ispitivanje tipa:
4. Pozivanje na usklađene norme
g) Izmereni nivo zvučne snage
h) Garantovani nivo zvučne snage
i) Širina košenja.....................
n) Osoba ovlašćena za sastavljanje tehničke brošure
o) Mesto i datum

BG (Превод на оригиналните инструкции)

ЕО декларация за съответствие
(Директива Машини 2006/42/ЕО, Приложение II, част А)
1. Дружеството
2. На собствена отговорност декларира, че машината: Косачка със седнал водач/ рязане на трева
а) Вид / Базисен модел
б) Месец / година на производство
в) Сериен номер
г) Мотор: мотор с вътрешно горене
3. Е в съответствие със спецификата на директивите:
д) Сертифициращ орган
е) ЕО изследване на вида
4. Базирано на хармонизираните норми
ж) Ниво на измерена акустична мощност
и) Гарантирано ниво на акустична мощност
й) Широчина на косене
р) Лице, упълномощено да състави Техническата Документация:
о) Място и дата

ET (Algupärase kasutusjuhendi tõlge)

EÜ vastavusdeklaratsioon
(Masinadirektiiv 2006/42/EÜ, Lisa II, osa A)
1. Firma
2. Kinnitab omal vastutusel, et masin: Istuva juhiga muruniitja / muruniitja
a) Tüüp / Põhimudel
b) Kuu aega / Tootmisaasta
c) Matrikkel
d) Mootor: Sisepõlemismootor
3. Vastab direktiivide nõuetele:
e) Kinnitav asutus
f) EÜ tüübihindamine
4. Viide ühtlustatud standarditele
g) Mõõdetud helivõimsuse tase
h) Garanteeritud helivõimsuse tase
i) Lõikelaius
n) Tehnilise Lehe autoriseeritud koostaja:
o) Koht ja Kuupäev

EXAMPLE

© by STIGA S.p.A.

IT • Il contenuto e le immagini del presente manuale d'uso sono stati realizzati per conto di STIGA S.p.A. e sono tutelati da diritto d'autore – E' vietata ogni riproduzione o alterazione anche parziale non autorizzata del documento.
BG • Съдържанието и изображенията в настоящото ръководство са извършени за STIGA S.p.A. и са защитени с авторски права – Забранява се всяко неоторизирано възпроизвеждане или промяна, дори и отчасти на документа.
BS • Sadržaj i slike iz ovog korisničkog priručnika napravljeni su isključivo za STIGA S.p.A. i zaštićeni su autorskim pravima – zabranjena je svaka neovlaštena reprodukcija ili izmjena dokumenta, djelomično ili u potpunosti.
CS • Obsah a obrázky v tomto návodu k použití byly zpracovány jménem společnosti STIGA S.p.A. a jsou chráněny autorským právem – Reprodukce či nepovolené pozměňování tohoto dokumentu, a to i částečné, je zakázáno.
DA • Indhold og illustrationer i denne vejledning er blevet skabt på vegne af STIGA S.p.A. og er beskyttet af ophavsret – Enhver gengivelse eller ændring, også delvis, af dokumentet uden autorisation hertil er forbudt.
DE • Inhalt und Bilder dieser Bedienungsanleitung wurden im Namen von STIGA S.p.A. erstellt und sind urheberrechtlich geschützt – Jede nicht genehmigte Vervielfältigung oder Veränderung, auch auszugsweise, dieses Dokuments ist verboten.
EL • Το περιεχόμενο και οι εικόνες στο παρόν εγχειρίδιο χρήσης δημιουργήθηκαν για λογαριασμό της εταιρείας STIGA S.p.A. και προστατεύονται από πνευματικά δικαιώματα – Απαγορεύεται οποιαδήποτε αναπαραγωγή ή τροποποίηση, έστω και μερική, του εγγράφου χωρίς έγκριση.
EN • The content and images in this User Manual were produced expressly for STIGA S.p.A. and are protected by copyright – any unauthorised reproduction or modification to the document, either partially or in full, is prohibited.
ES • El contenido y las imágenes del presente manual de uso han sido creados por STIGA S.p.A. y están protegidos por los derechos de autor – Se prohíbe toda reproducción o modificación, incluso parcial, no autorizada del documento.
ET • Käesoleva kasutusjuhendi sisu ja kujutised on toodetud konkreetselt ettevõttele STIGA S.p.A. ja neile rakendub autorikaitseseadus – dokumendi igasugune osaline või täielik ilma loata reprodutseerimine või muutmine on keelatud.
FI • Tämän käyttöoppaan sisältö ja kuvat on valmistettu STIGA S.p.A. -yhtiön toimesta ja niitä suojaa tekijänoikeuslaki. – Asiakirjan kaikenlainen kopioiminen tai muuttaminen, osittainkin, on kielletty ilman erityistä lupaa.
FR • Le contenu et les images du présent manuel d'utilisation ont été réalisés pour le compte de STIGA S.p.A. et sont protégés par un droit d'auteur - Toute reproduction ou modification non autorisée, même partielle, du document, est interdite.
HR • Sadržaj i slike u ovom priručniku za uporabu izrađeni su za tvrtku STIGA S.p.A. te su obuhvaćeni autorskim pravima – Zabranjuje se neovlašteno umnožavanje ili prilagodba, djelomična ili u cijelosti, ovog dokumenta.
HU • Ennek a használati útmutatónak a tartalma és a benne szereplő képek kizárólag a STIGA S.p.A. számára készültek és szerzői joggal védettek – tilos a dokumentum bármely részének vagy egészének engedély nélküli sokszorosítása és módosítása.
LT • Šio naudotojo vadovo turinys ir paveikslėliai skirti tik „STIGA S.p.A." ir yra saugomi autorių teisėmis – dokumentą atgaminti ar modifikuoti, visiškai arba iš dalies, yra draudžiama.
LV • Šīs lietotāja rokasgrāmatas saturs un attēli ir veidoti tikai STIGA S.p.A. un ir aizsargāti ar autortiesībām. Jebkāda dokumenta vai tā daļas prettiesiska kopēšana vai pārveide ir stingri aizliegta.
MK • Содржината и сликите во Упатството за корисникот се подготвени исклучиво за STIGA S.p.A. и се заштитени со авторски права – забрането е секое делумно или целосно неовластено репродуцирање или измена на документот.
NL • De inhoud en de afbeeldingen van deze gebruikshandleiding werden gerealiseerd voor rekening van STIGA S.p.A. en zijn beschermd door het auteursrecht – Elke niet-geautoriseerde reproductie of wijziging, ook gedeeltelijke, van het document is verboden.
NO • Innholdet og bildene i denne brukerveiledningen er utført på oppdrag fra STIGA S.p.A. og er beskyttet ved opphavsrett - Enhver gjengivelse eller endring, selv kun delvis, er forbudt.
PL • Treść oraz ilustracje zawarte w niniejszej instrukcji obsługi powstały na zlecenie spółki STIGA S.p.A. i są chronione prawami autorskimi – Zabrania się wszelkiego kopiowania bądź modyfikowania, także częściowego, niniejszego dokumentu bez uzyskania stosownej zgody.
PT • As imagens e os conteúdos contidos no presente Manual do Utilizador foram expressamente criados para uso exclusivo da STIGA S.p.A., encontrando-se protegidos por direitos de autor. Qualquer tipo de reprodução ou alteração, parcial ou integral, não autorizadas deste Manual estão expressamente proibidas.
RO • Conținutul și imaginile din manualul de utilizare de față au fost realizate în numele STIGA S.p.A. și sunt protejate de drepturi de autor – Este interzisă orice reproducere sau modificare chiar și parțială neautorizată a documentului.
RU • Тесты и изображения, содержащиеся в настоящем руководстве, были созданы в интересах STIGA S.p.A. и защищены авторскими правами – Любое несанкционированное воспроизведение или изменение документа запрещено.
SK • Obsah a obrázky v tomto návode na používanie boli spracované menom spoločnosti STIGA S.p.A. a sú chránené autorským právom – Reprodukcie či nepovolené pozmeňovanie tohto dokumentu, a to aj čiastočné, je zakázané.
SL • Vsebine in slike v tem uporabniškem priročniku so izdelane za podjetje STIGA S.p.A. in so zaščitene z avtorskimi pravicami – vsakršno nepooblaščeno razmnoževanje ali spreminjanje dokumenta, v celoti ali delno, je prepovedano.
SR • Sadržaj i slike ovog priručnika za upotrebu su napravljeni u ime STIGA S.p.A. i zaštićeni su autorskim pravima – Zabranjena je svaka potpuna ili delimična reprodukcija ili izmena dokumenta bez odobrenja.
SV • Innehållet och bilderna i denna användarhandbok har framställts för STIGA S.p.A. och skyddas av upphovsrätt – all form av reproduktion eller ändring, även partiell, som inte auktoriserats är förbjuden.
TR • Bu Kullanıcı Kılavuzundaki içerik ve resimler açıkça STIGA S.p.A. için üretilmiştir ve telif hakkı ile korunmaktadır – dokümanın izinsiz olarak tamamen ya da kısmen herhangi bir şekilde çoğaltılması ya da değiştirilmesi yasaktır.

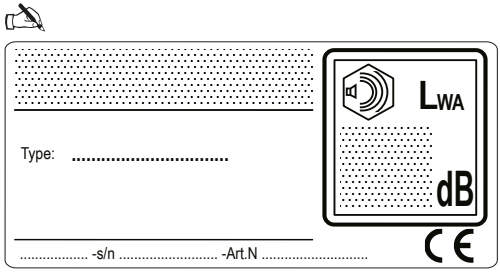

STIGA S.p.A.
Via del Lavoro, 6
31033 Castelfranco Veneto (TV) ITALY