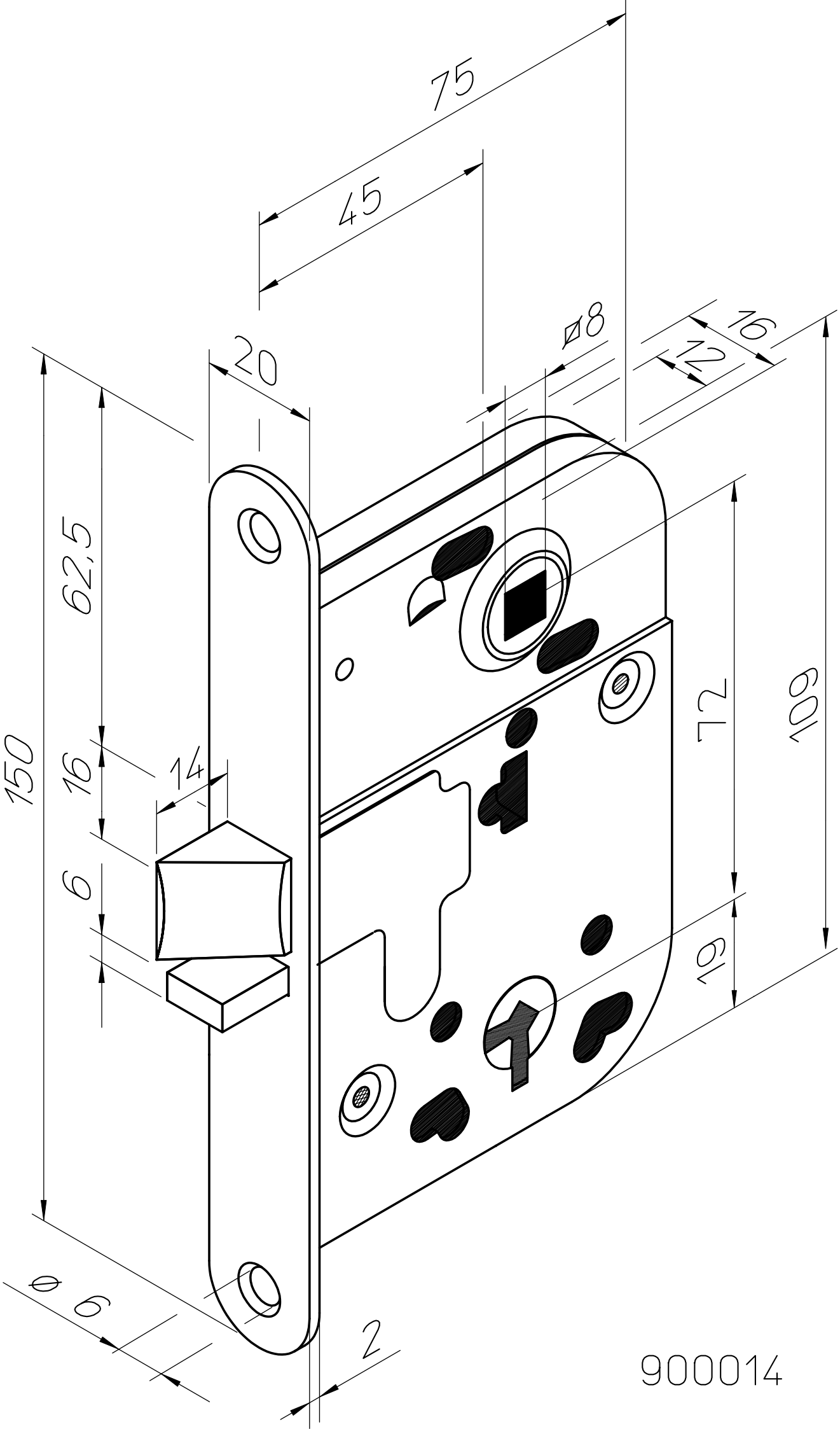

900014