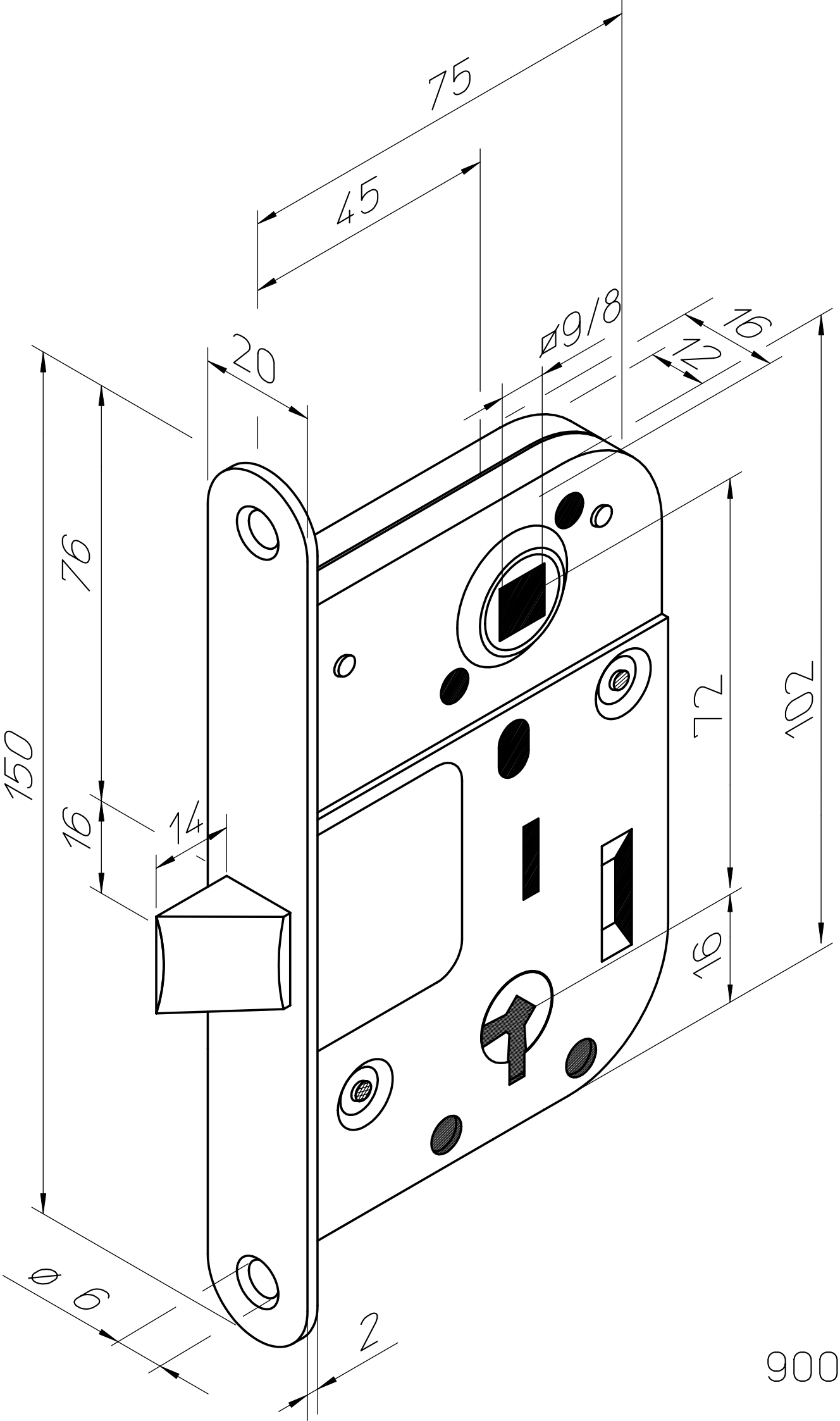

900119