Declaration of compliance EEC
Vaatimustenmukaisuusvakuutus ETY
Försäkran om överensstämmelse med EEC
EEC samsvarserklæring
Atbilstības deklarācija EEK
EEB atitikmens deklaracija
Vastavusdeklaratsioon EMÜ
Декларация о соответствии нормам ЕЭС

WE DECLARE THAT THE FOLLOWING PRODUCT
VAKUUTAMME, ETTÄ SEURAAVA TUOTE
VI INTYGAR ATT FÖLJANDE PRODUKT
VI BEKREFTER AT DETTE PROUKTET
PAZIŅOJAM, KA ŠIS PRODUKTS
MES PATVIRTINAME, KAD ŠIS PRODUKTAS
KINNITAME, ET JÄRGNEV TOODE
МЫ ЗАЯВЛЯЕМ, ЧТО СЛЕДУЮЩЕЕ ИЗДЕЛИЕ

FXABM-5SPK-260

WAS BUILT IN COMPLIANCE WITH THE FOLLOWING DISPOSITIONS
ON VALMISTETTU SEURAAVIA MÄÄRÄYKSIÄ NOUDATTAEN
TILLVERKATS I ENLIGHET MED FÖLJANDE STANDARD
ER PRODUSERT I HHT FØLGENDE STANDARDER
IR IZGATAVOTS SASKAŅĀ AR ŠIEM NOTEIKUMIEM
SUKURTAS SUTINKAMAI SU TOLIAU IŠVARDINTOMIS NUOSTATOMIS
KONSTRUEERITI VASTAVALT JÄRGMISTELE STANDARDITELE
СКОНСТРУИРОВАНО В СООТВЕТСТВИИ СО СЛЕДУЮЩИМИ ПОЛОЖЕНИЯМИ

2006/42/EC, 2004/108/EC, 97/68/EC, 2012/46/EU, 2000/14/EC, 2005/88/EC

STANDARD:
EN 15503, EN ISO 14982
EN ISO 3744, EN ISO 11094

Mark Shannon
Quality Director
Laadunvarmistuksen tarkastaja
Kvalitetssäkringskontroll
Kvalitets Direktør
Kvalitātes apliecinājuma kontrolieris
Kokybės užtikrinimas
Kvaliteedi tagamise kontroll
Контролер качества

NAP BRANDS LTD. Napier House, Unit 7, Corunna Court, Warwick, United Kingdom CV34 5HQ

RSNUTOOL. 3rd Floor, Building 5, 289 Bi Sheng Road, Shanghai High-Tech, Shanghai 201204

Manufactured for • Valmistuttaja • Tillverkad för • Produsert for
Изготовитель •Toodetud • Ražošanas pasūtītājs • Kieno užsakymu pagaminta
Rautakesko Ltd., Finland. P.O. Box 75, FI-01301 VANTAA. © Rautakesko 2015. Made in China

FXA

FXABM-5SPK-260

Instruction manual of petrol backpack blower	**GB**	pg 6-15
Bensiinikäyttöinen reppupuhallin puhaltimen ohjeet	**FI**	pg 16-25
Bruksanvisning för bensindriven ryggburen blåsare	**SE**	pg 26-35
Instruksjonshåndbok for bensindrevet ryggbåren løvblåser	**NO**	pg 36-45
Руководство пользователя для бензиновой ранцевой воздуходувки	**RU**	pg 46-57
Bensiinimootoriga lehepuhuri kasutusjuhend	**EE**	pg 58-67
Mugursomas tipa benzīnmotora pūtēja lietošanas instrukcija	**LV**	pg 68-78
Ant nugaros nešiojamo benzininio pūstuvo naudojimo instrukcija	**LT**	pg 79-88

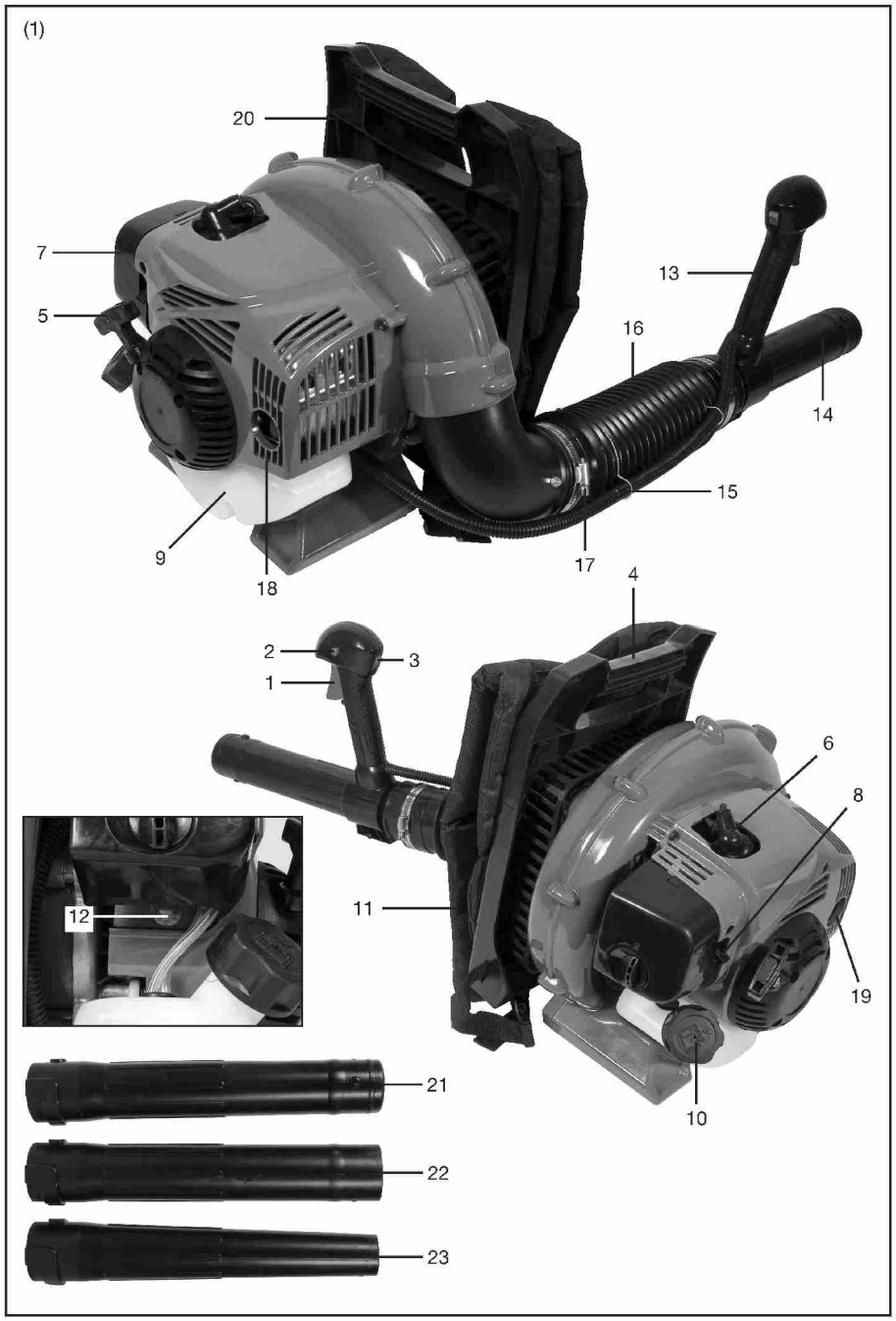
(1)
20
7
5
13
16
14
15
9
18
17
4
2
3
1
6
8
12
11
19
10
21
22
23

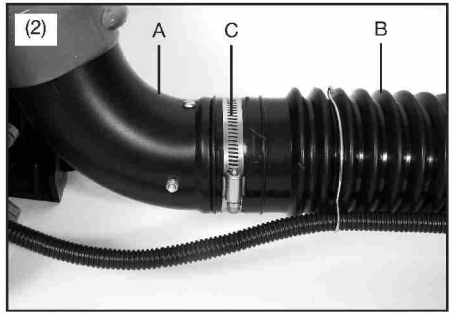
(2)
A
C
B

(3)

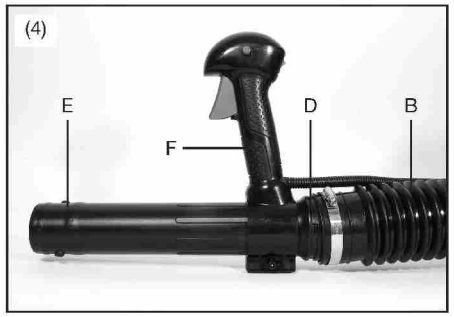
(4)
E
F
D
B

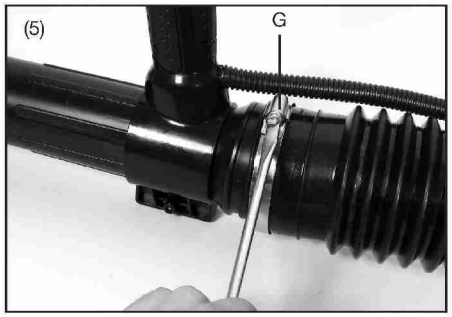
(5)
G

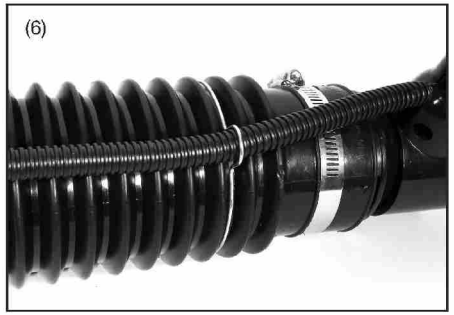
(6)

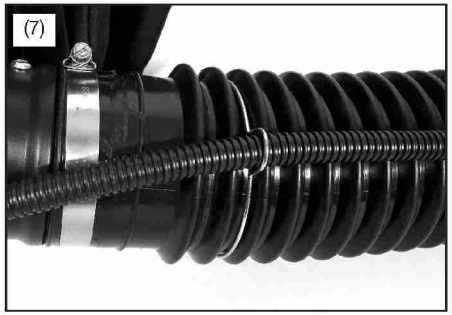
(7)

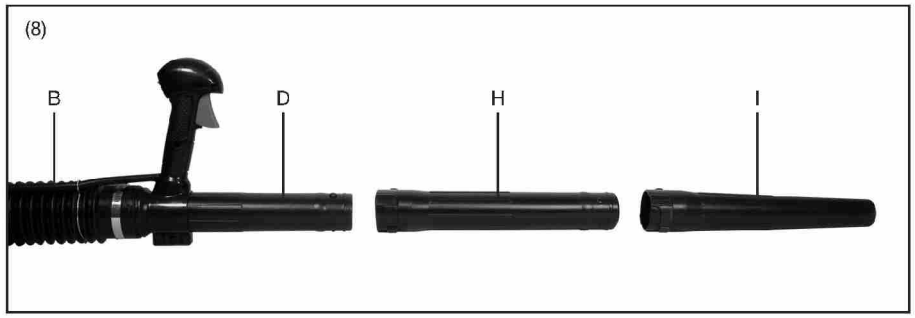
(8)
B
D
H
I

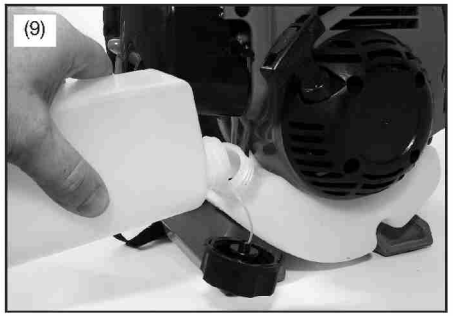
(9)

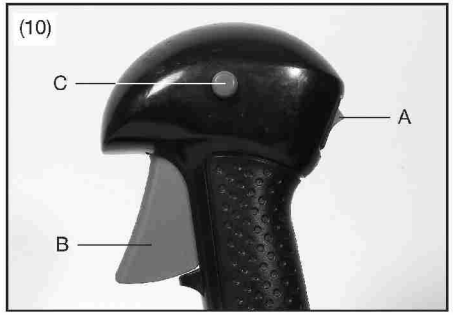
(10)
C
A
B

(11)

(12)

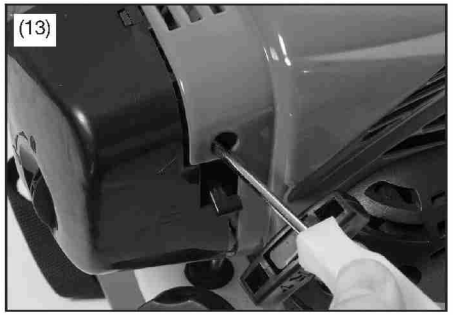
(13)

(14)
A

(15)

(16)

SIMBOLIAI

Jūsų prietaiso techninių duomenų lentelėje gali būti nurodyti simboliai. Jie žymi svarbią informaciją apie gaminį ar nurodymus dėl jo naudojimo.

Prieš naudodami prietaisą perskaitykite naudojimo instrukciją.

Įspėjimas. Judantys ašmenys. Rankas ir kojas visada laikykite atokiai nuo veikiančio prietaiso.

Dirbdami su prietaisu neleiskite šalia būti pašaliniams asmenims. Niekada nedirbkite su prietaisu, kai netoliese yra kitų žmonių, ypač vaikų, arba naminių gyvūnų.

Atitinka reikiamus saugos standartus.

Svaidomi objektai gali atšokti ir sužaloti arba padaryti žalą turtui.

Visi pašaliniai asmenys turi būti mažiausiai 15 m atstumu.

ATSARGIAI: naudojamas dvitaktis variklis. Pilkite tik benzino ir alyvos mišinį. Nenaudokite dyzelino.

Bendrasis įspėjimas

Nudegimų pavojus

Nebenaudojama elektros įranga neturėtų būti šalinama kartu su komunalinėmis atliekomis. Pristatykite į specialius surinkimo punktus, kad vėliau ji būtų perdirbama. Jei reikia informacijos dėl perdirbimo, kreipkitės į savo vietos valdžios institucijos arba į parduotuvės, kurioje įsigijote šį gaminį, darbuotoją.

Maišydami degalus arba pildydami baką nerūkykite. Laikykite prietaisą atokiai nuo liepsnos ar kibirkščių.

Avėkite apsauginius batus.

Naudokite klausos apsaugos priemones.

Mūvėkite tvirtas darbines pirštines su neslystančia delno dalimi, kad galėtumėte tvirčiau laikyti rankeną. Pirštinės taip pat sumažina rankas pasiekiančios prietaiso vibracijos intensyvumą.

Būkite su apsauginiais akiniais.

Tinkamai renkitės, nedėvėkite palaidų drabužių, nesegėkite papuošalų, kurie galėtų būti įsukti į judančias įrankio dalis.

Įkaitusi dujų išmetimo sistema – nesilieskite

Variklis išmeta ANGLIES MONOKSIDĄ; draudžiama paleisti variklį patalpose ar uždarose erdvėse

Nenaudokite prietaiso esant drėgnam orui arba lyjant

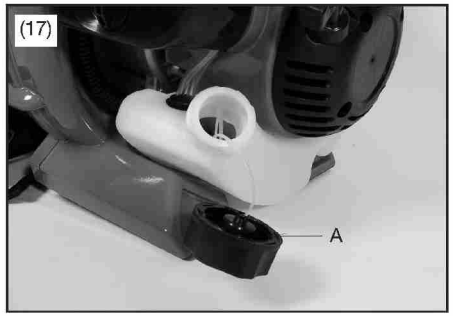

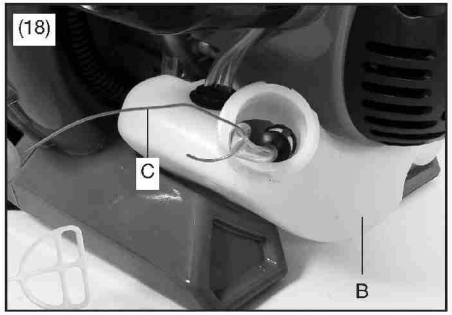

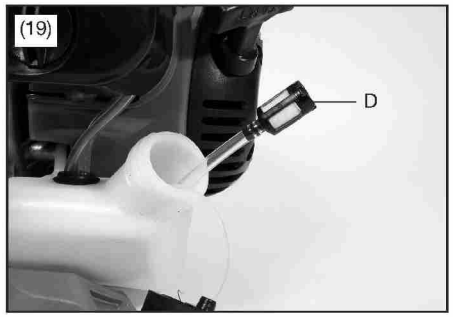

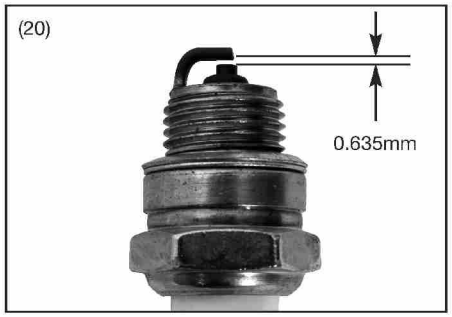

Introduction
Thankyou for purchasing this product which has passed through our extensive quality assurance process. Every care has been taken to ensure that it reaches you in perfect condition.

Safety first
Before attempting to operate this power tool the following basic safety precautions should always be taken to reduce the risk of fire, electric shock and personal injury. It is important to read the instruction manual to understand the application, limitations and potential hazards associated with this tool.

Certificate of guarantee
This product is guaranteed for a period of 2 Years, with effect from the date of purchase and applies only to the original purchaser. This guarantee only applies to defects arising from, defective materials and or faulty workmanship that become evident during the guarantee period only and does not include consumable items. The manufacturer will repair or replace the product at their discretion subject to the following. That the product has been used in accordance with the guide lines as detailed in the product manual and that it has not been subjected to misuse, abuse or used for a purpose for which it was not intended. That it has not been taken apart or tampered with in any way whatsoever or has been serviced by unauthorised persons or has been used for hire purposes. Transit damage is excluded from this guarantee, for such damage the transport company is responsible. Claims made under this guarantee must be made in the first instance, directly to the retailer within the guarantee period. Only under exceptional circumstances should the product be returned to the manufacturer. In these case it shall be the consumer's responsibility to return the product at their cost ensuring that the product is adequately packed to prevent transit damage and must be accompanied with a brief description of the fault and a copy of the receipt or other proof of purchase. The manufacturer shall not be liable for any special, exemplary, direct, indirect, incidental, or consequential loss or damage under this guarantee. This guarantee is in addition to and does not affect any rights, which the consumer may have by virtue of the Sale of Goods Act 1973 as amended 1975 and 1999.

Statutory rights
This guarantee is in addition to and in no way affects your statutory rights.

Product disposal
When this product reaches the end of it's life or is disposed of for any other reason, it must not be disposed of in household waste. In order to preserve natural resources, and to minimise adverse environmental impact, please recycle or dispose of this product in an environmentally friendly way. It should be taken to your local waste recycling centre or other authorised collection and disposal facility.

If in doubt consult your local waste authority for information regarding available recycling and / or disposal options.

Specific Safety Instructions
Warning! When using the unit, basic safety precaution, including the following, should always be followed to reduce the risk or serious personal injury and damage to the unit. Read all these instructions before operating this product and save these instructions.

DANGER! Rotating parts.

Do not allow children or untrained individuals to use this machine.

Do not start or run the engine in a closed area. Breathing exhaust fumes can kill.

Wear appropriate clothing that will provide protection such as:

Eye and Ear Protection; Always wear eye protection (goggles or visor) and ear protection (ear defenders) that meet CE requirements whenever the blower is operated.

Hand Protection; Always wear non-slip heavy duty work gloves, ideally with anti vibration gel filling to reduce machine vibration to the operating hand.

Breathing Protection; Wear a facemask to protect against dust during dry periods, and to prevent against in haling harmful dust particles.

Work Clothing; Wear durable clothing or work overalls, including long trousers and long sleeved shirts.

Wear sturdy non-slip work shoes.

To reduce the risk of injury associated with objects being drawn into the rotating parts, do not wear loose clothing, scarves, necklaces etc. Secure long hair so it is above shoulder level to prevent entanglement in any rotating parts.

Keep children, bystanders and animals 15m away. If approached stop the unit immediately.

Do not operate this unit when you are tired, ill or under the influence of alcohol, drugs or medication.

Never operate a machine that has been modified from its original specification.

Always maintain the machine in good working order. Have it regularly serviced by an authorised service agent.

Do not operate the unit without being completely familiar on all safety aspects and functions especially how to stop the machine in an emergency.

Never use the blower if the stop switch is faulty or not functional.

Trikčių diagnostika

Problema	Galima priežastis	Šalinimas
Prietaisas neįsijungia arba įsijungia, bet neveikia.	Netinkamas paleidimas.	Laikykitės naudojimo instrukcijoje pateiktų nurodymų.
	Netinkamai parinkta karbiuratoriaus mišinio koregavimo nuostata.	Paveskite sureguliuoti karbiuratorių įgaliotam techninės priežiūros centrui.
	Užsiteršusi degimo žvakė.	Išvalykite arba pakeiskite kištuką.
	Tuščias degalų bakas.	Įpilkite į degalų bakelį tinkamo degalų mišinio.
	Nepakankamai papumpuotas degalų siurblys.	Lėtai iki galo 10 kartų papumpuokite degalų siurblį.
Prietaisas įsijungia, bet variklis veikia maža galia.	Įjungtas degalų filtras.	Pakeiskite kibirkščių gaudyklės ekraną.
	Netinkama svirties padėtis.	Pasukite į padėtį RUN (darbinis režimas).
	Nešvarus kibirkščių gaudyklės ekranas.	Pakeiskite kibirkščių gaudyklės ekraną.
	Nešvarus oro filtras.	Išimkite, išvalykite ir vėl įdėkite filtrą.
	Netinkamai parinkta karbiuratoriaus mišinio koregavimo nuostata.	Paveskite sureguliuoti karbiuratorių įgaliotam techninės priežiūros centrui.
Variklis trūkčioja.	Netinkamai parinkta karbiuratoriaus mišinio koregavimo nuostata.	Paveskite sureguliuoti karbiuratorių įgaliotam techninės priežiūros centrui.
	Įjungtas oro filtras.	Pakeiskite arba išvalykite oro filtrą.
	Senas arba netinkamas degalų mišinys.	Išleiskite degalus iš degalų bako ir (arba) įpilkite šviežio degalų mišinio.
Nėra galios esant apkrovai.	Netinkamai parinkta karbiuratoriaus mišinio koregavimo nuostata.	Paveskite sureguliuoti karbiuratorių įgaliotam techninės priežiūros centrui.
	Senas arba netinkamas degalų mišinys.	Išleiskite degalus iš degalų bako (žr. „Sandėliavimas“) ir (arba) įpilkite šviežio degalų mišinio.
	Įjungtas oro filtras.	Pakeiskite arba išvalykite oro filtrą.
	Užsiteršusi degimo žvakė.	Pakeiskite arba išvalykite degimo žvakę.
Veikia netolygiai.	Nustatytas netinkamas degimo žvakės tarpelis.	Išvalykite, susandarinkite arba pakeiskite kištuką.
	Prijungta kibirkščių gaudyklė.	Išvalykite arba pakeiskite kibirkščių gaudyklę.
	Nešvarus oro filtras.	Išvalykite arba pakeiskite oro filtrą.
Smarkiai dūmina.	Netinkamai parinkta karbiuratoriaus mišinio koregavimo nuostata.	Paveskite sureguliuoti karbiuratorių įgaliotam techninės priežiūros centrui.
	Netinkamas degalų mišinys.	Naudokite tinkamą degalų mišinį (santykis 30:1).

Techninės specifikacijos	
Oro srovės greitis	280 km/val.
Oro tūris	8 m^3/min.
Variklio darbinis tūris	26 cm^3
Degalų bako talpa	500 ml
Degalų tipas	Bešvinis benzinas, sumaišytas su dvitakčių variklių alyva santykiu 30:1
Nominali variklio galia	0,7 kW/7500 min^{-1}
Tuščiosios eigos sūkiai	3100+/-300 min^{-1}
Didžiausias variklio sūkių dažnis	9000 min^{-1}
Paleidimo sistema	Traukiamasis starteris
Degimo žvakės tipas	L8RTC
Garso slėgio lygis	Tuščiąja eiga: LpA 82,1 dB(A) Visu pajėgumu: LpA 93,8 dB(A) Vidutiniu pajėgumu: LpA 93,18 dB(A) Paklaida: k = 3 dB(A)
Garso galios lygis	Tuščiąja eiga: LpA 92,31 dB(A) Visu pajėgumu: LpA 105,34 dB(A) Vidutiniu pajėgumu: LpA 105,34 dB(A) Paklaida: k = 3 dB(A)
Garso galios lygis pagal 2000/14/EB	Išmatuotasis: LwA 106,4 dB(A) Garantuotas: LwA 107 dB(A)
Vibracijos lygis	Tuščiąja eiga: 2,241 m/s^2 Visu pajėgumu: 1,100 m/s^2 Vidutiniu pajėgumu: 1,325 m/s^2 Paklaida: K = 1,5 m/s^2
Svoris	5,4 kg

Prior to each use inspect the machine for damage. Ensure all safety features and mechanisms function correctly.

Always stop the machine when not in use, checking parts, maintaining or working on the machine.

Always ensure all handles and guards are fitted when using the machine. Never attempt to use an incomplete machine or one fitted with an unauthorised modification.

Always be aware of your surroundings and stay alert for possible hazards that you may not hear due to the noise of the machine.

Do not aim the blower at anybody.

Take care when operating as loose debris or stones may be thrown up, possibly damaging property.

Do not operate in poor lighting.

Keep all parts of your body away from any moving parts and all hot surfaces of the unit.

Wear a face filter mask in dusty conditions to reduce the risk of injury associated with the inhalation of dust.

Check the work area before each use. Remove all objects such as rocks, broken glass, nails, wire or string which can be thrown or become entangled in the machine.

Ensure the handles remain clean and free from oil, fuel and moisture.

Only use replacement parts supplied by the manufacturer.

All safety devices must remain fitted, functioning and where possible serviced.

Only use fresh, clean and good quality fuel/oil mix in the blower.

Never refuel in close proximity to naked flames, sparks or other sources of ignition, e.g. cigarettes.

Allow the engine to cool before refuelling. Avoid spillage while refuelling. Wipe up and correctly dispose of any fuel spillage immediately with a suitable medium.

Ensure the correct ratio of fuel and oil is used.

Handle fuel with care; it is highly flammable.

Never add fuel to a machine with a running or hot engine.

Do not inhale fuel fumes as they are toxic.

Do not attempt to repair the machine unless you are qualified to do so.

To reduce fire hazard keep engine and slencer free of debris, leaves or excessive lubricant.

Do not set down a hot blower on or near easily combustible materials such as dry leaves and grass.

Move away from the refuelling area before restarting the machine.

Store fuel for short periods only and avoid mixing more than is required. Store in a container specifically designed for petrol applications away from heat and direct sunlight.

Empty the fuel tank and secure the unit from moving before transporting in a vehicle.

Turn the unit off before setting it down.

Before storing, allow the engine to cool.

Do not smoke when handling fuel.

Mix fuel outdoors where there is no spark or flames.

Select bare ground, stop engine and allow to cool before refuelling.

Loosen fuel cap slowly to release pressure and to keep fuel from escaping around the cap.

Tighten the fuel cap securely after efuelling.

Never attempt to burn off spilled fuel under any circumstances.

Regularly check nuts and fixings to ensure vibration cause by normal use has not begun to loosen them.

Maintain the unit before each use for loose fasteners, fuel leaks etc. Replace damaged parts.

Thoroughly clean/service the blower.

Remove the spark plug ignition lead from the back of the spark plug and position the lead to avoid accidental reconnection.

Locate the machine out of the reach of children in a dry, locked unit.

Remove all residual fuel from the fuel tank before storing.

Maintain a safe footing and balance at all time. Do not stand on slippery, uneven, or unstable ground.

Do not work in dangerous positions, for example from a ladder.

During operation the muffler guard and surrounding area will become extremely hot. Avoid contact during use and immediately after operation to prevent the risk of burning.

General Safety Rules

WARNING! Read all instructions Failure to follow all instructions listed below may result in electric shock, fire and/or serious injury. The term "power tool" in all of the warnings listed below refers to your mains operated (corded) power tool or battery operated (cordless) power tool.

Save These Instructions

1) Work area

a) Keep work area clean and well lit. Cluttered and dark areas invite accidents.

b) Do not operate power tools in explosive atmospheres, such as in the presence of flammable liquids, gases or dust. Power tools create sparks which may ignite the dust or fumes.

c) Keep children and bystanders away while operating a power tool. Distractions can cause you to lose control.

2) Electrical Safety

a) Power tool plugs must match the outlet. Never modify the plug in any way. Do not use any adapter plugs with earthed (grounded) power tools. Unmodified plugs and matching outlets will reduce risk of electric shock.

b) Avoid body contact with earthed or grounded surfaces such as pipes, radiators, ranges and refrigerators.
There is an increased risk of electric shock if your body is earthed or grounded.

c) Do not expose power tools to rain or wet conditions. Water entering a power tool will increase the risk of electric shock.

d) Do not abuse the cord. Never use the cord for carrying, pulling or unplugging the power tool. Keep cord away from heat, oil, sharp edges or moving parts. Damaged or entangled cords increase the risk of electric shock.

e) When operating a power tool outdoors, use an extension cord suitable for outdoor use. Use of a cord suitable for outdoor use reduces the risk of electric shock.

3) Personal Safety

a) Stay alert, watch what you are doing and use common sense when operating a power tool. Do not use a power tool while you are tired or under the influence of drugs, alcohol or medication.
A moment of inattention while operating power tools may result in serious personal injury.

b) Use safety equipment. Always wear eye protection. Safety equipment such as dust mask, non-skid safety shoes, hard hat, or hearing protection used for appropriate conditions will reduce personal injuries.

c) Avoid accidental starting. Ensure the switch is in the off position before plugging in. Carrying power tools with your finger on the switch or plugging in power tools that have the switch on invites accidents.

d) Remove any adjusting key or wrench before turning the power tool on.
A wrench or a key left attached to a rotating part of the power tool may result in personal injury.

e) Do not overreach. Keep proper footing and balance at all times. This enables better control of the power tool in unexpected situations.

f) Dress properly. Do not wear loose clothing or jewellery. Keep your hair, clothing and gloves away from moving parts. Loose clothes, jewellery or long hair can be caught in moving parts.

g) If devices are provided for the connection of dust extraction and collection facilities, ensure these are connected and properly used. Use of these devices can reduce dust related hazards.

4) Power Tool Use and Care

a) Do not force the power tool. Use the correct power tool for your application. The correct power tool will do the job better and safer at the rate for which it was designed.

b) Do not use the power tool if the switch does not turn it on and off. Any power tool that cannot be controlled with the switch is dangerous and must be repaired.

c) Disconnect the plug from the power source before making any adjustments, changing accessories, or storing power tools. Such preventive safety measures reduce the risk of starting the power tool accidentally.

d) Store idle power tools out of the reach of children and do not allow persons unfamiliar with the power tool or these instructions to operate the power tool. Power tools are dangerous in the hands of untrained users.

e) Maintain power tools. Check for misalignment or binding of moving parts, breakage of parts and any other condition that may affect the power tools operation. If damaged, have the power tool repaired before use. Many accidents are caused by poorly maintained power tools.

f) Keep cutting tools sharp and clean. Properly maintained cutting tools with sharp cutting edges are less likely to bind and are easier to control.

g) Use the power tool, accessories and tool bits etc., in accordance with these instructions and in the manner intended for the particular type of power tool, taking into account the working conditions and the work to be performed. Use of the power tool for operations different from intended could result in a hazardous situation.

Degimo žvakė
Prieš išimdami žvakę, kai norite ją išvalyti arba pakeisti, įsitikinkite, kad variklis išjungtas, o žvakė atvėsusi; tada tvirtai suimkite degimo žvakės gaubtą ir jį nuimkite nuo žvakės. Išsukite degimo žvakę tinkamu įrankiu. Ją patikrinkite, išvalykite arba, jei reikia, pakeiskite.

Degimo žvakės tarpelis yra 0,635 mm (20 pav.).

Priveržimo sukimo momentas: 12–15 Nm.

Sandėliavimas (1 mėnuo arba ilgiau)

Įspėjimas! Nesilaikant šių priemonių, karbiuratoriuje gali susidaryti dervų, dėl to prietaisas po sandėliavimo gali sunkiai pasileisti arba nepataisomai sugesti.

Atlikite visą bendrąją techninę priežiūrą, kuri rekomenduojama naudojimo instrukcijos skyriuje „Techninė priežiūra".

Nuvalykite prietaiso išorinį paviršių.

Išleiskite degalus iš degalų bako.

Išleidę degalus, paleiskite variklį.

Leiskite varikliui veikti tuščiąja eiga, kol prietaisas išsijungs. Tuomet karbiuratoriuje nebeliks degalų.

Leiskite varikliui atvėsti (maždaug 5 minutes).

Degimo žvakės raktu išsukite žvakę.

Į degimo kamerą įpilkite 1 arbatinį šaukštelį švarios dvitakčių variklių alyvos. Lėtai patraukite starterio trosą keletą kartų, kad visi vidaus komponentai pasidengtų alyvos sluoksniu. Vėl įsukite degimo žvakę.

Prietaisą laikykite vėsioje sausoje vietoje, atokiau nuo ugnies šaltinių, pvz., alyvos degiklio, vandens šildytuvo ir pan.

Prietaiso paėmimas iš sandėlio
Išsukite degimo žvakę.

Keletą kartų smarkiai patraukite starterio trosą, kad iš degimo kameros būtų pašalintas alyvos perteklius.

Nuvalykite degimo žvakę ir nustatykite tinkamą jos tarpelį arba įsukite naują degimo žvakę su tinkamu tarpeliu.

Paruoškite prietaisą darbui.

Pripilkite į degalų baką tinkamo degalų ir alyvos mišinio. Žr. skyrių „Degalai ir tepimas".

APLINKOS APSAUGA

Informacija (privatiems namų ūkiams) dėl elektros ir elektroninės įrangos atliekų (EĮ atliekų) šalinimo aplinkai nekenksmingu būdu

Šis simbolis ant gaminių ir lydimuosiuose dokumentuose nurodo, kad nebetinkama naudoti elektros ir elektroninė įranga neturi būti šalinama kartu su buitinėmis atliekomis. Kad būtų užtikrinamas tinkamas šių gaminių pašalinimas, tvarkymas, utilizavimas ir perdirbimas, pristatykite juos į surinkimo punktus, kur jie priimami nemokamai. Kai kuriose šalyse galima grąžinti gaminius pardavėjui ir įsigyti lygiavertį naują gaminį. Tinkamai pašalindami gaminį padėsite išsaugoti vertingus išteklius ir apsaugosite žmonių sveikatą ir aplinką nuo galimo neigiamo poveikio, kuris gali pasireikšti netinkamai šalinant ir tvarkant atliekas. Išsamesnę informaciją apie artimiausią surinkimo punktą gali suteikti jūsų vietos valdžios įstaigos. Netinkamai šalinant atliekas gali būti taikomos šalies teisės aktuose numatytos sankcijos.

VERSLO KLIENTAMS EUROPOS SĄJUNGOJE

Jei norite išmesti elektros ir elektroninę įrangą, dėl išsamesnės informacijos kreipkitės į savo pardavėją arba tiekėją.

Informacija apie atliekų šalinimą šalyse, nepriklausančiose Europos Sąjungai

Šis simbolis galioja tik Europos Sąjungoje.
Jei norite išmesti šį gaminį, kreipkitės į savo vietos valdžios įstaigas ar pardavėją ir paprašykite nurodyti tinkamą šalinimo būdą.

Pastaba: jei variklis nepasileido, traukite starterio rankeną dar 5 kartus. Jei variklis vis tiek nepasileidžia, jis turbūt užpiltas. Pasukite droselio svirtį į padėtį RUN (darbinis režimas). Suimkite viršutinę pagalbinę rankeną ir lėtai traukite starterio rankeną, kad iš variklio būtų pašalintas degalų perteklius. Jei variklis nepasileidžia po pakartotinių bandymų, skaitykite skyrių „Trikčių diagnostika".

Variklio išjungimas

Avarinis išjungimas
Jei būtina nedelsiant išjungti pūstuvo variklį, paspauskite jungiklį STOP (A) (14 pav.).

Įprastas išjungimas
Norėdami išjungti variklį įprastu būdu, atleiskite akceleratoriaus paleidiklį ir leiskite varikliui veikti tuščiaja eiga. Tada paspauskite jungiklį STOP (A) (14 pav.).

Pūstuvo eksploatavimas
Įspėjimas! Prieš naudodami pūstuvą, perskaitykite šioje instrukcijoje pateiktus saugos nurodymus ir visas prietaiso naudojimo taisykles. Šios atsargumo priemonės ir taisyklės skirtos jūsų saugai užtikrinti.

Įspėjimas! Pūstuvui veikiant visada būkite su reikalavimus atitinkančiais apsauginiais akiniais arba veido skydeliu, kad apsisaugotumėte nuo lekiančių šiukšlių.

Įspėjimas! Nenaudokite pūstuvo, jei netoliese yra kitų žmonių arba gyvūnų. Tarp operatoriaus ir kitų žmonių arba gyvūnų turėtų būti bent 15 m atstumas.

Laikykitės skyriuje „Variklio paleidimas" pateiktų nurodymų.

Įjungę prietaisą, užsidėkite jį ant nugaros, t. y. prakiškite rankas per diržus, lyg vilktumėtės striukę.

Ruošdamiesi išvalyti šiukšles iš tam tikro ploto, visada atsistokite taip, kad galėtumėte kontroliuoti, kuria kryptimi šiukšlės bus pučiamos.

Dėl valdymo rankenos ir pūstuvo vamzdžio bloko konstrukcijos galėsite pašalinti šiukšles net iš sunkiausiai prieinamų plotų.

Rankena, akceleratoriaus paleidiklis, akceleratoriaus paleidiklio blokatorius ir degimo įjungimo ir išjungimo jungiklis yra sumontuoti ant sukiojamosios rankenos, kuri užtikrina platų darbo padėčių diapazoną ir komfortą.

Darbas su prietaisu
Prieš darbą patikrinkite savo įrangą, ypač duslintuvą, oro įleidimo angas ir oro filtrus.

Pradėdami darbą paspauskite akceleratoriaus paleidiklio blokatoriaus mygtuką ir akceleratoriaus paleidiklį, kad įjungtumėte darbinį režimą.

Kad šiukšlės neišsisklaidytų, pūskite palei išorinius šiukšlių krūvos kraštus. Niekada nepūskite tiesiai į krūvos vidurį.

Prieš darbą pūstuvu pagrėbstykite šiukšles grėbliais ir šluotomis, kad jos atliptų nuo žemės. Dirbdami dulkėtoje aplinkoje, šiek tiek sudrėkinkite paviršių, jei yra vandens.

Taupykite vandenį, t. y. valydami daugelį daržų ir sodų įrenginių, įskaitant latakus, pertvaras, terasas, groteles, prieangius ir darželius, naudokite pūstuvus, o ne vandens žamas.

Naudokite tarpinį vamzdį ir pasirinktą antgalį, kad oro srovė galėtų būti pučiama arti žemės paviršiaus.

Po darbo pūstuvus ir kitą įrangą išvalykite. Šiukšles sudėkite į sodo atliekų maišus ar dėžes.

Techninė priežiūra

Oro filtro keitimas ir valymas
Atsargiai: niekada nenaudokite pūstuvo be oro filtro, nes dulkės ir purvas gali patekti į variklį ir jį sugadinti. Oro filtras turi būti švarus Jei jis pažeistas, sumontuokite naują filtrą.

Oro filtro valymas
Atlaisvinkite rankenėlę (A), kuri laiko oro filtro dangtelį, nuimkite dangtelį (B) ir išimkite filtrą (C) iš oro filtro korpuso (15 pav. ir 16 pav.).

Plaukite muilinu vandeniu. NEVALYKITE BENZINU!

Išdžiovinkite filtrą ore.

Vėl sumontuokite oro filtrą ir uždėkite oro filtro dangtelį.

Pastaba: jei filtras apsitrynęs, suplyšęs, sugedęs ar negali būti išvalytas, jį pakeiskite.

Degalų dangtelis ir degalų filtras
Atsargiai: prieš pradėdami šią procedūrą išpilkite iš prietaiso degalus ir laikykite tam skirtoje talpykloje. Lėtai atidarydami degalų bako dangtelį pamažu išleiskite slėgį, kuris gali būti susidaręs degalų bake.

Pastaba: užtikrinkite, kad degalų bako dangtelyje esanti anga (A) būtų švari (17 pav.).

Degalų filtras
Visiškai nuimkite dangtelį nuo degalų bako (B), kad iš jo būtų galima pašalinti degalų filtrą (C). Filtrui iš bako ištraukti naudokite vielos gabalą (C) su gale suformuotu kabliu (18 pav.).

2. Sukamuoju judesiu ištraukite degalų filtrą (D) (19 pav.)

3. Pakeiskite degalų filtrą.

Pastaba: niekada nenaudokite pūstuvo be degalų filtro. Dėl to gali sugesti variklis!

Karbiuratoriaus reguliavimas
Karbiuratorius gamykloje iš anksto nustatytas, kad veiktų optimaliu našumu. Jei reikia reguliuoti papildomai, nuneškite pūstuvą kvalifikuotam techninės priežiūros specialistui.

5) Service

a) Have your power tool serviced by a qualified repair person using only identical replacement parts. This will ensure that the safety of the power tool is maintained.

Components & Controls (Fig 1)

1.	Throttle trigger
2.	Throttle lock
3.	On/Off switch
4.	Top assist handle
5.	Starter handle
6.	Spark plug
7.	Air filter cover
8.	Choke lever
9.	Fuel tank
10.	Fuel cap
11.	Harness
12.	Primer bulb
13.	Control handle
14.	Operating tube
15.	Throttle linkage
16.	Flex tube
17.	Hose clamp
18.	Muffler cover
19.	Exhaust
20.	Vented back pad
21.	Intermediate tube
22.	56mm nozzle
23.	45mm concentrator nozzle

Unpacking
Caution! This packaging contains sharp objects. Take care when unpacking. Remove the machine, together with the accessories supplied, from the packaging. Check carefully to ensure that the machine is in good condition and account for all the accessories listed in this manual. Also make sure that all the accessories are complete. If any parts are found to be missing, the machine and its accessories should be returned together in their original packaging to the retailer.

Do not throw the packaging away, keep it safe throughout the guarantee period, then recycle if possible, otherwise dispose of it by the proper means. Do not let children play with empty plastic bags due to the risk of suffocation.

Assembly Instructions

Attaching The Flex Tube
Put the hose clamp (C) on the flex tube before connecting the flex tube and the fan's outlet tube together. Connect the flex tube (B) to the fan's outlet tube (A) (Fig.2) with a hose clamp (C) (Fig.2) and tighten securely (Fig.3).

Attaching The Operating Tube
Note: Keep the throttle cable as straight as possible when connecting the blower tubes.

Place the unit on flat surface during assembly. Ensure the screw mechanism of the clamp is positioned away from operator.

Put the hose clamp (G) on the flex tube and the operating tube together.

Turn the rotary ring mark (D) so it aligns with the throttle handle (F). Insert the operating tube (E) into the flex tube (B) (Fig.4) and then tighten securely with a hose clamp (G) (Fig.5).

Attached throttle linkage clips to both ends of the flex tube to secure the throttle cable. (See Fig.6 and Fig.7)

Attaching The Intermediate Tube & Concentrator Nozzle
Connect the intermediate tube (H) and concentrator nozzle (I). Push the tubes together and turn them clockwise so that they lock together (Fig.8). Use the concentrator nozzle when you need airflow in tight places such as flower beds, underneath decking etc.

Adjusting The Back Pack, Harness & Control Handle
Place the blower on your back by slipping arms through the shoulder straps as if you were putting on a jacket.

Once adjustments have been made to the straps remove the blower from your back and place on level ground in an upright position.

Adjust backpack harness and control handle.

Fuel
This blower is equipped with a 2-stroke air cooled petrol engine. This engine requires a mixture of fuel and oil to perform and function. Failure to use the correct oil, fuel or mixture ratio will cause permanent damage to the engine. Only use fresh, clean, good quality unleaded fuel mixed with high quality 2 stroke oil. Do not use automotive oil or 2-stroke outboard oil.

For synthetic oil a mixture of 30:1 must be used. To mix a ratio of 30:1, add 0.1 litres (100ml) of 2 stroke oil into 3 litres of unleaded fuel.

DO NOT mix quantities larger than usable in a 30 day period.

Start the engine at least three metres away from the area where the fuel tank has been filled in order to avoid any risk of fire.

Attention: Always handle fuel with caution.

Filling The Fuel Tank (Fig 9)

Pour the fuel/oil mixture into a specifically designing mixing receptacle before replacing the cap and shaking gently. Remove the fuel tank cap by turning it anti-clockwise.

Clean surface around fuel cap to prevent contamination.

Loosen fuel cap slowly. Rest the cap on a clean surface.

With the aid of a funnel, carefully pour the mixed fuel into the tank. Avoid spillage.

Prior to replacing the fuel cap, clean and inspect the gasket.

Immediately replace fuel cap and hand tighten. Wipe up any fuel spillage.

Note: Always mix and refuel in a well ventilated area away from sources of ignition.

Note: It is normal for smoke to be emitted from a new engine after first use.

Danger of fire and burn injuries.

Always use extreme care when handling fuel. Fuel is highly inflammable.

Never attempt to fuel the blower if the fuel system components are damaged or leaking.

Never attempt to refuel the engine while it is running or still warm. Allow to cool before fuelling.

Never smoke or light any fires near the blower or fuels.

Always transport and store fuels in an approved container.

Never operate the blower unless it is properly assembled and in good working condition.

Do not use petrol which contains ethanol or methanol as it may damage the fuel lines and other engine parts.

Operation

Starting The Engine

Make sure ignition switch (A) is in the ON (I) position on the trigger (Fig.10).

Pump the primer bulb 10 times by pressing up on the bulb (D) (Fig.11).

Your unit is designed with a 2 position choke (Fig.12):

FULL CHOKE: |◣|

RUN: | ↑ |

With the unit on the ground, hold the top assist handle and step on the bottom of the frame with your foot.

Move the choke lever to the FULL CHOKE position.

Pull starter rope 4-6 times. Wait 10 seconds after unit starts then move choke lever to the RUN position.

Push the throttle lock button (C) and press throttle trigger (B) to run (Fig.10).

Note: If engine fails to start after repeated attempts, refer to the Troubleshooting section.

Note: Always pull the starter handle straight out. Pulling the starter handle at an angle will cause the rope to rub against the eyelet. This friction will cause the rope to fray and wear more quickly.

Always hold the starter handle when the rope retracts. Never let a rope snap back from an extended position. This could cause the rope to snag or fray and also damage the starter assembly.

Important Idling Information

In some cases due to operating conditions (altitude, temperature etc.) your blower may need a slight adjustment to the idle speed. After warm up, if unit does not Idle after restarting 2 times, follow these steps to adjust idle.

Locate the idle adjustment screw (G) on the carburetor (Fig.13).

Using a Phillips or slotted screwdriver, turn screw 1/4 to 1/2 turn clockwise (to the right). Unit should then idle properly.

Starting A Warm Engine
(Engine has been stopped for no more than 15-20 minutes)

Move the choke lever to the RUN position. Pull the starter handle briskly until engine starts. Allow the engine to run at least 10 seconds before commencing work.

Note: If the engine has not started, pull the starter handle 5 more pulls. If the engine still does not run it is probably flooded. Move the choke lever to the RUN position. Grip the top assist and handle and pull the starter handle slowly to clear the engine of excess fuel. If engine fails to start after repeated attempts, refer to the Troubleshooting section.

Stopping The Engine

Emergency Stopping Procedure

When it is necessary to stop the blower engine immediately, press the 'STOP' switch (A) (Fig.14).

Normal Stopping Procedure

For normal stopping, release the throttle trigger and allow engine to return to idle speed. Then press the 'STOP' switch (A) (Fig.14).

Naudokite tik šviežius, švarius, kokybiškus bešvinius degalus, sumaišytus su aukštos kokybės dvitakčių variklių alyva. Nenaudokite automobilių alyvos arba dvitakčių variklių alyvos, skirtos išorėje kabinamiems varikliams.

Mišinyje turi būti naudojama sintetinė alyva santykiu 30:1. 30:1 santykio mišinys gaminamas taip: įpilkite 0,1 litro (100 ml) dvitakčių variklių alyvos į 3 litrus bešvinių degalų.

NEMAIŠYKITE didesnių kiekių, nei galite sunaudoti per 30 dienų laikotarpį.

Kad išvengtumėte gaisro pavojaus, paleiskite variklį ne mažiau kaip trijų metrų atstumu nuo degalų bako pildymo vietos.

Dėmesio: su degalais visada elkitės atsargiai.

Degalų bako pripildymas (9 pav.)

Supilkite degalų ir alyvos mišinį į specialią maišymo talpyklą, uždėkite dangtelį ir talpyklą sukratykite. Jei norite nuimti degalų bako dangtelį, sukite jį prieš laikrodžio rodyklę.

Nuvalykite paviršių aplink degalų dangtelį, kad būtų išvengta užteršimo.

Lėtai atsukite degalų bako dangtelį. Padėkite dangtelį ant švaraus paviršiaus

Per piltuvą atsargiai supilkite mišinį į degalų baką. Saugokite, kad neišsilietų.

Prieš vėl uždėdami degalų bako dangtelį nuvalykite ir patikrinkite tarpiklį.

Nedelsdami uždėkite degalų bako dangtelį ir užveržkite ranka. Išvalykite išsiliejusius degalus.

Pastaba: degalus visada maišykite ir pilkite gerai vėdinamoje vietoje atokiai nuo ugnies šaltinių.

Pastaba: normalu, kai prietaisą naudojant pirmąkart iš naujo variklio rūksta daugiau dūmų.

Gaisro ir nudegimų pavojus.

Dirbdami su degalais visada būkite ypač atsargūs. Degalai yra labai degūs.

Draudžiama pilti degalus, jeigu pūstuvo degalų sistemos sudedamosios dalys yra pažeistos arba nesandarios.

Negalima pilti degalų, kol variklis veikia arba yra neatvėsęs. Prieš pildami degalus leiskite varikliui atvėsti.

Niekada nerūkykite ir nedekite ugnies šalia pūstuvo ar degalų.

Degalus visada transportuokite ir laikykite tam skirtoje talpykloje.

Naudokite pūstuvą tik jei jis tinkamai surinktas ir geros darbinės būklės.

Nenaudokite benzino, kurio sudėtyje yra etanolio arba metanolio, nes jie gali pažeisti degalų sistemos vamzdelius ir kitas variklio dalis.

Darbas su prietaisu

Variklio paleidimas

Įsitikinkite, kad ant paleidiklio (10 pav.) esantis degimo jungiklis (A) yra padėtyje ON (I) (įjungta).

Papumpuokite degalų siurblį 10 kartų spausdami pripildymo pūslę (D) (11 pav.).

Jūsų prietaise numatytos 2 droselio padėtys (12 pav.):

FULL CHOKE (droselis visiškai uždarytas): |◣|

RUN (darbinis režimas): | ↑ |

Padėkite prietaisą ant žemės. Laikykite viršutinę pagalbinę rankeną ir pėda užminkite rėmo apačią.

Pasukite droselio svirtį į padėtį FULL CHOKE (droselis visiškai uždarytas).

4–6 kartus patraukite starterio trosą. Kai prietaisas pradės veikti, 10 sekundžių palaukite, tada pasukite droselio svirtį į padėtį RUN (darbinis režimas).

Jei norite paleisti variklį, paspauskite akceleratoriaus paleidiklio blokatoriaus mygtuką (C) ir paspauskite akceleratoriaus paleidiklį (B) (10 pav.).

Pastaba: jei variklis nepasileidžia po pakartotinių bandymų, skaitykite skyrių „Trikčių diagnostika".

Pastaba: starterio rankeną visada traukite tiesiai. Jei starterio rankeną trauksite kampu, trosas trinsis į angos kraštus. Dėl šios trinties trosas atspurs ir greičiau nusidėvės.

Visada laikykite starterio rankeną, kai trosas susivynioja. Niekada nepaleiskite iki galo ištraukto starterio troso, kad jis susivyniotų pats. Trosas gali užkliūti arba atspurti, taip pat sugadinti starterio bloką.

Svarbi informacija dėl tuščiosios eigos

Kai kuriais atvejais dėl darbo sąlygų (aukščio, temperatūros ir pan.) gali prireikti šiek tiek pareguliuoti pūstuvo tuščiosios eigos apsukas. Jei tada, kai variklis įšilęs, prietaisas blogai veikia tuščiąja eiga jį pakartotinai paleidus 2 kartus, sureguliuokite tuščiąją eigą atlikdami toliau nurodytus veiksmus.

Raskite tuščiosios eigos reguliavimo varžtą (G), esantį ant karbiuratoriaus (13 pav.).

Kryžminiu arba plokščiuoju atsuktuvu pasukite varžtą nuo 1/4 iki 1/2 sūkio pagal laikrodžio rodyklę (į dešinę). Prietaisas turėtų veikti tuščiąja eiga tinkamai.

Įšilusio variklio paleidimas
(Variklis buvo išjungtas ne ilgiau kaip 15–20 minučių)

Pasukite droselio svirtį į padėtį RUN (darbinis režimas). Smarkiai traukite starterio rankeną, kol variklis ims veikti. Prieš pradėdami darbą leiskite varikliui veikti bent 10 sekundžių.

dalys tur i būti suremontuotos. Netinkama elektros prietaisų priežiūra yra daugelio nelaimingų atsitikimų priežastis.

f) Pjovimo įrankiai turi būti aštrūs ir švarūs. Rūpestingai prižiūrimi pjovimo įrankiai su aštriais ašmenimis mažiau stringa ir juos lengviau valdyti.

g) Elektros prietaisą, jo priedus, darbo įrankius ir t. t. naudokite laikydamiesi šių nurodymų ir konkrečiam prietaiso tipui numatytu būdu, kartu atsižvelgdami į darbo sąlygas ir atliekamo darbo pobūdį. Elektros prietaisus naudojant ne pagal paskirtį gali kilti pavojingos situacijos.

5) Techninė priežiūra

a) Prietaisą gali remontuoti tik kvalifikuotas specialistas, naudodamas tik originalias atsargines dalis. Tuomet prietaisas išliks saugus.

Sudedamosios dalys ir valdymo priemonės (1 pav.)

1.	Akceleratoriaus paleidiklis
2.	Akceleratoriaus paleidiklio blokatorius
3.	Įjungimo ir išjungimo jungiklis
4.	Viršutinė pagalbinė rankena
5.	Starterio rankena
6.	Degimo žvakė
7.	Oro filtro dangtelis
8.	Droselio svirtis
9.	Degalų bakas
10.	Degalų bako dangtelis
11.	Diržai
12.	Degalų siurblys
13.	Valdymo rankena
14.	Darbinis vamzdis
15.	Droselio jungtis
16.	Lankstus vamzdis
17.	Vamzdžio sąvarža
18.	Duslintuvo dangtelis
19.	Išmetamasis vamzdis
20.	Ventiliuojamasis galinis įklotas
21.	Tarpinis vamzdis
22.	56 mm antgalis
23.	45 mm koncentratoriaus antgalis

Išpakavimas

Atsargiai! Pakuotėje yra aštrių daiktų. Išpakuodami būkite atsargūs. Išimkite iš pakuotės prietaisą ir visus priedus. Atidžiai patikrinkite ir įsitikinkite, kad prietaisas geros būklės ir yra visi šioje instrukcijoje išvardyti priedai. Taip pat įsitikinkite, kad visi priedai tinkamai sukomplektuoti. Jeigu kurios nors dalies trūksta, prietaisas kartu su priedais turi būti grąžintas originalioje pakuotėje pardavėjui.

Neišmeskite pakuotės, laikykite ją saugiai visą garantinio laikotarpio trukmę, o tada, jei įmanoma, atiduokite perdirbti arba kitaip tinkamai pašalinkite. Neleiskite vaikams žaisti su tuščiais plastikiniais maišeliais, nes kyla pavojus uždusti.

Surinkimo nurodymai

Lankstaus vamzdžio prijungimas

Prieš sujungdami vieną su kitu lankstų vamzdį ir ventiliatoriaus išvesties vamzdį ant lankstaus vamzdžio uždėkite vamzdžio sąvaržą (C). Prijunkite lankstų vamzdį (B) prie ventiliatoriaus išvesties vamzdžio (A) (2 pav.) vamzdžio sąvarža (C) (2 pav.) ir tvirtai priveržkite (3 pav.).

Darbinio vamzdžio prijungimas

Pastaba: jungdami pūstuvo vamzdžius laikykite akceleratoriaus trosą kuo tiesiau.

Surinkdami padėkite prietaisą ant lygaus paviršiaus. Sąvaržos varžto mechanizmas turi būti ne operatoriaus pusėje.

Uždėkite vamzdžio sąvaržą (G) ir ant lankstaus vamzdžio, ir ant darbinio vamzdžio.

Pasukite sukamojo žiedo žymę (D) taip, kad ji susilygintų su akceleratoriaus rankenėle (F). Įkiškite darbinį vamzdį (E) į lankstų vamzdį (B) (4 pav.) ir tada užveržkite vamzdžio sąvaržą (G) (5 pav.).

Pritvirtinkite droselio jungties apkabas iš abiejų lankstaus vamzdžio galų, kad įtvirtintumėte akceleratoriaus trosą. (Žr. 6 pav. ir 7 pav.)

Tarpinio vamzdžio ir koncentratoriaus antgalio prijungimas

Sujunkite tarpinį vamzdį (H) ir koncentratoriaus antgalį (I). Sujunkite vamzdžius tarpusavyje ir pasukite juos pagal laikrodžio rodyklę, kad užsifiksuotų (8 pav.). Koncentratoriaus antgalis naudojamas, kai reikia oro srauto ankštose vietose, pavyzdžiui, gėlynuose, po perdangomis ir t. t.

Ant nugaros nešiojamo pūstuvo užsidėjimas, diržų ir valdymo rankenos reguliavimas

Užsidėkite pūstuvą ant nugaros, t. y. prakiškite rankas per diržus, lyg vilktumėtės striukę.

Sureguliavę diržus, nusiimkite pūstuvą nuo nugaros ir pastatykite ant lygaus paviršiaus vertikalioje padėtyje

Sureguliuokite kuprinės diržus ir valdymo rankeną.

Degalai

Šiame pūstuve įrengtas oru aušinamas dvitaktis benzininis variklis. Šiam varikliui reikalingas degalų ir alyvos mišinys. Nenaudojant tinkamos alyvos ar degalų arba neužtikrinus tinkamo mišinio santykio variklis gali nepataisomai sugesti.

Blower Operation

Warning! Before using your blower, review the safety instructions in this manual, and all regulations for theoperation of the unit. These precautions and regulations are for your protection.

Warning! Because of flying debris, always wear approved safety glasses or a face shield when operating the blower.

Warning! Do not operate the blower if other people or animals are in the immediate vicinity. Allow a minimum of 15m between operator and other people or animals.

Follow the instructions 'Starting The Engine'.

Once unit is running, place unit on your back by slipping arms through the shoulder straps as if your were putting on a jacket

When preparing to clear an area of debris, always position yourself so that you can control the direction debris will be blown.

The control handle and the flexibility of the blower tube assembly will allow you to clear the most hard–to-reach areas.

The hand grip, throttle trigger, throttle lock and ignition on/off switch are all mounted on a swivel handle that offers a wide range of operating positions and comfort.

Operation

Check your equipment before operation, especially the muffler, air intakes and air filters.

When blowing, push the throttle lock button and press throttle trigger to run.

To keep from scattering debris, blow around the outer edges of a debris pile. Never blow directly into the centre of a pile.

Use rakes and brooms to loosen debris before blowing. In dusty conditions, slightly dampen surfaces when water is available.

Conserve water by using power blowers instead of hoses for many lawn and garden applications, including areas such as gutters, screens, patios, grills, porches and gardens.

Use intermediate tube plus nozzle of your choice so the air stream can work close to the ground.

After using blowers and other equipment, clean up. Dispose of debris in garden waste bags or bins.

Maintenance

Replacing And Cleaning The Air Filter

Caution: Never operate the blower without the air filter installed or dust and dirt will be sucked into the engine and damage it. The air filter must be kept clean. If it becomes damaged, install a new filter.

To Clean Air Filter

Loosen knob (A) holding air filter cover in place, remove cover (B) and lift filter (C) from air box (Fig.15 and Fig.16).

Wash filter in soap and water. DO NOT USE PETROL!

Air dry filter.

Reinstall air filter and air filter cover.

Note: Replace filter if frayed, torn, damaged or unable to be cleaned.

Fuel Cap/Fuel Filter

Caution: Remove fuel from unit and store in approved container before starting this procedure. Open fuel cap slowly to release any pressure which may have formed in fuel tank.

Note: Keep vent (A) on fuel cap clean of debris (Fig.17).

Fuel Filter

Completely remove fuel cap from fuel tank (B) to be able to remove fuel filter (C) from tank. Use a piece of wire (C) with a hook formed at the end to pull filter out of tank (Fig.18).

2. Pull off fuel filter (D) with a twisting motion (Fig.19)

3. Replace fuel filter.

Note: Never operate the blower without the fuel filter. Internal engine damage could result!

Carburetor Adjustment

The carburetor was pre-set at the factory for optimum performance. If further adjustments are necessary take your blower to a qualified service dealer.

Spark Plug

To remove spark plug for cleaning or replacement: make sure engine is off, spark plug is cool, then grasp spark plug boot firmly and remove from spark plug. Remove spark plug with correct spark plug tool. Inspect, clean or replace as needed.

Spark plug gap = 0.635mm (Fig.20).

Torque to 12 to 15 Nm.

Storage (1 Month or Longer)

Warning! Failure to follow these steps may cause varnish to form in the carburetor and difficult starting or permanent damage following storage.

Perform all the general maintenance recommended in the Maintenance Section of your User Manual.

Clean outside surface of unit.

Drain fuel from the fuel tank.

After fuel is drained, start engine.

Run engine at idle until unit stops. This will purge the carburetor of fuel.

Allow engine to cool (approx. 5 minutes).

Using a spark plug wrench, remove the spark plug.

Pour 1 teaspoon of clean 2-cycle oil into the combustion chamber. Pull starter rope slowly several times to coat internal components. Replace spark plug.

Store unit in a cool, dry place away from any source of ignition such as an oil burner, water heater, etc.

Removing A Unit From Storage
Remove spark plug.

Pull starter rope briskly to clear excess oil from combustion chamber.

Clean and gap spark plug or install a new spark plug with proper gap.

Prepare unit for operation.

Fill fuel tank with proper fuel/oil mixture. See Fuel and Lubrication Section.

Technical Specification	
Air velocity	280km/h
Air volume	8m³/min
Engine displacement	26cm³
Fuel tank capacity	500ml
Fuel type	30:1 of unleaded petrol & 2 stroke oil
Rated engine power	0.7kW/7500min⁻¹
Idling speed	3100+/-300min⁻¹
Max. engine speed	9000min⁻¹
Starting system	Recoil starter
Spark plug type	L8RTC
Sound pressure level	Idling: LpA 82.1 dB(A) Racing: LpA 93.8 dB(A) Average: LpA 93.18 dB(A) Uncertainty: k=3dB(A)
Sound power level	Idling: LpA 92.31 dB(A) Racing: LpA 105.34 dB(A) Average: LpA 105.34 dB(A) Uncertainty: k=3dB(A)
Sound power level according to 2000/14/EC	Measured: LwA 106.4 dB(A) Guaranteed: LwA 107 dB(A)
Vibration level	Idling: 2.241m/s² Racing: 1.100m/s² Average: 1.325m/s² Uncertainty: K=1.5m/s²
Weight	5.4kg

Bendrosios saugos taisyklės

ĮSPĖJIMAS! Perskaitykite visas instrukcijas. Nesilaikant visų toliau išvardytų nurodymų galima patirti elektros smūgį, sukelti gaisrą ir (arba) sunkiai susižaloti. Visuose toliau pateiktuose įspėjimuose vartojama sąvoka „elektros prietaisas“ taikoma prietaisams, maitinamiems iš elektros tinklo (su maitinimo laidu), ir akumuliatoriniams prietaisams (be maitinimo laido).

Išsaugokite šias instrukcijas

1) Darbo vieta

a) Darbo vieta turi būti švari ir gerai apšviesta. Netvarkingoje ir blogai apšviestoje darbo vietoje gali įvykti nelaimė.

b) Nedirbkite su elektros prietaisu sprogioje aplinkoje, pavyzdžiui, ten, kur yra degių skysčių, dujų ar dulkių. Elektros prietaisai gali kibirkščiuoti, o nuo kibirkščių gali užsidegti dulkės arba susikaupę garai.

c) Dirbdami su elektros prietaisu neleiskite šalia būti vaikams ir pašaliniams asmenims. Nukreipę dėmesį kitur galite nebesuvaldyti prietaiso.

2) Elektros sauga

a) Maitinimo laido kištukas turi atitikti elektros tinklo lizdo tipą. Modifikuoti kištuką griežtai draudžiama. Nenaudokite jokių kištuko adapterių su įžemintais prietaisais. Originalūs kištukai, tiksliai tinkantys elektros tinklo lizdui, sumažina elektros smūgio pavojų.

b) Venkite kūno kontakto su įžemintais paviršiais, pvz., vamzdžiais, šildytuvais, viryklėmis ir šaldytuvais. Jei jūsų kūnas bus įžemintas, padidės elektros smūgio pavojus.

c) Saugokite prietaisą nuo lietaus ir drėgmės. Į elektros prietaisą patekus vandens padidėja elektros smūgio pavojus.

d) Nenaudokite maitinimo laido ne pagal paskirtį. Neneškite ir netempkite prietaiso paėmę už laido, netraukite už laido, norėdami išjungti kištuką iš lizdo. Laidą tieskite taip, kad jo neveiktų karštis, jis neišsiteptų alyva ir jo nepažeistų aštrios detalės ar judančios prietaiso dalys. Dėl pažeistų arba susipynusių laidų padidėja elektros smūgio pavojus.

e) Dirbdami su elektros prietaisu lauke naudokite tik tokius ilginamuosius laidus, kurie tinka naudoti lauke. Naudojant lauko darbams pritaikytus ilginamuosius laidus, sumažėja elektros smūgio pavojus.

3) Asmenų sauga

a) Dirbdami su elektros prietaisu būkite atidūs, sutelkite dėmesį į tai, ką darote, ir vadovaukitės sveiku protu. Nedirbkite su prietaisu, jei esate pavargę arba vartojote narkotikus, alkoholį ar medikamentus. Dirbant su elektros prietaisais užtenka vienos neatidumo akimirkos ir galima sunkiai susižaloti.

b) Naudokite asmenines apsaugos priemones. Visada būkite su apsauginiais akiniais. Naudojant asmenines apsaugos priemones, pvz., apsaugos nuo dulkių kaukę, neslystančius batus, apsauginį šalmą ar klausos apsaugos priemones, rekomenduojamas dirbant tam tikromis sąlygomis, sumažėja susižalojimo rizika.

c) Saugokitės, kad neįjungtumėte prietaiso atsitiktinai. Prieš kišdami kištuką į elektros tinklo lizdą įsitikinkite, kad jungiklis yra išjungimo padėtyje. Jeigu nešdami prietaisą pirštą laikysite ant jungiklio arba prietaisą įjungsite į elektros tinklą, kai jungiklis neišjungtas, gali įvykti nelaimingas atsitikimas.

d) Prieš įjungdami prietaisą pašalinkite visus reguliavimo įrankius arba veržliarakčius. Prietaiso besisukančioje dalyje likus įrankiui ar veržliarakčiui galima susižaloti.

e) Nepervertinkite savo galimybių. Dirbdami tvirtai stovėkite ir visada išlaikykite pusiausvyrą. Tai leis geriau valdyti prietaisą netikėtose situacijose.

f) Dėvėkite tinkamus drabužius. Nedėvėkite laisvų drabužių, nesegėkite papuošalų. Saugokite plaukus, drabužius ir pirštines nuo besisukančių prietaiso dalių. Besisukančios dalys gali įtraukti laisvus drabužius, papuošalus ar ilgus plaukus.

g) Jei yra numatyta galimybė prijungti dulkių nusiurbimo ar surinkimo įtaisus, visada užtikrinkite, kad jie būtų prijungti ir naudojami taisyklingai. Naudojant tokius įtaisus gali sumažėti kenksmingas dulkių poveikis.

4) Elektros prietaisų naudojimas ir priežiūra

a) Neperkraukite prietaiso. Naudokite savo darbui tinkamą elektros prietaisą. Naudodami tinkamą elektros prietaisą dirbsite geriau ir saugiau, jei neviršysite nurodytos apkrovos.

b) Nenaudokite elektros prietaiso, jeigu nebegalima įjungti ar išjungti jo jungiklio. Elektros prietaisas, kuris negali būti įjungiamas ar išjungiamas jungikliu, yra pavojingas ir turi būti remontuojamas.

c) Prieš reguliuodami prietaisą, keisdami jo priedus ar jį valydami ištraukite kištuką iš elektros lizdo. Tai apsaugos nuo netyčinio prietaiso įjungimo.

d) Nenaudojamą prietaisą laikykite vaikams ir nemokantiems juo naudotis asmenims neprieinamoje vietoje. Elektros prietaisai, naudojami nepatyrusių asmenų, yra pavojingi.

e) Rūpinkitės elektros prietaisų būkle. Tikrinkite, ar besisukančios prietaiso dalys tinkamai suderintos ir niekur nekliūva, ar nėra sulūžusių ar kitaip pažeistų dalių, kurios pablogintų prietaiso veikimą. Prieš vėl naudojant prietaisą pažeistos prietaiso

Įsitikinkite, kad visos saugos funkcijos ir mechanizmai veikia tinkamai.

Visada išjunkite prietaisą, kai jo nenaudojate, tikrinate dalis, atliekate techninės priežiūros ar kitus su prietaisu susijusius darbus.

Visada įsitikinkite, kad prietaisą naudojant sumontuotos visos rankenos ir apsauginiai įtaisai. Jokiu būdu nenaudokite prietaiso, jei jis nėra visiškai surinktas arba sumontuota neleistinai modifikuota dalis.

Dirbdami visada stebėkite, kas vyksta aplinkui, kad pastebėtumėte galimus pavojus, kurių galite neišgirsti dėl prietaiso keliamo triukšmo.

Nenukreipkite pūstuvo į kitus.

Dirbkite atsargiai, nes besimėtančios atliekos ar akmenys gali būti išsviesti aukštyn ir sugadinti turtą.

Nenaudokite prietaiso esant prastam apšvietimui.

Visos kūno dalys turi būti saugiu atstumu nuo judančių dalių ir visų karštų paviršių.

Dirbdami dulkėtoje aplinkoje dėvėkite veido kaukę su filtru, kad sumažėtų kenksmingų dulkių įkvėpimo pavojus.

Kiekvieną kartą prieš naudodami prietaisą patikrinkite darbo vietą. Pašalinkite visus objektus, pavyzdžiui, akmenis, stiklo duženas, vinis, vielą ar virves, kurie gali būti išsviesti arba įsipainioti į prietaisą.

Pasirūpinkite, kad rankenos visada būtų sausos, švarios ir neišteptos tepalu ar degalais.

Naudokite tik originalias atsargines dalis, kurias pateikia gamintojas.

Visi saugos įtaisai turi būti sumontuoti, veikiantys ir, jei įmanoma, patikrinti.

Pūstuvui naudokite tik šviežią, švarų ir geros kokybės degalų ir alyvos mišinį.

Niekada nepilkite degalų arti atviros liepsnos, kibirkščių ar kitų ugnies šaltinių, pavyzdžiui, smilkstančių cigarečių.

Prieš pildami degalus leiskite varikliui atvėsti. Saugokite, kad degalai neišsilietų. Išsiliejusius degalus nedelsdami išvalykite reikiama priemone ir tinkamai pašalinkite.

Įsitikinkite, kad degalų ir alyvos santykis tinkamas.

Su degalais elkitės atsargiai, nes jie labai degūs.

Niekada nepilkite degalų, kai prietaisas veikia arba įkaitęs variklis.

Neįkvėpkite degalų garų – jie nuodingi.

Neremontuokite prietaiso savarankiškai, nebent turite reikiamą kvalifikaciją.

Kad sumažėtų gaisro pavojus, variklyje ir duslintuve neturi būti nešvarumų, lapų ar pernelyg daug tepalo.

Negalima dėti įkaitusio pūstuvo ant arba šalia lengvai užsiliepsnojančių medžiagų, pvz., sausų lapų ir žolės.

Prieš vėl įjungdami prietaisą patraukite jį iš degalų pildymo vietos.

Degalus sandėliuokite tik trumpą laiką ir stenkitės neparuošti mišinio daugiau, negu reikia. Laikykite degalus talpykloje, skirtoje specialiai benzino produktams, vietoje, apsaugotoje nuo karščio ir tiesioginių saulės spindulių.

Prieš transportuodami prietaisą automobiliu ištuštinkite degalų baką ir prietaisą pritvirtinkite.

Prieš padėdami prietaisą išjunkite.

Prieš padėdami prietaisą į laikymo vietą leiskite varikliui atvėsti.

Dirbdami su degalais nerūkykite.

Mišinį ruoškite lauke, kur nėra kibirkščių ar liepsnos.

Atsistokite tuščiame plote, išjunkite variklį ir prieš pildami degalus leiskite jam atvėsti.

Lėtai atsukite degalų bakelio dangtelį, kad palaipsniui išeitų slėgis ir degalų neišsitaškytų aplinkui dangtelį.

Pripylę degalų dangtelį stipriai užsukite.

Griežtai draudžiama šalinti išsiliejusius degalus juos deginant.

Reguliariai tikrinkite veržles ir tvirtinimo detales, kad įsitikintumėte, jog jos neatsilaisvino dėl vibracijos, susidarančios įprastai naudojant prietaisą.

Kiekvieną kartą prieš naudodami prietaisą patikrinkite, ar nėra atsipalaidavusių tvirtinimo detalių, degalų nuotėkio ir pan. Netinkamas dalis pakeiskite.

Pūstuvą kruopščiai valykite ir atlikite priežiūros darbus.

Atjunkite degimo žvakės laidą nuo degimo žvakės galo ir padėkite toliau, kad netyčia neprisijungtų.

Laikykite prietaisą vaikams nepasiekiamoje sausoje rakinamoje vietoje.

Prieš padėdami prietaisą į laikymo vietą išpilkite iš degalų bakelio visus degalus.

Dirbdami stovėkite tvirtai ir visada išlaikykite pusiausvyrą. Nestovėkite ant slidaus, nelygaus arba nestabilaus pagrindo.

Nedirbkite stovėdami pavojingoje padėtyje, pvz., ant kopėčių.

Prietaisui veikiant duslintuvo apsauginis gaubtas ir šalia esančios dalys labai įkaista. Nesilieskite prie jų dirbdami ir iškart po darbo, kad nenusidegintumėte.

Troubleshooting

Problem	Possible Cause	Solution
Unit won't start or starts but will not run.	Incorrect starting procedures.	Follow instructions in the User Manual.
	Incorrect carburetor mixture adjustment setting.	Have carburetor adjusted by Authorized Service Center.
	Fouled spark plug.	Clean/gap or replace plug.
	Empty fuel tank.	Fill fuel tank with properly mixed fuel.
	Primer bulb was not pressed enough.	Press primer bulb fully and slowly 10 times.
Unit starts, but engine has low power	Fuel filter is plugged .	Replace spark arrestor screen.
	Incorrect lever position.	Move to RUN position.
	Dirty spark arrestor screen.	Replace spark arrestor screen.
	Dirty air filter.	Remove, clean and reinstall filter.
	Incorrect carburetor mixture adjustment setting.	Have carburetor adjusted by an Authorized Service Center.
Engine hesitates.	Incorrect carburetor mixture adjustment setting.	Have carburetor adjusted by an Authorized Service Center.
	Air filter is plugged.	Replace or clean the air filter.
	Old or improperly mixed fuel.	Drain gas tank/add fresh fuel mixture.
No power under load.	Incorrect carburetor mixture adjustment setting.	Have carburetor adjusted by an Authorized Service Center.
	Old or improperly mixed fuel.	Drain gas tank (see storage)/add fresh fuel mixture.
	Air filter is plugged.	Replace or clean the air filter.
	Fouled spark plug.	Replace or clean the spark plug.
Runs erratically.	Incorrectly gapped spark plug.	Clean/gag or replace plug.
	Plugged spark arrestor.	Clean or replace spark arrestor.
	Dirty air filter.	Clean or replace air filter.
Smokes excessively.	Incorrect carburetor mixture adjustment setting.	Have carburetor adjusted by an Authorized Service Center.
	Incorrect fuel mixture.	Use properly mixed fuel (30:1mixture).

ENVIRONMENTAL PROTECTION

Information for (private householders) for the environmentally responsible disposal of Waste Electrical and Electronic Equipment (WEEE)

This symbol on products and or accompanying documents indicates that used and end of life electrical and electronic equipment should not be disposed of in household waste. For the proper disposal, treatment, recovery and recycling, please take these products to designated collection points, where they will be accepted on a free of charge basis. Alternatively, in some countries you may be able to return your products to your retailer upon the purchase of an equivalent new product. Disposing of this product correctly will help to save valuable resources and prevent any potential adverse effects on human health and the environment which could otherwise arise from inappropriate waste disposal and handling. Please contact your local authority for further details of your nearest designated collection point. Penalties may be applicable for incorrect disposal of this waste in accordance with national legislation.

FOR BUSINESS USERS IN THE EUROPEAN UNION.

If you wish to discard electrical and electronic equipment, please contact your dealer or supplier for further information.

Information on Disposal in other Countries outside the European Union.

This Symbol is only valid in the European Union.
If you wish to dispose of this product, please contact your local authorities or dealer and ask for the correct method of disposal.

Įvadas

Dėkojame, kad įsigijote šį gaminį, kuriam buvo taikomos išsamios kokybės užtikrinimo procedūros. Imtasi visų reikiamų priemonių, kad jis pasiektų jus puikios būklės.

Svarbiausia – sauga

Prieš pradėdami naudoti šį elektros prietaisą, visada imkitės toliau nurodytų pagrindinių saugos priemonių, kad sumažėtų gaisro, elektros smūgio ar sužalojimų pavojus. Svarbu perskaityti naudojimo instrukciją, kad suprastumėte šio prietaiso naudojimą, naudojimo apribojimus ir galimus pavojus.

Garantijos sertifikatas

Šiam gaminiui suteikiama 2 metų garantija nuo pirkimo datos, galiojanti tik pirmajam pirkėjui. Garantija taikoma tik defektams, atsiradusiems dėl netinkamų medžiagų ir (arba) gamybos klaidų ir pastebėtiems tik garantiniu laikotarpiu. Ji neapima įprastai susidėvinčių dalių. Gamintojas savo nuožiūra sutaisys arba pakeis gaminį, jei laikytasi toliau nurodytų sąlygų. Gaminys buvo naudojamas laikantis gaminio naudojimo instrukcijoje pateiktų nurodymų ir nenaudotas netinkamai, neatsargiai arba ne pagal numatytą paskirtį. Gaminys nebuvo ardomas arba kaip nors kitaip pažeistas, techninės priežiūros darbų neatliko neįgalioti asmenys, jis nebuvo nuomojamas. Gedimams, atsiradusiems transportuojant, ši garantija netaikoma; už tokią žalą atsako transportavimo įmonė. Pretenzijos pagal šią garantiją turi būti teikiamos garantiniu laikotarpiu tiesiogiai pardavėjui. Gaminys turėtų būti grąžinamas gamintojui tik išimtinėmis aplinkybėmis. Tokiu atveju vartotojas privalo grąžinti gaminį savo sąskaita ir tinkamai jį supakuoti, kad vežant nebūtų pažeistas; kartu turi būti pridedamas trumpas gedimo aprašas ir kvito kopija arba kitas pirkimo įrodymas. Pagal šią garantiją gamintojas neatsako už jokius specialius, ypatingus, tiesioginius, netiesioginius, atsitiktinius ar pasekminius nuostolius arba žalą. Ši garantija papildo vartotojo teises ir neturi įtakos jokioms teisėms, kuriomis vartotojas gali naudotis pagal 1973 m. Prekių pardavimo įstatymą su daliniais pakeitimais, padarytais 1975 m. ir 1999 m.

Įstatymais numatytos teisės

Ši garantija nedaro jokios įtakos jūsų teisėms, numatytoms įstatymais, ir jas papildo.

Gaminio išmetimas

Kai gaminys tampa nebetinkamas naudoti arba norite jį išmesti dėl bet kokios kitos priežasties, jis neturi būti šalinamas kartu su buitinėmis atliekomis. Kad apsaugotumėte gamtos išteklius ir sumažintumėte neigiamą poveikį aplinkai, atiduokite gaminį perdirbti arba išmeskite jį aplinkai nekenkiančiu būdu. Gaminį reikėtų pristatyti į vietinį atliekų tvarkymo centrą ar kitą įgaliotą atliekų surinkimo ir naikinimo įmonę.

Jeigu kyla abejonių, dėl galimų perdirbimo ir (arba) šalinimo būdų pasitarkite su vietine atliekų tvarkymo institucija.

Specialūs saugos nurodymai

Įspėjimas! Naudodami šį prietaisą, visada imkitės su sauga susijusių atsargumo priemonių, įskaitant išdėstytas toliau, kad sumažėtų gaisro, elektros smūgio ar sužalojimų pavojus. Prieš naudodami šį gaminį perskaitykite instrukcijas ir jas išsaugokite.

PAVOJUS! Besisukančios dalys.

Neleiskite šio prietaiso naudoti vaikams ar neišmokytiems su juo elgtis asmenims.

Variklis negali būti paleidžiamas ir veikti uždaroje patalpoje. Įkvėpus išmetamųjų dujų galima mirti.

Naudokite tinkamas apsaugos priemones:

Akių ir klausos apsaugos priemonės. Eksploatuodami pūstuvą visada naudokite akių apsaugos priemones (apsauginius akinius arba skydelį) ir klausos apsaugos priemones (ausines), atitinkančias CE reikalavimus.

Rankų apsaugos priemonės. Visada mūvėkite neslystančias darbines pirštines, geriausia su vibraciją sugeriančiu gelio užpildu, kad sumažėtų prietaiso vibracijos poveikis rankai, kuria dirbama.

Kvėpavimo takų apsaugos priemonės. Dirbdami sausuoju laikotarpiu dėvėkite veido kaukę, kad neįkvėptumėte kenksmingų dulkių dalelių.

Darbo drabužiai. Dėvėkite patvarius drabužius ar darbinį kombinezoną, įskaitant ilgas kelnes ir marškinius ilgomis rankovėmis.

Avėkite tvirtus darbo batus neslystančiu padu.

Kad sumažėtų sužalojimo, kurį kelia besisukančios dalys, galinčios įtraukti objektus, pavojus, nedėvėkite laisvų drabužių, nusiimkite šaliką, kaklo papuošalus ir t. t. Ilgus plaukus susekite, kad jie nesiektų pečių ir negalėtų patekti į besisukančias dalis.

Vaikai, pašaliniai asmenys ir gyvūnai turi būti mažiausiai 15 m atstumu. Jiems priartėjus iškart išjunkite prietaisą.

Nenaudokite šio prietaiso, jei esate pavargę, sergate arba vartojote alkoholio, narkotikų ar medikamentų.

Niekada nenaudokite prietaiso, kurio konstrukcija pakeista ir neatitinka pradinių specifikacijų.

Užtikrinkite, kad prietaisas visada būtų geros darbinės būklės. Prietaisas turi būti reguliariai tikrinamas įgaliotose techninės priežiūros dirbtuvėse.

Nenaudokite prietaiso, kol nesate išsamiai susipažinę su visais saugos aspektais ir funkcijomis, ypač su prietaiso avariniu stabdymu.

Niekada nenaudokite pūstuvo, jeigu sugedęs arba neveikia stabdymo jungiklis.

Kiekvieną kartą prieš naudodami apžiūrėkite prietaisą ir įsitikinkite, kad nėra gedimų.

APZĪMĒJUMI

Jūsu ierīcei uz datu plāksnītes var būt dažādi apzīmējumi. Tie norāda svarīgu informāciju par ierīci vai tās lietošanas instrukciju.

Pirms ierīces lietošanas izlasiet lietošanas instrukciju.

Brīdinājums! Kustīgi asmeņi. Neturiet plaukstas un pēdas ierīces tuvumā, kamēr tā darbojas.

Klātesošie nedrīkst atrasties darba zonas tuvumā.
Nekad nestrādājiet kamēr cilvēki, it īpaši bērni vai dzīvnieki atrodas darba zonas tuvumā.

Atbilst attiecīgajiem drošības standartiem.

Priekšmeti, ko izmet ierīce, var atlēkt atpakaļ un izraisīt lietotājam traumu vai sabojāt īpašumu.

Raugiet, lai visi klātesošie atrastos vismaz 15 m attālumā.

UZMANĪBU! Šis ir 2 taktu motors. Iepildīt tikai benzīna un eļļas maisījumu. Neiepildīt dīzeļdegvielu

Vispārīgie brīdinājumi

Apdedzināšanās draudi!

Elektrisko izstrādājumu atkritumus nedrīkst izmest kopā ar sadzīves atkritumiem. Ja ir iespējams, lūdzu, pārstrādājiet tos! Sazinieties ar savu vietējo iestādi vai mazumtirgotāju, kas Jums sniegs padomu par atkritumu pārstrādi.

Degvielas jaukšanas vai uzpildīšanas laikā nesmēķēt! Nenovietot ierīci uguns vai dzirksteļu tuvumā

Valkāt pēdu aizsardzības līdzekļus

Valkāt ausu aizsardzības līdzekļus

Lai uzlabotu saķeri ar rokturi, valkājiet īpaši izturīgus darba cimdus ar pretslīdes punktējumu. Cimdi slāpēs plaukstās vibrāciju, ko rada ierīce

Valkāt aizsargbrilles

Lietot atbilstošu apģērbu, nevilkt vaļīgu apģērbu vai rotaslietas, kas varētu ieķerties ierīces kustīgajās daļās

Karsta izplūdes vieta, nepieskarties!

Motors izmet OGLEKĻA MONOKSĪDU, nedarbināt motoru iekštelpās vai slēgtās telpās

Nepakļaut elektroinstrumentu lietum vai mitriem laika apstākļiem

SYMBOLS

The rating plate on your tool may show symbols. These represent important information about the product or instructions on its use.

Read the instruction manual before using the machine.

Warning. Moving blades. Keep hands and feet away when the machine is operated.

Keep bystanders away.
Never work while people, especially children or pets are nearby.

Conforms to relevant safety standards.

Thrown objects can ricochet and result in personal injury or property damage.

Keep all bystanders at least 15m away.

CAUTION: This is a 2 stroke engine. Fill with petrol and oil mixture only. Do not fill with diesel oil

General warning

Danger of burns

Waste electrical products should not be disposed of with household waste. Please recycle where facilities exist. Check with your Local Authority or retailer for recycling advice.

Do not smoke while mixing fuel or filling the tank. Keep the machine away from fire or sparks

Wear foot protection

Wear ear protection

Wear no-slip heavy duty work gloves to improve your grip on the handle. Gloves also reduce the transmission of machine vibration to your hands

Wear safety goggles

Dress properly, do not wear loose clothing or jewellery that could become caught in moving parts of the unit

Hot exhaust, do not touch

The engine emits CARBON MONOXIDE, do not run the engine indoors or in enclosed spaces

Do not expose the machine to wet or rainy weather conditions

Esittely
Kiitos, että ostit tämän tuotteen, joka on läpäissyt kattavan laatutarkastusprosessimme. Kaikki on tehty sen varmistamiseksi, että saat sen täydellisessä toimintakunnossa.

Turvallisuus ensin
Seuraavat perusvarotoimet on tehtävä ennen sähkötyökalun käyttämistä tulipalojen, sähköiskujen ja henkilövahinkojen estämiseksi. On tärkeää lukea nämä käyttöohjeet, jotta ymmärrät tämän työkalun käytön, siihen liittyvät rajoitukset ja potentiaaliset vaarat.

Takuutodistus
Tällä tuotteella on 2 vuoden takuu, joka alkaa ostopäivästä ja koskee vain ensimmäistä ostajaa. Tämä takuu kattaa vain virheet, jotka aiheutuvat raaka-aine- ja valmistusvioista, ja jotka tulevat esille takuuaikana. Takuu ei korvaa kuluvia osia. Valmistaja korjaa tai vaihtaa tuotteen harkintansa mukaan edellyttäen seuraavassa mainittuja asioita. Tuotetta on käytetty käsikirjan ohjeiden mukaisesti, ja sitä ei ole käytetty väärin tai huolimattomasti tai tarkoitukseen, johon sitä ei ole tarkoitettu käytettäväksi. Laitetta ei ole purettu osiin tai peukaloitu millään tavalla, sitä ei ole huollatettu valtuuttamattomilla henkilöillä tai käytetty vuokrauksen kohteena. Kuljetusvauriot eivät kuulu tämän takuun piiriin. Niistä on vastuussa kuljetusliike. Takuuvaateet on esitettävä ensisijaisesti suoraan jälleenmyyjälle takuukauden aikana. Tuote tulee palauttaa valmistajalle vain poikkeuksellisissa tapauksissa. Näissä tapauksissa ostajan vastuulla on tuotteen palauttaminen omalla kustannuksellaan ja varmistaen, että se on asianmukaisesti pakattu kuljetusvaurioiden estämiseksi. Mukaan tulee liittää lyhyt kuvaus viasta ja kopio kuitista tai muusta ostotodistuksesta. Valmistaja ei ole vastuussa mistään erityisistä, esimerkillisistä, suorista, välillisistä, satunnaisista tai epäsuorista menetyksistä tai vahingoista takuun aikana. Tämä takuu tulee lisänä, eikä vaikuta oikeuksiin, joita kuluttajalla saattaa olla vuoden 1973 Tavaranmyyntilain ja siihen vuonna 1975 ja 1999 tehtyjen muutosten mukaisesti.

Lakisääteiset oikeudet
Tämä takuu on lisänä, eikä vaikuta lakisääteisiin oikeuksiisi.

Tuotteen hävittäminen
Kun tuotteen käyttöikä loppuu tai se hävitetään jostakin muusta syystä, sitä ei saa hävittää kotitalousjätteen mukana. Luonnonvarojen säilyttämiseksi ja haitallisten ympäristövaikutusten minimoimiseksi, kierrätä tuote tai hävitä muulla ympäristöystävällisellä tavalla. Tuote tulee viedä paikalliseen kierrätyskeskukseen tai muuhun viralliseen keräily- ja hävityspisteeseen.

Jos olet epävarma, kysy kierrätys- ja/tai hävittämisvaihtoehdoista paikalliselta jäteliikkeeltä.

Erityiset turvaohjeet
Varoitus! Laitetta käytettäessä tulee noudattaa yleisiä turvaohjeita seuraavat ohjeet mukaan lukien, jotta vältetään vakavien henkilövahinkojen tai laitteen vahingoittumisen riskit. Lue kaikki ohjeet ennen käyttöä ja säilytä nämä ohjeet tulevaa käyttöä varten.

VAARA! Liikkuvat osat.

Älä anna lasten tai opastamattomien henkilöiden käyttää tätä konetta.

Älä käynnistä tai käytä moottoria suljetussa tilassa. Pakokaasujen hengittäminen voi tappaa.

Käytä asianmukaista suojavaatetusta, kuten

Suojalaseja ja kuulosuojaimia. Suojaa aina silmäsi (suojalasit tai visiiri) ja korvasi (kuulonsuojaimet) käyttäessäsi puhallinta suojavarusteilla, jotka täyttävät CE-määräykset.

Käsien suojaaminen. Käytä aina luistamattomia, kestäviä työkäsineitä, mielellään täytettynä tärinää estävällä geelillä käyttökädessä.

Hengityksen suojaus. Käytä hengityssuojainta pölyä vastaan sekä haitallisten hiukkasten hengittämisen estämiseksi.

Työvaatetus. Käytä kestävää vaatetusta tai työhaalaria, pitkälahkeisia housuja ja pitkähihaisia paitoja.

Käytä tukevia liukuestejalkineita.

Älä käytä löysiä vaatteita, huiveja, kaulakoruja tai vastaavia välttääksesi takertumisriskin pyöriviin osiin. Kiinnitä pitkät hiukset siten, että ne eivät ulotu olkapäille estääksesi takertumisen pyöriviin osiin.

Pidä lapset, sivulliset ja eläimet 15 metrin etäisyydellä. Pysäytä laite välittömästi, jos joku lähestyy.

Älä käytä työkalua väsyneenä, sairaana tai alkoholin, huumeiden tai lääkkeiden vaikutuksen alaisena.

Älä koskaan käytä konetta, jonka alkuperäistä rakennetta on muutettu.

Pidä kone aina hyvässä kunnossa. Anna valtuutetun huoltoliikkeen huoltaa se säännöllisesti.

Älä käytä laitetta, jos et tunne sen kaikkia turvatoimintoja ja erityisesti sen pysäyttämistä hätätilanteessa.

Älä koskaan käytä puhallinta, jos pysäytyskytkin on viallinen tai ei toimi.

Tarkista kone vaurioiden varalta ennen jokaista käyttökertaa. Varmista, että kaikki turvatoiminnot ja mekanismit toimivat oikein.

Pysäytä kone aina, kun sitä ei käytetä, kun tarkistat sen osia, huollat tai teet muita toimenpiteitä koneelle.

Varmista aina, että kaikki kahvat ja suojukset ovat paikoillaan, kun käytät konetta. Älä yritä käyttää vaillinaista konetta tai konetta, johon on tehty valtuuttamattomia muutoksia.

VIDES AIZSARDZĪBA
Informācija (privātām mājsaimniecībām) par atbrīvošanos no elektrisko un elektronisko iekārtu atkritumiem (EEIA) videi nekaitīgā veidā

Šis simbols uz produktiem un/vai pavaddokumentos norāda, ka lietotu un nolietoto elektrisko un elektronisko iekārtu nedrīkst izmest kopā ar parastajiem nešķirotiem sadzīves atkritumiem. Lai no šiem izstrādājumiem atbrīvotos pareizā veidā, kā arī apstrādātu vai pārstrādātu, lūdzam tos nogādāt norādītajos savākšanas punktos, kur tos pieņem bez maksas. Dažās valstīs, iegādājoties jaunu, līdzvērtīgu izstrādājumu, ir iespējams atgriezt izlietoto izstrādājumu savam mazumtirgotājam. Atbrīvojoties no šī izstrādājuma pareizi, Jūs palīdzēsiet glābt vērtīgos resursus un novērst iespējamo negatīvo ietekmi uz cilvēka veselību un vidi, ko var izraisītnepareiza apiešanās ar atkritumiem. Lai iegūtu papildu informāciju par tuvāko savākšanas punktu, lūdzam sazināties ar vietējo pašvaldības iestādi. Saskaņā ar vietējo likumdošanu par nepareizu atbrīvošanos no šiem atkritumiem var tikt piemērots sods.

JURIDISKAJĀM PERSONĀM EIROPAS SAVIENĪBAS VALSTĪS
Lai saņemtu papildu informāciju par atbrīvošanos no elektriskajām un elektroniskajām iekārtām, lūdzu, sazinieties ar pārdevēju vai piegādātāju..

Informācija par atbrīvošanos no atkritumiem citās valstīs, kas neietilpst Eiropas Savienībā.
Šis simbols ir spēkā tikai Eiropas Savienībā.
Ja vēlaties atbrīvoties no šī izstrādājuma, lūdzu, sazinieties ar vietējām varas iestādēm vai izplatītāju, lai saņemtu informāciju par pareizu atbrīvošanos no atkritumiem.

Problēmu novēršana

Problēma	Iespējamais cēlonis	Risinājums
Ierīci nevar ieslēgt, vai arī var, taču tā nedarbojas.	Iedarbināšanas procedūra nav pareiza.	Ievērojiet lietotāja rokasgrāmatā norādītās instrukcijas.
	Karburatora maisījuma pielāgošanas iestatījums nav pareizs.	Noregulējiet karburatoru, nogādājot pilnvarota servisa centrā.
	Bojāta aizdedzes svece.	Iztīriet spraugu vai nomainiet sveci.
	Tukša degvielas tvertne	Iepildiet degvielas tvertnē pareizi sajauktu degvielu.
	Rokas spuldze nav pietiekami nospiesta.	Lēnām un pilnībā nospiediet rokas spuldzi 10 reizes.
Ierīci var iedarbināt, taču motors darbojas ar zemu jaudu.	Aizsērējis degvielas filtrs.	Nomainiet dzirksteļu slāpētāja sietu.
	Sviras pozīcija nav pareiza.	Pavirziet pozīcijā RUN.
	Netīrs dzirksteļu slāpētāja siets.	Nomainiet dzirksteļu slāpētāja sietu.
	Netīrs gaisa filtrs.	Izņemiet laukā, iztīriet un ielieciet filtru atpakaļ vietā.
	Karburatora maisījuma pielāgošanas iestatījums nav pareizs.	Noregulējiet karburatoru, nogādājot pilnvarota servisa centrā.
Svārstās motora apgriezieni.	Karburatora maisījuma pielāgošanas iestatījums nav pareizs.	Noregulējiet karburatoru, nogādājot pilnvarota servisa centrā.
	Aizsērējis gaisa filtrs.	Nomainiet vai iztīriet gaisa filtru.
	Veca vai nepareizi sajaukta degviela.	Iztukšojiet gāzes tvertni/ielejiet svaigu degvielas maisījumu.
Pie slodzes nav jaudas.	Karburatora maisījuma pielāgošanas iestatījums nav pareizs.	Noregulējiet karburatoru, nogādājot pilnvarota servisa centrā.
	Veca vai nepareizi sajaukta degviela.	Iztukšojiet gāzes tvertni (izlasiet nodaļu par degvielas uzglabāšanu)/ielejiet svaigu degvielas maisījumu.
	Aizsērējis gaisa filtrs.	Nomainiet vai iztīriet gaisa filtru.
	Bojāta aizdedzes svece.	Nomainiet vai iztīriet aizdedzes sveci.
Neregulāra darbība.	Nepareiza aizdedzes sveces spraugas vērtība.	Iztīriet spraugu vai nomainiet sveci.
	Aizsērējis dzirksteļu slāpētājs.	Iztīriet vai nomainiet aizdedzes slāpētāju.
	Netīrs gaisa filtrs.	Iztīriet vai nomainiet gaisa filtru.
Pārmērīgi dūmo.	Karburatora maisījuma pielāgošanas iestatījums nav pareizs.	Noregulējiet karburatoru, nogādājot pilnvarota servisa centrā.
	Degvielas maisījums nav pareizs.	Izmantojiet pareizās proporcijās sajauktu degvielu (30:1).

Ole aina tietoinen ympäristöstäsi ja ole varuillasi mahdollisista vaaratilanteista, joita et välttämättä kuule koneen aiheuttaman melun vuoksi.

Älä kohdista puhallinta kehenkään henkilöön.

Ole varovainen käytön aikana, koska irrallisia roskia tai kiviä voi sinkoutua ja aiheuttaa mahdollisia omaisuusvahinkoja.

Älä käytä laitetta huonossa valaistuksessa.

Pidä kaikki kehosi osat etäällä liikkuvista osista ja laitteen kuumista pinnoista.

Käytä suodattavaa kasvosuojusta pölyissä olosuhteissa vähentääksesi pölyn hengittämiseen liittyviä riskejä.

Tarkasta työskentelyalue ennen jokaista käyttöä. Poista kaikki kivet, rikkoutunut lasi, naulat, johdot tai vaijerit, jotka voivat sinkoutua tai juuttua koneeseen.

Varmista, että kahvat ovat aina kuivia sekä öljyttömiä ja rasvattomia.

Käytä vain valmistajan toimittamia varaosia.

Kaikkien turvalaitteiden täytyy olla kiinnitettyinä, toimivia ja mahdollisuuksien mukaan huollettuja.

Käytä puhaltimessa vain uutta, puhdasta ja hyvälaatuista polttoainetta/öljysekoitusta.

Älä koskaan lisää polttoainetta avotulen, kipinöiden tai muiden syttymislähteiden, esim. tupakoiden, lähellä.

Anna koneen jäähtyä ennen polttoaineen lisäämistä. Vältä polttoaineen läikkyminen täyttämisen aikana. Pyyhi mahdolliset polttoaineroiskeet välittömästi sopivalla välineellä ja hävitä se asianmukaisesti.

Varmista, että käytät oikeaa polttoaineen ja öljyn suhdetta.

Käsittele polttoainetta varoen; se on erittäin syttyvää.

Älä koskaan lisää polttoainetta koneeseen, kun moottori käy tai se on kuuma.

Älä hengitä polttoaineen höyryjä, ne ovat myrkyllisiä.

Älä yritä korjata konetta, ellei sinulla ole pätevyyttä siihen.

Pidä moottori puhtaana roskista, lehdistä ja ylimääräisestä voiteluaineesta palovaaran välttämiseksi.

Älä aseta kuumaa puhallinta lähelle syttyviä materiaaleja, kuten kuivia lehtiä ja ruohoja.

Siirry pois polttoaineen täyttöalueelta ennen kuin käynnistät koneen.

Säilytä polttoainetta vain lyhyitä aikoja ja vältä sekoittamista enempää kuin on vaadittu. Säilytä astiassa, joka on erityisesti tarkoitettu bensiinille ja etäällä lämmöstä ja suorasta auringonvalosta.

Tyhjennä polttoainesäiliö ja estä laitteen liikkuminen ennen kuin kuljetat sitä ajoneuvossa.

Kytke laite pois päältä ennen kuin laitat sen alas.

Anna moottorin jäähtyä ennen säilytykseen laittoa.

Älä tupakoi käsitellessäsi polttoainetta.

Sekoita polttoaine ulkotiloissa, jossa ei ole kipinöitä tai liekkejä.

Valitse paljas maa, pysäytä moottori ja anna jäähtyä ennen polttoaineen täyttöä.

Irrota polttoainesäilön korkki hitaasti vapauttaaksesi paineen ja estääksesi polttoaineen pakenemisen korkin ympäriltä.

Kiristä korkki kunnolla kiinni täyttämisen jälkeen.

Älä koskaan missään olosuhteissa yritä polttaa roiskunutta polttoainetta.

Tarkista säännöllisesti kaikki mutterit ja kiinnitykset, jottei normaalin käytön aiheuttama tärinä ole irrottanut niitä.

Anna moottorin jäähtyä ennen säilytykseen laittoa.

Älä tupakoi käsitellessäsi polttoainetta.

Sekoita polttoaine ulkotiloissa, jossa ei ole kipinöitä tai liekkejä.

Valitse paljas maa, pysäytä moottori ja anna jäähtyä ennen polttoaineen täyttöä.

Irrota polttoainesäilön korkki hitaasti vapauttaaksesi paineen ja estääksesi polttoaineen pakenemisen korkin ympäriltä.

Kiristä korkki kunnolla kiinni täyttämisen jälkeen.

Älä koskaan missään olosuhteissa yritä polttaa roiskunutta polttoainetta.

Tarkista säännöllisesti kaikki mutterit ja kiinnitykset, jottei normaalin käytön aiheuttama tärinä ole irrottanut niitä.

Tarkasta laite ennen jokaista käyttökertaa löysien liitäntöjen, polttoainevuotojen jne. varalta. Vaihda vaurioituneet osat.

Puhdista/huolla puhallin huolellisesti.

Irrota sytytystulpan johto sytytystulpan takaa ja sijoita johto siten, ettei se voi vahingossa yhdistyä.

Aseta kone pois lasten ulottuvilta kuivaan ja lukittuun paikkaan.

Tyhjennä kaikki polttoaine polttoainesäiliöstä ennen varastoon laittamista.

Seiso aina tukevasti ja tasapainossa. Älä seiso liukkaalla, epätasaisella tai epävakaalla alustalla.

Älä työskentele vaarallisissa paikoissa, esimerkiksi tikkailla.

Äänenvaimentimen suojus ja sitä ympäröivä alue kuumentuvat käytön aikana. Vältä koskettamasta niitä käytön aikana ja heti käytön jälkeen palovammojen välttämiseksi.

Yleiset turvallisuusohjeet

VAROITUS! Lue kaikki ohjeet. Alla olevien ohjeiden noudattamatta jättäminen saattaa aiheuttaa sähköiskun, tulipalon ja/tai vakavan loukkaantumisen. Kaikissa alla olevissa varoituksissa esiintyvä termi "sähkötyökalu" viittaa sähkökäyttöiseen (johdolliseen) sähkötyökaluun tai akkukäyttöiseen (johdottomaan) sähkötyökaluun.

Säilytä nämä ohjeet

1) Työskentelyalue

a) Pidä työskentelyalue siistinä ja hyvin valaistuna. Sekaiset ja pimeät tilat aiheuttavat onnettomuuksia.

b) Älä käytä sähkötyökaluja räjähdysherkässä ympäristössä, kuten syttyvien nesteiden, kaasujen tai pölyn läheisyydessä. Sähkötyökalut muodostavat kipinöitä, jotka voivat sytyttää pölyn tai höyryt.

c) Pidä lapset ja sivulliset etäällä, kun käytät sähkötyökalua. Häiriötekijät voivat aiheuttaa laitteen hallinnan menettämisen.

2) Sähköturvallisuus

a) Sähkötyökalujen pistokkeiden on vastattava pistorasiaa. Älä koskaan muuntele pistoketta millään tavoin. Älä käytä adapteripistokkeita maadoitettujen sähkötyökalujen kanssa. Muuntelemattomat pistokkeet ja niitä vastaavat pistorasiat vähentävät sähköiskun vaaraa.

b) Vältä vartalokosketusta maadoitettuihin pintoihin, kuten putkiin, jäähdyttimiin, liesiin ja jääkaappeihin.

Sähköiskun vaara on suurempi, jos vartalosi on maadoitettu.

c) Älä altista sähkötyökalua sateelle tai muille märille olosuhteille. Sähkötyökaluun pääsevä vesi lisää sähköiskun vaaraa.

d) Älä käytä virtajohtoa väärin. Älä koskaan kanna tai vedä laitetta johdosta tai irrota laitetta pistorasiasta johdosta vetämällä. Pidä johto loitolla kuumuudesta, öljystä, terävistä reunoista ja liikkuvista osista. Vioittuneet tai sotkeutuneet johdot lisäävät sähköiskun vaaraa.

e) Kun käytät sähkötyökalua ulkona, käytä ulkokäyttöön tarkoitettua jatkojohtoa. Ulkokäyttöön soveltuvan johdon käyttö vähentää sähköiskun vaaraa.

3) Henkilökohtainen turvallisuus

a) Ole tarkkana. Katso, mitä teet ja käytä tervettä järkeä, kun työskentelet sähkötyökalun kanssa. Älä käytä sähkötyökalua, jos olet väsynyt tai huumeiden, alkoholin tai lääkkeiden vaikutuksen alaisena. Hetken tarkkaamattomuus sähkötyökalua käytettäessä saattaa johtaa vakavaan loukkaantumiseen.

b) Käytä suojavarusteita. Käytä aina suojalaseja. Suojavarustuksen käyttö, kuten pölynaamarin, luistamattomien turvakenkien, suojakypärän tai kuulonsuojaimien, vähentää loukkaantumisriskiä.

c) Varo, ettei työkalu pääse käynnistymään vahingossa. Varmista, että virta on kytketty pois päältä ennen pistorasiaan kytkemistä. Työkalun kantaminen sormi virtakytkimellä tai virta kytkettynä olevan työkalun liittäminen pistorasiaan muodostavat onnettomuusvaaran.

d) Irrota säätö- ja ruuviavaimet ennen työkalun virran kytkemistä päälle. Työkalun pyörivään osaan kiinni jäänyt säätöavain tai -työkalu saattaa aiheuttaa loukkaantumisen.

e) Älä kurkottele. Huolehdi aina tukevasta seisoma-asennosta ja tasapainosta. Se mahdollistaa työkalun paremman hallinnan odottamattomissa tilanteissa.

f) Pukeudu asianmukaisesti. Älä käytä väljiä vaatteita tai koruja. Pidä hiukset, vaatteet ja käsineet loitolla liikkuvista osista. Väljät vaatteet, korut tai pitkät hiukset voivat tarttua kiinni liikkuviin osiin.

g) Jos tarjolla on laitteita pölynpoistoon ja keräykseen varmista, että ne on liitetty ja niitä käytetään oikein. Pölynpoistolaitteiden käyttö vähentää pölyyn liittyvien vaarojen ja haittojen syntymistä.

4) Sähkötyökalun käyttö ja hoito

a) Älä käytä sähkötyökalua väkisin. Käytä omaan käyttötarkoitukseesi sopivaa sähkötyökalua. Oikea työkalu on parempi ja turvallisempi sillä nopeudella, johon se on suunniteltu.

b) Älä käytä sähkötyökalua, jos virtakytkin on epäkunnossa. Sähkötyökalu, jota ei enää voida käynnistää ja pysäyttää käynnistyskytkimellä, on vaarallinen ja se täytyy korjata.

c) Irrota pistoke virtalähteestä ennen kuin teet säätöjä, vaihdat lisävarusteita tai asetat sähkötyökalun säilytykseen. Nämä varotoimet vähentävät sähkötyökalun tahattomaan käynnistymiseen liittyvien onnettomuuksien vaaraa.

d) Kun työkalua ei käytetä, säilytä sitä poissa lasten ja muiden sellaisten henkilöiden ulottuvilta, jotka eivät tunne sähkötyökalua tai näitä ohjeita. Sähkötyökalu on vaarallinen sellaisten henkilöiden käsissä, joita ei ole opastettu laitteen käytössä.

e) Huolla sähkötyökalut. Tarkista virheellinen kohdistus ja liikkuvien osien kiinnileikkaaminen, osien rikkoutuminen sekä kaikki muut tilat, jotka voivat vaikuttaa sähkötyökalun toimintaan. Jos sähkötyökalu on vaurioitunut, toimita se

Tehniskā specifikācija	
Gaisa plūsmas ātrums	280 km/h
Gaisa tilpums	8 m^3/min.
Motora darba tilpums	26 cm^3
Degvielas tvertnes tilpums	500 ml
Degvielas veids	30:1 bezsvina benzīns un 2 taktu motoreļļa
Nominālā motora jauda	0,7 kW/7500 $min.^{-1}$
Tukšgaitas ātrums	3100+/-300 $min.^{-1}$
Maks. motora ātrums	9000 $min.^{-1}$
Startera sistēma	Atsitiena starteris
Aizdedzes sveces tips	L8RTC
Skaņas spiediena līmenis	Tukšgaitā: LpA 82,1 dB(A) Joņošana: LpA 93,8 dB(A) Vidējais: LpA 93,18 dB(A) Nenoteiktība: k = 3 dB(A)
Skaņas jaudas līmenis	Tukšgaitā: LpA 92,31 dB(A) Joņošana: LpA 105,34 dB(A) Vidējais: LpA 105,34 dB(A) Nenoteiktība: k = 3 dB(A)
Skaņas jaudas līmenis saskaņā ar 2000/14/EK	Izmērītais: LwA 106,4 dB(A) Garantētais: LwA 107 dB(A)
Vibrāciju līmenis	Tukšgaitā: 2,241 m/s^2 Joņošana: 1,100 m/s^2 Vidējais: 1,325 m/s^2 Nenoteiktais: K=1,5 m/s^2
Svars:	5,4 kg

Degvielas filtrs
Lai izņemtu degvielas filtru (C) no tvertnes, noņemiet degvielas vāciņu no degvielas tvertnes (B) pilnībā. Lai izvilktu filtru no tvertnes (18. att.), izmantojiet stienīti (C) ar āķa formā saliektu galu.

2. Izvelciet degvielas filtru (D), to griežot uz riņķi (19. att.)

3. Ievietojiet atpakaļ degvielas filtru.

Piezīme! Nekad nedarbiniet pūtēju bez degvielas filtra. Tas var izraisīt bojājumus motora iekšienē.

Karburatora noregulēšana
Lai nodrošinātu optimālu darbību, karburators tika iepriekš noregulēts rūpnīcā. Ja tas tomēr ir jānoregulē, nogādājiet pūtēju kvalificētam servisa speciālistam.

Aizdedzes svece
Lai izņemtu aizdedzes sveci tīrīšanas vai nomaiņas darbu veikšanai: pārliecinieties, vai motors ir izslēgts, aizdedzes svece ir atdzisusi, pēc tam stingri satveriet aizdedzes sveces nodalījumu un izņemiet no tā aizdedzes sveci. Izņemiet aizdedzes sveci, izmantojot atbilstošu aizdedzes sveces instrumentu. Pārbaudiet un, ja nepieciešams, notīriet vai nomainiet.

Sprauga starp aizdedzes sveces elektrodiem = 0,635 mm (20. att.).

Griezes moments no 12 līdz 15 Nm.

Uzglabāšana (1 mēnesi vai ilgāk)
Brīdinājums! Ja netiek ievēroti šie darbības soļi, karburatorā var sacietēt šķidrums, kā rezultātā ierīci nevarēs viegli iedarbināt vai pēc uzglabāšanas tā tiks neatgriezeniski sabojāta.

Veiciet vispārējo apkopi, kas norādīta lietotāja rokasgrāmatas apkopes nodaļā.

Notīriet ierīci no ārpuses.

Izteciniet degvielu no degvielas tvertnes.

Pēc tam, kad degviela iz iztecināta, palaidiet motoru.

Darbiniet motoru tukšgaitā, līdz tas apstājas. Tas iztīrīs no karburatora degvielu.

Ļaujiet motoram atdzist (apm. 5 minūtes).

Izņemiet aizdedzes sveci ar aizdedzes sveču atslēgu.

Ielejiet degšanas kamerā 1 tējkaroti tīras 2 ciklu eļļas. Lēnām vairākas reizes pavelciet startera auklu, lai eļļa pārklātu iekšējās sastāvdaļas. Nomainiet aizdedzes sveci.

Uzglabājiet vēsā un sausā vietā, nenovietojiet aizdegšanās avotu, piemēram, eļļas degļa, ūdens sildītāja u.c. tuvumā.

Ierīces sagatavošana pēc uzglabāšanas
Izņemiet aizdedzes sveci.

Strauji pavelciet startera auklu, lai no degšanas kameras iztecinātu lieko eļļu.

Iztīriet aizdedzes sveces spraugu vai uzstādiet jaunu aizdedzes sveci, ievērojot pareizu spraugas vērtību.

Sagatavojiet ierīci ekspluatācijai.

Ielejiet degvielas tvertnē pareizi sajauktu degvielas/eļļas maisījumu. Izlasiet nodaļu „Degviela un smērvielas".

korjattavaksi ennen käyttöä. Monen tapaturman syyt löytyvät huonosti huolletuista laitteista.

f) Pidä leikkuutyökalut terävinä ja puhtaina. Oikein huolletut leikkuutyökalut, joissa on terävät leikkuureunat, leikkaavat vähemmän todennäköisesti kiinni ja niitä on helpompi hallita.

g) Käytä sähkötyökalua ja sen lisävarusteita ja teriä ynnä muita näiden ohjeiden mukaisesti ja sillä tavalla, joka kullekin sähkötyökalulle on tarkoitettu, ottaen huomioon työskentelyolosuhteet ja suoritettava työ. Sähkötyökalun käyttö muihin kuin sen omiin käyttötarkoituksiin voi aiheuttaa vaaratilanteen.

5) Huolto

a) Huollata sähkötyökalu pätevällä huoltohenkilöllä, joka käyttää vain alkuperäisiä osia. Näin taataan sähkötyökalun turvallisuuden säilyminen.

Osat ja säätimet (kuva 1)

1.	Kaasuliipaisin
2.	Kaasulukko
3.	Virtakytkin
4.	Yläapukahva
5.	Käynnistimen kahva
6.	Sytytystulppa
7.	Ilmansuodattimen kansi
8.	Rikastinvipu
9.	Polttoainesäiliö
10.	Polttoainesäiliön korkki
11.	Valjaat
12.	Pallopumppu
13.	Ohjauskahva
14.	Käyttöputki
15.	Kaasuvivusto
16.	Joustava putki
17.	Letkunkiristin
18.	Äänenvaimentimen suojus
19.	Pakoputki
20.	Ilmastoitu selkätyyny
21.	Väliputki
22.	56 mm suutin
23.	45 mm keskitinsuutin

Pakkauksesta purkaminen
Huomio! Tämä pakkaus sisältää teräviä osia. Ole varovainen pakkausta purkaessasi. Poista laite sekä mukana olevat tarvikkeet pakkauksesta. Tarkista huolellisesti, että laite on hyvässä kunnossa ja kaikki käyttöoppaassa luetellut tarvikkeet ovat mukana. Varmista myös, että kaikki tarvikkeet ovat täydellisiä. Jos jokin osa puuttuu, laite ja tarvikkeet tulee palauttaa alkuperäisessä pakkauksessa jälleenmyyjälle.

Älä heitä pakkausta pois, pidä se tallessa koko takuuajan ja kierrätä sen jälkeen, mikäli mahdollista, muutoin hävitä se asianmukaisella tavalla. Älä anna lasten leikkiä tyhjillä muovipusseilla tukehtumisvaaran takia.

Kokoamisohjeet

Joustavan putken kiinnittäminen
Aseta letkunkiristin (C) joustavaan putkeen ennen kuin yhdistät sen ja puhaltimen poistoputken yhteen. Yhdistä joustava putki (B) puhaltimen poistoputkeen (A) (kuva 2) letkunkiristimellä (C) (kuva 2) ja kiristä kunnolla (kuva 3).

Käyttöputken kiinnittäminen
Huomautus: Pidä kaasunaru mahdollisimman suorana, kun kytket puhaltimen putket.

Aseta laite tasaiselle alustalle asennuksen aikana. Varmista, että kiristimen ruuvimekanismi on käyttäjästä poispäin.

Yhdistä letkunkiristimellä (G) joustava putki ja käyttöputki yhteen.

Käännä pyörivää rengasmerkkiä (D) kunnes se kohdistuu kaasukahvaan (F). Aseta käyttöputki (E) joustavaan putkeen (B) (kuva 4) ja kiristä letkunkiristimellä (G) (kuva 5).

Liitä kaasuvivuston kiinnittimet joustavan putken molempiin päihin kiinnittämään kaasuvaijeria. (Katso kuva 6 ja kuva 7)

Väliputken kiinnittäminen keskitinsuuttimeen
Yhdistä väliputki (H) ja keskitinsuutin (I). Työnnä putket yhteen ja käännä niitä myötäpäivään siten, että ne lukittuvat yhteen (kuva 8). Käytä keskitinsuutinta, kun käytät ilmavirtaa ahtaissa paikoissa, kuten kukkapenkeissä, aitojen alla jne.

Repun, valjaiden ja ohjauskahvat säätäminen
Aseta puhallin selkääsi työntämällä kädet olkahihnojen läpi aivan kuin pukisit takin yllesi.

Kun hihnojen säädöt on tehty, irrota puhallin selästäsi ja laita tasaiselle alustalle pystyasentoon.

Säädä repun valjaat ja ohjauskahva.

Polttoaine
Puhallin on varustettu 2-tahtisella ilmajäähdytteisellä bensiinimoottorilla. Moottori vaatii polttoaineen ja öljyn seoksen toimiakseen. Väärän öljyn, polttoaineen tai sekoitussuhteen käyttäminen aiheuttaa pysyvän vaurion moottorille. Käytä vain uutta, puhdasta, hyvälaatuista lyijytöntä polttoainetta sekoitettuna korkealaatuiseen 2-tahtisen moottorin öljyyn. Älä käytä autoihin tarkoitettua öljyä tai 2-tahtisen perämoottorin öljyä.

Synteettisen öljyn sekoitussuhde on 30:1. Suhde 30:1 saadaan lisäämällä 0,1 litraa (100 ml) 2-tahtisen öljyä 3 litraan lyijytöntä polttoainetta.

ÄLÄ sekoita isompaa määrää kuin mitä tarvitaan 30 päivän aikana.

Käynnistä moottori vähintään kolmen metrin etäisyydellä paikasta, jossa täytit polttoainesäiliön välttääksesi tulipaloriskin.

Huomio: Käsittele polttoainetta aina varovasti.

Polttoainesäiliön täyttäminen polttoaineella (kuva 9)

Kaada polttoaine/öljyseos erityisesti tähän tarkoitettuun sekoitusastiaan ja ravista hieman. Irrota polttoainesäiliön korkki kääntämällä sitä vastapäivään.

Puhdista polttoainesäiliön korkin ympärystä likaantumisen estämiseksi.

Irrota polttoainesäilön korkki hitaasti. Aseta korkki puhtaalle alustalle.

Kaada polttoaineseos suppilon avulla varovasti säiliöön. Vältä läikkymistä.

Puhdista ja tarkasta tiiviste ennen polttoainesäiliön korkin laittamista takaisin.

Aseta polttoainesäiliön korkki takaisin ja kiristä se käsin. Pyyhi kaikki ylimääräinen polttoaine pois.

Huomautus: Sekoita polttoaine ja täytä se hyvin ilmastoidussa paikassa etäällä sytytyslähteistä.

Huomautus: Savun tuleminen uudesta moottorista ensimmäisen käyttökerran jälkeen on normaalia.

Tulipalo- ja palovammariski.

Ole aina äärimmäisen huolellinen käsitellessäsi polttoainetta. Polttoaine on erittäin helposti syttyvää.

Älä koskaan täytä puhaltimen säiliötä, jos polttoainejärjestelmän osat ovat vaurioituneet tai ne vuotavat.

Älä koskaan lisää polttoainetta säiliöön, jos moottori käy tai se on vielä lämmin. Anna moottorin jäähtyä ennen täyttöä.

Älä koskaan tupakoi tai sytytä mitään tulia puhaltimen tai polttoaineen lähettyvillä.

Kuljeta ja säilytä polttoaineet aina hyväksytyissä astioissa.

Älä koskaan käytä puhallinta, jos sitä ei ole kunnolla koottu tai se ei ole hyvässä käyttökunnossa.

Älä käytä bensiiniä, jossa on etanolia tai metanolia, koska ne voivat vaurioittaa polttoaineletkuja ja muita moottorin osia.

Käyttäminen

Moottorin käynnistäminen

Varmista, että virtakytkin(A) on asennossa ON (I) liipaisimessa (kuva 10).

Pumppaa pallopumppua 10 kertaa painamalla pumppauspainiketta (D) (kuva 11).

Laite on suunniteltu 2-asentoiselle rikastimelle (kuva 12):

TÄYSI RIKASTUS: |↖|

KÄYNTI: |↑|

Kun laite on maassa, pidä yläapukahvasta ja astu jalallasi rungon jalustaan.

Siirrä rikastinvipu TÄYSI RIKASTUS -asentoon.

Vedä käynnistysnarua 4–6 kertaa. Odota 10 sekuntia laitteen käynnistymisen jälkeen ja siirrä rikastinvipu sitten KÄYNTI-asentoon.

käynnistä painamalla kaasulukkopainiketta (C) ja kaasuliipaisinta (B) (kuva 10).

Huomautus: Jos moottorin käynnistyminen epäonnistuu useamman kerran peräkkäin, katso neuvoa Vianetsintä-osasta.

Huomautus: Vedä käynnistysnaru aina suoraan ulospäin. Käynnistysnarun vetäminen kulmassa aiheuttaa narun hankautumisen aukon reunoja vasten. Hankautuminen aiheuttaa narun nopeamman kulumisen.

Pidä aina käynnistyskahvasta, kun naru palautuu. Älä koskaan anna narun ponkaista takaisin. Tämä saattaa aiheuttaa narun napsahtamisen poikki tai kuluttaa ja vahingoittaa käynnistinkokoonpanoa.

Tärkeää joutokäyntiä koskevaa tietoa

Joissakin tapauksissa, käyttöolosuhteista johtuen (korkeus, lämpötila jne.), puhallin voi tarvita pienen säädön joutokäyntinopeudelle. Jos laite ei lämpimänä käy tyhjäkäynnillä sen jälkeen, kun se on uudelleen käynnistetty 2 kertaa, suorita joutokäynnin säätö seuraavasti.

Etsi joutokäynnin säätöruuvi (G) kaasuttimesta (kuva 13).

Käytä ristipääruuvitalttaa tai uraruuvitalttaa, käännä ruuvia 1/4–1/2 kierrosta myötäpäivään (oikealle). Laitteen pitäisi silloin joutokäydä kunnolla.

Lämpimän moottorin käynnistäminen (moottori on ollut pysäytettynä enintään 15–20 minuuttia)

Siirrä rikastinvipu KÄYNTI-asentoon. Vedä käynnistyskahvaa voimakkaasti kunnes moottori käynnistyy. Anna moottorin käydä vähintään 10 sekuntia ennen työskentelyn aloittamista.

Huomautus: Jos moottori ei käynnisty, vedä kahvasta vähintään 5 kertaa uudelleen. Jos moottori ei vieläkään käy, se on todennäköisesti kastunut liikaa. Siirrä rikastinvipu KÄYNTI-asentoon. Tartu yläapukahvaan ja vedä käynnistyskahvaa hitaasti, jotta moottori tyhjenee liiallisesta polttoaineesta. Jos moottorin käynnistyminen epäonnistuu useamman kerran peräkkäin, katso neuvoa Vianetsintä-osasta.

Svarīga informācija par tukšgaitu

Sakarā ar ekspluatācijas apstākļiem (augstums, temperatūra u.c.) atsevišķos gadījumos pūtēja tukšgaitas ātrumu būs nedaudz jāpiereguléē. Kad motors ir uzsilis un ierīce pēc 2 reizēm nesāk darboties tukšgaitā, tad, lai to noregulētu, rīkojieties šādi:

Atrodiet uz karburatora tukšgaitas regulēšanas skrūvi (G) (13. att.);

Izmantojot krustiņskrūvgriezi vai plakano skrūvgriezi, pagrieziet skrūvi par 1/4 līdz 1/2 apgriezieniem pulksteņrādītāja kustības virzienā (pa labi). Pēc tam ierīcei vajadzētu pareizi darboties tukšgaitas ātrumā.

Uzsiluša motora iedarbināšana (Motors tika apturēts ne vairāk kā 15-20 minūtes)

Pārvietojiet droseles sviru pozīcijā RUN; Pavelciet startera rokturi strauji, līdz motors iedarbojas. Pirms uzsākat darbu, ļaujiet motoram darboties vismaz 10 sekundes.

Piezīme! Ja motoru nevar iedarbināt, pavelciet startera rokturi vēl 5 reizes. Ja motors joprojām nedarbojas, tas ir applūdis. Pārvietojiet droseles sviru pozīcijā RUN. Satveriet augšējo palīgrokturi un lēnām pavelciet startera rokturi, lai iztīrītu no motora lieko degvielas daudzumu. Ja motoru nevar iedarbināt pēc atkārtotiem mēģinājumiem, izlasiet nodaļu „Problēmu novēršana".

Motora apturēšana

Apturēšanas secība ārkārtas situācijās

Kad nepieciešams nekavējoties apturēt pūtēja motoru, nospiediet „STOP" slēdzi (A) (14. att.).

Apturēšanas secība parastos apstākļos

Lai apturētu motoru parastos apstākļos, atlaidiet droseles slēdzi un ļaujiet motoram atgriezties tukšgaitas ātrumā. Pēc tam nospiediet „STOP" slēdzi (A) (14. att.).

Pūtēja ekspluatācija

Brīdinājums! Pirms sākat lietot pūtēju, izlasiet šajā rokasgrāmatā norādīto drošības instrukciju un visus noteikumus saistībā ar ierīces ekspluatāciju. Šie piesardzības pasākumi un noteikumi ir paredzēti Jūsu aizsardzībai.

Brīdinājums! Kad strādājat ar pūtēju, vienmēr valkājiet apstiprinātas aizsargbrilles vai sejas aizsargu, lai pasargātu sevi no lidojošiem gružiem.

Brīdinājums! Neizmantojiet pūtēju citu cilvēku vai dzīvnieku tiešā tuvumā. Ievērojiet vismaz 15 m distanci starp operatoru un citiem cilvēkiem vai dzīvniekiem.

Izpildiet norādījumus, kas izklāstīti nodaļā „Motora iedarbināšana".

Kad ierīce ir ieslēgta, uzvelciet to uz muguras, izvelkot rokas cauri plecu lencēm tā, it kā Jūs vilktu mugurā jaku.

Pirms sākat attīrīt darba zonu no gružiem, vienmēr nostājieties tā, lai Jūs varētu regulēt izpūsto gružu virzienu.

Vadības rokturis un pūtēja caurules elastība ļauj iztīrīt visgrūtāk sasniedzamas vietas.

Roktura, droseles slēdža, droseles bloķētāja un aizdedzes ieslēgšanas/izslēgšanas slēdzis ir uzstādīti uz grozāma roktura, kas nodrošina plašu ekspluatācijas pozīciju diapazonu un komfortu.

Ekspluatācija

Pirms darba uzsākšanas pārbaudiet savu aprīkojumu, jo īpaši slāpētāju, gaisa ieplūdes vietas un gaisa filtrus.

Pūšanas laikā nospiediet droseles bloķēšanas pogu un, lai palaistu, nospiediet droseles slēdzi.

Lai gruži netiktu izkliedēti, pūtiet apkārt gružu kaudzes malām. Nekad nepūtiet tieši kaudzes vidū.

Pirms pūšanas ar grābekļiem un slotu atbrīvojiet pielipušos gružus. Ja vide ir putekļaina, nedaudz samitriniet virsmu, ja ir pieejams ūdens.

Ietaupiet ūdeni, šļūtenes vietā izmantojot jaudas pūtējus, veicot vairākus zālienu un dārza kopšanas darbus, tostarp notekcaurulēs, sietos, bruģētos iekšējos pagalmos, grilos, lieveņos un dārzos.

Starpposma cauruli un uzgali izmantojiet pēc saviem ieskatiem, lai gaisa plūsma būtu tuvāk zemei.

Pēc gaisa pūtēju un citu aprīkojumu izmantošanas sakopiet apkārtni. Atbrīvojieties no gružiem dārza atkritumu maisos vai tvertnēs.

Apkope

Gaisa filtra nomaiņa un tīrīšana

Uzmanību! Nekad nedarbiniet pūtēju, ja tam nav uzstādīts gaisa filtrs, pretējā gadījumā putekļi un netīrumi tiks iesūkti motorā un to sabojās. Gaisa filtram ir jābūt tīram. Ja tas ir sabojājies, ievietojiet jaunu filtru.

Lai iztīrītu gaisa filtru:r

Atlaidiet pogu (A), pieturot gaisa filtra vāciņu, pēc tam noņemiet vāciņu (B) un izņemiet filtru (C) no gaisa kārbas (15. un 16. att.).

Mazgājiet filtru ar ziepēm un ūdeni. NEIZMANTOJIET BENZĪNU!

Izžāvējiet filtru.

Ielieciet atpakaļ gaisa filtru un uzlieciet gaisa filtra vāciņu.

Piezīme! Nomainiet filtru, ja tas ir stipri nodilis, sabojāts vai to vairs nevar iztīrīt.

Degvielas tvertnes vāciņš/degvielas filtrs

Uzmanību! Pirms šīs procedūras uzsākšanas izlejiet degvielu no ierīces tvertnes un ielejiet to atbilstošā uzglabāšanas tvertnē. Lēnām atveriet degvielas tvertnes vāciņu, lai izlaistu spiedienu, kas var būt sakrājies degvielas tvertnē.

Piezīme! Vēdkanālam (A) uz degvielas tvertnes vāciņa ir jābūt tīram (17. att.).

Lai piestiprinātu droseles kabeli, piestipriniet droseles savienojumu skavas abos elastīgās caurules galos. (Skatīt 6. un 7.att.)

Starpposma caurules un koncentratora uzgaļa piestiprināšana

Savienojiet starpposma cauruli (H) kopā ar koncentratora uzgali (I). Saspiediet caurules kopā un pagrieziet tās pulksteņrādītāja kustības virzienā, lai tās saslēgtos kopā (8. att.). Kad ir nepieciešama gaisa plūsma šaurās vietās, piemēram, puķu dobēs, zem seguma u.c., izmantojiet koncentratora uzgali.

Mugursomas, drošības jostas un vadības roktura pielāgošana

Uzlieciet pūtēju uz muguras, velkot rokas caur plecu lencēm tā, it kā Jūs vilktu mugurā jaku.

Kad lences ir noregulētas, noņemiet pūtēju no muguras un novietojiet to uz līdzenas virsmas vertikālā stāvoklī.

Pielāgojiet mugursomu, drošības jostu un vadības rokturi.

Degviela

Šim pūtējam ir 2 taktu benzīna motors, kas aprīkots ar gaisa dzesēšanas sistēmu. Motora darbībai un funkcionēšanai ir nepieciešams degvielas un eļļas maisījums. Ja netiek izmantota atbilstoša eļļa, degviela vai maisījuma attiecība nav pareiza, motoram tiek radīts neatgriezenisks bojājums. Izmantojiet tikai svaigu, tīru, kvalitatīvu bezsvina degvielu, kas sajaukta ar augstas kvalitātes 2 taktu motoreļļu. Nelietojiet automobiļu eļļu vai 2 taktu eļļu, kas paredzēta piekarināmo motoru transmisijām.

Sintētisko eļļu maisījumam izmantojiet 30:1 attiecību. Lai sajauktu 30:1 attiecību, pievienojiet uz 3 litriem bezsvina degvielas 0,1 litrus (100 ml) 2 taktu eļļas.

NEJAUCIET vairāk par daudzumu, ko var izmantot 30 dienu laikā.

Lai novērstu ugunsgrēka draudus, darbiniet motoru vismaz trīs metru attālumā no vietas, kur tika uzpildīta degvielas tvertne.

Uzmanību! Vienmēr rīkojieties ar degvielu piesardzīgi.

Degvielas tvertnes uzpildīšana (9. att.)

Pirms uzliekat atpakaļ vāciņu ielejiet degvielas/eļļas maisījumu tam paredzētajā sajaukšanas traukā un viegli sakratiet. Noņemiet degvielas tvertnes vāciņu, pagriežot to pretēji pulksteņrādītāja kustības virzienam.

Lai nepiesārņotu degvielu, notīriet virsmu ap degvielas vāciņu.

Lēnām atskrūvējiet degvielas tvertnes vāciņu. Nolieciet vāciņu uz tīras virsmas.

Izmantojot piltuvi, uzmanīgi ielejiet sajaukto degvielu tvertnē. Neizšļakstiet.

Pirms uzliekat atpakaļ degvielas vāciņu, notīriet un pārbaudiet blīvi.

Pēc tam uzreiz uzlieciet atpakaļ degvielas vāciņu un ar roku pieskrūvējiet. Noslaukiet izlijušo degvielu.

Piezīme! Vienmēr jauciet un uzpildiet degvielu labi vēdināmā telpā un nedariet to aizdegšanās avotu tuvumā.

Piezīme! Tā ir normāla parādība, ja pēc pirmās lietošanas reizes no jauna motora kūp dūmi.

Ugunsgrēka draudi un apdegumu traumas.

Rīkojoties ar degvielu, vienmēr esiet īpaši piesardzīgs. Degviela ir viegli uzliesmojošs šķidrums,

Nekad nemēģiniet pūtēja tvertnē uzpildīt degvielu, ja degvielas sistēmas daļas ir bojātas vai tajās ir radusies noplūde.

Nekad nemēģiniet uzpildīt degvielu motorā, kamēr tas darbojas vai ir vēl silts. Pirms degvielas uzpildīšanas ļaujiet motoram atdzist.

Nekad nesmēķējiet vai neizraisiet atklātas liesmas pūtēja vai degvielas tuvumā.

Vienmēr transportējiet un uzglabājiet degvielu tam paredzētā tvertnē.

Nekad nedarbiniet pūtēju, ja tas nav pareizi samontēts un neatrodas labā darba stāvoklī.

Nelietojiet benzīnu, kas satur etanolu vai metanolu, jo tas var sabojāt degvielas caurules un citas motora daļas.

Ekspluatācija

Motora iedarbināšana

Pārbaudiet, vai aizdedzes slēdzis (A) uz slēdža atrodas IESLĒGTĀ (I) pozīcijā (10. att.).

Piespiediet rokas spuldzi 10 reizes, nospiežot uz spuldzes (D) (11. att.).

Jūsu ierīce ir aprīkota ar 2 pozīciju droseli (12. att.):

FULL CHOKE (PILNA DROSELE): |↖|

RUN (DARBĪBA): |↑|

Kamēr ierīce atrodas uz zemes, pieturiet augšējo palīgrokturi un uzlieciet pēdu uz rāmja apakšējās daļas.

Pārvietojiet droseles sviru pozīcijā FULL CHOKE.

Pavelciet startera auklu 4-6 reizes. Pēc tam, kad ierīce ir iedarbināta, pagaidiet 10 sekundes un pārvietojiet droseles sviru pozīcijā RUN.

Lai palaistu ierīci, nospiediet droseles bloķēšanas pogu (C) un pēc tam droseles slēdzi (B) (10. att.).

Piezīme! Ja motoru nevar iedarbināt pēc atkārtotiem mēģinājumiem, izlasiet nodaļu „Problēmu novēršana".

Piezīme! Vienmēr velciet startera rokturi taisni. Velkot startera rokturi leņķī, aukla berzēsies pret actiņu. Šīs berzes rezultātā aukla nodils daudz ātrāk.

Kad aukla ievelkas, vienmēr pieturiet startera rokturi. Nekad neļaujiet auklai ievilkties atpakaļ no izvirzītā stāvokļa. Šādā veidā aukla var ieķerties vai stipri nodilt un sabojāt starteri.

Moottorin sammuttaminen

Hätäpysäytystoiminto
Jos puhaltimen moottori täytyy pysäyttää välittömästi, paina PYSÄYTYS-kytkintä (A) (kuva 14).

Normaali pysäytystoiminto
Normaalisti pysäytät vapauttamalla kaasuliipaisimen ja antamalla moottorin palata joutokäyntiin. Paina sitten PYSÄYTYS-kytkintä (A) (kuva 14).

Puhallustoiminto
Varoitus! Lue ennen puhaltimen käyttöä tämän oppaan turvaohjeet ja kaikki laitteen käyttöä koskevat säännöt. Nämä varotoimet ja määräykset ovat sinun suojaamaksesi.

Varoitus! Käytä lentävien roskien takia aina hyväksyttyjä suojalaseja tai kasvonsuojusta puhallinta käyttäessäsi.

Varoitus! Älä käytä puhallinta, jos lähistöllä on muita ihmisiä tai eläimiä. Käyttäjän ja muiden ihmisten tai eläinten välillä täytyy olla vähintään 15 metriä.

Noudata kohdan "Moottorin käynnistäminen" ohjeita.

Kun laite on käynnissä, aseta laite selkääsi työntämällä kädet olkahihnojen läpi aivan kuten pukisit takin

Jos haluat puhdistaa alueen roskista, aseta laite aina siten, että voit ohjata puhallettavien roskien suuntaa.

Ohjauskahvan ja puhaltimen putkien joustavuus sallivat kaikkein vaikeimminkin tavoitettavien alueiden puhdistuksen.

Käsikahva, kaasuliipaisin, kaasulukko ja virtakytkin on kaikki asennettu kääntyvään kahvaan, mikä sallii monia eri työskentelyasentoja ja tuo mukavuutta

Käyttäminen
Tarkasta laite ennen käyttämistä, erityisesti äänenvaimennin, ilma-aukot ja ilmasuodattimet.

Käynnistä puhallin painamalla kaasulukkopainiketta ja kaasuliipaisinta.

Välttääksesi roskien leviämisen, puhalla roskakasan ulkoreunojen ympäriltä. Älä koskaan puhalla suoraan roskakasan keskelle.

Käytä haravaa ja harjaa irrottamaan roskat ennen puhaltamista. Pölyisissä olosuhteissa voit kostuttaa hieman pintaa, mikäli vettä on käytettävissä.

Säästä vettä käyttämällä puhallinta letkujen sijasta nurmikoilla ja puutarhoissa, mukaan lukien kourut, katokset, patiot, terassit ja puutarhat.

Käytä väliputkea ja haluamaasi suutinta, jotta ilmavirta osuu lähelle maanpintaa.

Puhdista käytön jälkeen puhaltimet ja muut laitteet. Hävitä roskat puutarhan jätepusseihin tai roska-astioihin.

Huolto

Ilmansuodattimen vaihtaminen ja puhdistaminen
Huomio: Älä koskaan käytä puhallinta ilman asennettua ilmansuodatinta tai pöly ja lika imeytyvät moottoriin ja vahingoittavat sitä. Ilmansuodatin on pidettävä puhtaana. Asenna uusi suodatin vaurioituneen tilalle.

Ilmansuodattimen puhdistaminen:
Irrota ruuvi (A), joka pitää ilmansuodattimen kantta paikoillaan, poista kansi (B) ja nosta suodatin (C) kotelosta (kuva 15 ja kuva 16).

Pese suodatin saippualla ja vedellä. ÄLÄ KÄYTÄ BENSIINIÄ!

Kuivaa suodatin ilmalla.

Asenna ilmansuodatin ja sen suojus takaisin paikoilleen.

Huomautus: Vaihda suodatin jos se on kulunut, repeytynyt, vahingoittunut tai sitä ei voi puhdistaa.

Polttoainesäiliön korkki/polttoainesuodatin
Huomio: Poista polttoaine laitteesta hyväksyttyyn astiaan ennen tämän toimenpiteen aloittamista. Avaa polttoainesäiliön korkki varovasti ja päästä ulos mahdollinen paine, jota voi muodostua polttoainesäiliöön.

Huomautus: Pidä aukko (A) polttoainesäiliön korkissa puhtaana roskista (kuva 17).

Polttoainesuodatin
Poista polttoainekorkki kokonaan polttoainesäiliöstä (B), jotta voit irrottaa polttoainesuodattimen (C) säiliöstä. Käytä rautalankaa (C), jonka päässä on koukku vetämään suodatin säiliöstä (kuva 18).

2. Vedä polttoainesuodatin (D) kääntöliikkeellä (kuva 19)

3. Vaihda polttoainesuodatin.

Huomautus: Älä koskaan käytä puhallinta ilman polttoainesuodatinta. Siitä voi aiheutua sisäinen moottorivaurio!

Kaasuttimen säätäminen
Kaasutin on tehtaalla valmiiksi asetettu optimaaliseen suorituskykyyn. Jos lisäsäätöjä tarvitaan, vie puhallin asiantuntevaan huoltoliikkeeseen.

Sytytystulppa
Sytytystulpan poistamisessa puhdistamista tai vaihtamista varten on varmistettava, että moottori on sammutettu ja sytytystulppa on jäähtynyt. Tartu sytytystulpan hattuun ja irrota se sytytystulpasta. Irrota sytytystulppa oikealla tulppa-avaimella. Tarkista, puhdista tai vaihda tarpeen mukaan.

Sytytystulpan väli = 0,635 mm (kuva 20).

Vääntömomentti 12–15 Nm.

Varastointi (vähintään 1 kuukausi)

Varoitus! Ohjeiden laiminlyönti saattaa aiheuttaa lakan muodostumisen kaasuttimeen, käynnistämisvaikeuksia tai pysyvän vaurion varastoinnin jälkeen.

Suorita kaikki yleiset huoltotoimenpiteet, joita suositellaan käyttöohjeiden Huolto-kohdassa.

Puhdista laitteen ulkopinnat.

Tyhjennä polttoaine polttoainesäiliöstä.

Kun polttoaine on tyhjennetty, käynnistä moottori.

Käytä moottoria joutokäynnillä, kunnes laite sammuu. Tämä puhdistaa kaasuttimen polttoaineesta.

Anna moottorin jäähtyä (n. 5 minuuttia).

Poista sytytystulppa käyttäen tulppa-avainta.

Kaada 1 teelusikallinen puhdasta 2-tahtisen öljyä polttokammioon. Vedä käynnistysnarusta hitaasti useita kertoja levittääksesi öljyn sisäosiin. Vaihda sytytystulppa.

Säilytä laite viileässä, kuivassa paikassa etäällä kaikista sytytyslähteistä, kuten öljypoltin, vedenlämmitin jne.

Laitteen käyttöönotto varastoinnin jälkeen
Irrota sytytystulppa.

Vedä reippaasti käynnistysnarusta puhdistaaksesi ylimääräisen öljyn polttokammiosta.

Puhdista sytytystulppa ja säädä kärkiväli tai asenna uusi sytytystulppa oikealla kärkivälillä.

Valmistele laite käyttöön.

Täytä polttoainesäiliö kunnon polttoaine/öljyseoksella. Katso Polttoaine ja voitelu -kohta.

Tekniset tiedot	
Ilman nopeus	280 km/t
Ilman tilavuus	8 m^3/min
Moottorin tilavuus	26cm^3
Polttoainesäiliön tilavuus	500ml
Polttoaineen tyyppi	30:1 lyijytön bensiini ja 2-tahtiöljy
Moottorin nimellisteho	0,7 kW, 7500 min^{-1}
Joutokäyntinopeus	3100+/-300 min^{-1}
Suurin moottorin nopeus	9000 min^{-1}
Käynnistysjärjestelmä	Vaijerikäynnistys
Sytytystulpan tyyppi	L8RTC
Äänenpainetaso	Joutokäynti: LpA 82,1 dB(A) Käyttö: LpA 93,8 dB(A) Keskimäärin: LpA 93,18 dB(A) Epävarmuus: k=3 dB(A)
Äänitehotaso	Joutokäynti: LpA 92,31 dB(A) Käyttö: LpA 105,34 dB(A) Keskimäärin: LpA 105,34 dB(A) Epävarmuus: k=3 dB(A)
Direktiivin 2000/14/EY mukaisesti mitattu äänitehotaso:	Mitattu: LwA=106,4 dB(A) Taattu: LwA=107 dB(A)
Tärinätaso	Joutokäynti: 2,241 m/s^2 Käyttö: 1,100 m/s^2 Keskimäärin: 1,325 m/s^2 Epävarmuus: K=1,5 m/s^2
Paino	5,4 kg

b) Nelietojiet elektroinstrumentu, ja ar slēdzi to nav iespējams ieslēgt un izslēgt. Ja elektroinstrumentu nav iespējams ieslēgt un izslēgt ar slēdzi, tas ir bīstams, tāpēc nekavējoties jāsalabo.

c) Pirms veicat elektroinstrumenta regulēšanu, nomaināt aprīkojuma daļas vai novietojat glabāšanā, atvienojiet to no elektriskā tīkla. Šādi piesardzības pasākumi palīdzēs novērst nejaušu elektroinstrumenta ieslēgšanu.

Ja elektroinstrumenti kādu laiku netiek lietoti, uzglabājiet tos bērniem nepieejamā vietā un neļaujiet ar elektroinstrumentu darboties personām, kas instrumentu nepārzina vai nav izlasījušas šīs instrukcijas. Nemākulīgās rokās nonākuši elektroinstrumenti ir potenciāls briesmu avots.

e) Veiciet elektroinstrumentiem apkopi. Pārbaudiet, vai ir pareizi uzstādītas kustīgās daļas un vai tās neķeras, un vai ierīces daļām nav bojājumu, kas var negatīvi ietekmēt tās darbību. Bojātās daļas ir jāsalabo pirms nākamās lietošanas reizes. Daudzu nelaimes gadījumu cēlonis ir nepietiekama elektroinstrumentu apkope.

f) Griezējinstrumentiem jābūt asiem un tīriem. Rūpīgi kopti griezējinstrumenti retāk iestrēgst un ir vieglāk vadāmi.

g) Lietojiet elektroinstrumentu, piederumus, maināmos instrumentus u.c. tikai saskaņā ar šīs lietošanas instrukcijas norādījumiem un tā, kā tas paredzēts attiecīgajam elektroinstrumenta tipam, ņemot vērā konkrētos darba apstākļus un veicamā darba specifiku. Ja elektroinstruments tiek lietots mērķiem, kam tas nav paredzēts, tas var izraisīt bīstamu situāciju.

5) Serviss

a) Elektroinstrumenta remontdarbus drīkst veikt tikai kvalificēts speciālists, izmantojot tikai oriģinālās rezerves daļas. Tādējādi ir iespējams nodrošināt, lai remonta rezultātā nemazinātos elektroinstrumenta drošība.

Izpakošana

Uzmanību! Šajā iepakojumā ir asi priekšmeti. Izpakojiet ierīci uzmanīgi. Izņemiet no iepakojuma ierīci un ar to komplektācijā piegādātos piederumus. Rūpīgi pārbaudiet, vai iekārta ir labā darba stāvoklī un noskaidrojiet, kādi piederumi ir iekļauti šīs instrukcijas sarakstā. Pārbaudiet arī, vai ir piegādāti visi norādītie piederumi. Ja trūkst kādas detaļas, atgrieziet ierīci atpakaļ mazumtirgotājam oriģinālajā iepakojumā kopā ar tās piederumiem.

Neizmetiet iepakojumu, saglabājiet to visu garantijas laiku un, ja iespējams, nogādājiet to otrreizējai pārstrādei vai arī atbrīvojieties no tā atbilstoši vietējiem noteikumiem. Neļaujiet bērniem spēlēties ar tukšajiem plastmasas maisiņiem, jo pastāv nosmakšanas risks.

Detaļas un vadības ierīces (1. att.)

1.	Droseles slēdzis
2.	Droseles bloķētājs
3.	Ieslēgšanas/izslēgšanas slēdzis
4.	Augšējais palīgrokturis
5.	Startera rokturis
6.	Aizdedzes svece
7.	Gaisa filtra vāciņš
8.	Droseles svira
9.	Degvielas tvertne
10.	Degvielas tvertnes vāciņš
11.	Drošības josta un aprīkojums
12.	Rokas spuldze
13.	Vadības rokturis
14.	Gaisa pūšanas caurule
15.	Droseles savienojums
16.	Elastīgā caurule
17.	Šļūtenes skava
18.	Trokšņu slāpētāja vāks
19.	Izplūdes vieta
20.	Ventilējošs muguras daļas polsterējums
21.	Starpposma caurule
22.	56 mm uzgalis
23.	45 mm koncentratora uzgalis

Uzstādīšanas instrukcija

Elastīgās caurules piestiprināšana

Pirms savienojat elastīgo cauruli kopā ar sūcēja izplūdes cauruli uzlieciet uz elastīgās caurules šļūteņu skavu (C). Piestipriniet elastīgo cauruli (B) pie sūcēja izplūdes caurules (A) (2. att.) ar šļūtenes skavu (C) (2.att.) un pēc tam stingri pievelciet (3. att.).

Gaisa pūšanas caurules piestiprināšana

Piezīme! Savienojot kopā pūtēja caurules, turiet droseles kabeli pēc iespējas taisnākā pozīcijā.

Uzstādīšanas laikā novietojiet ierīci uz līdzenas virsmas. Pārbaudiet, vai skavas skrūvju mehānisms nav vērsts virzienā pret operatoru.

Uzlieciet šļūteņu skavu (G) uz elastīgās caurules un gaisa pūšanas caurules.

Pagrieziet daudzfunkcionālā gredzena atzīmi (D) tik daudz, līdz tā sakrīt ar droseles rokturi (F). Ievietojiet gaisa pūšanas cauruli (E) elastīgajā caurulē (B) (4.att.) un pēc tam ar šļūtenes skavu (G) (5.att.) stingri pievelciet.

Pirms novietojat ierīci uzglabāšanā, izlejiet no degvielas tvertnes laukā visu atlikušo degvielu.

Vienmēr saglabājiet stabilu stāju un līdzsvaru. Nestāviet uz slidenas, nelīdzenas vai nestabilas zemes virsmas.

Nestrādājiet ar ierīci bīstamā pozīcijā, piemēram, uz kāpnēm.

Ekspluatācijas laikā trokšņa slāpētāja aizsargs un apkārtējā vide ļoti stipri sakarst. Tāpēc ierīces lietošanas laikā un uzreiz pēc lietošanas nepieskarieties tiem, lai novērstu apdedzināšanās draudus.

Vispārīgie drošības noteikumi

BRĪDINĀJUMS! Izlasiet visas instrukcijas. Visu turpmāk uzskaitīto norādījumu neievērošana var izraisīt elektriskās strāvas triecienu, ugunsgrēku un/vai smagus miesas bojājumus. Visos zemāk minētajos brīdinājumos termins „elektroinstruments" attiecas uz elektrisko instrumentu, kura barošanu nodrošina elektrotīkls (ar vadu)vai akumulators (bezvadu).

Saglabājiet šo lietošanas instrukciju

1) Darba zona

a) Uzturiet darba zonu tīru un labi apgaismotu. Nesakārtotā un slikti apgaismotā darba zonā var notikt nelaimes gadījumi.

b) Nedarbiniet elektroinstrumentus sprādzienbīstamā vidē, piemēram, uzliesmojošu šķidrumu, gāzu vai putekļu tuvumā. Elektroinstrumenti rada dzirksteles, kas var izraisīt viegli uzliesmojošu putekļu vai izgarojumu tvaiku aizdegšanos.

c) Neļaujiet bērniem un klātesošajiem atrasties elektroinstrumenta tuvumā, kamēr tas darbojas. Apjukuma brīdī Jūs varat zaudēt vadību pār ierīci.

2) Elektrodrošība

a) Elektroinstrumenta kontaktdakšai jāsakrīt ar kontaktligzdu. Nekad un nekādā veidā nepārveidojiet kontaktdakšu. Neizmantojiet adaptera savienojumus kopā ar sazemētiem elektroinstrumentiem. Lietojot oriģinālo kontaktdakšu, kas pievienota atbilstošai tīkla rozetei, samazinās elektriskās strāvas trieciena risks

b) Izvairieties no ķermeņa nonākšanas saskarē ar sazemētām virsmām, piemēram cauruļvadiem, radiatoriem, plītīm un ledusskapjiem. Sazemējoties Jūs palielināt elektrošoka risku.

c) Nelietojiet elektroinstrumentu lietū vai mitros apstākļos. Mitruma iekļūšana elektroinstrumenta iekšienē paaugstina palielina elektrošoka risku.

d) Nelietojiet barošanas vadu mērķiem, kam tas nav paredzēts. Nekad nelietojiet barošanas vadu elektroinstrumenta pārnēsāšanai, vilkšanai vai kontaktdakšas izvilkšanai no rozetes. Barošanas vads jāsargā no karstuma, eļļas, asām malām vai kustīgajām ierīces daļām. Bojāti vai samudžināti vadi palielina elektrošoka risku.

e) Strādājot ar elektroinstrumentu ārpus telpām, nodrošiniet, lai arī izmantotie vadu pagarinātāji būtu piemēroti ārā darbiem. Ārā darbiem paredzēta vadu pagarinātāja izmantošana samazina elektrošoka risku.

3) Personiskā drošība

a) Esiet piesardzīgi, pievērsiet uzmanību tam, ko Jūs darāt, rīkojieties ar elektroinstrumentu saprātīgi. Nelietojiet elektroinstrumentu, ja esat noguris, atrodaties narkotisko vielu vai alkohola iedarbībā vai lietojat medikamentus. Pat viens mirklis neuzmanības elektroinstrumenta lietošanas laikā var kļūt par cēloni nopietnām traumām.

b) Lietojiet aizsardzības aprīkojumu. Vienmēr valkājiet acu aizsardzības līdzekļus. Ja tiek lietots darba specifikai atbilstošs aizsardzības aprīkojums, piemēram, maska ar putekļu filtru, neslīdoši darba apavi, ķivere vai austiņas, samazinās traumu gūšanas risks.

c) Nodrošiniet, lai ierīci nevarētu ieslēgt nejauši. Pirms kontaktdakšas pievienošanas elektriskajam tīklam pārliecinieties, vai slēdzis atrodas izslēgtā pozīcijā. Ja elektroinstrumenta pārvietošanas laikā pirksts atrodas uz slēdža un elektroinstruments ir pievienots elektriskajam tīklam, viena pirksta kustība var kļūt par cēloni negadījumam.

d) Pirms elektroinstrumenta ieslēgšanas izņemiet visas noregulēšanas instrumentu vai uzgriežņu atslēgas. Regulēšanas instruments vai atslēga, kas palikusi elektroinstrumenta rotējošās daļās, var izraisīt traumas. Nepārvērtējiet savas spējas. Ieņemiet stabilu pozu un vienmēr nodrošiniet līdzsvaru. Tādējādi Jūs varēsiet labāk vadīt elektroinstrumentu negaidītās situācijās.

f) Valkājiet darbam atbilstošu apģērbu. Nevalkājiet vaļīgu apģērbu vai rotaslietas. Mati, apģērba daļas un cimdi nedrīkst nonākt kustīgo daļu tuvumā. Vaļīgs apģērbs, rotaslietas vai gari mati var ieķerties ierīces kustīgajās daļās.

g) Ja pastāv iespēja piemontēt putekļu nosūkšanas un putekļu savākšanas iekārtas, pārliecinieties, vai tās ir pieslēgtas un tiek izmantotas pareizi. Šādu iekārtu izmantošana mazina putekļu radīto kaitējumu.

4) Rūpīga attieksme pret elektroinstrumentiem un to ekspluatācija

a) Elektroinstrumentu nedrīkst pārslogot. Lietojiet tikai attiecīgajam darbam atbilstošu elektroinstrumentu. Ar piemērotu elektroinstrumentu labāk un drošāk ir strādāt norādītajā darbības diapazonā.

Vianmääritys

Ongelma	Mahdollinen syy	Ratkaisu
Yksikkö ei käynnisty tai käynnistyy mutta ei toimi.	Väärät käynnistystoimenpiteet.	Noudata käyttöoppaan ohjeita.
	Väärä kaasuttimen seoksen säätöasetus.	Säädätä kaasunsuodatin valtuutetussa huollossa.
	Likainen sytytystulppa.	Puhdista/säädä kärkiväli tai vaihda sytytystulppa.
	Tyhjä polttoainesäiliö.	Täytä polttoainesäiliö oikein sekoitetulla polttoaineella.
	Pumppauspainiketta ei painettu tarpeeksi.	Paina pumppauspainiketta hitaasti 10 kertaa.
Yksikkö käynnistyy, mutta moottorissa on alhainen teho	Polttoainesuodatin on tukossa.	Vaihda kipinäsuojan ritilä.
	Vipu on väärässä asennossa.	Siirrä KÄYNTI-asentoon.
	Likainen kipinäsuojan ritilä.	Vaihda kipinäsuojan ritilä.
	Likainen ilmansuodatin	Irrota, puhdista ja aseta suodatin takaisin.
	Väärä kaasuttimen seoksen säätöasetus.	Säädätä kaasunsuodatin valtuutetussa huollossa.
Moottori yskähtelee.	Väärä kaasuttimen seoksen säätöasetus.	Säädätä kaasunsuodatin valtuutetussa huollossa.
	Ilmansuodatin on tukossa.	Vaihda tai puhdista ilmansuodatin.
	Vanha tai väärin sekoitettu polttoaine	Tyhjennä polttoainesäiliö / lisää uutta polttoaineseosta.
Ei virtaa kuormitettuna.	Väärä kaasuttimen seoksen säätöasetus.	Säädätä kaasunsuodatin valtuutetussa huollossa.
	Vanha tai väärin sekoitettu polttoaine	Tyhjennä polttoainesäiliö (katso varastointi) / lisää uutta polttoaineseosta.
	Ilmansuodatin on tukossa.	Vaihda tai puhdista ilmansuodatin.
	Likainen sytytystulppa.	Vaihda tai puhdista sytytystulppa.
Käy epätasaisesti.	Väärä kärkiväli sytytystulpassa.	Puhdista/säädä kärkiväli tai vaihda sytytystulppa.
	Tukkeutunut kipinäsuoja.	Puhdista tai vaihda kipinäsuoja.
	Likainen ilmansuodatin	Puhdista tai vaihda ilmansuodatin.
Savuttaa liikaa.	Väärä kaasuttimen seoksen säätöasetus.	Säädätä kaasunsuodatin valtuutetussa huollossa.
	Väärä polttoaineseos.	Käytä oikeata polttoaineseosta (30:1 suhde).

YMPÄRISTÖNSUOJELU

Tietoja (yksityisten kotitalouksien) käytetyn sähkö- ja elektroniikkalaitteiston (Waste Electrical and Electronic Equipment, WEEE) ympäristöllisesti vastuullisesta hävittämisestä.

Tämä symboli tuotteissa ja tai sen mukana tulevissa asiakirjoissa osoittaa, että käytettyjä ja loppuun kuluneita sähkö- ja elektroniikkalaitteita ei saa hävittää kotitalousjätteen mukana. Asianmukaista hävitystä, käsittelyä, uudelleenkäyttöä ja kierrätystä varten vie nämä tuotteet nimettyihin keräyspisteisiin, joihin ne hyväksytään ilmaiseksi. Vaihtoehtoisesti joissain maissa voit palauttaa ne vähittäismyyjällesi ostaessasi uuttaa vastaavaa tuotetta. Kun hävität tämän tuotteen asianmukaisesti, autat säilyttämään arvokkaita luonnonvaroja ja estämään sellaisia mahdollisia haitallisia vaikutuksia ihmisterveydelle ja ympäristölle, joita voisi muutoin ilmetä virheellisestä jätteenhävittämisestä ja -käsittelystä. Ota yhteyttä paikalliseen viranomaiseen saadaksesi lisätietoja lähimmästä nimetystä keräyspisteestä. Tämän jätteen virheellisestä hävittämisestä voidaan määrätä rangaistuksia kansallisen lainsäädännön mukaisesti.

YRITYSKÄYTTÄJILLE EUROOPAN UNIONISSA.

Jos haluat heittää pois sähkö- tai elektroniikkalaitteistoa, ota yhteyttä jälleenmyyjääsi tai tavarantoimittajaasi saadaksesi lisätietoja.

Tietoja hävittämisestä muissa maissa Euroopan unionin ulkopuolella.

Tämä symboli on voimassa on vain Euroopan unionissa.
Jos haluat hävittää tämän tuotteen, ota yhteyttä paikallisiin viranomaisiin tai jälleenmyyjääsi ja kysy neuvoa asianmukaisesta hävitysmenetelmästä.

Vienmēr uzturiet ierīci labā darba kārtībā. Regulāri veiciet servisa plānā paredzētās apkopes pilnvarotā servisa centrā.

Nedarbiniet ierīci, ja neesat pilnībā iepazinies ar visiem drošības norādījumiem un funkcijām, jo īpaši, kā apturēt ierīci ārkārtas situācijā.

Nekad nelietojiet pūtēju, ja ir bojāts apturēšanas slēdzis vai tas nedarbojas.

Pirms katras lietošanas reizes pārbaudiet, vai ierīcei nav bojājumu. Pārbaudiet, vai pareizi darbojas visas drošības funkcijas un mehānismi.

Vienmēr apturiet ierīci, kad to nelietojat, kā arī pirms pārbaudāt ierīces daļas un pirms veicat jebkādus apkopes vai tīrīšanas darbus.

Vienmēr pārbaudiet, vai ierīcei ir uzstādīti visi rokturi un aizsargi. Nekad nemēģiniet izmantot ierīci, ja tā nav pilnībā uzstādīta vai, ja ierīces konstrukcijā ir veiktas neatļautas izmaiņas.

Vienmēr novērojiet savu apkārtni un saglabājiet modrību, lai spētu reaģēt uz iespējamām briesmām, kuras nevar dzirdēt sakarā ar ierīces radīto troksni.

Nevērsiet pūtēja uzgali pret cilvēkiem.

Strādājiet uzmanīgi, jo gruži vai akmeņi, kurus ierīce varētu atmest, var sabojāt īpašumu.

Nestrādājiet slikti apgaismotā darba zonā.

Neturiet ķermeņa daļas ierīces kustīgo daļu un karsto virsmu tuvumā.

Strādājot putekļainos apstākļos, valkājiet sejas masku ar filtru, kas samazinās risku ieelpot putekļus.

Katru reizi pirms lietošanas pārbaudiet darba zonu. Aizvāciet visus priekšmetus, piemēram, akmeņus, stikla lauskas, naglas, stieples vai auklas, ko ierīce var atmest atpakaļ, vai kas tajā var iestrēgt.

Rokturiem jābūt tīriem un sausiem un uz tiem nedrīkst būt eļļa un degviela.

Izmantojiet tikai ražotāja piegādātās rezerves daļas.

Jābūt uzstādītām un ir jādarbojas visām drošības ierīcēm un, ja iespējams, tām ir jāveic apkope.

Izmantojiet pūtējam tikai svaigu, tīru un kvalitatīvu degvielas/eļļas maisījumu.

Nekad neuzpildiet degvielu atklātas liesmas, dzirksteļu vai citu aizdegšanās avotu, piemēram, cigarešu tuvumā.

Pirms uzpildīšanas ļaujiet motoram atdzist. Rīkojieties uzmanīgi, lai degviela uzpildīšanas laikā neizšļakstītos. Nekavējoties saslaukiet izšļakstījušos degvielu un atbrīvojieties no tās pareizā veidā.

Izmantojamās degvielas un eļļas attiecībai ir jābūt pareizai.

Degviela ir viegli uzliesmojošs šķidrums, tādēļ rīkojieties ar to uzmanīgi.

Nekad neuzpildiet ierīces degvielas tvertni, ja darbojas motors vai tas ir uzkarsis.

Neieelpojiet degvielas izgarojumus, jo tie ir toksiski.

Nemēģiniet salabot ierīci pašrocīgi, ja neesat kvalificēts veikt šādus darbus.

Lai samazinātu ugunsgrēka draudus, motorā un līdzinātājā nedrīkst atrasties gruži, lapas vai pārāk daudz smērvielas.

Nenovietojiet karstu pūtēju uz viegli uzliesmojošiem materiāliem vai to tuvumā, piemēram, uz sausām lapām un zāles.

Pirms iedarbināt ierīci, dodieties projām no degvielas uzpildes zonas.

Uzglabājiet degvielu tikai uz īsu laiku un nejauciet to vairāk kā tas ir nepieciešams. Uzglabājiet benzīnu īpaši šim nolūkam paredzētās tvertnēs un nenovietojiet to karstās vietās un tiešos saules staros.

Pirms ierīces pārvietošanas transportlīdzeklī iztukšojiet degvielas tvertni un nofiksējiet ierīci, lai tā nevarētu izkustēties.

Pirms novietojat ierīci uz zemes, izslēdziet to.

Pirms novietojat ierīci glabāšanā, pagaidiet, līdz atdziest tās motors.

Nesmēķējiet, rīkojoties ar degvielu.

Vienmēr sajauciet degvielu ārpus telpām, kur nav dzirksteļu un liesmu avotu.

Uzpildiet degvielu uz klajas zemes un pirms uzpildīšanas apturiet motoru un ļaujiet tam atdzist.

Lēnām atskrūvējiet degvielas tvertnes vāciņu, lai izlaistu spiedienu un neļautu degvielai izšļakstīties.

Pēc degvielas uzpildīšanas stingi aizskrūvējiet vāciņu.

Nekad un nekādos apstākļos nemēģiniet sadedzināt izlijušu degvielu.

Regulāri pārbaudiet uzgriežņus un citus elementus, lai pārliecinātos, vai parastas lietošanas laikā mehāniskās vibrācijas ietekmē tie nav atskrūvējušies vaļā.

Pirms katras lietošanas reizes apskatiet ierīci, lai pārbaudītu, vai nav atskrūvējušies vaļā stiprinājumi, nav radusies degvielas noplūde utt. Nomainiet bojātās daļas.

Rūpīgi iztīriet pūtēju un veiciet apkopi.

Izņemiet laukā aizdedzes sveces pievadu, kas atrodas aizdedzes sveces aizmugurējā daļā, un novietojiet to atstatus, lai ierīce netiktu nejauši ieslēgta.

Novietojiet ierīci sausā un bērniem nepieejamā vietā un saslēdziet to.

Ievads
Paldies, ka iegādājāties šo produktu, kas ir izturējis mūsu visaptverošos kvalitātes pārbaudes procesus! Šie pārbaudes procesi tiek veikti, lai Jūs saņemtu produktu teicamā lietošanas stāvoklī.

Drošība pirmajā vietā
Pirms uzsākat lietot šo elektroinstrumentu, ievērojiet turpmāk minētos galvenos drošības pasākumus, kas mazina ugunsgrēka, elektriskās strāvas trieciena un traumu gūšanas risku. Lai saprastu šī darba instrumenta pielietojuma veidus un ierobežojumus, kā arī potenciālos apdraudējumus, kas saistīti ar šādu lietošanu, ir svarīgi izlasīt šo lietošanas instrukciju.

Garantijas raksts
Šim produktam ir divu gadu garantija sākot no iegādes datuma, un šī garantija attiecas tikai uz sākotnējo pircēju. Šīs garantijas remonts attiecas tikai uz defektiem, kas radušies defektīvu materiālu un/vai nepilnīgas apdares rezultātā no ražotāja puses, kas parādījušies tikai garantijas laikā, un šī garantija neietver nolietojamās daļas. Ražotājs apņemas salabot vai nomainīt šo produktu pēc saviem ieskatiem, ja tikuši ievēroti šādi nosacījumi: Produkts tika izmantots atbilstoši norādēm, kas izklāstītas produkta lietošanas rokasgrāmatā, un tas nav ticis izmantots mērķiem, kam tas nav paredzēts; Produkts nav ticis izjaukts vai jebkādā veidā sabojāts, un tam apkopes darbus nav veikušas nekvalificētas personas, vai arī tas nav izmantots nomas vajadzībām. Bojājums transportējot ir izslēgts no šīs garantijas, par šādu kaitējumu ir atbildīgs transportēšanas uzņēmums. Pretenzijas attiecībā uz šo produktu vispirms jāiesniedz mazumtirgotājam garantijas darbības laikā, ievērojot garantijas nosacījumus. Produktu atgriež atpakaļ ražotājam tikai izņēmuma gadījumos. Šādā gadījumā patērētāja pienākums ir atgriezt produktu, sedzot izmaksas, kas saistītas ar šī produkta nosūtīšanu atpakaļ, kā arī nodrošināt, ka produkts tiek atbilstoši iepakots, lai novērstu bojājumu rašanos transportēšanas laikā, un pievienot īsu aprakstu par radušos defektu, kā arī pirkuma kvīti vai čeku, kas apliecina šo pirkumu. Saskaņā ar šīs garantijas noteikumiem ražotājs nekādā gadījumā neuzņemas atbildību par jebkādiem īpašiem, tipveida, tiešiem, netiešiem, nejaušiem vai izrietošiem zaudējumiem vai kaitējumu, kas izriet no šī produkta lietošanas, Šī garantija ir papildus saistības, kuras uzņemas tās devējs, un tā nekādā veidā neietekmē tiesības, kādas var būt patērētājam saskaņā ar 1973. gada Likumu par preču pārdošanu, kurā izdarīti grozījumi laikā no 1975. līdz 1999. gadam.

Likumiskās pirkuma tiesības
Šī garantija ir papildus saistības, kuras uzņemas tās devējs, un tā nekādā veidā neietekmē likumā noteiktās patērētāja tiesības.

Atbrīvošanās no produkta atkritumiem
Šo produktu ekspluatācijas laika beigās vai, gadījumos, kad to likvidē kādu citu iemeslu dēļ, aizliegts izmest kopā ar citiem sadzīves atkritumiem Lai saglabātu dabas resursus un mazinātu nelabvēlīgo atkritumu ietekmi uz apkārtējo vidi, lūdzam pārstrādāt vai atbrīvoties no šī produkta videi nekaitīgā veidā. Nolietotais elektroinstruments jānogādā uz vietējo atkritumu pārstrādes centru vai citu pilnvaroto atkritumu savākšanas un iznīcināšanas punktu.

Šaubu gadījumā lūdzam sazināties ar vietējo atkritumu apsaimniekošanas iestādi, kas sniegs Jums informāciju par pieejamo pārstrādes punktu un/vai iespējām atbrīvoties no atkritumiem.

Īpašie drošības norādījumi
Brīdinājums! Ierīces lietošanas laikā vienmēr ievērojiet pamatdrošības pasākumus, tai skaitā zemāk uzskaitītos, kas mazinās smagu miesas bojājumu gūšanas vai ierīces sabojāšanas risku. Pirms sākat strādāt šo elektroinstrumentu izlasiet visus šos norādījumus un saglabājiet tos.

BĪSTAMĪBA! Rotējošas daļas.

Neļaujiet šo ierīci izmantot bērniem vai neapmācītām personām.

Neslēdziet un nedarbiniet motoru slēgtā telpā. Izplūdes gāzu tvaiki var izraisīt nāvi.

Valkājiet piemērotu apģērbu, kas nodrošina aizsardzību, piemēram:

Acu un ausu aizsarglīdzekļus; vienmēr, strādājot ar pūtēju, lietojiet acu aizsarglīdzekļus (aizsargbrilles vai sejsegu) un ausu aizsarglīdzekļus (austiņas), kas atbilst CE prasībām;

Plaukstu aizsarglīdzekļus; vienmēr valkājiet neslīdošus un izturīgus darba cimdus, vislabāk ar gela pildījumu, kas samazina instrumenta radītās vibrācijas uz plaukstu;

Elpošanas aizsarglīdzekļus; sausā laikā valkājiet sejas masku pret putekļiem, kas aizsargās no kaitīgo putekļu daļiņām;

Darba apģērbu; valkājiet izturīgu apģērbu vai darba kombinezonu, tai skaitā garās bikses un kreklus ar garām piedurknēm.

Valkājiet izturīgus un neslīdošus darba apavus.

Lai mazinātu traumu gūšanas risku saistībā ar priekšmetiem, ko ierauj rotējošās daļās, nevalkājiet vaļīgu apģērbu, šalles, kaklarotas utt. Atspraudiet garos matus virs pleciem, lai tie neiekļertos kādā no rotējošām daļām.

Raugiet, lai bērni un visi klātesošie atrastos vismaz 15 m attālumā. Ja kāds pietuvojas, nekavējoties izslēdziet elektroinstrumentu.

Nekādā gadījumā nedarbiniet ierīci, ja esat noguris, slims vai atrodatiesalkoholisko dzērienu vai medikamentu iedarbībā.

Nekad nedarbiniet ierīci, ja tās konstrukcija ir izmainīta, kas vairs neatbilst sākotnējai specifikācijai.

SYMBOLIT
Työkalusi arvokilvessä voi olla symboleita. Ne merkitsevät tärkeää tietoa tuotteesta tai ohjeita sen käyttöön.

Lue tämä käyttöohje ennen koneen käyttämistä.

Varoitus. Liikkuvia teriä. Pidä kätesi ja jalkasi etäällä koneen olleessa käynnissä.

Pidä sivulliset loitolla.
Älä koskaan työskentele jos lähellä on ihmisiä, etenkin lapsia tai lemmikkieläimiä.

Vastaa voimassa olevia turvallisuusstandardeja.

Sinkoutuvat esineet voivat kimmota ja aiheuttaa henkilö- tai omaisuusvahingon.

Pidä kaikki sivulliset vähintään 15 m etäisyydellä.

HUOMIO: Tämä on 2-tahtimoottori. Käytä ainoastaan bensiinin ja öljyn seosta. Älä käytä dieselöljyä

Yleinen varoitus

Palovammojen vaara

Vanhoja sähkölaitteita ei saa hävittää kotitalousjätteen mukana. Toimita ne kierrätystä varten keräyspisteeseen. Pyydä kierrätysohjeita paikallisilta viranomaisilta tai jälleenmyyjältä.

Älä tupakoi, kun sekoitat polttoainetta tai täytät säiliötä. Pidä kone etäällä tulesta tai kipinöistä

Käytä suojajalkineita

Käytä kuulosuojaimia

Käytä luistamattomia, kestäviä työkäsineitä, jotta saat paremman otteen kahvasta. Käsineet vähentävät myös koneen tärinän siirtymistä käsiisi

Käytä suojalaseja

Pukeudu oikein, älä käytä löysiä vaatteita tai koruja, jotka saattavat tarttua laitteen liikkuviin osiin

Kuuma pakokaasu, älä koske

Moottori päästää ilmaan HIILIMONOKSIDIA, älä käytä moottoria sisätiloissa tai suljetuissa paikoissa

Älä altista konetta kosteudelle tai sateisille sääolosuhteille

Introduktion
Tack för ditt inköp av denna produkt som har klarat vår omfattande kvalitetssäkringsprocess. Stor noggrannhet har vidtagits för att se till att denna produkt når dig i ett perfekt skick.

Säkerheten först
Innan du försöker använda detta elektriska verktyg, följ alltid följande grundläggande säkerhetsföreskrifter för att minska risken för brand, elektriska stötar och personskador. Det är viktigt att läsa igenom bruksanvisningen för att förstå applikationen, begränsningar och potentiella risker som är förknippade med detta verktyg.

Garanticertifikat
Denna produkt är garanterad under en tidsperiod på 2 år, från och med inköpsdatumet och gäller endast för den ursprungliga köparen. Denna garanti gäller endast för fel som uppstår från, felaktigt material och/eller tillverkningsfel som inträffar endast under garantiperioden och inkluderar inte förbrukningsartiklar. Tillverkaren kommer att reparera eller byta ut produkten efter eget gottfinnande som omfattar följande. Att produkten har använts i enlighet med riktlinjerna såsom anges i produktmanualen och att den inte har missbrukats, vanvårdats eller använts i ett syfte som inte var avsett. Att den inte har tagits isär eller manipulerats på något sätt eller har underhållits av obehöriga personer eller har använts för uthyrning. Transportskador exkluderas från denna garanti, eftersom sådan skada håller transportföretaget som ansvarig. Anspråk som görs enligt denna garanti måste utföras i första hand direkt till återförsäljaren inom garantitiden. Endast i undantagsfall skall produkten returneras till tillverkaren. I dessa fall är det konsumentens ansvar att returnera produkten på egen bekostnad och se till att produkten är ordentligt förpackad för att förhindra transportskador, samt att en kort beskrivning av felet och en kopia av kvittot eller annat inköpsbevis måste medfölja. Tillverkaren skall inte hållas ansvarig för någon speciell, exemplarisk, direkt, indirekt, tillfällig eller följdskada eller skador under denna garanti. Denna garanti är ett tillägg till och påverkar inte några rättigheter som konsumenten kan ha med stöd av köplagen 1973, ändrad 1975 och 1999.

Lagstadgade rättigheter
Denna garanti är ett tillägg och påverkar inte på något sätt dina lagstadgade rättigheter.

Produktkassering
När produkten når slutet av sin livslängd eller kasseras av någon annan anledning, får den inte kasseras tillsammans med hushållssoporna. För att bevara naturresurserna och minimera negativ miljöpåverkan, vänligen återvinn eller kassera denna produkt på ett miljövänligt sätt. Den bör tas till din lokala avfallsåtervinning eller annan behörig anläggning för insamling och omhändertagande.

Kontakta din lokala myndighet om du är osäker för information om tillgängliga alternativ för återvinning och/eller omhändertagning.

Specifika säkerhetsanvisningar
Varning! När enheten används bör alltid grundläggande säkerhetsåtgärder, inklusive nedanstående, följas för att minska risken allvarliga personskador och/eller skador på enheten. Läs igenom dessa instruktioner innan denna produkt används och spara dessa instruktioner.

FARA! Roterande delar.

Låt inte barn eller otränade personer använda denna maskin.

Starta inte eller kör motorn i ett slutet utrymme. Inandning av avgaser kan vara dödligt.

Använd lämplig klädsel som skyddar, såsom:

Ögon- och hörselskydd. Använd alltid ögonskydd (glasögon eller visir) och hörselskydd som uppfyller CE-kraven när blåsaren används.

Handskydd; använd alltid halkfria kraftiga arbetshandskar, idealiskt med gelfyllning för att reducera maskinvibrationer på händerna.

Andningsskydd; använd ansiktsmask för att skydda mot damm under torra perioder och förhindrar inandning av farliga dammpartiklar.

Arbetskläder; använd hållbara kläder eller arbetsoverall, inklusive långbyxor och långärmad skjorta.

Använd stadiga halkfria arbetsskor.

För att minska risken för skador från föremål som dras i de roterande delarna, använd inte lösa kläder, halsdukar, halsband etc. Sätt upp långt hår så att det är ovanför axelhöjd för att förhindra att det dras in i roterande delar.

Håll barn, andra personer och djur på 15 meters avstånd. Stoppa enheten omedelbart om de närmar sig.

Använd inte denna enhet när du är trött eller påverkad av alkohol, droger eller mediciner.

Använd aldrig en maskin som har modifierats från dess ursprungliga specifikation.

Håll alltid maskinen i god drifttillstånd. Lämna den regelbundet på service hos ett auktoriserat serviceombud.

Använd inte enheten utan att fullständigt lärt dig alla säkerhetsaspekter och funktioner, särskilt hur maskinen stoppas vid nödläge.

Använd aldrig blåsaren om stoppknappen är felaktig eller inte fungerar.

Inspektera maskinen innan användning om den har några skador. Se till att alla säkerhetsfunktioner och mekanismer fungerar korrekt.

SÜMBOLID
Tööriista andmeplaadil võidakse kujutada sümboleid. Need sümbolid tähistavad olulist teavet toote või selle kasutamise kohta.

Enne seadme kasutamist lugege kasutusjuhend läbi.

Hoiatus. Liikuvad terad. Hoidke käed ja jalad töötavatest masina teradest eemal.

Hoidke kõrvalseisjad seadmest eemal. Ärge töötage seadmega, kui läheduses on teisi inimesi, eriti lapsi, või loomi.

Seade vastab asjakohastele turvastandarditele.

Seadmesse lennanud objektid võivad rikošetiga edasi lennata ja põhjustada isiku- või varakahjusid.

Hoidke lapsed, kõrvalseisjad ja loomad vähemalt 15 m kaugusel.

ETTEVAATUST! See on kahetaktiline mootor. Täitke ainult õli ja bensiini seguga. Ärge täitke diisliõliga

Üldine hoiatus

Põletushaavade oht

Elektrilisi jäätmeid ei tohi visata olmeprügi hulka Võimalusel viige jäätmed ümberkäitluskeskusesse. Jäätmekäitlusalast teavet küsige kohalikust omavalitsusest või seadme edasimüüjalt.

Kütuse segamise või paagi täitmise ajal ei tohi suitsetada. Hoidke seadet eemal tulest ja sädemetest

Kasutage jalakaitsmeid

Kasutage kõrvakaitsmeid

Haarde tugevdamiseks kasutage mittelibisevast materjalist tugevaid töökindaid. Kindad vähendavad ka masina vibratsiooni mõju teie kätele

Kasutage kaitseprille

Kandke sobivat riietust, ärge kandke avaraid riietusesemeid ega ehteid, mis võiksid seadme liikuvate osade vahele kinni jääda.

Väljalasketoru on kuum, ärge puutuge seda

Mootorist eraldub VINGUGAASI, ärge käivitage mootorit sisetingimustes ega kinnises ruumis.

Vältige märga töökeskkonda ja seadme kokkupuudet vihmaga

KESKKONNAKAITSE

Teave (eramaja omanikele) elektri- ja elektroonikaseadmete jäätmete (WEEE) vastutustundlikuks käitlemiseks

See sümbol toodetel ja nende dokumentatsioonis tähendab, et kasutatud ja äravisatavaid elektri- ja elektroonikaseadmeid ei tohi visata olmeprügi hulka. Nõuetekohaseks jäätmete käitlemiseks, taastamiseks ja taaskasutuseks viige need tooted palun tähistatud kogumispunktidesse, kus neid tasuta vastu võetakse. Mõnedes riikides on ka võimalus tagastada vana seade edasimüüjale samasuguse uue seadme ostmisel. Selle toote jäätmekäitlusnõudeid järgides aitate säästa väärtuslikke ressursse ja ennetada kahjulikke mõjusid inimeste tervisele ja keskkonnale, mis võiksid kaasneda valede jäätmete töötlemise ja käitlemise viisidega. Teavet lähima jäätmete kogumiskoha kohta küsige kohalikust omavalitsusest. Seda tüüpi jäätmete ebaseadusliku käitlemisviisi eest võidakse rakendada konkreetses riigis kehtivale seadusandlusele vastavaid meetmeid.

Euroopa Liidu ärikasutajatele.

Kui soovite ära vabaneda elektrilistest või elektroonilistest seadmetest, küsige täpsemat teavet oma edasimüüjalt või tarnijalt.

Teave jäätmekäitlusest Euroopa Liitu mittekuuluvates riikides.

See sümbol kehtib ainult Euroopa Liidus.
Kui soovite selle toote minema visata, võtke ühendust kohaliku omavalitsusega või edasimüüjaga ja küsige korrektsete jäätmekäitlusmeetmete kohta.

Stoppa alltid maskinen när den inte används, vid kontroll av delar, underhåll eller vid arbete på maskinen.

Se alltid att alla handtag och skydd är monterade när maskinen används. Försök aldrig att använda en maskin som inte är komplett eller en som är obehörigen modifierad.

Var alltid uppmärksam på omgivningen och var uppmärksam på eventuella faror som inte hör på grund av bullret från maskinen.

Rikta inte blåsaren mot någon.

Var försiktig under arbetet då löst skräp eller stenar kan kastas upp och eventuellt skada egendom.

Arbeta inte i dålig belysning.

Håll alla kroppsdelar undan från rörliga delar och heta ytor på enheten.

Använd en ansiktsfiltermask vid dammiga förhållanden för att minska risken associerad med inandning av damm.

Kontrollera arbetsområdet före varje användning. Ta bort alla föremål såsom stenar, trasigt glas, spikar, trådar och snören som kan kastas iväg eller trassla in sig i maskinen.

Se till att handtagen är rena och fria från olja, bensin och fukt.

Använd endast reservdelar som tillhandahålls av tillverkaren.

Alla säkerhetsenheter måste vara monterade, fungerande och där så är möjligt fått service.

Använd endast bränsle-/oljeblandning som är färsk, ren och av god kvalitet i blåsaren.

Fyll aldrig på bränsle i närheten av öppna lågor, gnistor eller andra källor till antändning, t.ex. cigaretter.

Låt maskinen svalna innan bränsle fylls på. Undvik att spilla när bränsle fylls på. Torka upp och kasta upptorkat bränsle omedelbart på ett korrekt sätt i lämplig behållare.

Se till att korrekt förhållande för bensin och olja används.

Hantera bränsle försiktigt, det är mycket lättantändligt.

Tanka aldrig en maskin som körs eller när motorn är varm.

Andas inte in bränsleångor då de är giftiga.

Försök inte att reparera maskinen såvida inte du är kvalificerad att göra det.

För att minska brandrisken håll motorn och blåsröret fritt från skräp, löv och överblivet smörjmedel.

Sätt inte ned en varm blåsare på eller nära brännbara material såsom torra löv och gräs.

Flytta dig bort från bränslepåfyllnadsområdet innan maskinen startas.

Förvara endast bränsle under korta perioder och undvik att blanda mer än som behövs. Förvara i en behållare som särskilt designats för bränsleanvändning undan från värme och direkt solljus.

Töm bränsletanken och sätt fast enheten så att den inte rör sig innan transport i ett fordon.

Stäng av enheten innan den ställs ner.

Innan förvaring, låt motorn svalna.

Rök inte när bränsle hanteras.

Blanda bränsle utomhus där det inte finns några gnistor eller lågor.

Välj barmark, stanna motorn och låt den svalna innan bränsle fylls på.

Lossa tanklocket långsamt för att släppa ut trycket och för att låta bränslet rinna undan från locket.

Dra åt bränslelocket ordentligt efter bränslepåfyllningen.

Försök aldrig att bränna bort spillt bensin under några förhållanden.

Kontrollera regelbundet muttrar och fästen för att garantera att vibrationerna vid normal användning inte har lossat dessa.

Kontrollera enheten före varje användning om det finns lösa fästen, bränsleläckage etc. Byt skadade delar.

Rengör noga och gör service på blåsaren.

Ta bort tändstiftets kontakt från baksidan av tändstiftet och led undan den för att undvika oavsiktlig tändning..

Placera maskinen utom räckhåll för barn på en torr och låst plats.

Töm ut allt kvarvarande bränsle från bränsletanken innan förvaring.

Ha hela tiden ett bra fotfäste och god balans. Stå inte på hala, ojämna eller instabila underlag.

Arbeta inte i farliga positioner, exempelvis från en stege.

Under driften kommer spjällskyddet och omgivande område att bli extremt varmt. Undvik kontakt under användningen och direkt efter arbetet för att förhindra risken för brännskador.

Allmänna säkerhetsregler

VARNING! Läs igenom alla instruktioner
Underlåtenhet att följa alla instruktioner listade nedan kan resultera i elektriska stötar, brand och/eller allvarliga skador. Termen "elverktyg" i alla varningar nedan refererar till ditt strömdrivna (sladdanslutna) elverktyg eller batteridrivna (sladdlösa) elverktyg.

Spara dessa anvisningar.

1) Arbetsområde

a) Håll arbetsområdet rent och ordentligt upplyst. Belamrade och mörka områden inbjuder till olyckor.

b) Arbeta inte med elverktygen i explosiv atmosfär, såsom i närheten av brännbara vätskor, gaser eller damm. Elverktyg skapar gnistor vilka kan antända dammet eller ångorna.

c) Håll barn och åskådare borta medan elverktyget arbetar. Distraherande kan göra att du förlorar kontrollen.

2) Elektrisk säkerhet

a) Kontakterna till elverktyget måste matcha uttaget. Modifiera aldrig kontakten på något sätt. Använd inga adapterkontakter tillsamman med jordade motordrivna verktyg. Kontakter som ej är modifierade och matchande uttag minskar risken för elektriska stötar.

b) Undvik kroppskontakt med jordanslutna eller jordade ytor såsom rör, värmeelement, spisar och kylskåp. Det finns en ökad risk för elektriska stötar om kroppen får kontakt med jord.

c) Utsätt inte elverktyg för regn eller våta förhållanden. Vatten som kommer in i ett elverktyg ökar risken för elektriska stötar.

d) Vanvårda inte sladden. Använd aldrig sladden för att bära, dra eller koppla ur det motordrivna verktyget. Håll sladden borta från hetta, olja, skarpa kanter eller rörliga delar. Skadade eller trassliga sladdar ökar risken för elektriska stötar.

e) När elverktyget används utomhus använd en lämplig förlängningssladd som är avsedd för utomhusbruk. Användning av förlängningssladdar som är avsedda för utomhusbruk minskar risken för elektriska stötar.

3) Personlig säkerhet

a) Var uppmärksam, titta på vad du gör och använd vanligt förnuft när du arbetar med ett elverktyg. Använd inte ett motordrivet verktyg om du är trött eller påverkad av droger, alkohol eller medicin. Ett ögonblick av ouppmärksamhet under arbete med elverktyg kan resultera i allvarliga personskador.

b) Använd säkerhetsutrustning Använd alltid ögonskydd Säkerhetsutrustning såsom dammfilterskydd, halksäkra säkerhetsskor, skyddshjälm eller hörselskydd som används för lämpliga förhållanden minskar personskador.

c) Undvik oavsiktlig start. Se till att omkopplaren är i avstängt läge innan inkoppling. Att bära elverktyg med fingret på avtryckaren eller att koppla in elverktyg med strömbrytaren i påslaget läge inviterar till olyckor.

d) Ta bort inställningsnycklar eller skiftnycklar innan elverktyget slås på. En skiftnyckel eller en nyckel som sitter kvar på en roterande del av elverktyget kan resultera i personskada.

e) Sträck dig inte för långt. Se till att du har ordentligt fotfäste och balans hela tiden. Denna ger bättre kontroll över elverktyget i oväntade situationer.

f) Klä dig ordentligt. Använd inte löst sittande kläder eller smycken. Håll hår, kläder och handskar borta från rörliga delar. Löst sittande kläder, smycken och långt hår kan fastna i rörliga delar.

g) Om det finns anordningar för anslutning av apparater för dammutrensning och insamling, se till att dessa är anslutna och används på ett korrekt sätt. Användning av dessa enheter kan minska risken för dammrelaterade faror.

4) Elverktyg användning och vård

a) Tvinga inte elverktyget. Använd rätt elverktyg för användningsområdet. Korrekt elverktyg gör jobbet bättre och säkrare i den hastighet som den är skapad för.

b) Använd inte elverktyget om strömbrytaren inte kan slås på eller stängas av. Alla elverktyg som inte kan kontrolleras med strömbrytaren är farliga och måste repareras.

c) Koppla ifrån kontakten från strömkällan innan några ändringar görs, tillbehör byts eller elverktyget förvaras. Sådana förebyggande säkerhetsåtgärder minskar risken att oavsiktligt starta elverktyget.

d) Förvara elverktyg som går på tomgång utom räckhåll för barn och låt inte personer som är ovana med elverktyget eller dessa instruktioner använda elverktyget. El verktyg är farliga i händerna på outbildade personer.

e) Underhåll elektriska verktyg. Kontrollera om inriktningen är felaktig eller om rörliga delar kärvar, trasiga delar eller andra förhållanden som kan påverka elverktygets arbete. Om det är skadat ska elverktyget repareras innan det används. Många olyckor orsakas av dåligt underhållna verktyg.

f) Håll kapverktyg vassa och rena. Rätt underhålla kapverktyg med vassa kapkanter har mindre risk att kräva och är lättare att kontrollera.

g) Använd elverktyget, tillbehören och verktygsbits etc. i enlighet med dessa instruktioner och på dess sätt som avsett för denna särskilda typ av elverktyg, medtaget i beräkningen arbetsförhållandena och det arbete som ska utföras. Användning av elverktyget för annat arbeta än det avsedda kan resultera i farliga situationer.

Tõrkeotsing

Probleem	Võimalik põhjus	Lahendus
Seade ei käivitu või käivitub aga ei jää tööle.	Vale käivitamisviis.	Järgige kasutusjuhendis toodud juhiseid.
	Vale karburaatori segu kohandamise säte.	Laske volitatud hoolduskeskuses karburaatorit reguleerida.
	Defektne süüteküünal.	Puhastage, katke või vahetage süüteküünal.
	Tühi kütusepaak.	Täitke kütusepaak nõuetekohase kütuseseguga.
	Etteandepumba nuppu ei vajutatud piisavalt.	Vajutage etteandepumba nuppu 10 korda aeglaselt ja lõpuni.
Seade käivitub, aga mootori võimsus on väike	Kütusefilter on ummistunud.	Vahetage sädemepüüdja kate.
	Hoova asend on vale.	Liigutage TÖÖ(RUN) asendisse .
	Sädemepüüdja kate on määrdunud.	Vahetage sädemepüüdja kate.
	Määrdunud õhufilter.	Eemaldage ja puhastage filter ning paigaldage see siis tagasi.
	Vale karburaatori segu kohandamise säte.	Laske volitatud hoolduskeskuses karburaatorit reguleerida.
Mootor tõrgub.	Vale karburaatori segu kohandamise säte.	Laske volitatud hoolduskeskuses karburaatorit reguleerida.
	Õhufilter on ummistunud.	Vahetage või puhastage õhufilter.
	Vana või valesti segatud kütus	Tühjendage bensiinipaak/lisage värske kütusesegu.
Suurel koormusel kaob võimsus.	Vale karburaatori segu kohandamise säte.	Laske volitatud hoolduskeskuses karburaatorit reguleerida.
	Vana või valesti segatud kütus	Tühjendage bensiinipaak (vt ladustamisjuhist)/lisage värske kütusesegu.
	Õhufilter on ummistunud.	Vahetage või puhastage õhufilter.
	Defektne süüteküünal.	Vahetage või puhastage süüteküünal.
Töötab korrapäratult.	Ebakorrektselt kaetud süüteküünal.	Puhastage, troppige või vahetage süüteküünal.
	Ummistunud sädemepüüdja.	Puhastage või vahetage sädemepüüdja.
	Määrdunud õhufilter.	Puhastage või vahetage õhufilter.
Suitseb kõvasti.	Vale karburaatori segu kohandamise säte.	Laske volitatud hoolduskeskuses karburaatorit reguleerida.
	Sobimatu kütusesegu.	Kasutage nõuetekohast (30:1) kütusesegu.

Hoiustamine (1 kuu või kauem)

Hoiatus! Kirjeldatud etappide mittejärgimisel võib karburaatorile tekkida kattekiht, mille tõttu võib hoiustamise tulemusel tekkida püsivaid kahjustusi või probleeme seadme käivitamisel.

Teostage kõik selle kasutusjuhendi "Hoolduse" alapunktis soovitatud üldised hooldustoimingud.

Puhastage seadme välispind.

Laske kütusepaagist kütus välja.

Kui kütus on välja lastud, käivitage mootor.

Laske mootoril tühikäigul töötada, kuni see seiskub. Nii saab karburaator kütusest tühjaks.

Laske mootoril jahtuda (umbes 5 minutit).

Eemaldage süüteküünal küünlavõtme abil.

Valage põlemiskambrisse 1 teelusikatäis 2-taktilist õli. Seesmiste komponentide määrimiseks tõmmake mitu korda starteri nööri. Paigaldage süüteküünal tagasi.

Hoiustage jahedas ja kuivas kohas, kus puuduvad tuleohtlikud seadmed (nt õlipõleti, boiler vm).

Hoiustatud seadme kasutusele võtmine
Eemaldage süüteküünal.

Põlemiskambrist üleliigse õli eemaldamiseks tõmmake järsult starteri nööri.

Puhastage süüteküünal ja pange kork peale või paigaldage uus, korraliku korgiga süüteküünal.

Valmistage seade tööks ette.

Täitke kütusepaak nõuetekohase bensiini/õli seguga. Vaadake "Kütuse ja määrdeainete" alapunkti.

Tehnilised andmed	
Õhuvoolu kiirus:	280km/h
Õhuvoolu maht:	8m³/min
Mootori töömaht:	26cm³
Kütusepaagi maht:	500ml
Kütuse liik	Pliivaba bensiin ja kahetaktiline õli suhtes 30:1
Võimsus	0,7kW ~ 7500min⁻¹
Tühikäigukiirus	3100+/-300min⁻¹
Mootori maksimaalne kiirus	9000min⁻¹
Starteri süsteem	Tagasitõmbevedruga starter
Süüteküünla tüüp	L8RTC
Heliröhu tase	Tühikäigul: LpA 82.1 dB(A) Täisvõimsusel: LpA 93.8 dB(A) Keskmine: LpA 93.18 dB(A) Vea suurus: k=3dB(A)
Heliröhu tase	Tühikäigul: LpA 92.31 dB(A) Täisvõimsusel: LpA 105.34 dB(A) Keskmine: LpA 105.34 dB(A) Vea suurus: k=3dB(A)
Heliröhu tase vastavalt 2000/14/EN	Mõõdetud: LwA 106.4 dB(A) Garanteeritud: LwA 107 dB(A)
Vibratsioonitase	Tühikäigul: 2.241m/s² Täisvõimsusel: 1.100m/s² Keskmine: 1.325m/s² Vea suurus: K=1.5m/s²
Mass	5,4kg

5) Service

a) Se till att ditt elverktyg får service av en kvalificerad reparatör, som endast använder identiska ersättningsdelar. Detta garanterar att säkerheten för elverktyget bibehålls.

Komponenter och kontroller (bild 1)

1.	Gasreglage
2.	Tomgångslås
3.	Strömbrytare
4.	Övre hjälphandtag
5.	Starthandtag
6.	Tändstift
7.	Luftfilterlock
8.	Choke
9.	Bränsletank
10.	Tanklock
11.	Seldon
12.	Primer-lampa
13.	Kontrollhandtag
14.	Arbetsrör
15.	Gasreglagelänkning
16.	Flexrör
17.	Slangklämma
18.	Ljuddämparhölje
19.	Avgasrör
20.	Ventilerad ryggdyna
21.	Mellanliggande rör
22.	56 mm munstycke
23.	45 mm koncentrationsmunstycke

Uppackning

Varning! Denna förpackning innehåller vassa föremål. Var försiktig vid uppackning. Ta ut maskinen, tillsammans med medföljande tillbehör, från förpackningen. Kontrollera noggrant att maskinen är i ett gott skick och att alla tillbehör som anges i denna bruksanvisning medföljer. Se även till att alla tillbehör är fullständiga. Om någon del saknas, returnera maskinen och dess tillbehör i sin originalförpackning till återförsäljaren.

Kasta inte förpackningen, förvara den på en säker plats under garantiperioden och återvinn den sedan. Låt inte barn leka med tomma plastpåsar på grund av risken för kvävning.

Monteringsanvisningar.

Montering av flexröret

Placera slangklämman (C) på flexröret innan flexröret och fläktens utloppsrör monteras ihop. Anslut flexröret (B) till fläktens utloppsrör (A) (Fig.2) med en slangklämma (C) (Fig.2) och dra åt (Fig.3).

Montering av arbetsröret

Notera: Håll gaswiren så rak som möjligt när blåsrören ansluts.

Placera enheten på en plan yta under monteringen. Se till att skruvmekanismen hos klämman är placerad bortriktad från operatören.

Placera slangklämman (G) på flexröret och driftröret tillsammans.

Vrid rotationsringens markering (D) så att den är i linje med gashandtaget (F). Sätt i blåsröret (E) i flexröret (B) (Fig.4) och dra sedan å med en slangklämma (G) (Fig.5).

Fäst gaslänkclipsen i båda ändarna av blåsröret för att fästa gaskabeln. (Se Fig.6 och Fig.7)

Fästa det mellanliggande röret och koncentrationsmunstycket

Anslut det mellanliggange röret (H) och koncentrationsmunstycket (I). Skjut ihop röret och vrid dem medurs så att de låses samman (Fig.8). Använd koncentrationsmunstycket när du behöver luftflödet på trånga platser såsom i blomrabatter, under plank etc.

Inställning av ryggpaketet, selen och kontrollhandtaget

Placera blåsaren på ryggen genom att låta armarna glida genom axelremmarna såsom om du skulle ta på dig en jacka.

När inställningen gjorts av remmarna ta av blåsaren från ryggen och placera den på en plan yta i upprätt läge.

Justera ryggpaketets remmar och kontrollhandtag.

Bränsle

Denna blåsare är utrustad med en luftkyld tvåtakts bensinmotor. Denna motor kräver en blandning av bensin och olja för prestanda och funktion. Om inte korrekt olja, bensin eller blandningsförhållande används kan det orsaka permanenta skador på motorn. Använd endast färsk, ren blyfri bensin av god kvalitet blandat med högkvalitativ tvåtaktsolja. Använd inte fordonsolja eller 2-taktsolja för utombordare.

För syntetisk olja måste en blandning på 30:1 användas. För att blanda ett förhållande på 30:1, lägg till 0.1 liter (100 ml) tvåtaktsolja 3 liter blyfri bensin.

Blanda INTE större mängder än du kan använda under en 30-dagars period.

Starta motorn minst tre meter från området där bränsletanken fylldes på för att undvika risken för brand.

Varning: Hantera alltid bensin försiktigt.

Fylla på bränsletanken (bild 9)

Häll bensin-/oljeblandningen i en särskilt designad bladningsbehållare innan locket sätts på och innehållet skakas försiktigt. Ta bort bränsletankens lock genom att vrida det moturs.

Rengör ytan runt tanklocket för att förhindra kontaminering.

Öppna tanklocket långsamt. Placera locket på en ren yta.

Häll försiktigt bränsleblandningen i tanken med hjälp av en tratt. Undvik spill.

Innan du sätter på tanklocket igen, rengör och inspektera packningen.

Sätt omedelbart på tanklocket igen och dra åt det för hand. Torka bort eventuellt bränsle som spillts.

Notera: Blanda alltid och fyll på bränslet i ett väl ventilerat område undan från gnistbildande källor.

Notera: Det är normalt att rök avges från en ny motor efter första användningen.

Risk för brand och brännskador.

Var alltid extremt försiktig när bensin hanteras. Bensin är mycket lättantänt.

Försök aldrig att fylla på blåsaren om bränslesystemets komponenter är skadade eller läcker.

Försök aldrig att fylla på bränsle i motorn när den körs eller är varm. Låt svalna innan bränslet fylls på.

Rök aldrig eller tänd någon eld i närheten av blåsaren eller bränsle.

Transportera alltid och förvara bränsle i en godkänd behållare.

Använd aldrig blåsaren såvida inte den är korrekt monterad och i god funktion.

Använd inte bränsle som innehåller etanol eller metanol eftersom det kan skada bränsleslangarna och andra motordelar.

Drift

Starta motorn
Se till att tändningen (A) är i position ON (I) på avtryckaren (Fig.10).

Pumpa primerbubblan 10 gånger genom att trycka på bubblan (D) (Fig.11).

Enheten är utrustad med en 2-positions choke (Fig.12):

FULL CHOKE: |↖|

KÖR: |↑|

Lägg enheten på marken, håll i det övre hjälphandtaget och håll foten på nedre delen av ramen.

Flytta choken till positionen FULL CHOKE.

Dra i startlinan 4-6 gånger. Vänta 10 sekunder efter att enheten startat och flytta sedan choken till positionen RUN.

Tryck på gaslåsknappen (C) och tryck på gasreglaget (B) för att köra (Fig.10).

Notera: Om motorn efter upprepade försök inte startar hänvisas till avsnittet "Felsökning".

Notera: Dra alltid starthandtaget rakt ut. Om du drar starthandtaget i vinkel så gnider snöret mot öglan. Denna friktion gör att snöret nöts och slits ut snabbare.

Håll alltid i starthandtaget när snöret dras tillbaka. Låt aldrig snöret slå in från det utdragna läget. Detta kan medföra att snöret slås sönder eller nöts av och kan också skada startmotorn.

Viktig tomgångsinformation
Under vissa omständigheter beroende på driftförhållandena (altitud, temperatur etc.) kan blåsarens tomgångshastighet behöva justeras något. Efter uppvärmningen och om enheten inte går på tomgång efter 2 omstarter, följ dessa steg för att justera tomgången.

Leta reda på tomgångsinställningsskruven (G) på förgasaren (Fig.13).

Använd en stjärnskruvmejsel, vrid skruven 1/4 till 1/2 varv medurs (åt höger). Enheten bör sedan ha korrekt tomgång.

Starta en varm motor
(Motorn har stoppats kortare tid än 15-20 minuter)
För choken till positionen KÖR. Dra snabbt i starthandtaget tills motorns tartar. Låt motorn köra minst 10 sekunder innan arbetet påbörjas.

Notera: Om motorn inte startat, dra i starthandtaget 5 gånger till. Om motorn fortfarande inte körs är den förmodligen flödad. För choken till positionen KÖR. Ta tag i övre hjälphandtaget och dra i starthandtaget långsamt för att rensa motorn på överskottsbränsle. Om motorn efter upprepade försök inte startar hänvisas till avsnittet "Felsökning".

Stoppa motorn

Nödstoppsprocedur
När det är nödvändigt att stoppa blåsarens motor omedelbart, tryck på knappen "STOP" (A) (Fig.14).

Normal stopprocedur
För att stoppa normalt, släpp gasreglaget och låt motorn återgå till tomgångshastighet. Tryck sedan på "STOP" knappen (A) (Fig.14).

Blåsningsanvändning
Varning! Innan blåsaren används, läs igenom säkerhetsinstruktionerna i denna manual och alla bestämmelser för användning av enheten. Dessa försiktighetsåtgärder och bestämmelser är till för din säkerhet.

Mootori seiskamine

Hädaseiskamine
Kui tekib vajadus puhuri mootori koheseks seiskamiseks, vajutage lülitit "STOP" (A) (joonis 14).

Tavapärane seiskamine
Tavapäraseks seiskamiseks vabastage gaasihoob ja laske mootoril taastada tühikäigukiirus. Seejärel vajutage "STOP"-lülitit (A) (joonis 14).

Puhuri kasutamine
Hoiatus! Enne puhuri kasutamist tutvuge selles juhendis antud ohutusjuhistega ning kõigi muude seadme kasutamisega seotud juhistega. Need ettevaatusabinõud ja juhised on välja töötatud teie kaitseks.

Hoiatus! Lendava mustuse tõttu kandke puhuriga töötades alati nõuetekohaseid kaitseprille või näokaitset.

Hoiatus! Ärge kasutage puhurit, kui teie vahetus läheduses on loomi või teisi inimesi. Vahemaa seadme operaatori ja teiste inimeste või loomade vahel peaks olema vähemalt 15 meetrit.

Järgige alapunktis "Mootori käivitamine" antud juhiseid.

Kui seade töötab tõstke see seljale, pannes käed läbi õlarihmade, just nagu paneksite jakki selga.

Kui valmistute ala mustusest puhastama, valige alati asend, kus saate kontrollida mustuse lendamise suunda.

Juhtkäepideme ja painduva puhuritoru abil saate puhastada ka raskesti ligipääsetavaid kohti.

Käepide, gaasihoob, gaasilukk ja süüte sisse-väljalülitusnupp asuvad pöördkäepidemel, mille saate mugavalt endale sobivasse asendisse seada.

Kasutamine
Enne töö alustamist kontrollige seadet, eriti summutit, õhusissevõtuavasid ja õhufiltreid.

Puhumise ajal vajutage drosseli lukustusnuppu ja seejärel käivitamiseks drosseli päästikut.

Mustuse laialipildumise vältimiseks puhuge prahihunniku välimiste äärte ümber. Ärge suunake puhurit prahihunniku keskele.

Enne puhumist ajage praht reha või harja abil lahti. Tolmustes tingimustes võiks pindu võimalusel veidi niisutada.

Vee kokkuhoiu huvides kasutage voolikute asemel aia, kodu ja aiatarvikute (nt katuserennide, sirmide, terrasside, grillide ja rõdude) puhastamiseks.

Kasutage keskmise suurusega toru koos soovitud otsikuga nii, et õhuvool liiguks maapinna lähedal.

Pärast puhuri ja teiste seadmete kasutamist puhastage tööpiirkond. Koguge praht prügikottidesse või visake prügikasti.

Hooldus

Õhufiltri vahetamine ja puhastamine.
Ettevaatust! Ärge kasutage puhurit ilma õhufiltrita. Vastasel juhul imetakse mustus ja tolm mootorisse ja mootor saab kahjustada. Õhufilter tuleb puhtana hoida. Kui filter saab kahjustada, paigaldage uus.

Õhufiltri puhastamine
Keerake lahti õhufiltri katet kinni hoidev nupp (A), eemaldage kate (B) ja tõstke filter (C) õhukarbist välja (joonised 15 ja 16).

Peske filter seebi ja veega. ÄRGE KASUTAGE PUHASTAMISEKS BENSIINI.

Kuivatage filter õhuga.

Paigaldage õhufilter ja õhufiltri kate tagasi.

Märkus: Kui filter on narmendav, rebenenud, kahjustatud või miittepuhastatav, vahetage see välja.

Kütusepaagi kork/kütusefilter
Ettevaatust! Enne selle toimingu alustamist eemaldage seadmest kütus ja hoiustage seade nõuetele vastavas mahutis. Avage aeglaselt kütusepaagi kork, et lasta välja kütusepaagis tekkinud rõhk.

Märkus: Hoidke kütusepaagi korgis olev õhutusava (A) puhtana (joonis 17).

Kütusefilter
Kütusefiltri (C) eemaldamiseks keerake kütusepaagi (B) kork täielikult maha.. Filtri paagist välja tõmbamiseks kasutage konksuga traaditükki (C) (joonis 18).

2 Tõmmake kütusefilter (D) pöörlevate liigutustega välja (joon. 19)

3 Paigaldage kütusefilter tagasi.

Märkus: Ärge kasutage puhurit ilma kütusefiltrita. Kütusefiltrita töötamine võib põhjustada mootorikahjustusi!

Karburaatori kohandamine
Karburaator seadistati tehases optimaalset jõudlust tagavate parameetritega. Kui seadet on vaja kohandada, viige see lähimasse volitatud hoolduskeskusesse.

Süüteküünal
Kui soovite süüteküünalt puhastamiseks või välja vahetamiseks eemaldada, veenduge, et mootor on välja lülitatud ja süüteküünal on jahtunud. Seejärel võtke süüteküünla pesast kinni ja eemaldage see . Eemaldage süüteküünal sobiva küünlavõtme abil. Kontrollige küünalt ning, vastavalt vajadusele, puhastage või vahetage see.

Süüteküünla pesa = 0,635mm (joon 20).

Jõumoment 12 kuni 15 Nm.

Kasutage ainult värsket, puhast ja hea kvaliteediga pliivaba bensiini, mis on segatud kõrgekvaliteedilise kahetaktilise mootoriõliga. Ärge kasutage autodele mõeldud mootori õli ega kahetaktilist päramootori õli.

Sünteetilise õli puhul rakendage suhet 30-1. Suhtes 30-1 segu saavutamiseks lisage 0,1 liitrit (100 ml) kahetaktilist õli 3 liitrile pliivabale bensiinile.

ÄRGE segage koguseid, mida te ei suuda 30 päevaga ära kasutada.

Tuleohu vältimiseks käivitage mootor kütuse lisamise kohast vähemalt kolme meetri kaugusel.

Tähelepanu: Käidelge kütust alati ettevaatlikult.

Kütusepaagi täitmine (joon. 9)

Valage bensiini/õli segu erilise disainiga segamisnõusse, pange kork peale ja loksutage segu õmalt. Eemaldage kütusepaagi kork, keerates seda vastupäeva.

Saastamise vältimiseks puhastage kütuseoaagi korgi ümbrus.

Keerake kütusepaagi kork aeglaselt lahti. Asetage kork puhtale pinnale.

Valage kütusesegu lehtri abil ettevaatlikult paaki. Vältige mahavalgumist.

Enne kütusepaagi korgi tagasi paigutamist puhastage ja kontrollige tihendit.

Pange kütusepaagi kork tagasi ja kinnitage käega. Pühkige ära mahavalgunud kütus.

Märkus: Segage ja lisage kütust alati hästi ventileeritud kohas, kus pole süttimisohtlikke objekte.

Märkus: Suitsu eraldumine uue mootori esmakordsel käivitamisel on normaalne.

Tulekahju ja põletushaavade tekkimise oht.

Kütuse käitlemisel tuleks alati olla äärmiselt ettevaatlik. Kütus on väga kergesti süttiv.

Ärge tankige puhurit, kui kütusesüsteemi komponendid on kahjustatud või lekivad.

Ärge üritage tankida töötavat või sooja mootorit. Enne tankimist tuleb lasta mootoril jahtuda.

Puhuri või kütuste lähedal ei tohi suitsetada ega lõket süütada.

Kütuseid tuleb transportida ja hoida nõuetekohastes mahutites.

Ärge kasutage puhurit, kui see pole korrektselt kokku pandud ja heas töökorras.

Ärge kasutage etanooli või metanooli sisaldavat kütust, sest see võib kütuseliine ja teisi mootoriosi kahjustada.

Kasutamine

Mootori käivitamine
Veenduge, et päästiku süütelüliti (A) on asendis ON (I) (Joon.10).

Vajutage 10 korda etteandepumba nupule (D) (Joon.11).

Sellel seadmel on kaheasendiline õhuklapp (joon. 12):

SULETUD (FULL CHOKE): |

TÖÖS (RUN): |

Asetage seade maapinnale, hoidke ülemisest käepidemest ja astuge jalaga raamistiku alaosale.

Liigutage õhuklapi hoob SULETUD asendisse.

Tõmmake 4-6 korda starteri nööri. Pärast seadme käivitumist oodake 10 sekundit ja siis lükake õhuklapi hoob asendisse TÖÖS:

Vajutage drosseli lukustusnuppu (C) ja seejärel käivitamiseks (joon. 10) drosseli päästikut (B).

Märkus: Kui mootor mitme katse järel ei käivitu, vaadake nõuandeid alapunktist "Tõrkeotsing".

Märkus: Tõmmake starteritrossi alati sirgelt. Trossi kaldega tõmbamisel tekib nurk, mille tõttu hõõrub nöör vastu öösi. See hõõrdumine põhjustab nööri kiiremat narmastumist ja kulumist.

Hoidke käivitusnöörist alati kinni ka sissetõmbumise ajal Ärge laske välja tõmmatud nööril lihtsalt sisse kukkuda. See võib põhjustada nööri rebenemist või narmastumist ja samuti kahjustada starterit.

Oluline teave tühikäigul töötamise kohta
Mõnedel juhtudel võib puhuri tühikäigukiirus töökeskkonna tingimuste (kõrgus, temperatuur jne) tõttu veidi kohandamist vajada. Kui soe mootor ei tööta pärast 2 käivitamist tühikäigul, kohandage tühikäigurežiimi järgmiselt.

Leidke karburaatoril (joon. 13) olev tühikäigu kohandamise kruvi (G).

Pöörake kruvi kruvikeeraja või Philipsi võtme abil 1/4-1/2 pööret päripäeva (paremale). Nüüd peaks seade tühikäigul normaalselt töötama.

Sooja mootori käivitamine
(Mootor pole seisnud rohkem kui 15-20 minutit)
Liigutage õhuklapi hoob asendisse TÖÖS. Tõmmake starteri trossi järsult kuni mootor käivitub. Enne tööle asumist laske mootoril vähemalt 10 sekundit töötada.

Märkus: Kui mootor ei käivitunud tõmmake starteri trossi veel kuni 5 korda. Kui mootor endiselt ei käivitu, on see ilmselt üle ujutatud. Liigutage õhuklapi hoob asendisse TÖÖS. Võtke kinni ülemisest äärest ja starteri trossist ning tõmmake starteri trossi üleliigse kütuse eemaldamiseks aeglaselt. Kui mootor mitme katse järel ei käivitu, vaadake nõuandeid alapunktist "Tõrkeotsing".

Varning! På grund av kringflygande skräp bör alltid skyddsglasögon eller ansiktsmask användas när blåsaren används.

Varning! Använd inte blåsaren om det finns andra personer eller djur i en omedelbar närhet. Ha minst ett avstånd på 15 m mellan operatören och andra personer eller djur.

Följ instruktionerna "Starta motorn".

När enheten är igång, placera blåsaren på ryggen genom att låta armarna glida genom axelremmarna såsom om du skulle ta på dig en jacka.

Vid förberedelse för att rensa ett område på skräp skall du alltid placera dig själv så att du kan kontrollera i vilken riktning skräpet blåses.

Kontrollhandtaget och flexibiliteten hås blåsarröret låter dig rensa de mest svåråtkomliga områdena.

Handtaget, gasavtryckaren, gaslåset och tändningen är alla monterade på ett vridbart handtag som möjliggör flera driftpositioner och bekvämlighet.

Drift
Kontrollera utrustningen innan arbetet, särskilt ljuddämparen, luftintaget och luftfiltren.

Vid blåsning, tryck på gaslåsknappen och tryck på gasavtryckaren för att köra.

För att inte skvätta runt skräp, blås från ytterkanterna av en skräphög. Blås aldrig direkt in i mitten av en hög.

Använd en kratta och en borste för att lossa skräpet innan blåsningen. Vid dammiga förhållanden, fukta ytan något när det finns vatten tillgängligt.

Spara på vatten genom att använda en högtrycksblås istället för en slang för många arbeten på gräsmattan och i trädgården, inklusive områden såsom takrännor, plank, grillar och verandor.

Använd mellanliggande rör plus munstycke efter eget val så att luftströmmen kan arbeta nära marken.

Efter att blåsaren och annan utrustning använts, städa. Kasta skräp i sopsäckar eller tunnor.

Underhåll

Byta ut och rengöra luftfiltret
Varning! Använd aldrig blåsaren utan att luftfiltret är installerat annars kan damm och smuts sugas in i motorn och skada den. Luftfiltret måste hållas rent. Byt ut filtret om det skadas.

Rengöra luftfiltret
Lossa knoppen (A) som håller luftfilterkåpan på plats, avlägsna kåpan (B) och lyft filtret (C) ur luftboxen (Fig. 15 och 16).

Tvätta filtret med tvål och vatten. ANVÄND INTE BENSIN!

Lufttorka filtret.

Sätt tillbaka luftfiltret och luftfilterkåpan.

Notera: Byt ut filtret om det är fransigt, slitet, skadat eller inte går att rengöras.

Bränslelock/bränslefilter
Varning! Tappa ur bränslet ur enheten och förvara i godkänd behållare innan detta arbete påbörjas. Öppna tanklocket sakta för att släppa ut eventuellt tryck som kan ha bildats i bränsletanken.

Notera: Håll ventilationen (A) på bränslelocket fritt från skräp (Fig.17).

Bränslefilter
Avlägsna tanklocket helt från bränsletanken (B) för att kunna ta bort bränslefiltret (C) ur tanken. Använd en bit vajer (C) som formats som en krok i änden för att dra ut filtret ur tanken (Fig. 18).

2. Dra bort bränslefiltret (D) med en vridande rörelse (Fig.19)

3. Byt ut bränslefiltret.

Notera: Kör aldrig blåsaren utan bränslefilter, Det kan leda till invändiga skador i motorn!

Förgasarinställning
Förgasaren har förinställts i fabrik för optimal funktion. Om ytterligare justeringar behövs, lämna blåsaren till en kvalificerad servicetekniker.

Tändstift
Borttagning av tändstiftet för rengöring eller byte: se till att motorn är avstängd, tändstiftet är svalt, ta tag i tändstiftets hylsa och ta bort den från tändstiftet. Ta bort tändstiftet med korrekt tändstiftsnyckel. Inspektera, rengör eller byt om såsom behövs.

Tändstifts elektrodavstånd = 0,635 mm (Fig.20).

Vridmoment till 12 till 15 Nm.

Förvaring (1 månad eller längre)

Varning! Om nedanstående anvisningar inte följs kan det leda till att avlagringar bildas i förgasaren och att maskinen blir svårstartad eller skadas permanent efter förvaring.

Utför allt allmänt underhåll som rekommenderas i avsnittet "Underhåll" i användarhandboken.

Rengör utsidan av enheten.

Tappa ur bränslet ur tanken.

Starta motorn sedan bränslet tappats ur.

Kör motorn på tomgång tills den stannar. Detta kommer att tömma förgasaren på bränsle.

Låt motorn svalna (ca. 5 minuter).

Använd en tändstiftsnyckel och ta bort tändstiftet.

Häll 1 tesked ren tvåtaktsolja i förbränningskammaren. Dra långsamt flera gånger i startsnöret för att fördela oljan på de invändiga komponenterna. Sätt tillbaka tändstiftet.

Förvara enheten på sval, torr plats på avstånd från alla tändkällor, t.ex. oljebrännare, varmvattenberedare osv.

Hämtning av enheten från förvaring
Ta bort tändstiftet.

Dra snabbt i startsnöret för att tömma förbränningskammaren på överskottsolja.

Rengör tändstiftet och kontrollera elektrodavståndet eller sätt in ett nytt tändstift med rätt elektrodavstånd.

Förbered enheten för drift.

Fyll bränsletanken med rätt bränsle-/oljeblandning. Se sektionen Bränsle och smörjning.

Teknisk specifikation	
Lufthastighet	280 km/tim
Luftvolym	8 m^3/min
Motorslagvolym	26 cm^3
Bränsletankskapacitet	500 ml
Bensintyp	30:1 blyfri bensin och 2-taktsolja
Märkeffekt motor	0,7 kW/7500min^{-1}
Tomgångsvarvtal	3100+/-300min^{-1}
Max motorvarvtal	9 000min^{-1}
Startsystem	Repdragstartmotor
Tändstift typ	L8RTC
Ljudtrycksnivå	Tomgång: LpA 82.1 dB(A) Rusning: LpA 93,8 dB(A) Genomsnitt: LpA 93,18 dB(A) Osäkerhet: k=3dB(A)
Ljudeffektnivå	Tomgång: LpA 92,31 dB(A) Rusning: LpA 105,34 dB(A) Genomsnitt: LpA 105,34 dB(A) Osäkerhet: k=3dB(A)
Ljudeffektnivå enligt 2000/14/EG	Uppmätt: LwA 106,4 dB(A) Garanterad: LwA 107 dB(A)
Vibrationsnivå	Tomgång: 2,241m/s^2 Rusning: 1,100m/s^2 Genomsnitt: 1,325m/s^2 Osäkerhet: K=1,5m/s^2
Vikt	5,4 kg

f) Hoidke lõiketööriistu teravate ja puhtatena. Õigesti hooldatud ja terava lõikepinnaga lõiketööriistad ei paindu väga kergesti ja nende tööd on lihtsam kontrollida.

g) Kasutage tööriista, tarvikuid ja tööriistaosi jm vastavalt käesolevale juhendile ning seda tüüpi tööriistale sobival viisil, arvestades ühtlasi ka töötingimusi ja teostatavat tööd. Kui kasutate tööriista mittesihipäraselt, võite tekitada ohtlikke olukordi.

5) Remont

a) Laske oma tööriista remontida vaid vastava kvalifikatsiooniga tehnikul, kes kasutab originaalvaruosi. Nii tagate, et tööriista kasutamine on jätkuvalt ohutu.

Komponendid ja juhtseadmed (joon. 1)

1	Gaasipäästik
2	Gaasilukk
3	Sisse/välja-lüliti
4	Ülemine abikäepide
5	Starteri käepide
6	Süüteküünal
7	Õhufiltri kate
8	Õhuklapi hoob
9	Kütusepaak
10	Kütusepaagi kork
11	Rakmed
12	Etteandepumba nupp
13	Juhtkäepide
14	Puhuritoru
15	Gaasipäästik
16	Painduv toru
17	Vooliku kinniti
18	Summuti kate
19	Väljalase
20	Ventileeritud tagaosa
21	Keskmine toru
22	56mm otsak
23	45mm kontsentraatorotsak

Lahtipakkimine

Ettevaatust! Selles pakendis on teravaid objekte. Lahtipakkimisel olge ettevaatlik. Tõstke seade koos kaasasolevate tarvikutega pakendist välja. Kontrollige hoolikalt, et seade oleks heas töökorras ja kõik käesolevas juhendis loetletud komponendid oleksid olemas. Samuti veenduge, et kõik tarvikud on terviklikud. Kui tuvastate, et mõni seadme osa on puudu, tuleks seade koos tarvikutega originaalpakendis edasimüüjale tagastada.

Ärge visake pakendit ära ja hoidke seda garantiiperioodi jooksul kindlas kohas. Seejärel viige võimalusel taaskasutuspunkti või rakendage asjakohaseid jäätmekäitlusmeetmeid. Lämbumisohu tõttu ärge laske lastel tühjade kilekottidega mängida.

Kokkupanemisjuhised

Painduva toru kinnitamine

Enne painduva toru ja ventilaatori väljalasketoru ühendamist paigaldage vooliku kinniti (C) painduva toru külge. Ühendage painduv toru (B) ventilaatori väljalasketoruga (A) (joonis 2) vooliku kinniti abil (C) (joonis 2) ja kinnitage tugevalt (joonis 3).

Puhuritoru kinnitamine

Märkus: Puhuri torude ühendamisel hoidke gaasikaablit võimalikult sirgelt.

Kokkupanemise ajaks paigaldage seade tasasele pinnale. Veenduge, et kinniti kruvimehhanism ei asu seadme operaatori läheduses.

Pange vooliku kinniti (G) korraga painduvale torule ja puhuritorule.

Pöörake pöörleva ringi märki (D), et see oleks ühel joonel gaasihoovaga (F). Lükake puhuritoru (E) painduvasse torusse (B) (joonis 4) ja kinnitage see vooliku kinniti (G) abil tugevalt (joonis 5).

Drosseli kaabli fikseerimiseks kinnitage drosseli sidumisklambrid painduva toru mõlemasse otsa. (vt joon. 6 ja joon. 7)

Keskmise toru ja kontsentraatorotsaku kinnitamine

Kinnitage keskmine toru (H) ja kontsentraatortoru (I). Lükake torud kokku ja pöörake neid päripäeva, kuni nad lukustuvad (joon. 8) Kitsastesse kohtadesse (nt lillepeenrad, majaalused jne) õhuvoolu suunamiseks kasutage kontsentraatorotsakut.

Seljakoti, rakmete ja juhtkäepideme kohandamine

Tõstke puhur seljale, pannes käed läbi õlarihmade, just nagu paneksite jakki selga.

Kui olete rihmade pikkuse sobivaks reguleerinud, võtke puhur seljast ja asetage tasasele pinnale püstises asendis.

Kohandage seljakoti rakmeid ja juhtkäepidet.

Kütus

Sellel puhuril on kahetaktiline õhkjahutusega bensiinimootor. Mootori töötamiseks ja funktsioneerimiseks tuleb kasutada õli ja bensiini segu. Mittesobiva õli, kütuse või segu kasutamine põhjustab mootorile püsivaid kahjustusi.

Üldised ohutusreeglid

HOIATUS: Lugege kogu juhend läbi Kui te ei täida kõiki alltoodud juhiseid, võite põhjustada elektrilöögi, tulekahju ja/või raske vigastuse. Kõigis allpool toodud hoiatustes kasutatav termin "mootoriga tööriist" viitab voolu jõul töötavatele (juhtmega) tööriistadele ja aku jõul töötavatele (juhtmeta) tööriistadele.

Hoidke see juhend alles

1) Tööpiirkond

a) Tööpiirkond peab olema puhas ja hästi valgustatud. Korratud ja pimedad alad suurendavad õnnetuste tõenäosust.

b) Ärge kasutage mootoriga tööriistu plahvatusohtlikes keskkondades, näiteks kergesti süttivate vedelike, gaaside või tolmu läheduses. Mootoriga tööriistade töö käigus tekib sädemeid, mis võivad tolmu või aurud süütada.

c) Mootoriga tööriistadega töötamisel hoidke lapsed ja kõrvalseisjad tööriistast eemal. Tähelepanu hajumisel võite kaotada kontrolli seadme töö üle.

2) Elektriline ohutus

a) Mootoriga tööriista pistikud peavad sobima pistikupesaga. Pistikud ei tohi modifitseerida. Ärge kasutage koos (maandatud) mootoriga tööriistadega pistikuadaptereid. Muutmata pistikud ja sobivad pistikupesad vähendavad elektrilöögi ohtu.

b) Vältige kontakti maandatud pindadega - näiteks torude, radiaatorite, elektripliitide ja külmikutega. Kui teie keha on maandatud, suureneb elektrilöögi oht.

c) Ärge jätke mootoriga tööriistu vihma kätte ega märgadesse tingimustesse. Kui mootoriga tööriista satub vett, suureneb elektrilöögi oht.

d) Ärge rikkuge seadme juhet. Ärge kasutage juhet seadme kandmiseks, tõmbamiseks või vooluvõrgust lahti ühendamiseks. Vältige juhtme kokkupuudet kuumade pindadega, õliga, teravate servadega või liikuvate detailidega. Kahjustatud või puntras juhtmed suurendavad elektrilöögi ohtu.

e) Kui kasutate mootoriga tööriista välitingimustes, kasutage välitingimustesse sobivat pikendusjuhet. Välitingimustesse sobiva juhtme kasutamine vähendab elektrilöögi ohtu.

3) Isiklik ohutus

a) Olge tähelepanelik, jälgige, mida teete ja rakendage mootoriga tööriista kasutamisel tervet mõistust. Ärge kasutage mootoriga tööriista, kui olete väsinud, või rohtude, alkoholi või narkootikumide mõju all. Vaid hetkeline tähelepanematus mootoriga tööriista kasutamisel võib põhjustada raskeid kehavigastusi.

b) Kasutage turvavarustust. Kandke alati silmakaitsmeid. Asjakohane turvavarustus (nt tolmumask, mittelibisevad turvakingad, kõva müts, kõrvakaitsmed) vähendab kehavigastuste ohtu.

c) Vältige juhuslikku käivitumist. Enne seadme vooluvõrku ühendamist veenduge, et lüliti on asendis "off (väljas)". Kui kannate tööriistu hoides näppu lülitil või ühendate vooluvõrku seadme, mille lüliti on aktiivses asendis, kutsute ise õnnetusi välja.

d) Enne tööriista sisselülitamist eemaldage sellelt kõik kohandusvõtmed või mutrivõtmed.

Tööriista pöörlevasse ossa unustatud mutri- või kohandusvõti võib põhjustada kehavigastusi.

e) Vältige liigset sirutamist Töötage alati kindlal pinnal, kus pole ohtu tasakaalu kaotada. Nii suudate tööriista ootamatutes olukordades paremini kontrollida.

f) Kandke sobivat riietust. Ärge kandke avaraid rõivaid ega ehteid. Vältige oma juuste, riiete või kinnaste kokkupuudet liikuvate osadega. Avarad rõivad, ehted ja pikad juuksed võivad liikuvate osade vahele kinni jääda.

g) Kui tööriistaga on kaasas tolmmu eemaldamise ja kogumise seadmed, veenduge, et need on ühendatud ja korrektselt kasutuses. Nende seadmete kasutamine väheneb tolmuga seotud ohte.

4) Mootoriga tööriistade kasutamine ja hooldus

a) Ärge suruge toitejuhet. Kasutage teie tööks sobivat tööriista. Sobiva tööriistaga sobival kiirusel töötades, saate töö valmis kiiresti ja ohutult.

b) Ärge kasutage tööriista, kui sea ei saa lüliti abil sisse ja välja lülitada. Mootoriga tööriist, mida ei saa lüliti abil juhtida, on ohtlik ja tuleb remontida.

c) Enne muudatuste tegemist, tarvikute vahetamist või tööriista hoiustamist ühendage juhe vooluvõrgust lahti. Selle ohutusmeetme rakendamisel vähendate seadme juhusliku käivitamise võimalust.

d) Hoiustage mittekasutatavaid mootoriga tööriistu lastele kättesaamatus kohas ja ärge lubage seadet kasutada inimesel, kes pole seadmega või selle kasutusjuhendiga tutvunud. Mootoriga tööriistad on oskusteta kasutajate käes ohtlikud.

e) Mootoriga tööriistade hooldamine. Veenduge, et liikuvad detailid on õiges asendis, terved ja niisuguses töökorras, mis tagab seadme ohutu kasutamise. Kahjustatud seade tuleb enne kasutamist parandada. Halvasti hooldatud tööriistad põhjustavad palju õnnetusi.

Felsökning

Problem	Möjlig orsak	Lösning
Enheten startar inte eller startar men vill inte gå.	Felaktiga startmetoder.	Följ anvisningarna i användarhandboken.
	Felaktig inställning av förgasarblandningen.	Låt en auktoriserad serviceverkstad ställa in förgasaren.
	Nedsmutsat tändstift.	Rengör/kontrollera elektrodavståndet eller byt ut tändstiftet.
	Tom bränsletank.	Fyll bränsletanken med rätt bränsleblandning.
	Primerbubblan har inte tryckts in tillräckligt.	Tryck på primerbubblan långsamt 10 gånger.
Enheten startar men motorn har dålig effekt	Igensatt bränslefilter.	Byt ut gnistsläckarskärmen.
	Felaktig spakposition.	Ställ i KÖR-läget.
	Smutsig gnistsläckarskärm.	Byt ut gnistsläckarskärmen.
	Smutsigt luftfilter.	Ta bort, rengör och sätt tillbaka filtret.
	Felaktig inställning av förgasarblandningen.	Låt en auktoriserad serviceverkstad ställa in förgasaren.
Motorn drar dåligt.	Felaktig inställning av förgasarblandningen.	Låt en auktoriserad serviceverkstad ställa in förgasaren.
	Igensatt luftfilter.	Byt eller rengör luftfiltret.
	Gammal eller felaktigt blandat bränsle.	Töm bensintanken/häll i färsk bränsleblandning.
Ingen kraft under belastning.	Felaktig inställning av förgasarblandningen.	Låt en auktoriserad serviceverkstad ställa in förgasaren.
	Gammal eller felaktigt blandat bränsle.	Töm bensintanken (se förvaring)/häll i färsk bränsleblandning.
	Igensatt luftfilter.	Byt eller rengör luftfiltret.
	Nedsmutsat tändstift.	Byt eller rengör tändstiftet.
Går ojämnt.	Felaktigt elektrodavstånd i tändstiftet.	Rengör/kontrollera elektrodavståndet eller byt ut tändstiftet.
	Igensatt gnistsläckare.	Rengör eller byt gnistsläckaren.
	Smutsigt luftfilter.	Rengör eller byt luftfiltret.
Ryker kraftigt.	Felaktig inställning av förgasarblandningen.	Låt en auktoriserad serviceverkstad ställa in förgasaren.
	Felaktig bränsleblandning.	Använd korrekt bränsleblandning (blandning 30:1).

MILJÖSKYDD

Information för privata hushåll för miljöansvar vid kassering av förbrukade elektrisk och elektronisk utrustning (Waste Electrical and Electronic Equipment (WEEE))

Denna symbol på produkter eller i medföljande dokument indikerar att elektrisk och elektronisk utrustning inte får kastas i den vanliga hushållssoporna när de är förbrukade. För korrekt kassering, hantering och återvinning ska dessa produkter lämna på därför avsedda uppsamlingsställen där de tas emot utan någon kostnad. I vissa länder kan du som ett alternativ lämna in dina produkter hos återförsäljaren, när du köper en motsvarande, ny produkt. Om denna produkt kasseras korrekt sparas värdefulla resurser och eventuellt negativa effekter på den mänskliga hälsan och miljön förhindras, vilket kan bli fallet vid felaktig kassering. Kontakta din lokala myndighet för mer information om var din närmaste återvinningsstation finns. Böter kan tillämpas vid felaktig kassering av dessa sopor, i enlighet med lagstiftningen i landet.

För företagsanvändare inom den Europeiska unionen.

Om ni vill kassera elektrisk eller elektronisk utrustning, vänligen kontakta er återförsäljare eller leverantör för mer information.

Information för kassering i länder utanför den Europeiska unionen.

Denna symbol gäller bara inom den Europeiska unionen.
Om du vill kassera denna produkt kontakta din lokala myndighet eller återförsäljare för korrekt metod för kassering.

Enne masina kasutamist veenduge alati, et kõik käepidemed ja piirded on kinnitatud. Ärge üritage kasutada puudustega või loata ümberehitatud seadet.

Jälgige pidevalt enda ümber toimuvat ja olge valmis reageerima ka ohtudele, mida te masina müra tõttu kuulmisega ei taju.

Ärge suunake puhurit kellegi suunas.

Olge kasutamisel ettevaatlik, sest maapinnalt võib üles tõusta lahtist mustust või kivisid, mis põhjustavad varakahjusid.

Ärge kasutage seadet halvasti valgustatud kohas.

Vältige oma kehaosade kokkupuudet seadme liikuvate või kuumade osadega.

Tolmustes tingimustes kasutage filtriga näomaski, et vähendada tolmu sissehingamisega seotud ohte.

Enne igakordset kasutamist kontrollige tööpiirkonda. Eemaldage tööpinnalt kõik, kivid, klaasikillud, naelad, juhtmed ja nöörid, mis võivad seadme sisse kinni jääda.

Veenduge, et käepidemed on puhtad ning pole kaetud õli, kütuse ja niiskusega.

Kasutage ainult seadme tootja varuosi.

Kõik turvaseadmed peavad olema paigaldatud, töökorras ja võimalusel hooldatud.

Kasutage puhutis ainult värsket, puhast ja hea kvaliteediga kütuse/õli segu.

Ärge lisage kütust lahtise leegi, sädemete või muude sädemeallikate (nt sigarettide) läheduses.

Enne kütuse lisamist laske mootoril jahtuda. Vältige kütuse mahavalgumist tankimise ajal. Mahavalgunud kütus tuleb koheselt ära pühkida ja nõuetekohaselt käidelda.

Veenduge, et kasutatakse korrektse kütuse/õli vahekorraga segu.

Käidelge kütust ettevaatlikult, sest see on väga kergesti süttiv.

Ärge lisage kütust kuuma või töötava mootoriga masinasse.

Ärge hingake sisse kütuseaure, sest need on mürgised.

Ärge üritage seadet parandada, kui teil puudub vastav kvalifikatsioon.

Tuleohu vähendamiseks jälgige, et mootorisse ega summutisse ei satuks mustust, lehti või liigses koguses määrdeainet.

Ärge asetage kuumenenud puhurit kergesti süttiva materjali (nt kuivanud lehtede või muru) peale ega lähedale.

Enne seadme taaskäivitamist eemalduge tankimiskohast.

Säilitage kütust vaid lühikest aega ja ärge segage valmis suuremat kogust kui vaja. Säilitage kütust vaid spetsiaalselt kütuse säilitamiseks mõeldud nõudes, eemal soojusallikatest ja otsesest päikesevalgusest.

Enne seadme sõidukis transportimist tühjendage kütusepaak ja välistage seadme liikuma hakkamine.

Enne seadme maha panemist lülitage see välja.

Enne hoiustamist laske mootoril maha jahtuda.

Kütuse käitlemise ajal ärge suitsetage.

Segage kütust välitingimustes, eemal sädemetest või leekidest.

Valige tühi pind, peatage mootor ja laske sellel enne kütuse lisamist jahtuda.

Avage kütusepaagi kork aeglaselt, et lasta paagis olev rõhk välja ja vältida kütuse välja valgumist korgi äärte juurest.

Pärast kütuse lisamist keerake paagi kork tugevalt kinni.

Ärge kunagi üritage mahavalgunud kütust ära põletada.

Kontrollige regulaarselt seadme mutreid ja kinnitusi veendumaks, et need pole kasutamise käigus tekkiva vibratsiooni mõjul lahti tulema hakanud.

Enne iga kasutamist kontrollige, et ei leiduks lahtiseid kinnitusi, kütuselekkeid jm. Vahetage kahjustatud osad välja.

Puhastage/hooldage puhurit põhjalikult.

Eemaldage süütekküünla tagaosa külge kinnitatud süütejuhe ja asetage juhe nii, et ühenduse taastumine oleks välistatud.

Paigutage seade kuiva ja lukustatud ruumi lastele ligipääsmatusse kohta.

Enne seadme hoiustamist eemaldage kütusepaagilt sinna valgunud kütus.

Töötage alati kindlal pinnal, kus pole ohtu tasakaalu kaotada. Ärge seiske libedal, ebatasasel või ebakindlal pinnal.

Ärge töötage ohtlikes asendites, näiteks redelil seistes.

Töö käigus muutub summuti kaitsevõre ja seda ümbritsev seadmeosa väga kuumaks. Põletuse ennetamiseks vältige kokkupuudet kasutamise ajal ja vahetult pärast töö lõppu.

Sissejuhatus
Täname, et ostsite selle, põhjaliku kvaliteedikontrolli läbinud toote. Oleme teinud kõik selleks, et toode jõuaks teieni täiuslikus seisukorras.

Turvalisus eelkõige
Enne selle tööriista kasutamist rakendage tulekahju, elektrilöögi ja kehavigastuste ohu vähendamiseks kindlasti allpool kirjeldatud ohutusmeetmeid. Tööriista korrektse kasutusviisi ning tööga kaasnevate piirangute ja võimalike ohtude mõistmiseks tuleb käesolev juhend kindlasti läbi lugeda.

Garantiisertifikaat
Sellel tootel on 2-aastane garantii, mille kehtivus algab ostukuupäeval ja mis rakendub ainult ametliku edasimüüja juures sooritatud ostu puhul. Garantii kehtib ainult neile materjali- või tootedefektidele, mis avalduvad garantiiperioodil. Garantii ei hõlma tarvikuid. Tootja parandab või asendab toote järgmistel eeldustel: Toodet on kasutatud vastavalt kasutusjuhendis antud juhistele ning seda pole väärtarvitatud, kuritarvitatud ega kasutatud mittesihipäraselt. Toodet pole osadeks võetud ega rikutud mistahes viisil ning toodet pole üritanud remontida vastavate volitusteta isikud ja toodet pole välja renditud. Käesolev garantii ei hõlma transpordi käigus tekkinud kahjustusi. Niisuguste kahjude eest vastutab transpordifirma. Selle garantiiga seotud nõuded tuleb esitada edasimüüjale garantiiperioodi jooksul esimesel võimalusel. Toote tagastamine tootjale on lubatud vaid erakordsetel asjaoludel. Niisugustel juhtudel kohustub tarbija tagastama toote oma kulul, veendudes, et toode on pakitud piisavalt hästi, et vältida transpordikahjusid, ning pannes kaasa rikke lühikirjelduse ja ostutšeki või muu ostu kinnitava dokumendi. Käesoleva garantii alusel ei vastuta tootja erikahjustuste ega otseste, kaudsete, juhuslike kahjude, saamata jäänud tulu ega muude kahjude eest. See garantii kehtib täiendavalt ja ei mõjuta tarbijate õigusi, mis tulenevad 1973. aastal vastuvõetud ja 1975. ja 1979. aastal muudetud kaupade müügi seadusest.

Põhiõigused
See garantii kehtib lisaks teie põhiõigustele ja ei mõjuta mitte mingil määral teie põhiõigusi.

Jäätmekäitlus
Kui toote tööiga on läbi või soovite muul põhjusel tootest vabaneda, ei tohi seda visata olmejäätmete hulka. Looduse säilitamise huvides ning kahjulike keskkonnamõjude vähendamiseks vabanege sellest tootest keskkonnasõbralikul viisil. Seade tuleks viia kohalikku jäätmekäitluskeskusesse või mõnda teisse ametlikku jäätmekogumis- ja käitlemispunkti.

Kahtluste korral küsige täiendavat teavet kohaliku jäätmekogumise ja -käitlemisega tegelevast ametnikonnast.

Erilised turvajuhised
Hoiatus! Seadme kasutamisel tuleks alati järgida peamisi ohutusmeetmeid, et vähendada tööga kaasnevaid ohte ning seadme kahjustamise ja kehavigastuste tekkimise võimalust. Enne toote kasutamist lugege kogu juhend läbi ning säilitage juhendit kindlas kohas.

OHT! Pöörlevad detailid.

Ärge lubage seadet kasutada lastel ega vajaliku koolituseta isikutel.

Ärge käivitage ega käitage mootorit suletud alal. Heitgaaside sissehingamine on eluohtlik.

Kandke sobivat kaitseriietust:

Silmade ja kõrvade kaitsevahendid; kasutage lehepuhuriga töötades alati silmakaitsmeid (prille või sirmi) ja kõrvade kaitsmeid (kõrvaklappe), mis vastavad CE-sertifikaadi nõuetele.

Käte kaitse; kasutage alati mittelibisevast materjalist tugevaid ja võimalusel vibratsiooni summutava geelikihiga töökindaid, et vähendada masina vibratsiooni mõju käele.

Hingamisteede kaitse; kuival perioodil kandke nägu tolmu eest kaitsvat ja kahjulike tolmuosakeste sissehingamist takistavat näomaski.

Tööriietus; kandke vastupidavast materjalist riietust või töörõivaid, sealhulgas pikki pükse ja pikkade varrukatega särki.

Kandke tugevaid, mittelibiseva tallaga töökingi.

Vältimaks pöörlevate osade vahele sattuvate objektidega seotud vigastuste riski, ärge kandke avaraid rõivaid, salle, kaelakeesid jmt. Pange pikad juuksed kinni nii, et need ei ulatuks õlast allapoole ja ei saaks pöörlevate osade vahele jääda.

Hoidke lapsed, kõrvalseisjad ja loomad vähemalt 15 m kaugusel. Kui teile lähenetakse, seisake seade koheselt.

Ärge kasutage seadet, kui olete väsinud, haige või alkoholi, rohtude või narkootikumide mõju all.

Ärge kasutage originaaljuhendile mittevastavat, ümberehitatud seadet.

Hoidke seadet heas töökorras. Laske see regulaarselt volitatud hooldustehnikutel üle vaadata.

Ärge kasutage seadet, kui te pole täielikult omandanud kõiki tööohutusega seotud aspekte ja funktsioone. Eriti tähtis on teada, kuidas seadet eriolukorras seisata.

Ärge kasutage puhurit, kui selle seiskamislüliti on vigane või ei tööta.

Enne igakordset kasutamist veenduge, et seadmel pole kahjustusi. Veenduge, et kõik turvafunktsioonid ja -mehhanismid töötavad korrektselt.

Seisake seade, kui te seda ei kasuta, kontrolli või hoolda.

SYMBOLER
Typskylten på ditt verktyg kanske visar symboler. Dessa symboler visar viktig information om produkten eller användarinstruktioner.

Läs igenom bruksanvisningen innan maskinen används.

Varning Rörliga blad. Håll undan händer och fötter när maskinen används.

Håll åskådare på avstånd.
Arbeta aldrig medan personer, särskilt barn eller djur finns i närheten.

Uppfyller relevanta säkerhetsstandarder.

Föremål som slungas ut kan studsa och orsaka skador på person eller egendom.

Håll alla åskådare minst 15 meter bort.

VARNING: Detta är en 2-taktsmotor. Fyll endast med en blandning av bensin och olja. Fyll inte med dieselolja

Allmän varning

Risk för brännskador

Förbrukade elektriska produkter inte får kastas i de vanliga hushållssoporna. Lämna dessa produkter på en återvinningsstation. Be om råd hos de lokala myndigheterna eller din återförsäljare.

Rök inte medan bränslet blandas eller tanken fylls. Håll maskinen undan från eld och gnistor

Använd fotskydd

Använd alltid hörselskydd

Använd halksäkra arbetshandskar för att förbättra ditt grepp på handtaget. Handskar minskar även överföringen av maskinvibrationer till dina händer

Använd skyddsglasögon

Klä dig korrekt, använd inte löst sittande kläder eller smycken som kan fastna i enhetens rörliga delar

Hett avgasrör, vidrör inte

Motorn släpper ut KOLOXID, kör inte motorn inomhus eller i slutna utrymmen

Utsätt inte maskinen för våta eller regniga väderförhållanden

Innledning
Takk for at du kjøpte dette produktet, som har gått gjennom vår omfattende kvalitetssikringsprosess. Vi har gjort vårt ytterste for å sikre at det kommer frem til deg i perfekt stand.

Sikkerhet først
Før du tar dette apparatet i bruk, bør du alltid følge de nedenstående grunnleggende sikkerhetsforholdsreglene for å redusere risikoen for brann, elektrisk støt og personskade. Det er viktig at du leser gjennom brukerhåndboken, slik at du forstår bruksområdet, begrensningene og de potensielle farene som er forbundet med dette apparatet.

Garantisertifikat
Dette produktet har en garanti på 2 år fra og med kjøpsdatoen. Garantien gjelder bare for den opprinnelige kjøperen. Garantien gjelder bare for feil som skyldes mangler ved materialer eller utførelsen, og som oppdages i løpet av garantiperioden. Garantien gjelder ikke forbruksvarer. Produsenten vil reparere eller erstatte produktet etter eget skjønn, på følgende betingelser: Produktet må ha vært brukt i samsvar med retningslinjene som er beskrevet i brukerhåndboken, og det må ikke ha vært gjenstand for misbruk eller feil bruk eller blitt brukt for et annet formål enn det som er tiltenkt. Produktet må ikke ha vært demontert eller tuklet med på noen som helst måte eller blitt vedlikeholdt eller reparert av uautoriserte personer, og det må ikke ha blitt brukt til utleieformål. Transportskader omfattes ikke av denne garantien. For slike skader er det transportfirmaet som har ansvaret. Krav i henhold til denne garantien må i første instans fremsettes direkte til forhandleren i løpet av garantiperioden. Produktet skal bare returneres til produsenten under ekstraordinære omstendigheter. I slike tilfeller skal forbrukeren selv ha ansvar for å returnere produktet for egen regning, og sikre at produktet pakkes forsvarlig for å unngå transportskader. Det returnerte produktet må være ledsaget av en kort beskrivelse av feilen og en kopi av kjøpskvitteringen eller et annet kjøpsbevis. Produsenten kan ikke holdes ansvarlig for noen særskilt skade, straffeerstatning, direkte, indirekte eller tilfeldig skade eller følgeskade eller -tap i henhold til denne garantien. Denne garantien kommer i tillegg til og berører ikke noen rettigheter forbrukeren måtte ha i henhold til Sale of Goods Act 1973, med endringer fra 1975 og 1999.

Lovfestede rettigheter
Denne garantien kommer i tillegg til og berører ikke på noen måte dine lovfestede rettigheter.

Kassering av produktet
Når dette produktet har nådd slutten på levetiden eller blir kassert av andre årsaker, må det ikke kastes sammen med husholdningsavfallet, For å bevare naturressurser og minimere de negative miljøkonsekvensene bør du resirkulere produktet eller kaste det på en miljøvennlig måte. Ta det med til din lokale gjenvinningsstasjon eller et annet godkjent innsamlings- og deponeringssted.

Hvis du er usikker, må du kontakte din lokale myndighet med ansvar for avfallshåndtering for å få informasjon om hvilke resirkulerings- og/eller deponeringsmuligheter som er tilgjengelige.

Spesifikke sikkerhetsanvisninger
Advarsel! Når du bruker enheten, må du alltid følge grunnleggende sikkerhetsforholdsregler, inkludert de nedenstående, for å redusere risikoen for alvorlig personskade og skader på enheten. Les alle disse instruksjonene før du bruker produktet, og oppbevar dem for fremtidig referanse.

FARE! Roterende deler.

Ikke la barn eller personer uten opplæring bruke denne maskinen.

Ikke start motoren eller la den gå i et innelukket område. Innånding av avgasser kan være livsfarlig.

Bruk egnede klær som gir beskyttelse, som:

Øye- og hørselsvern: Øyevern (vernebriller eller visir) og hørselsvern (øreklokker) må brukes til enhver tid mens løvblåseren er i bruk.

Håndvern: Slitesterke arbeidshansker med gripebelegg, fortrinnsvis med vibrasjonsdempende fôring som reduserer maskinvibrasjonene hånden utsettes for.

Åndedrettsvern: Bruk ansiktsmaske for å beskytte deg mot støv i tørre perioder og for å forebygge innånding av skadelige støvpartikler.

Arbeidsklær: Bruk slitesterke klær, herunder lange bukser og langermede overdeler, eller kjeledress.

Bruk robuste, sklisikre arbeidssko.

For å redusere risikoen for skader forbundet med gjenstander som trekkes inn i maskinens roterende deler, må løstsittende klesplagg, skjerf, halskjeder osv. ikke brukes. Langt hår må bindes opp slik at det ikke faller under skulderhøyde, for å forhindre at det kan vikle seg inn i roterende deler.

Sørg for at barn, andre personer og dyr befinner seg på minst 15 meters avstand. Hvis en person eller et dyr kommer nærmere enn dette, må enheten stanses umiddelbart.

Ikke bruk denne enheten hvis du er trøtt, syk eller påvirket av alkohol, narkotiske stoffer eller legemidler.

Bruk aldri en maskin som er modifisert i forhold til sine opprinnelige spesifikasjoner.

Maskinen må holdes i god stand til enhver tid. Sørg for at den gjennomgår service med jevne mellomrom hos en godkjent servicerepresentant.

Ikke bruk enheten uten at du er fullt ut kjent med alle sikkerhetsaspekter og -funksjoner, særlig hvordan du stanser maskinen i en nødsituasjon.

Bruk aldri løvblåseren hvis stoppbryteren er defekt eller ikke fungerer som den skal.

СИМВОЛЫ
Паспортная табличка инструмента может содержать символы. Они обозначают важную информацию об изделии или инструкции по его использованию.

Перед использованием инструмента прочитайте руководство пользователя.

Предупреждение! Вращающиеся лопасти. Не подставляйте руки и ноги, когда инструмент работает.

Не подпускайте к себе других людей. Не используйте инструмент, если рядом находятся люди, особенно дети, или животные.

Соответствует требованиям применимых стандартов безопасности.

Выброшенные предметы могут отскочить и привести к травмам или повреждению имущества.

Не подпускайте посторонних ближе, чем на 15 м.

ВНИМАНИЕ! Двухтактный двигатель. Заправляйте инструмент только смесью бензина и масла. Не заправляйте инструмент дизельным топливом

Общее предупреждение

Опасность ожогов

Ненужные электротехнические изделия не должны выбрасываться вместе с бытовым мусором. Сдавайте их на переработку там, где это доступно. Получите информацию по переработке в местной администрации или у продавца.

Не курите во время приготовления топливной смеси и заправки инструмента. Не работайте с инструментом вблизи источников открытого пламени и искр.

Носите защитную обувь.

Надевайте средства защиты глаз.

Надевайте прочные рабочие перчатки с нескользящим покрытием, чтобы рука не соскользнула с рукоятки. Перчатки также снижают воздействие вибрации на руки.

Надевайте защитные очки.

Не надевайте свободную одежду и украшения, которые могут попасть в движущиеся детали инструмента.

Выхлопные газы очень горячие, не прикасайтесь к ним.

Двигатель вырабатывает УГАРНЫЙ ГАЗ. Не запускайте двигатель в помещении или в закрытом пространстве.

Не допускайте воздействия на инструмент воды или влаги.

ЗАЩИТА ОКРУЖАЮЩЕЙ СРЕДЫ

Информация для частных домовладельцев по экологически безвредной утилизации отходов электрического и электронного оборудования (WEEE).

Этот символ на изделии и/или в сопроводительных документах указывает на то, что использованное электрическое и электронное оборудование не должно выбрасываться вместе с бытовыми отходами. Для надлежащей утилизации и переработки сдавайте такие изделия в местные пункты сбора отходов, где они принимаются на бесплатной основе. Кроме того, в некоторых странах можно вернуть изделие продавцу при приобретении равноценного нового продукта. Утилизация данного изделия поможет сохранить ценные ресурсы и предотвратить возможные неблагоприятные последствия для здоровья человека и окружающей среды, которые могут возникнуть из-за неправильной утилизации отходов и обращения с ними. Для получения дополнительной информации о ближайших пунктах сбора отходов обращайтесь в местную администрацию. В соответствии с национальным законодательством предусмотрено наказание за неправильное обращение с отходами.

Для коммерческих пользователей в Европейском Союзе.

Если вы хотите выбросить электрическое или электронное оборудование, обратитесь к продавцу или поставщику для получения дополнительной информации.

Информация по утилизации в странах за пределами Европейского Союза.

Этот символ действителен только в Европейском Союзе.
Если вы желаете утилизировать данное изделие, свяжитесь с местной администрацией или продавцом и узнайте о правильном способе утилизации.

Før hver bruk må du kontrollere maskinen for eventuelle skader. Sjekk at alle sikkerhetsfunksjoner og -mekanismer fungerer som de skal.

Maskinen må alltid være slått av når den ikke er i bruk og når du skal kontrollere deler eller utføre vedlikehold eller annet arbeid på maskinen.

Påse at alle håndtak og verneinnretninger alltid er påmontert ved bruk av maskinen. Forsøk aldri å bruke en maskin som ikke er komplett eller som har vært gjenstand for en uautorisert modifikasjon.

Vær alltid oppmerksom på omgivelsene dine, og hold utkikk etter potensielle farer som du kanskje ikke hører på grunn av støy fra maskinen.

Maskinen må ikke rettes mot andre personer.

Vær forsiktig når du bruker maskinen, slik at skrot eller steiner ikke blåses løs og påfører skade på eiendom.

Ikke bruk enheten i dårlig belysning.

Hold alle kroppsdeler borte fra alle bevegelige deler og alle varme overflater på enheten.

Bruk en ansiktsmaske med filter i støvfulle omgivelser for å redusere risikoen for skade forbundet med innånding av støv.

Se over arbeidsområdet før hver bruk. Fjern alle gjenstander som steiner, glasskår, spikre, metalltråd eller snorer som kan slynges bort eller vikle seg inn i maskinen.

Sørg for å holde håndtakene rene og fri for olje, drivstoff og fuktighet.

Bruk bare reservedeler som er levert av produsenten.

Alle sikkerhetsanordninger må forbli påmontert, fungere som de skal og om mulig gjennomgå service.

Drivstoff-/oljeblandingen som brukes i løvblåseren, må være fersk, ren og holde god kvalitet.

Fyll aldri på med drivstoff i nærheten av nakne flammer, gnister eller andre antennelseskilder, f.eks. sigaretter.

La maskinene få kjøle seg ned før du fyller på med drivstoff. Unngå å søle mens du fyller på med drivstoff. Eventuelt drivstoffsøl må tørkes opp med én gang ved bruk av et egnet hjelpemiddel.

Sørg for at blandingsforholdet mellom drivstoff og olje som brukes, er korrekt.

Drivstoff må håndteres med varsomhet da det er meget lettantennelig.

Fyll aldri drivstoff på en maskin med motoren i gang eller med varm motor.

Pass på at du ikke puster inn drivstoffdamp, da denne er giftig.

Ikke forsøk å reparere maskinen med mindre du er kvalifisert til å gjøre dette.

For å redusere brannfaren må motoren og lyddemperen holdes frie for skrot, blader og overdrevne mengder smøremiddel.

Ikke sett ned en varm løvblåser på eller i nærheten av lettantennelig materiale som tørre blader og tørt gress.

Fjern deg fra området der du fylte på drivstoff, før du starter maskinen opp igjen.

Drivstoff må bare oppbevares over korte tidsrom, og du bør ikke blande sammen større mengder enn nødvendig. Oppbevar drivstoffet i en beholder som er utformet spesielt for bensin, og hold denne borte fra varme og direkte sollys.

Tøm drivstofftanken og fastgjør enheten slik at den ikke kan bevege seg, før du transporterer den i et kjøretøy.

Slå enheten av før du setter den fra deg.

La motoren kjøle seg ned før du setter enheten til oppbevaring.

Ikke røyk mens du håndterer drivstoff.

Bland sammen drivstoff utendørs, på et sted der det ikke finnes gnister eller flammer.

Velg et bart område, stans motoren og la motoren kjøle seg ned før du fyller på med drivstoff.

Løsne drivstofflokket sakte for å slippe ut trykk og unngå at drivstoff pipler ut rundt lokket.

Skru drivstofflokket godt på plass igjen etter påfylling.

Forsøk aldri under noen omstendigheter å brenne bort sølt drivstoff.

Kontroller mutre og festeinnretninger for å sikre at vibrasjoner forårsaket av normal bruk ikke har fått dem til å løsne.

Kontroller enheten før hver bruk for å oppdage løse fester, drivstofflekkasjer osv. Skift ut skadete deler.

Rengjør og vedlikehold løvblåseren grundig.

Fjern tennpluggledningen fra baksiden av tennpluggen og posisjoner ledningen slik at den ikke kan kobles til igjen utilsiktet.

Oppbevar maskinen utenfor rekkevidde for barn, på et tørt, avlåst sted.

Fjern alt gjenværende drivstoff fra drivstofftanken før du setter enheten til oppbevaring.

Sørg for at du har godt fotfeste og god balanse til enhver tid. Ikke stå på glatte, ujevne eller ustabile overflater.

Ikke arbeid i farlige posisjoner, for eksempel fra en stige.

Lyddemperdekselet og det omkringliggende området blir ekstremt varmt under bruk. Unngå kontakt under og like etter bruk for å forhindre risiko for forbrenningsskader.

Generelle sikkerhetsregler

ADVARSEL: Les alle instruksjonene. Manglende etterlevelse av alle instruksjonene under kan resultere i elektrisk støt, brann og/eller alvorlig skade. Begrepet "elektriske verktøy" i alle advarslene under viser til verktøyet ditt enten dette er nettdrevet (med ledning) eller batteridrevet (uten ledning).

Ta vare på disse instruksjonene

1) Arbeidsområde

a) Hold arbeidsområdet rent og godt opplyst. Rotete og mørke områder innebærer økt fare for ulykker.

b) Ikke bruk elektriske verktøy i eksplosive atmosfærer, som for eksempel i nærheten av antennelige væsker eller gasser eller antennelig støv. Elektriske verktøy avgir gnister som kan antenne støv eller avgasser.

c) Sørg for at barn og andre personer holder seg på avstand mens du bruker et elektrisk verktøy. Distraksjoner kan føre til at du mister kontrollen.

2) Elsikkerhet

a) Støpsler til elektriske verktøy må passe til strømuttaket. Støpselet må aldri modifiseres på noen som helst måte. Støpseladaptere må ikke brukes med jordede elektriske verktøy. Ikke-modifiserte støpsler og passende strømuttak reduserer risikoen for elektrisk støt.

b) Unngå at kroppsdeler kommer i kontakt med jordede overflater som rør, radiatorer, komfyrer og kjøleskap. Risikoen for elektrisk støt er høyere hvis kroppen din er jordet.

c) Ikke la elektriske verktøy eksponeres for regn eller fuktige omgivelser. Vann som har trengt inn i et elektrisk verktøy, vil øke risikoen for elektrisk støt.

d) Ikke misbruk ledningen. Bruk aldri ledningen til å bære eller trekke det elektriske verktøyet eller til å trekke støpselet ut av strømuttaket. Hold ledningen på avstand fra varme, olje, skarpe kanter og bevegelige deler. Skadete eller sammenviklede ledninger øker risikoen for elektrisk støt.

e) Når du bruker et elektrisk verktøy utendørs, må du bruke en skjøteledning som er egnet for utendørs bruk. Bruk av en ledning som er egnet for utendørs bruk reduserer risikoen for elektrisk støt.

3) Personlig sikkerhet

a) Vær årvåken, se hva du gjør, og følg sunn fornuft når du bruker et elektrisk verktøy. Ikke bruk et elektrisk verktøy hvis du er trøtt eller påvirket av narkotiske stoffer, alkohol eller legemidler. Et øyeblikks uoppmerksomhet mens du bruker elektriske verktøy kan føre til alvorlige personskader.

b) Bruk verneutstyr. Bruk alltid øyevern. Bruk av verneutstyr som støvmaske, sklisikre vernesko, hjelm eller hørselsvern under relevante omstendigheter reduserer risikoen for personskade.

c) Unngå utilsiktet oppstart av utstyret. Forsikre deg om at bryteren står i av-posisjon før du setter inn støpselet. Bæring av elektriske verktøy med fingeren på bryteren og tilkobling til strømforsyningen mens bryteren står i på-posisjon medfører økt ulykkesrisiko.

d) Skiftenøkler og annet utstyr som brukes til justering, må fjernes før det elektriske verktøyet slås på. Dersom slikt utstyr forblir festet til en roterende del av det elektriske verktøyet, kan dette resultere i personskade.

e) Ikke strekk deg for langt. Sørg for at du har godt fotfeste og god balanse til enhver tid. Dette gir deg bedre kontroll over det elektriske verktøyet i uventede situasjoner.

f) Bruk egnede klær. Ikke bruk løstsittende klesplagg eller smykker. Hold hår, klær og hansker på avstand fra bevegelige deler. Løstsittende klesplagg, smykker eller langt hår kan vikle seg fast i bevegelige deler.

g) Hvis det finnes innretninger for tilkobling av utstyr for støvavtrekk og -oppsamling, må du påse at disse er tilkoblet og brukes på korrekt måte. Bruk av slikt utstyr kan redusere støvrelaterte risikoer.

4) Bruk og stell av elektriske verktøy.

a) Ikke overbelast det elektriske verktøyet. Bruk et elektrisk verktøy som er egnet for anvendelsesområdet ditt. Et egnet elektrisk verktøy vil gjøre jobben på en bedre og tryggere måte i den hastigheten verktøyet er konstruert for.

b) Ikke bruk det elektriske verktøyet hvis bryteren ikke kan slå verktøyet av og på. Et elektrisk verktøy som ikke kan styres med bryteren, er farlig og må repareres.

c) Trekk støpselet ut fra strømkilden før du foretar justeringer, skifter tilbehør eller setter elektriske verktøy til oppbevaring. Slike forebyggende sikkerhetstiltak redusere risikoen for at det elektriske verktøyet starter utilsiktet.

d) Elektriske verktøy som ikke brukes, må oppbevares utenfor rekkevidde for barn, og personer som ikke er kjent med det elektriske verktøyet eller disse instruksjonene, må ikke få bruke det elektriske verktøyet. Elektriske verktøy er farlige i hendene til brukere uten nødvendig opplæring.

e) Vedlikehold elektriske verktøy. Kontroller at bevegelige deler ikke er feiljustert eller blokkert, og at ingen deler er skadet, og forsikre deg om at det ikke finnes andre problemer som kan påvirke bruken av det elektriske verktøyet.

Поиск и устранение неисправностей

Проблема	Возможная причина	Решение
Инструмент не запускается или запускается и глохнет.	Неправильно выполняется запуск.	Выполняйте указания руководства пользователя.
	Установлены неправильные параметры рабочей смеси на карбюраторе.	Отрегулируйте карбюратор в официальном сервисном центре.
	Неисправна свеча зажигания.	Очистите свечу и выставьте правильный зазор или замените неисправную деталь.
	Кончилось топливо.	Заправьте инструмент правильно приготовленной топливной смесью.
	Недостаточно топлива было подано в карбюратор с помощью нажимного насоса перед запуском.	Медленно и аккуратно нажмите на ручной насос 10 раз.
Инструмент запускается, но двигатель работает плохо.	Забит топливный фильтр.	Замените искрогаситель.
	Неверное положение регулятора.	Переведите регулятор в положение «ОТКРЫТО».
	Забит искрогаситель.	Замените искрогаситель.
	Забит воздушный фильтр.	Снимите и очистите фильтр, а затем установите его на место.
	Установлены неправильные параметры рабочей смеси на карбюраторе.	Отрегулируйте карбюратор в официальном сервисном центре.
Перебои в работе двигателя.	Установлены неправильные параметры рабочей смеси на карбюраторе.	Отрегулируйте карбюратор в официальном сервисном центре.
	Забит воздушный фильтр.	Замените или очистите воздушный фильтр.
	Старая или неправильно приготовленная топливная смесь.	Слейте топливо из бака и залейте свежую смесь.
Инструмент не выдает мощность под нагрузкой.	Установлены неправильные параметры рабочей смеси на карбюраторе.	Отрегулируйте карбюратор в официальном сервисном центре.
	Старая или неправильно приготовленная топливная смесь.	Слейте топливо из бака (см. раздел «Консервация для хранения») и залейте свежую смесь.
	Забит воздушный фильтр.	Замените или очистите воздушный фильтр.
	Неисправна свеча зажигания.	Замените или очистите свечу зажигания.
Неустойчивая работа.	На свече зажигания неправильно выставлен зазор.	Очистите свечу и выставьте правильный зазор или замените неисправную деталь.
	Забит искрогаситель.	Очистите или замените искрогаситель.
	Забит воздушный фильтр.	Очистите или замените воздушный фильтр.
Инструмент испускает много дыма.	Установлены неправильные параметры рабочей смеси на карбюраторе.	Отрегулируйте карбюратор в официальном сервисном центре.
	Неправильно приготовленная топливная смесь.	Используйте правильно приготовленную топливную смесь (соотношением 30:1).

Дайте ему поработать на холостых оборотах, пока он не заглохнет. Таким образом вы удалите остатки топлива из карбюратора.

Дайте двигателю остыть (прибл. 5 минут).

Снимите свечу зажигания специальным ключом.

Налейте 1 чайную ложку чистого масла для двухтактных двигателей в камеру сгорания. Медленно вытяните ручку стартера несколько раз, чтобы смазать все детали двигателя. Установите свечу зажигания на место.

Храните инструмент в сухом прохладном месте вдали от источников огня, таких как масляные горелки, водонагреватели и т. д.

Расконсервация инструмента

Снимите свечу зажигания.

Быстро вытяните ручку стартера, чтобы выгнать излишки масла из камеры сгорания.

Очистите свечу зажигания и выставьте на ней правильный зазор или замените свечу на новую с правильным зазором.

Подготовьте инструмент к работе.

Заправьте бак смесью топлива/масла. См. раздел «Топливо и смазка».

Технические характеристики	
Скорость потока воздуха	280 км/ч
Производительность	8 м³/мин.
Рабочий объем двигателя	26 см³
Объем топливного бака	500 мл
Тип топлива	Смесь неэтилированного бензина и масла для двухтактных двигателей в соотношении 30:1
Номинальная мощность двигателя	0,7 кВт/7500 мин⁻¹
Число оборотов на холостом ходу	3100+/-300 мин⁻¹
Максимальное число оборотов	9000 мин⁻¹
Стартер	Ручной (шнуровой)
Свеча зажигания	L8RTC
Уровень звукового давления	Холостой ход: LpA 82,1 дБ(A) Под нагрузкой: LpA 93,8 дБ(A) Средний: LpA 93,18 дБ(A) Погрешность: k=3 дБ(A)
Уровень звуковой мощности	Холостой ход: LpA 92,31 дБ(A) Под нагрузкой: LpA 105,34 дБ(A) Средний: LpA 105,34 дБ(A) Погрешность: k=3 дБ(A)
Уровень звуковой мощности соответствует 2000/14/EC	Измеренный: LwA 106,4 дБ(A) Гарантированный: LwA 107 дБ(A)
Уровень вибрации	Холостой ход: 2,241 м/с² Под нагрузкой: 1,100 м/с² Средний: 1,325 м/с² Погрешность: K=1,5 м/с²
Масса	5,4 кг

Hvis det elektriske verktøyet er skadet, må du få det reparert før du bruker det. Mange ulykker forårsakes av elektriske verktøy som ikke er godt vedlikeholdt.

f) Skjæreverktøy må holdes skarpe og rene. Korrekt vedlikeholdte skjæreverktøy med skarpe skjærekanter har mindre sannsynlighet for å blokkeres, og er lettere å kontrollere.

g) Bruk det elektriske verktøyet samt tilbehør, bor osv. i samsvar med disse instruksjonene og på den tiltenkte måten for den bestemte typen elektrisk verktøy, samtidig som du tar hensyn til arbeidsforholdene og arbeidet som skal utføres. Bruk av det elektriske verktøyet til andre formål enn de tiltenkte kan resultere i farlige situasjoner.

5) Service

a) Sørg for å få utført service på det elektriske verktøyet hos en kvalifisert reparatør og utelukkende ved bruk av identiske reservedeler. Dette vil sikre at sikkerheten ved det elektriske verktøyet opprettholdes.

Komponenter og kontroller (fig. 1)

1.	Gassutløser
2.	Gasslås
3.	På-/av-bryter
4.	Øvre håndtak
5.	Starterhåndtak
6.	Tennplugg
7.	Luftfilterdeksel
8.	Chokespak
9.	Drivstofftank
10.	Drivstofflokk
11.	Sele
12.	Pumpebelg
13.	Styringshåndtak
14.	Blåserør
15.	Gassoverføring
16.	Fleksibelt rør
17.	Slangeklemme
18.	Lyddemperdeksel
19.	Avgassutløp
20.	Ventilert ryggpute
21.	Mellomliggende rør
22.	56 mm dyse
23.	45 mm konsentratordyse

Utpakking

NB! Emballasjen inneholder spisse gjenstander. Vær forsiktig når du pakker ut innholdet. Ta apparatet og det medfølgende tilbehøret ut av emballasjen. Kontroller at apparatet er i god stand og at se etter tilbehøret som er nevnt i denne håndboken. Sjekk at alt av tilbehør er komplett. Hvis én eller flere deler mangler, må både apparatet og alt tilbehøret returneres til forhandleren i originalemballasjen.

Kast ikke emballasjen, men ta vare på den gjennom hele garantiperioden. Etter garantiperiodens utløp bør du om mulig resirkulere emballasjen eller kaste den på en annen forsvarlig måte. Barn må ikke få leke med tomme plastposer da dette kan medføre kvelningsfare.

Monteringsanvisninger

Festing av det fleksible røret

Sett slangeklemmen (C) på det fleksible røret før du kobler sammen det fleksible røret og viftens utløpsrør. Koble det fleksible røret (B) til viftens utløpsrør (A) (fig. 2) med en slangeklemme (C) (fig. 2), og stram godt til (fig. 3).

Festing av blåserøret

Merk: Sørg for at gasskabelen holdes så rett som mulig når du kobler sammen rørene til løvblåseren.

Plasser enheten på en flat overflate under monteringen. Posisjoner klemmens skruemekanisme slik at den vender bort fra operatøren.

Sett slangeklemmen (G) på det fleksible røret og blåserøret.

Vri merket på den roterende ringen (D) slik at det står på linje med gasshåndtaket (F). Stikk blåserøret (E) inn i det fleksible røret (B) (fig. 4), og stram godt til med en slangeklemme (G) (fig. 5).

Fest gassoverføringsklipsene til begge endene av det fleksible røret for å fastgjøre gasskabelen. (Se fig. 6 og fig. 7.)

Festing av det mellomliggende røret og konsentratordysen.

Koble sammen det mellomliggende røret (H) og konsentratordysen (I). Skyv rørene sammen og vri i klokkeretningen slik at de låses sammen (fig. 8). Bruk konsentratordysen når du trenger å blåse luft på smale steder som f.eks. i blomsterbed, under plattformer osv.

Justering av ryggsekken, selen og styringshåndtaket.

Plasser løvblåseren på ryggen ved å stikke armene gjennom skulderstroppene på samme måte som om du skulle tatt på deg en jakke.

Når du har justert stroppene etter behov, fjerner du løvblåseren fra ryggen igjen og setter den ned på en flat overflate i oppreist posisjon.

Juster ryggsekkselen og styringshåndtaket.

Drivstoff

Denne løvblåseren er utstyrt med en 2-takts luftkjølt bensinmotor. Denne motoren krever en blanding av drivstoff og olje for å fungere. Dersom

blandingsforholdet mellom olje og bensin som brukes ikke er korrekt, vil motoren bli påført ubotelig skade. Bruk bare blyfri bensin som er fersk, ren og holder god kvalitet, sammen med 2-takts olje av høy kvalitet. Ikke bruk bilolje eller olje beregnet på 2-takts påhengsmotorer.

For syntetisk olje må det brukes et blandingsforhold på 30:1. For å oppnå en blanding med et forhold på 30:1 tilsetter du 0,1 liter (100 ml) 2-takts olje til 3 liter blyfri bensin.

IKKE bland sammen større mengder enn det du kan komme til å bruke i løpet av en periode på 30 dager.

For å unngå brannfare må du starte motoren på minst tre meters avstand fra området der du fylte på drivstofftanken.

Merk: Håndter alltid drivstoff med forsiktighet.

Fylling av drivstofftanken (fig. 9)

Hell bensinen og oljen i en beholder som er spesifikt utformet for blandeformål, før du setter lokket på plass og rister beholderen lett. Løsne drivstofftanklokket ved å dreie det mot klokkeretningen.

Rengjør overflaten rundt lokket for å hindre søl.

Skru lokket av langsomt. Legg lokket ned på en ren overflate.

Bruk en trakt for å helle drivstoffblandingen forsiktig ned i tanken. Pass på å ikke søle.

Rengjør og kontroller pakningen før du setter drivstofflokket tilbake på plass.

Sett drivstofflokket tilbake på plass med én gang, og stram til for hånd. Tørk opp eventuelt drivstoffsøl.

Merk: Blanding og fylling av drivstoff må alltid utføres i et godt ventilert område på god avstand fra antennelseskilder.

Merk: Det er normalt at det kommer røyk ut av en ny motor etter første gangs bruk.

Fare for brann og forbrenningsskader.

Utvis alltid ekstrem forsiktighet når du håndterer drivstoff. Drivstoff er meget lettantennelig.

Forsøk aldri å fylle drivstoff på løvblåseren hvis komponenter i drivstoffsystemet er skadet eller lekker.

Forsøk aldri å fylle drivstoff på motoren mens den går eller er varm. La motoren kjøle seg ned før du fyller på drivstoff.

Du må aldri røyke eller tenne ild i nærheten av løvblåseren eller drivstoff.

Drivstoff må alltid transporteres og oppbevares i en godkjent beholder.

Bruk aldri løvblåseren hvis den ikke er korrekt montert og i god stand.

Bruk ikke bensin som inneholder etanol eller metanol, da dette kan skade drivstoffledningene og andre motordeler.

Bruk

Oppstart av motoren

Påse at tenningsbryteren (A) står i PÅ-posisjonen (I) (fig.10).

Pump med pumpebelgen (D) 10 ganger ved å trykke den sammen (fig. 11).

Enheten din er konstruert med en choke med 2 posisjoner (fig. 12):

FULL CHOKE: |↘|

RUN: |↑|

Med enheten stående på bakken tar du tak i det øvre håndtaket og trør på bunnen av rammen med foten.

Sett chokespaken i FULL CHOKE-posisjonen.

Trekk i startsnoren 4–6 ganger. Vent 10 sekunder etter at enheten har startet, og sett deretter chokespaken i RUN-posisjonen.

Trykk på gasslåsknappen (C), og trykk inn gassutløseren (B) for å gi gass (fig. 10).

Merk: Hvis motoren ikke starter etter gjentatte forsøk, se Feilsøking-delen.

Merk: Startsnorhåndtaket må alltid trekkes rett ut. Hvis du trekker det ut på skrått, vil snoren slites mot maljen. Denne friksjonen vil føre til at snoren blir frynset og slitt raskere.

Hold alltid i startsnorhåndtaket mens snoren trekkes inn igjen. Slipp aldri snoren mens den er i utvidet posisjon. Dette kan føre til at snoren henger seg fast eller blir slitt, og det kan også føre til at starttrådmontasjen blir skadet.

Viktig informasjon vedrørende tomgang

Under enkelte spesielle driftsforhold (høyde, temperatur osv.) kan det hende at løvblåserens tomgangshastighet trenger å justeres noe. Hvis enheten etter oppvarming ikke går i tomgang etter at du har startet den opp igjen 2 ganger, følger du trinnene nedenfor for å justere tomgangshastigheten.

Finn tomgangsjusteringsskruen (G) på forgasseren (fig. 13).

Bruk et skrujern, og skru skruen 1/4 til 1/2 omdreining i klokkeretningen (mot høyre). Enheten skal da gå i tomgang på normal måte.

Oppstart av varm motor
(Motoren har vært stanset i maks 15–20 minutter)

Sett chokespaken i RUN-posisjonen. Trekk startsnorhåndtaket raskt ut til motoren starter. La motoren få gå i minst 10 sekunder før du begynner å jobbe.

Merk: Hvis motoren ikke starter, trekk ytterligere 5 ganger i startsnoren. Hvis den fremdeles ikke starter, skyldes det sannsynligvis at den er druknet. Sett chokespaken i RUN-posisjonen. Ta tak i det øvre

Выполняйте указания раздела «Запуск двигателя».

После запуска наденьте воздуходувку, как обычный ранец, просунув руки в лямки.

При подготовке к очистке территории встаньте так, чтобы контролировать направление выброса мусора.

Рукоятка управления и гибкая трубка позволяют очищать даже самые труднодоступные места.

Рукоятка, дроссельный регулятор и фиксатор, а также выключатель зажигания установлены на поворотную планку, которая обеспечивает максимальный комфорт за счет широких возможностей настройки положения.

Эксплуатация

Проверьте инструмент перед работой. Уделите особое внимание глушителю, впускным отверстиям и воздушным фильтрам.

Чтобы начать работу, нажмите на фиксатор дроссельного регулятора, а затем на сам дроссельный регулятор.

Чтобы не разбрасывать мусор по площадке, направляйте воздух на внешние края мусорной кучи. Не направляйте воздух в центр кучи.

Используйте грабли и метлы, чтобы разворошить мусор перед обработкой воздуходувкой. При работе в пыльной среде можно слегка смочить рабочую поверхность водой, если это возможно.

Воздуходувку можно использовать вместо водяных шлангов для решения многих задач при работе в саду: для прочистки канав, веранд, мангалов, крылец и оконных сеток — так вы сэкономите воду.

Используйте среднюю трубку с соответствующим соплом, чтобы направить поток воздуха ближе к земле.

После работы с воздуходувкой или другим оборудованием проведите уборку. Соберите весь мусор в мешки или контейнеры.

Техобслуживание

Замена и очистка воздушного фильтра

Осторожно! Не используйте воздуходувку без воздушного фильтра, иначе пыль и грязь попадут в двигатель и повредят его. Следите за чистотой воздушного фильтра. В случае повреждения замените его.

Очистка воздушного фильтра

Ослабьте гайку (A), удерживающую крышку воздушного фильтра. Снимите крышку (B) и достаньте фильтр (C) из отсека (рис. 15 и 16).

Промойте фильтр водой с мылом. НЕ ОЧИЩАЙТЕ ФИЛЬТР БЕНЗИНОМ!

Просушите фильтр на воздухе.

Установите на фильтр на место и закройте крышку.

Обратите внимание: порвавшийся, поврежденный или очень грязный фильтр необходимо заменить.

Крышка топливного бака/топливный фильтр

Осторожно! Перед проведением процедуры слейте топливо из инструмента в подходящую емкость. Медленно откройте крышку топливного бака, чтобы сбросить давление.

Обратите внимание: следите за тем, чтобы отверстие (A) на крышке топливного бака было чистым (рис. 17).

Топливный фильтр

Чтобы достать топливный фильтр (C) из бака, необходимо снять с него крышку (B). Возьмите кусок проволоки (C) и согните его на конце так, чтобы получился крючок. Вытащите топливный фильтр из бака с помощью крючка (рис. 18).

2. Извлеките топливный фильтр (D) повернув его (рис. 19)

3. Замените топливный фильтр.

Обратите внимание: Не включайте воздуходувку, если на ней не установлен топливный фильтр. Это может привести к повреждению двигателя!

Регулировка карбюратора

Карбюраторы настраиваются производителем для оптимальной работы. При необходимости дополнительной регулировки отнесите воздуходувку в официальный сервисный центр.

Свеча зажигания

Снимать свечу зажигания для очистки или замены можно только на заглушенном остывшем двигателе. Возьмитесь за колпачок свечи зажигания и снимите его. Используйте специальный инструмент для снятия свечи зажигания. Осмотрите и очистите свечу зажигания. При необходимости замените.

Зазор свечи зажигания = 0,635 мм (рис. 20).

Момент затяжки — 12–15 Нм.

Консервация инструмента для хранения (1 месяц или дольше)

Предупреждение! В случае несоблюдения данных указаний в карбюраторе может откладываться нагар, что приведет к проблемам с запуском или к повреждению двигателя.

Выполните все общие процедуры техобслуживания, описанные в разделе «Техобслуживание» руководства пользователя.

Очистите внешние поверхности инструмента.

Слейте топливо из бака.

После этого запустите двигатель.

Обратите внимание: новый двигатель может первое время дымить.

Опасность возгорания и получения ожогов.

Будьте крайне осторожны при работе с топливом. Топливо крайне легко воспламеняется.

Не заправляйте воздуходувку, если компоненты топливной системы повреждены или подтекают.

Не заправляйте инструмент, если двигатель работает или если он еще не остыл. Дайте двигателю остыть, прежде чем заправлять инструмент топливом.

Не курите и не зажигайте огонь возле воздуходувки и ГСМ.

Храните и перевозите топливо только в специальных емкостях.

Используйте только правильно собранный инструмент в удовлетворительном техническом состоянии.

Не используйте бензин с содержанием этилового или метилового спирта, так как такое топливо может повредить топливопровод и другие детали двигателя.

Эксплуатация

Запуск двигателя

Переведите выключатель зажигания (A) в положение ВКЛ. (I) (рис. 10).

Нажмите на нажимной насос (D) 10 раз (рис. 11).

Инструмент оборудован двухпозиционным регулятором воздушной заслонки (рис. 12):

ЗАКРЫТО:

ОТКРЫТО:

Поставьте инструмент на землю, возьмитесь за верхнюю рукоятку и наступите на нижнюю часть рамы.

Переведите регулятор воздушной заслонки в положение «ЗАКРЫТО».

Потяните за рукоятку стартера 4–6 раз. Подождите 10 секунд с момента запуска двигателя и переведите регулятор воздушной заслонки в положение «ОТКРЫТО».

Нажмите на фиксатор дроссельного регулятора (C), а затем нажмите на сам дроссельный регулятор (B), чтобы начать работу (рис. 10).

Обратите внимание: если двигатель не запускается, см. раздел «Поиск и устранение неисправностей».

Обратите внимание: тяните рукоятку стартера строго по прямой. Если тянуть за рукоятку стартера под углом, трос будет тереться об отверстие. Это приведет к преждевременному износу троса.

Придерживайте рукоятку стартера, когда она возвращается в инструмент. Не бросайте вытянутый трос. Трос может заклинить или порваться и повредить стартер.

Холостой ход

В некоторых случаях требуется небольшая регулировка холостого хода инструмента, связанная с рабочими условиями (высота, температура и т. д.). Если после прогрева инструмент не удерживает холостой ход после 2 повторных запусков, выполните следующую процедуру.

Найдите винт регулировки холостого хода (G) на карбюраторе (рис. 13).

Поверните винт на 1/4–1/2 оборота по часовой стрелке (направо) с помощью крестообразной или шлицевой отвертки. После этого инструмент должен нормально работать на холостом ходу.

Запуск прогретого двигателя

(двигатель был выключен на 15–20 минут)

Переведите регулятор воздушной заслонки в положение «ОТКРЫТО». Резко вытяните рукоятку стартера, чтобы запустить двигатель. Дайте двигателю поработать не менее 10 секунд, прежде чем приступать к работе.

Обратите внимание: Если двигатель не запустился, потяните за рукоятку стартера еще до 5 раз. Если двигатель так и не запустится, то, скорее всего, в нем залило свечу зажигания. Переведите регулятор воздушной заслонки в положение «ОТКРЫТО». Возьмитесь за верхнюю рукоятку и медленно вытяните рукоятку стартера, чтобы вывести из двигателя излишки топлива. Если двигатель не запускается, см. раздел «Поиск и устранение неисправностей».

Остановка двигателя

Процедура экстренной остановки

Если двигатель воздуходувки необходимо немедленно остановить, переведите выключатель в положение «STOP» (A) (рис. 14).

Использование воздуходувки

Предупреждение! Перед использованием воздуходувки ознакомьте с мерами предосторожности, изложенными в настоящем руководстве, а также со всеми инструкциями по эксплуатации данного инструмента. Меры предосторожности необходимы для вашей безопасности.

Предупреждение! При работе с воздуходувкой всегда надевайте защитные очки или маску, так как инструмент может выбрасывать мусор.

Предупреждение! Не используйте воздуходувку, если рядом с вами находятся другие люди или животные. Расстояние между оператором и посторонними людьми или животными должно составлять не менее 15 м.

håndtaket, og trekk startsnorhåndtaket langsomt ut for å fjerne overflødig drivstoff fra motoren. Hvis motoren ikke starter etter gjentatte forsøk, se Feilsøking-delen.

Stansing av motoren

Fremgangsmåte for nødstans
Hvis det er nødvendig å stanse løvblåseren umiddelbart, trykker du på 'STOP'-bryteren (A) (fig. 14)..

Fremgangsmåte for normal stans
For å stanse motoren på normal måte, slipp gassutløseren og la motoren vende tilbake til tomgangshastighet. Trykk deretter på 'STOP'-bryteren (A) (fig. 14).

Bruk av løvblåseren
Advarsel! Før du bruker løvblåseren, må du gjøre deg kjent med sikkerhetsinstruksjonene i denne håndboken og alle regler som gjelder for bruk av enheten. Disse forholdsreglene og reglene er til for din egen sikkerhet.

Advarsel! For å beskytte mot flygende skrot må du alltid bruke godkjente vernebriller eller en ansiktsskjerm når du bruker løvblåseren.

Advarsel! Løvblåseren må ikke brukes hvis andre mennesker eller dyr befinner seg i umiddelbar nærhet. Det må være minst 15 meters avstand mellom operatøren og andre mennesker eller dyr.

Følg instruksjonene om oppstart av motoren.

Når enheten er i gang, plasserer du løvblåseren på ryggen ved å stikke armene gjennom skulderstroppene på samme måte som om du skulle tatt på deg en jakke.

Når du forbereder deg på å renske et område for blader og skrot, må du alltid posisjonere deg slik at du kan kontrollere i hvilken retning skrotet blåses.

Takket være styringshåndtaket og blåserørmontasjens fleksibilitet kan du renske selv de områdene som er vanskeligst tilgjengelig.

Skaftet, gassutløseren, gasslåsen og bryteren for å slå tenningen på/av er alle plassert på et dreiehåndtak som sikrer god komfort og mange forskjellige bruksposisjoner.

Bruk
Kontroller utstyret før bruk, og særlig lyddemperen, luftinntakene og luftfiltrene.

For å blåse, trykk på gasslåsknappen og trykk deretter inn gassutløseren for å gi gass.

For å unngå å spre skrotet rundt må du blåse rundt ytterkantene av en skrothaug. Aldri blås direkte inn i midten av en haug.

Bruk en rive eller kost til å løsne skrot før du begynner å blåse. I støvfulle omgivelser kan du fukte overflatene litt hvis det finnes vann tilgjengelig.

Ved å bruke en løvblåser i stedet for en vannslange kan du spare vann i forbindelse med rensking av områder som plener og hager, rennesteiner, terrasser, rister og overbygde entréer.

Bruk det mellomliggende røret pluss en passende dyse slik at luftstrømmen kan arbeide langs bakken.

Rydd opp etter deg når du er ferdig med å bruke løvblåseren og annet utstyr. Kast skrot i sekker eller beholdere for hageavfall.

Vedlikehold

Utskifting og rengjøring av luftfilteret
NB! Løvblåseren må aldri brukes uten at luftfilteret er på plass, da dette medfører fare for at støv eller smuss blir sugd inn i motoren og skader den. Luftfilteret må holdes rent. Hvis det blir skadet, må du sette inn et nytt filter.

Slik rengjør du filteret
Løsne knotten (A) som holder luftfilterdekselet på plass, fjern dekselet (B) og ta filteret (C) ut av boksen (fig. 15 og fig. 16).

Vask filteret med såpe og vann. IKKE BRUK BENSIN!

Lufttørk filteret.

Sett luftfilteret og luftfilterdekselet tilbake på plass.

Merk: Skift ut filteret hvis det er slitt, opprevet eller skadet eller hvis det ikke kan rengjøres.

Drivstofflokk/drivstoffilter
NB! Fjern drivstoffet fra enheten og overfør det til en godkjent beholder før du starter denne prosedyren. Åpne drivstofflokket sakte for å slippe ut trykk som kan ha bygget seg opp i drivstofftanken.

Merk: Hold avluftningen (A) på drivstofflokket fri for smuss (fig. 17).

Drivstoffilter
Du må fjerne drivstofflokket fullstendig fra drivstofftanken (B) for å kunne ta drivstoffilteret (C) ut av tanken. Bruk et stykke metalltråd (C) med en løkke i enden for å trekke filteret ut av tanken (fig. 18).

2. Trekk drivstoffilteret (D) av med en vridende bevegelse (fig. 19)

3. Skift ut drivstoffilteret.

Merk: Løvblåseren må aldri brukes uten av drivstoffilteret er på plass. Dette kan medføre innvendige skader på motoren!

Justering av forgasseren
Forgasseren er fabrikkinnstilt for å sikre optimal ytelse. Dersom det er behov for ytterligere justeringer, må du ta løvblåseren med til en kvalifisert servicerepresentant.

Tennplugg
For å fjerne tennpluggen i forbindelse med rengjøring eller utskiftning må du først forsikre deg om at motoren er av og at tennpluggen er nedkjølt. Grip så godt tak i tennpluggmansjetten, og fjern den fra tennpluggen. Fjern tennpluggen ved bruk av et egnet tennpluggverktøy. Inspiser, rengjør eller skift den ut, alt etter hva som er nødvendig.

Tennpluggap = 0,635 mm (fig. 20).

Dreiemoment 12–15 Nm.

Oppbevaring (1 måned eller lenger)

Advarsel! Hvis disse instruksjonene ikke følges, kan det danne seg belegg i forgasseren og oppstå startproblemer eller permanente skader etter oppbevaring.

Utfør alt det generelle vedlikeholdet som er anbefalt i vedlikeholdsdelen av brukerhåndboken.

Rengjør enhetens utvendige overflater.

Tøm drivstofftanken for drivstoff.

Når tanken er tømt, starter du opp motoren.

La motoren gå på tomgang til enheten stanser. Dette vil tømme forgasseren for drivstoff.

La motoren kjøle seg ned (ca. 5 minutter).

Fjern tennpluggen ved hjelp av en tennpluggnøkkel.

Ha 1 teskje ren 2-takts olje i brennkammeret. Trekk langsomt i startsnoren flere ganger for å smøre de interne komponentene. Skift ut tennpluggen.

Lagre enheten på et kjølig, tørt sted, på god avstand fra antennelseskilder som oljebrennere, varmtvannsberedere osv.

Klargjøring av enheten etter oppbevaring
Fjern tennpluggen.

Trekk raskt i startsnoren for å fjerne overflødig olje fra brennkammeret.

Rengjør og juster gapet på tennpluggen, eller installer en ny tennplugg med korrekt gap.

Forbered enheten for bruk.

Fyll drivstofftanken med korrekt bensin-/oljeblanding. Se delen om drivstoff og smøring.

Tekniske spesifikasjoner	
Lufthastighet	280 km/t
Luftvolum	8 m³/min
Slagvolum	26 cm³
Drivstofftankkapasitet	500 ml
Drivstofftype	30:1 med blyfri bensin og 2-takts olje
Nominell motorkraft	0,7 kW/7500 min^{-1}
Tomgangshastighet	3100+/-300 min^{-1}
Maks. motorhastighet	9000 min^{-1}
Startsystem	Rekylstarter
Tennpluggtype	L8RTC
Lydtrykknivå	Tomgang: LpA 82,1 dB(A) Rusing: LpA 93,8 dB(A) Gjennomsnittlig: LpA 93,18 dB(A) Usikkerhet: k=3dB(A)
Lydeffektnivå	Tomgang: LpA 92,31 dB(A) Rusing: LpA 105,34 dB(A) Gjennomsnittlig: LpA 105,34 dB(A) Usikkerhet: k=3dB(A)
Lydeffektnivå i henhold til 2000/14/EC	Målt: LwA 106,4 dB(A) Garantert: LwA 107 dB(A)
Vibrasjonsnivå	Tomgang: 2,241 m/s^2 Rusing: 1,100 m/s^2 Gjennomsnittlig: 1,325 m/s^2 Usikkerhet: K=1,5 m/s^2
Vekt	5,4 kg

Обратите внимание: новый двигатель может первое время дымить.

Опасность возгорания и получения ожогов.

Будьте крайне осторожны при работе с топливом. Топливо крайне легко воспламеняется.

Не заправляйте воздуходувку, если компоненты топливной системы повреждены или подтекают.

Не заправляйте инструмент, если двигатель работает или если он еще не остыл. Дайте двигателю остыть, прежде чем заправлять инструмент топливом.

Не курите и не зажигайте огонь возле воздуходувки и ГСМ.

Храните и перевозите топливо только в специальных емкостях.

Используйте только правильно собранный инструмент в удовлетворительном техническом состоянии.

Не используйте бензин с содержанием этилового или метилового спирта, так как такое топливо может повредить топливопровод и другие детали двигателя.

Эксплуатация

Запуск двигателя

Переведите выключатель зажигания (A) в положение ВКЛ. (I) (рис. 10).

Нажмите на нажимной насос (D) 10 раз (рис. 11).

Инструмент оборудован двухпозиционным регулятором воздушной заслонки (рис. 12):

ЗАКРЫТО: |↖|

ОТКРЫТО: |↑|

Поставьте инструмент на землю, возьмитесь за верхнюю рукоятку и наступите на нижнюю часть рамы.

Переведите регулятор воздушной заслонки в положение «ЗАКРЫТО».

Потяните за рукоятку стартера 4–6 раз. Подождите 10 секунд с момента запуска двигателя и переведите регулятор воздушной заслонки в положение «ОТКРЫТО».

Нажмите на фиксатор дроссельного регулятора (C), а затем нажмите на сам дроссельный регулятор (B), чтобы начать работу (рис. 10).

Обратите внимание: если двигатель не запускается, см. раздел «Поиск и устранение неисправностей».

Обратите внимание: тяните рукоятку стартера строго по прямой. Если тянуть за рукоятку стартера под углом, трос будет тереться об отверстие. Это приведет к преждевременному износу троса.

Придерживайте рукоятку стартера, когда она возвращается в инструмент. Не бросайте вытянутый трос. Трос может заклинить или порваться и повредить стартер.

Холостой ход

В некоторых случаях требуется небольшая регулировка холостого хода инструмента, связанная с рабочими условиями (высота, температура и т. д.). Если после прогрева инструмент не удерживает холостой ход после 2 повторных запусков, выполните следующую процедуру.

Найдите винт регулировки холостого хода (G) на карбюраторе (рис. 13).

Поверните винт на 1/4–1/2 оборота по часовой стрелке (направо) с помощью крестообразной или шлицевой отвертки. После этого инструмент должен нормально работать на холостом ходу.

Запуск прогретого двигателя

(двигатель был выключен на 15–20 минут)

Переведите регулятор воздушной заслонки в положение «ОТКРЫТО». Резко вытяните рукоятку стартера, чтобы запустить двигатель. Дайте двигателю поработать не менее 10 секунд, прежде чем приступать к работе.

Обратите внимание: Если двигатель не запустился, потяните за рукоятку стартера еще до 5 раз. Если двигатель так и не запустится, то, скорее всего, в нем залило свечу зажигания. Переведите регулятор воздушной заслонки в положение «ОТКРЫТО». Возьмитесь за верхнюю рукоятку и медленно вытяните рукоятку стартера, чтобы вывести из двигателя излишки топлива. Если двигатель не запускается, см. раздел «Поиск и устранение неисправностей».

Остановка двигателя

Процедура экстренной остановки

Если двигатель воздуходувки необходимо немедленно остановить, переведите выключатель в положение «STOP» (A) (рис. 14).

Распаковка

Внимание! Комплект включает в себя острые предметы. Соблюдайте осторожность во время распаковки. Извлеките из упаковки инструмент и прилагаемые дополнительные приспособления. Внимательно проверьте и убедитесь в исправности инструмента и наличии всех принадлежностей, перечисленных в настоящем руководстве пользователя. Кроме того, проверьте целостность всех дополнительных приспособлений. Если какие-либо детали отсутствуют, инструмент и дополнительные приспособления необходимо вернуть торговому представителю в оригинальной упаковке.

Не выбрасывайте упаковку: храните ее в течение гарантийного периода, а затем утилизируйте надлежащим образом. Во избежание удушения не позволяйте детям играть с пустыми пластиковыми пакетами.

Сборка

Установка гибкой трубки

Наденьте зажим для шланга (C) на гибкую трубку, прежде чем подключать ее к выпускному патрубку вентилятора. Подключите гибкую трубку (B) к выпускному патрубку вентилятора (A) (рис. 2) с помощью зажима для шланга (C) (рис. 2) и надежно зафиксируйте соединение (рис. 3).

Установка рабочей трубки

Обратите внимание: при установке трубок на воздуходувку тяга дроссельной заслонки должна быть как можно более прямой.

Для сборки поместите инструмент на ровную поверхность. Следите за тем, чтобы винтовой механизм зажима был направлен в сторону от оператора.

Наденьте зажим для шланга (G) на гибкую и рабочую трубки.

Поверните отметку на поворотном кольце (D) так, чтобы она совпала с дроссельным регулятором (F). Вставьте рабочую трубку (E) в гибкую трубку (B) (рис. 4) и надежно затяните соединение с помощью зажима для шланга (G) (рис. 5).

Закрепите зажимы для тяги дроссельной заслонки на обоих концах гибкой трубки, чтобы зафиксировать тягу. (См. рис. 6 и 7)

Установка средней трубки и концентрирующего сопла

Соедините среднюю трубку (H) и концентрирующее сопло (I). Наденьте трубки друг на друга и поверните по часовой стрелке, чтобы зафиксировать (рис. 8). Используйте концентрирующее сопло, когда нужно направить воздух в ограниченное пространство, например на клумбы, под настилы и т. д.

Регулировка ранца, лямок и рукоятки управления

Наденьте воздуходувку, как обычный ранец, просунув руки в лямки.

После регулировки лямок снимите воздуходувку и поставьте ее на ровную поверхность в вертикальном положении.

Отрегулируйте подвесную систему и рукоятку управления.

Топливо

Воздуходувка оснащена двухтактным бензиновым двигателем с воздушным охлаждением. Для его работы требуется смесь топлива и масла. Использование неправильного масла, топлива или их неверное соотношение в рабочей смеси приведет к повреждению двигателя. Используйте только качественный, свежий и чистый неэтилированный бензин вместе с высококачественным маслом для двухтактных двигателей. Не используйте масла, предназначенные для автомобильных или двухтактных лодочных двигателей.

При использовании синтетических масел соотношение компонентов рабочей смеси должно быть 30:1. Чтобы получить соотношение компонентов рабочей смеси 30:1, используйте 0,1 л (100 мл) двухтактного масла на 3 л неэтилированного топлива.

НЕ СМЕШИВАЙТЕ больше топлива, чем сможете израсходовать за 30 дней.

Во избежание возгорания запускайте двигатель как минимум в трех метрах от места, где вы заправляли бак.

Внимание! Соблюдайте осторожность при работе с топливом.

Заправка топливного бака (рис. 9)

Залейте смесь топлива/масла в специальную емкость, закройте ее и слегка встряхните. Снимите крышку с топливного бака, повернув ее против часовой стрелки.

Следите за чистотой поверхностей возле крышки топливного бака во избежание загрязнения топлива.

Открывайте крышку топливного бака медленно. Положите крышку на чистую поверхность.

Залейте смесь в топливный бак через воронку. Не проливайте топливо.

Прежде чем установить крышку на место, очистите и осмотрите уплотнитель на наличие повреждений.

Закройте бак крышкой и затяните ее вручную. Протрите пролитое топливо.

Обратите внимание: готовьте рабочую смесь и заправляйте инструмент в хорошо проветриваемых помещениях вдали от источников огня.

Feilsøking

Problem	Mulig årsak	Løsning
Enheten starter ikke, eller enheten starter uten å fungere.	Feil startprosedyrer.	Følg instruksjonene i brukerhåndboken.
	Feiljustert forgasserblanding.	Få forgasseren justert hos et autorisert servicesenter.
	Defekt tennplugg.	Rengjør/juster gapet eller skift ut tennpluggen.
	Tom drivstofftank.	Fyll drivstofftanken med korrekt blandet drivstoff.
	Utilstrekkelig trykking på pumpebelgen.	Trykk pumpebelgen sakte helt inn 10 ganger.
Enheten starter, men motoren har lav effekt.	Drivstoffilteret er tilstoppet.	Skift ut gnistfangeren.
	Feil spakeposisjon.	Sett spaken i RUN-posisjonen.
	Skitten gnistfanger.	Skift ut gnistfangeren.
	Skittent luftfilter.	Fjern, rengjør og sett tilbake filteret.
	Feiljustert forgasserblanding.	Få forgasseren justert hos et autorisert servicesenter.
Motoren hakker.	Feiljustert forgasserblanding.	Få forgasseren justert hos et autorisert servicesenter.
	Luftfilteret er tilstoppet.	Skift ut eller rengjør luftfilteret.
	Gammelt eller feil blandet drivstoff.	Tøm drivstofftanken / fyll på fersk drivstoffblanding.
Ingen effekt ved belastning.	Feiljustert forgasserblanding.	Få forgasseren justert hos et autorisert servicesenter.
	Gammelt eller feil blandet drivstoff.	Tøm drivstofftanken (se delen om oppbevaring) / fyll på fersk drivstoffblanding.
	Luftfilteret er tilstoppet.	Skift ut eller rengjør luftfilteret.
	Defekt tennplugg.	Skift ut eller rengjør tennpluggen.
Kjører ujevnt.	Feil tennpluggap.	Rengjør/juster gapet eller skift ut tennpluggen.
	Tilstoppet gnistfanger.	Rengjør eller skift ut gnistfangeren.
	Skittent luftfilter.	Rengjør eller skift ut luftfilteret.
Unormalt mye røyk.	Feiljustert forgasserblanding.	Få forgasseren justert hos et autorisert servicesenter.
	Feil drivstoffblanding.	Bruk korrekt blandet drivstoff (blandingsforhold 30:1).

MILJØVERN

Informasjon (til private husholdninger) om miljømessig ansvarlig kasting av elektrisk og elektronisk avfall

Dette symbolet på produkter eller ledsagende dokumenter indikerer at brukt og utrangert elektrisk og elektronisk utstyr ikke skal kastes i husholdningsavfallet. Slike produkter må tas med til utpekte innsamlingsstasjoner, hvor de kan innleveres uten kostnader med sikte på forsvarlig deponering, håndtering, gjenvinning og resirkulering. Alternativt kan du i enkelte land levere inn produktene til forhandleren din når du kjøper et tilsvarende nytt produkt. Ved å kassere dette produktet på korrekt måte bidrar du til å spare verdifulle ressurser og forhindre eventuelle negative effekter på menneskers helse og miljøet som ellers kunne oppstått som følge av feil deponering og håndtering av avfall. Kontakt de lokale myndighetene for å få nærmere opplysninger om din nærmeste utpekte innsamlingsstasjon. Feil deponering av denne typen avfall kan være straffbart i henhold til nasjonal lovgivning.

For profesjonelle brukere i EU.

Hvis du ønsker å kassere elektrisk og elektronisk utstyr, ber vi om at du kontakter forhandleren eller leverandøren din for å få nærmere informasjon.

Informasjon om kassering i andre land utenfor EU.

Dette symbolet gjelder bare i EU.
Hvis du ønsker å kassere dette produktet, ber vi om at du kontakter dine lokale myndigheter eller forhandleren din for å få informasjon om riktig fremgangsmåte for kassering.

Д. Не тянитесь слишком далеко. Всегда устойчиво стойте на ногах. Так вы сможете лучше контролировать электроинструмент в непредвиденных ситуациях.

Е. Одевайтесь должным образом. Не надевайте свободную одежду, украшения. Следите, чтобы волосы, одежда, перчатки не попали в движущиеся части. Свободная одежда, украшения, длинные волосы могут попасть в движущиеся части.

Ж. Если предусмотрены присоединяемые устройства для извлечения и сбора пыли, убедитесь, что они подключены и эксплуатируются должным образом. Применение таких устройств снижает риск опасности, связанной с пылью.

4. Эксплуатация и уход за электроинструментом

А. Не применяйте излишней силы. Используйте электроинструмент по назначению. Так работа будет производиться эффективнее и безопаснее, в том темпе, который предусмотрен для электроинструмента.

Б. Не используйте электроинструмент, если у него не работает выключатель. Электроинструмент с неработающим выключателем опасен и подлежит ремонту.

В. Прежде чем выполнять какие-либо регулировки, замену принадлежностей или складывание электроинструментов для хранения, отключайте электроинструмент от источника питания. Данная мера безопасности снижает риск случайного включения электроинструмента.

Г. Неиспользуемый электроинструмент следует хранить вдали от детей, и не разрешать людям, не знакомым с электроинструментом или данными инструкциями, использовать его. Электроинструменты в руках необученного пользователя опасны.

Д. Электроинструмент требует ухода. Проверяйте его на наличие несовпадения или недостаточного крепления движущихся частей, поломки деталей или прочих условий, которые способны повлиять на работу электроинструмента. При обнаружении повреждений не используйте инструмент, пока его не починят. Многие несчастные случаи происходили из-за ненадлежащего ухода за электроинструментами.

Е. Режущие инструменты должны быть острыми и чистыми. Правильно обслуживаемые режущие инструменты с острыми режущими кромками меньше заедают, и ими проще управлять.

Ж. Используйте электроинструменты, принадлежности, вставные резцы и т. д. в соответствии с этими инструкциями и в порядке, предусмотренном для конкретного типа электрического инструмента, с учетом условий труда и выполняемой работы. Использование электрического инструмента не по назначению может привести к опасной ситуации.

5. Обслуживание

А. Обслуживание электроинструмента следует поручить квалифицированному специалисту по ремонту, который использует только идентичные запасные части. Так вы обеспечите безопасность обслуживаемого электроинструмента.

Компоненты инструмента и органы управления (рис. 1)

1.	Дроссельный регулятор
2.	Фиксатор дроссельного регулятора
3.	Выключатель
4.	Верхняя рукоятка
5.	Ручка стартера
6.	Свеча зажигания
7.	Крышка воздушного фильтра
8.	Регулятор воздушной заслонки
9.	Топливный бак
10.	Крышка топливного бака
11.	Лямки
12.	Нажимной насос
13.	Рукоятка управления
14.	Рабочая трубка
15.	Тяги управления дроссельной заслонкой
16.	Гибкая трубка
17.	Зажим для шланга
18.	Крышка глушителя
19.	Выхлопное отверстие
20.	Вентилируемая накладка на спину
21.	Средняя трубка
22.	Сопло (56 мм)
23.	Концентрирующее сопло (45 мм)

Ослабьте крышку топливного бака, чтобы сбросить давление и не пролить топливо.

После заправки плотно закрутите крышку топливного бака.

Не пытайтесь сжечь пролитое топливо.

Регулярно проверяйте гайки и другие крепежные элементы, так как они могут ослабнуть из-за вибрации во время работы инструмента.

Перед каждым использованием проверяйте инструмент на наличие ослабших крепежных элементов, утечек топлива и т. д. Замените поврежденные детали.

Тщательно очищайте воздуходувку и проводите надлежащее обслуживание.

Снимите высоковольтный провод со свечи зажигания и закрепите его таким образом, чтобы он не мог случайно попасть на свечу.

Храните инструмент в сухом месте, под замком, вне досягаемости для детей.

Перед тем как убрать инструмент на хранение, слейте остатки топлива из бака.

Следите за равновесием и смотрите, куда наступаете. Не вставайте на скользкую, неровную или ненадежную поверхность.

Не работайте в опасных положениях (например, стоя на лестнице).

Во время работы кожух глушителя и окружающее пространство сильно нагреваются. Не прикасайтесь к ним во время работы и сразу же после остановки инструмента во избежание ожогов.

Общие меры предосторожности

ПРЕДУПРЕЖДЕНИЕ! Прочтите все инструкции. Невыполнение инструкций, приведенных ниже, может стать причиной поражения электрическим током, пожара и/или серьезной травмы. Во всех предупреждениях ниже термин «электроинструмент» относится к вашему электрическому инструменту со шнуром или без него (с батареей).

Сохраните эти инструкции

1. Рабочая зона

А. Рабочая зона должна быть чистой и хорошо освещенной. Захламленная и темная рабочая зона — причина несчастных случаев.

Б. Не эксплуатируйте электроинструменты во взрывоопасной атмосфере, в присутствии воспламеняющихся жидкостей, газов, пыли. От электроинструментов бывают искры, которые могут поджечь пыль или испарения.

В. При эксплуатации электроинструмента не допускайте к себе детей и посторонних. Отвлечение может стоить вам потери контроля.

2. Электробезопасность

А. Штекеры электроинструментов должны соответствовать розеткам. Никогда никоим образом не изменяйте штекер. Не используйте переходники с заземляемыми электроинструментами. Риск поражения током будет ниже, если штекеры не изменялись, а розетки подходят к штекерам.

Б. Избегайте контакта тела с заземленными поверхностями, например с трубами, радиаторами, кухонными плитами и холодильниками. Для заземленного тела риск поражения электрическим током повышается.

В. Не подвергайте электроинструменты воздействию дождя или влаги. Вода, попавшая в электроинструмент, повышает риск поражения током.

Г. Аккуратно обращайтесь со шнуром. Не переносите и не тяните электроинструмент за шнур, не вытаскивайте за шнур штекер из розетки. Держите шнур подальше от тепла, масла, острых поверхностей и движущихся частей. Поврежденные или спутанные шнуры повышают риск поражения током.

Д. При эксплуатации электроинструмента на улице используйте удлинитель, предназначенный для наружной работы. Использование шнура для наружной работы снизит риск поражения электрическим током.

3. Личная безопасность

А. При работе с электроинструментом будьте бдительны, следите за своими действиями и руководствуйтесь здравым смыслом. Не используйте электроинструмент, если вы устали, находитесь под воздействием наркотических веществ, алкоголя или медикаментов. Мгновение рассеянности при работе с электроинструментом может послужить причиной серьезной травмы.

Б. Используйте защитные средства. Всегда одевайте защитные очки. Средства защиты, такие как пылевая маска, нескользящие ботинки, каска, защита для ушей, в соответствующих условиях снижают риск травматизма.

В. Избегайте случайных пусков. Перед включением в розетку убедитесь, что выключатель в положении «Выкл.». Перенос электроинструментов с пальцем, лежащим на кнопке, или подключение к розетке со включенным выключателем — причины несчастных случаев.

Г. Перед включением электроинструмента уберите все настроечные и гаечные ключи. Гаечный ключ, оставленный на вращающейся детали электроинструмента, может вызвать травму.

SYMBOLER

Merkeplaten på verktøyet ditt kan inneholde en del symboler. Disse representerer viktig informasjon om produktet eller instruksjoner om bruken av det.

Les instruksjonshåndboken før du tar maskinen i bruk.

Advarsel Bevegelige blader. Hold hender og føtter på avstand mens maskinen er i bruk.

Hold andre personer på avstand mens maskinen er i bruk.
Arbeid aldri med maskinen mens andre mennesker, særlig barn, eller dyr befinner seg i nærheten.

Produktet er i samsvar med relevante sikkerhetsstandarder.

Gjenstander som slynges bort, kan rikosjettere og forårsake skade på personer eller eiendom.

Sørg for at andre personer befinner seg på minst 15 meters avstand.

NB: Dette er en 2-takts motor. Fyll bare med en blanding av bensin og olje. Ikke fyll med diesel.

Generell advarsel

Fare for forbrenningsskader

Elektrisk avfall må ikke kastes sammen med husholdningsavfall. Lever det inn til gjenvinning der dette er mulig. Kontakt de lokale myndighetene eller forhandleren din for å få informasjon om resirkulering.

Ikke røyk mens du blander drivstoff eller fyller tanken. Hold maskinen på avstand fra flammer eller gnister.

Bruk vernesko.

Bruk hørselsvern.

Bruk slitesterke arbeidshansker med belegg som gir godt grep om håndtaket. Hansker reduserer også overføringen av vibrasjoner fra maskinen til hendene dine.

Bruk vernebriller.

Bruk egnede klær. Ikke bruk løstsittende plagg eller smykker som kan vikle seg inn i enhetens bevegelige deler.

Varm avgass – ikke rør.

Motoren slipper ut KARBONMONOKSID. Ikke la motoren gå innendørs eller i innelukkede områder.

Ikke la maskinen bli eksponert for våte omgivelser eller regn.

Введение

Благодарим за приобретение данного продукта, который отвечает всем необходимым стандартам качества. Производитель приложил все усилия, чтобы гарантировать доставку данного продукта клиенту в наилучшем состоянии.

Техника безопасности

При использовании механических инструментов необходимо соблюдать основные меры предосторожности для снижения риска пожара, поражения электрическим током и получения травм. Внимательно прочитайте настоящее руководство, ознакомьтесь с назначением данного инструмента, а также с ограничениями и рисками, связанными с ним.

Гарантийный сертификат

На данный продукт распространяется гарантия в течение 2 лет с момента покупки только для первоначального покупателя. Настоящая гарантия распространяется только на неисправности, возникшие вследствие дефекта материалов и/или работ, и которые могут проявиться только в течение гарантийного периода. Гарантия не распространяется на расходные материалы. Производитель берет на себя обязательства отремонтировать или заменить изделие (на свое усмотрение), если: - изделие использовалось в соответствии со всеми указаниями в руководстве пользователя и исключительно по назначению; - изделие не обслуживалось и не ремонтировалось неавторизованными лицами и не использовалось в коммерческих или производственных целях; На повреждения, возникшие в процессе транспортировки, гарантия не распространяется. В данном случае ответственность несет транспортная компания. Претензии по настоящей гарантии должны быть переданы в первую инстанцию, непосредственно продавцу, в течение гарантийного срока. Возврат продукта напрямую производителю может быть оформлен только в исключительных случаях. В таком случае в обязанности покупателя входит возврат продукта производителю в надлежащей упаковке во избежание повреждения при транспортировке, с кратким описанием неисправности и копией квитанции или другого документа, подтверждающего покупку. По настоящей гарантии производитель не несет ответственности за любые особые, иллюстративные, прямые, косвенные или случайные убытки/ущерб. Настоящая гарантия является дополнением и не затрагивает какие-либо права, которые потребитель может иметь в силу закона о продаже товаров 1973 года с поправками, внесенными в 1975 и 1999 годах.

Законные права

Настоящая гарантия является дополнением и никаким образом не влияет на законные права потребителя.

Утилизация продукта

По истечении срока службы продукта (либо если продукт требует утилизации по другим причинам) не выбрасывайте его вместе с бытовыми отходами. В целях сохранения природных ресурсов и минимизации негативного воздействия на окружающую среду утилизируйте продукт экологически безопасным способом. Сдайте его в местный центр утилизации отходов или аналогичное учреждение.

Для получения информации о возможности переработки и местах утилизации обратитесь в местную администрацию.

Меры предосторожности

Предупреждение! Во избежание серьезных травм и повреждения инструмента необходимо всегда соблюдать базовые меры предосторожности при работе. Прежде чем приступать к работе, ознакомьтесь с правилами техники безопасности и сохраните настоящее руководство.

ОПАСНОСТЬ! Вращающиеся детали.

Не позволяйте детям или лицам без надлежащих знаний и опыта использовать инструмент.

Не запускайте двигатель в закрытых помещениях. Глушите его при входе в здание. Вдыхание выхлопных газов может привести к смерти.

Надевайте подходящую защитную одежду, в том числе следующее:

средства защиты глаз и органов слуха — при работе с воздуходувкой обязательно надевайте защитные очки или маску, а также наушники для защиты от шума, соответствующие требованиям CE;

средства защиты рук — обязательно надевайте прочные нескользящие рабочие перчатки. Оптимальными являются перчатки с гелевой пропиткой для снижения вибрации;

средства защиты органов дыхания — в сухую погоду надевайте респираторы для защиты от пыли;

рабочая одежда — надевайте прочную рабочую одежду: длинные брюки и рубашки с длинными рукавами;

прочные рабочие ботинки на нескользящей подошве.

Для снижения вероятности получения травм из-за попадания различных предметов во вращающиеся детали инструмента не надевайте свободную одежду, шарфы, ожерелья и т. д. Длинные волосы следует собрать в пучок выше линии плеч, чтобы вращающиеся детали воздуходувки не захватили их.

Не подпускайте детей, прохожих и животных ближе, чем на 15 м. Если кто-либо оказался слишком близко, немедленно остановите инструмент.

Не работайте с инструментом, если вы устали, болеете, принимаете сильнодействующие лекарства или находитесь в состоянии алкогольного или наркотического опьянения.

Ни в коем случае не используйте инструмент, доработанный в домашних условиях.

Следите за состоянием инструмента. Проводите регулярное техобслуживание инструмента в официальном сервисном центре.

Не используйте инструмент, если вы не ознакомились со всеми функциями и требованиями техники безопасности. В частности, вы должны знать, как остановить инструмент в экстренных случаях.

Не используйте воздуходувку, если выключатель неисправен.

Перед каждым использованием проверяйте инструмент на отсутствие повреждений. Убедитесь, что все системы безопасности работают правильно.

Обязательно выключайте воздуходувку, если не собираетесь ее использовать, а также перед проведением проверки, обслуживания или ремонта.

При использовании инструмента убедитесь, что на нем установлены все рукоятки и щитки. Не используйте разобранный инструмент или инструмент с измененной конструкцией.

Следите за окружающим пространством и учитывайте, что вы можете не услышать некоторые звуки из-за шума работающего двигателя.

Не направляйте воздуходувку на людей и животных.

Будьте осторожны при работе, так как инструментом могут быть выброшены легкий мусор и камни, что может привести к порче имущества.

Не работайте с инструментом при плохом освещении.

Не прикасайтесь к движущимся частям и нагретым поверхностям инструмента.

При работе в пыльных условиях надевайте защитную маску во избежание травм, связанных с вдыханием пыли.

Перед использованием инструмента проверьте рабочую зону. Уберите из рабочей зоны все камни, битое стекло, гвозди, проволоку и веревки — инструмент может их выкинуть или запутаться в них.

Следите за тем, чтобы рукоятки оставались чистыми и чтобы на них не было масла, топлива и влаги.

Используйте только запчасти, поставляемые производителем.

Все защитные механизмы должны быть установлены на свои места. Они должны работать правильно, и при необходимости их нужно ремонтировать.

Заливайте в инструмент только свежую и чистую смесь качественного топлива и масла.

Не заливайте топливо в непосредственной близости от источников открытого пламени, искр, горящих сигарет и т. п.

Прежде чем заправлять инструмент топливом, дайте двигателю остыть. Не проливайте топливо при заправке. Немедленно протрите все пролитое топливо и утилизируйте тряпку надлежащим образом.

Следите за соотношением топлива и масла в рабочей смеси.

Будьте осторожны при работе с топливом: оно очень легко воспламеняется.

Не заправляйте инструмент, если двигатель работает или его температура очень высока.

Не вдыхайте пары топлива: они токсичны.

Не пытайтесь отремонтировать инструмент, если у вас нет соответствующей квалификации.

Для снижения риска возгорания следите за тем, чтобы на двигатель и глушитель не попадал мусор, листья и ГСМ.

Не кладите нагретую воздуходувку на легко воспламеняющиеся материалы (например сухие листья или траву) или рядом с ними.

Прежде чем запускать двигатель, отойдите от места, где вы заправляли инструмент.

Не храните топливо в течение длительного времени и не приготавливайте больше рабочей смеси, чем это необходимо. Храните смесь в емкостях, предназначенных для ГСМ вдали от источников тепла и прямых солнечных лучей.

Перед транспортировкой инструмента топливо необходимо слить из бака, а сам инструмент — надежно закрепить.

Выключайте инструмент, прежде чем положить его.

Дайте двигателю остыть, прежде чем убрать инструмент на хранение.

Не курите при работе с топливом.

Смешивайте топливо на улице, следите, чтобы рядом не было источников искр и открытого огня.

Найдите чистый участок земли, остановите двигатель и дайте ему остыть, прежде чем заправить инструмент.