www.gustavsberg.com

| | |
|---|---|
| SWE | MONTERINGSANVISNING |
| GBR | MOUNTING INSTRUCTIONS |
| DEN | MONTERINGSANVISNING |
| NOR | MONTERINGSANVISNING |
| FIN | YKSIOTEHANOJEN ASENNUSOOHJE |
| EST | PAIGALDUSJUHEND |
| LAT | UZSTĀDĪŠANAS INSTRUKCIJA |
| LTU | MONTAVIMO INSTRUKCIJA |
| UKR | ІНСТРУКЦІЯ З МОНТАЖУ |
| CZE | MONTÁŽNÍ NÁVOD BATERIE |
| SVK | MONTÁŽNY NÁVOD BATÉRIE |
| ROU | INSTRUCȚIUNI DE MONTARE |

GUSTAVSBERG /
SMARTER BATHROOMS

SINCE 1825

# EPIC

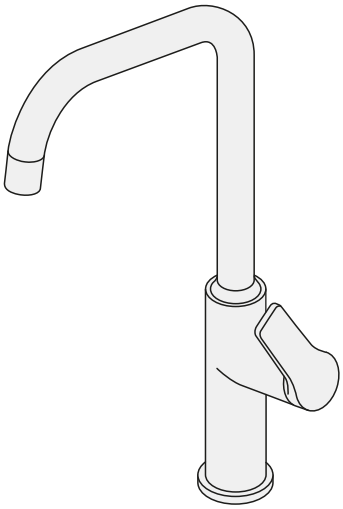

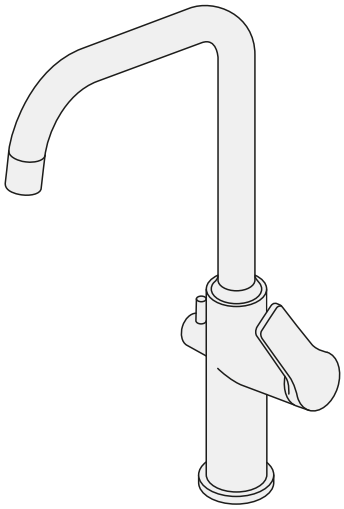

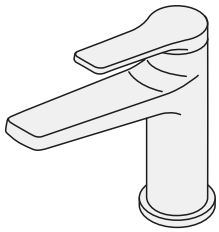

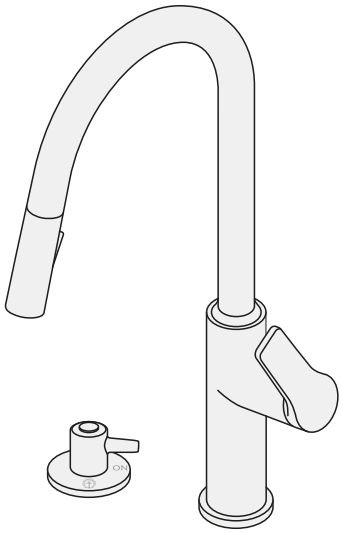

Accepterad
monteringsanvisning
2021:1

| | |
|---|---|
| WARRANTY | 3/16 |
| Tekniska data<br>Tehcnical data. | 4/16 |
| | 5/16 |
| 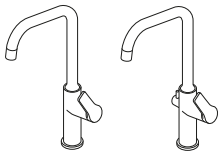 | 6-7/16 |
| 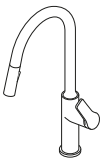 | 8-9/16 |
| | 10/16 |
| | 11/16 |
| 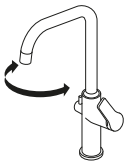 | 11/16 |
| Rengöring<br>Clean<br>Rengøring<br>Rengjøring<br>Puhdistus<br>очистка | Puhastamine<br>Tīrīšana<br>Švarus<br>Очищення<br>Čistý | 12/16 |
| Skötsel<br>Maintenance<br>Beskyttelse<br>Vedlikehold<br>Hoito-ohje<br>Уход | Hooldus<br>Kopšanas informācija<br>Montavimas<br>Догляд<br>Péče o baterii<br>Starostlivosť o batériu | 12/16 |
| 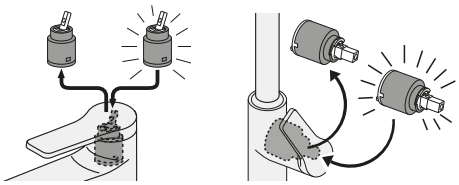 | 13-15/16 |
| Reservdelar<br>Spare parts<br>Reservedeler<br>Reservedele<br>Varaosat | Varuosad<br>Atsarginės dalys<br>Rezerves daļas<br>Запасные части | 16/16 |

## SE GARANTI
Produkten har garanti enligt respektive lands gällande branschvillkor.

Direktiv vid reklamation
Våra produkter är tillverkade enligt väldigt stränga kvalitetskrav. Om en produkt trots det är felaktig, ber vi er i första hand att kontakta din återförsäljare. Ärendet underlättas genom att uppvisa kvitto och uppge produktnummer och inköpsdatum.

## DK GARANTI
Produktet har garanti i forhold til gældende dansk lovgivning.

Vejledning ved reklamation
Vores produkter er fremstillet i overensstemmelse med markedets strengeste krav til kvalitet. Skulle produktet mod forventning være behæftet med fejl henviser vi til den forhandler, hvor produktet er købt. Kvittering skal kunne fremvises, hvis forhandleren forlanger det, ligesom oplysninger om produktnummer og købsdato skal kunne dokumenteres.

## NO GARANTI
Produktene har garanti i henhold til respektive lands gjeldende bransjevilkår.

Instrukser ved reklamasjon
Våre produkter er produsert i henhold til veldig strenge kvalitetskrav. Om et produkt til tross for dette skulle være feilaktig, ber vi deg vennligst ta kontakt med forhandleren. Vi ber deg medbringe kvittering og oppgi innkjøpsdato samt produktnummer.

## FI TAKUU
Noudatamme alamme yleisiä toimitusehtoja.

Reklamaatio
Tuotteemme ovat valmistettu Villeroy & Bochin ja Gustavsbergin laatuvaatimuksien mukaisesti. Mikäli tuote kuitenkin on virheellinen pyydämme teitä kääntymään ensisijaisesti tuotteen myyjän puoleen. Käsittelyn helpottamiseksi säilyttäkää tosite tuotteen ostosta.

## GB GUARANTEE
The product has a guarantee accordingly to industry rules in every country.

Instructions for complaints
Our products are made according to very strict quality demands. If the product is faulty in spite of that we ask you kindly to take it to your reatailer. We also ask you to bring the receipt and be prepared to inform about the product number and purchasing date.

## EE GARANTII
Antud tootel on garantii vastavalt tehase poolt kehtestatud tingimustele.

Juhised reklamatsioonide käsitlemiseks
Meie tooted on valmistatud silmas pidades väga täpseid kvaliteedistandardeid. Juhul kui olete saanud praaktoote, palume Teil toimetada see kas meie edasimüüja juurde või võtta ühendust esindusega. Samuti palume alles hoida ostutšekk ning vajadusel anda informatsiooni tootenumbri ja ostu sooritamise aja kohta.

## LV GARANTIJA
Izstrādājumam ir garantija saskaņā ar ražotāja standartiem.

Instrukcija kvalitātes problēmu gadījumā
Mūsu produkcija tiek ražota pēc ļoti striktiem kvalitātes kritērijiem. Taču – gadījumā, ja produktam tiek konstatēta kvalitātes problēma – lūdzu, sazinieties ar pārdevēju. Lūdzu, esiet gatavi arī uzrādīt pirkuma čeku ar pirkuma datumu.

## LT GARANTIJA
Gaminiams garantija suteikiama atsižvelgiant į konkrečios šalies kokybės reikalavimus.

Reklamacijos
Mūsų produkcija pagaminta vadovaujantis griežtais kokybės reikalavimais. Jei gaminys nekokybiškas – prašome jį grąžinti pardavėjui, pateikiant pirkimo čekį, gaminio numerį bei nurodant pirkimo datą.

## ГАРАНТІЯ
Ця продукція підтримується гарантією у відповідності з правилами та законами, що діють у країні збуту.

Рекламації.
Наша продукція відповідає сучасним стандартам та вимогам щодо якості. У випадку виникнення несправності, Ви можете звернутися в торгову організацію, де був придбаний цей виріб. Для оформлення рекламації необхідно додати супровідні документи щодо виробу та чек, що підтверджує найменування та дату покупки

## RU ГАРАНТИЯ
Гарантийные условия устанавливаются в соответствии с законами и правилами,которые действуют в стране сбыта.

Рассмотрение рекламаций
Наша продукция соответствует современным стандартам и требованиям к качеству.В случае возникновения неисправности Вы можете обратиться в торговую организацию,где было приобретено данное изделие.При заявлении рекламации необходимо предъявить сопроводительные документы к данной продукции и чек, подтверждающий дату покупки.

## GARANTII
Antud tootele kehtivad garantiitingimused tulenevad kohalikest õigusaktidest.

Juhised reklamatsioonide käsitlemiseks
Meie tooted on valmistatud silmas pidades väga täpseid kvaliteedistandardeid. Juhul kui olete saanud praaktoote, palume Teil toimetada see kas meie edasimüüja juurde või võtta ühendust esindusega. Samuti palume alles hoida ostutšekk ning vajadusel anda informatsiooni tootenumbri ja ostu sooritamise aja kohta.

## GARANTIJA
Produktam ir garantija atbilstoši nozares noteikumiem konkrētajā valstī.

nstrukcijas sūdzību pieteikšanai
Mūsu produkti ir izgatavoti saskaņā ar ļoti stingriem kvalitātes prasībām. Tomēr, ja produkts ir bojāts, mēs lūdzam griezties produkta iegādes vietā. Mēs lūdzam arī sagatavot uzrādīšanai pirkuma čeku un informāciju par pirkuma datumu.

## GARANTIJA
Gaminiams garantija suteikiama atsižvelgiant į konkrecios šalies kokybes reikalavimus.

Pretenzijos
Mūsu produkcija pagaminta vadovaujantis griežtais kokybes reikalavimais. Jei gaminys nekokybiškas – prašome jį gražnti pardavejui, pateikiant pirkimo čekį, bei nurodyti pirkimo datą

# TEKNISK DATA / TECHNICAL DATA

| Artnr/Art no | RSK no |
|---|---|
| GB41219951 | 8278218 |
| GB41219951 24 | 8278219 |
| GB41219951 53 | 8278220 |

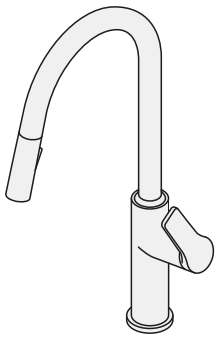

| Artnr/Art no | RSK no |
|---|---|
| GB41209959 | 8311192 |
| GB41209959 24 | 8311193 |
| GB41209959 53 | 8311194 |

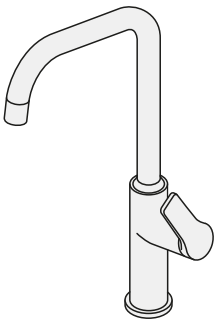

| Artnr/Art no | RSK no |
|---|---|
| GB41209956 | 8311186 |
| GB41209956 24 | 8311187 |
| GB41209956 53 | 8311188 |

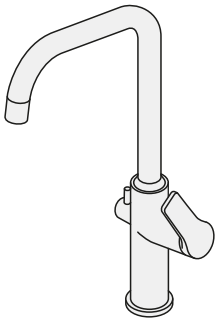

| Artnr/Art no | RSK no |
|---|---|
| GB41209996 | 8311189 |
| GB41209996 24 | 8311190 |
| GB41209996 53 | 8311191 |

| Artnr/Art no | RSK no |
|---|---|
| GB41639755 | 8394058 |
| GB41639755 24 | 8394059 |
| GB41639755 53 | 8394060 |

1002 CERTIFIERING KONTROLL RI. SE

SV: Dessa blandare uppfyller kraven gällande återströmning enligt SS-EN 1717 och SäVa § 4.3.2 utan behov av kompletterande produkter eller åtgärder.

C900341, C900342, C900043, C900343

| | |
|---|---|
| Standard / Standard | EN 817 |
| Drifttryck / Working preassure | 50-1000 kPA |
| Provningstryck max / Testpressure max | 1600 kPA |
| Max varmvattentemperatur / Max. hot water temperature | 70° C |
| Rekommenderad varmvattentemp. / Recommended hot water temp. | 60° C |
| Kallvattentemperatur / Cold water | 10° C |
| Anslutning / Connection | G3/8. Flexible Pex® |
| Återströmningsskydd / Backflow preventer | AA |
| Desinfektion / Therminal desinfection | 70° C. 4 minutes |

# EPIC

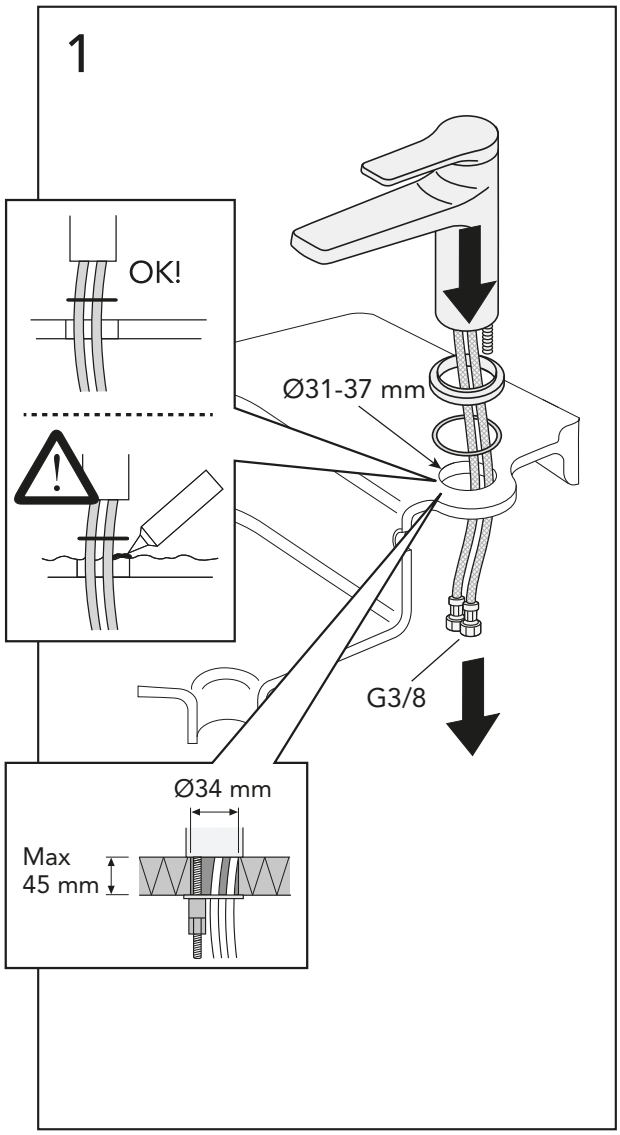


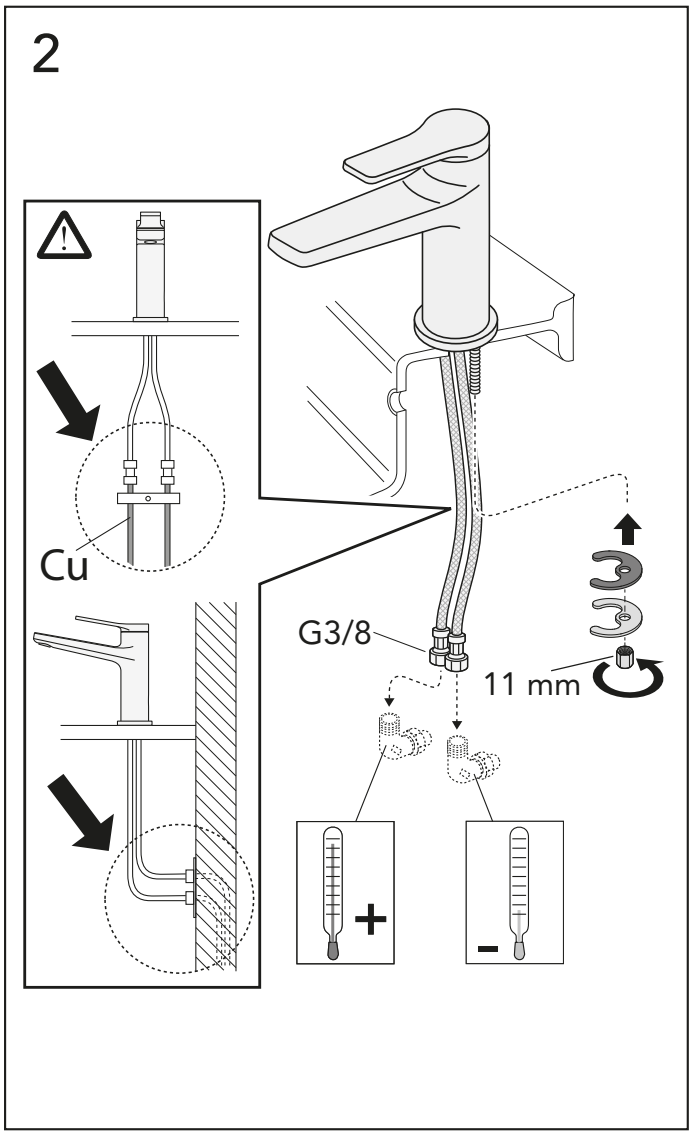

# EPIC

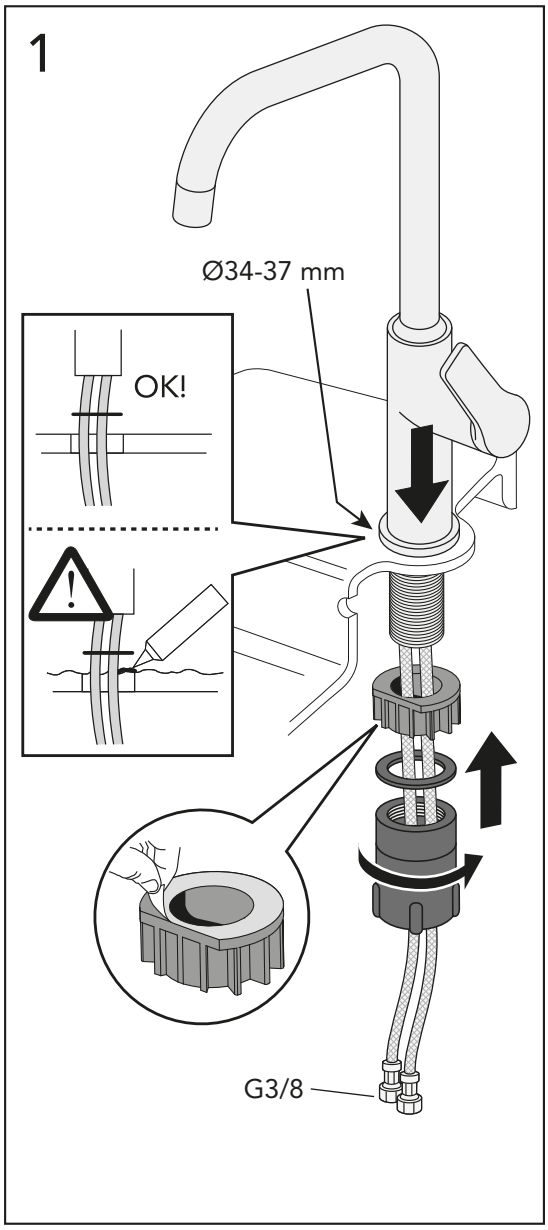


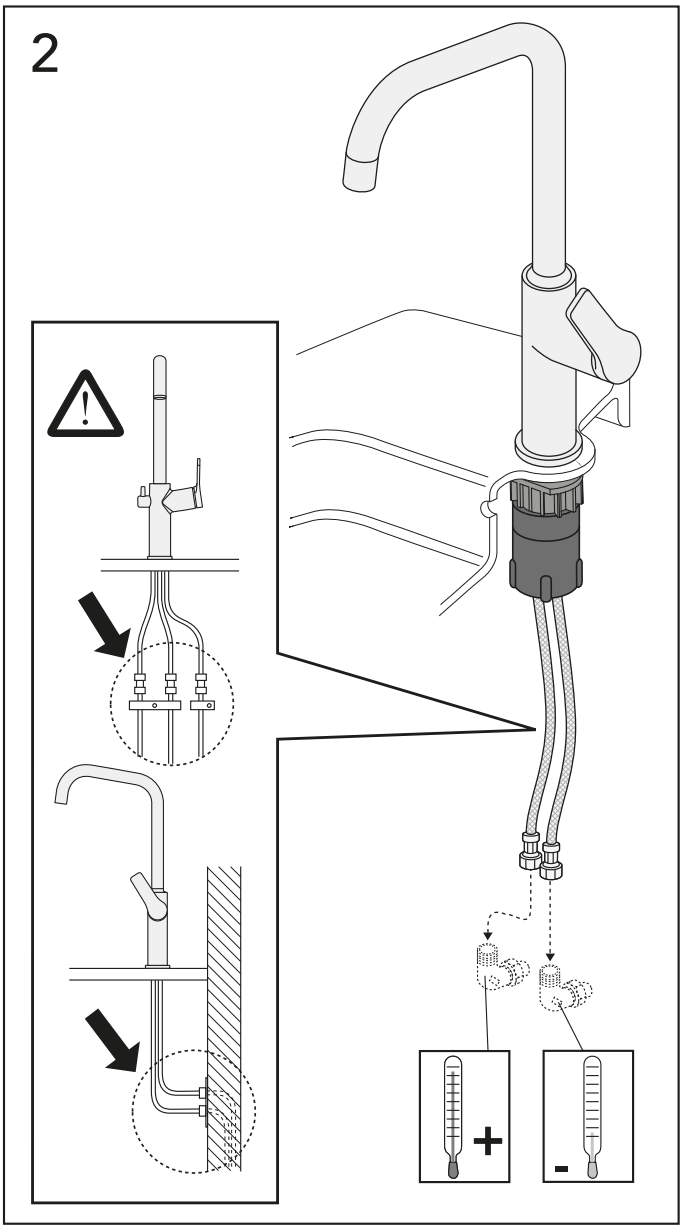

# EPIC

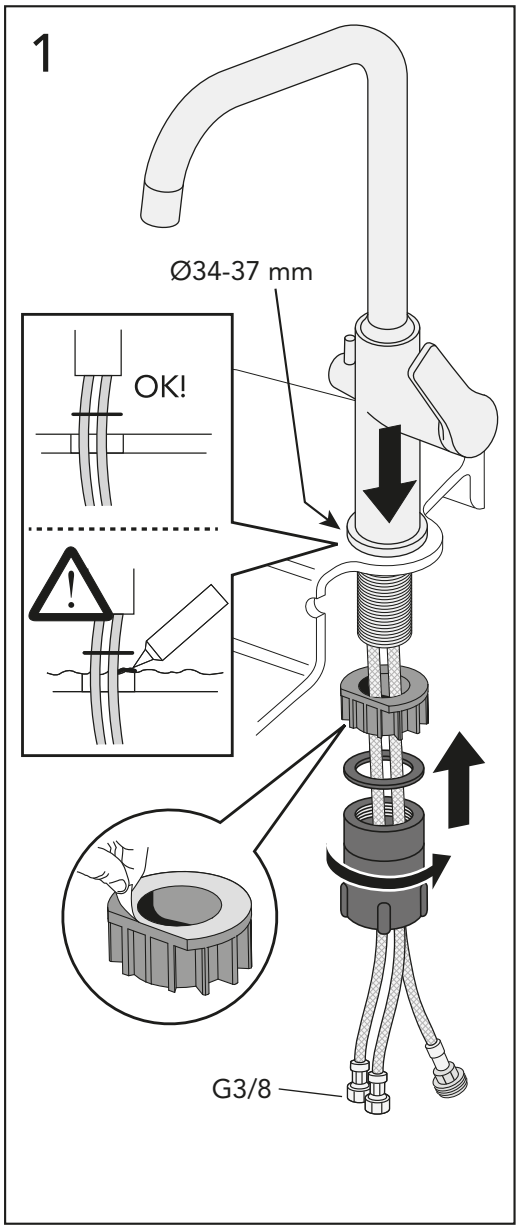


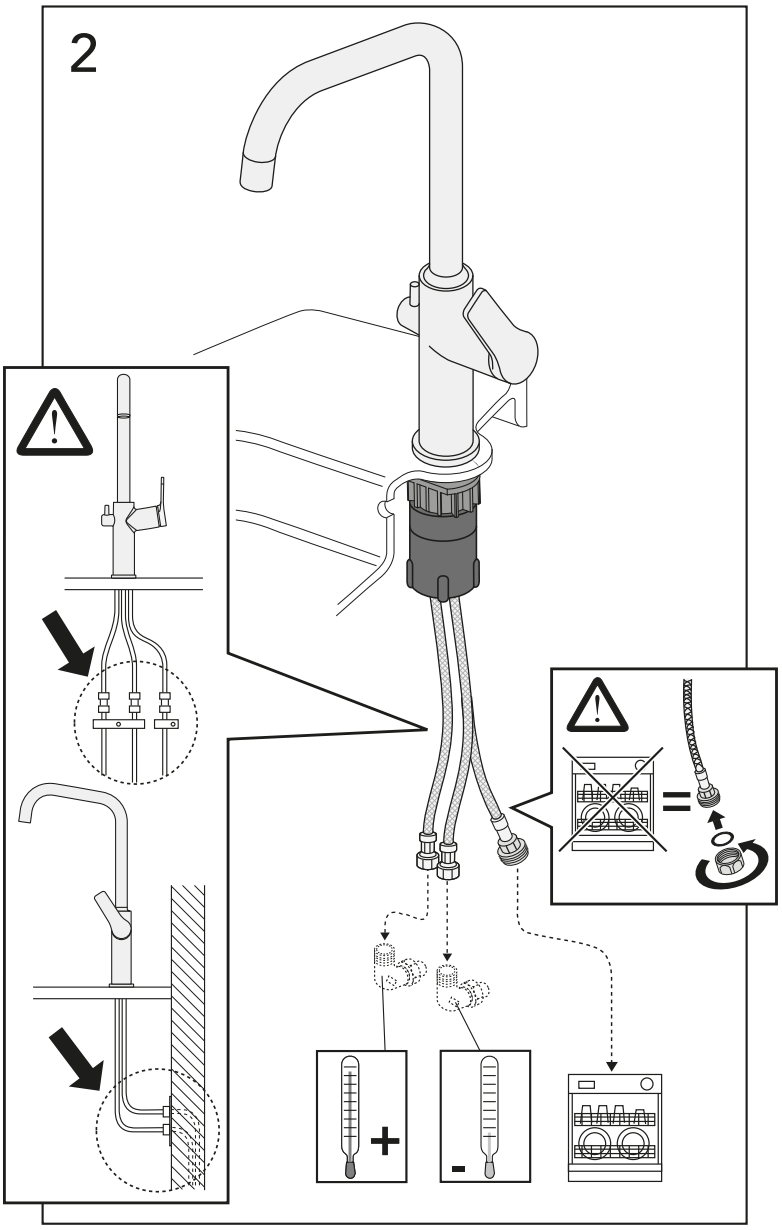

# EPIC PULL OUT

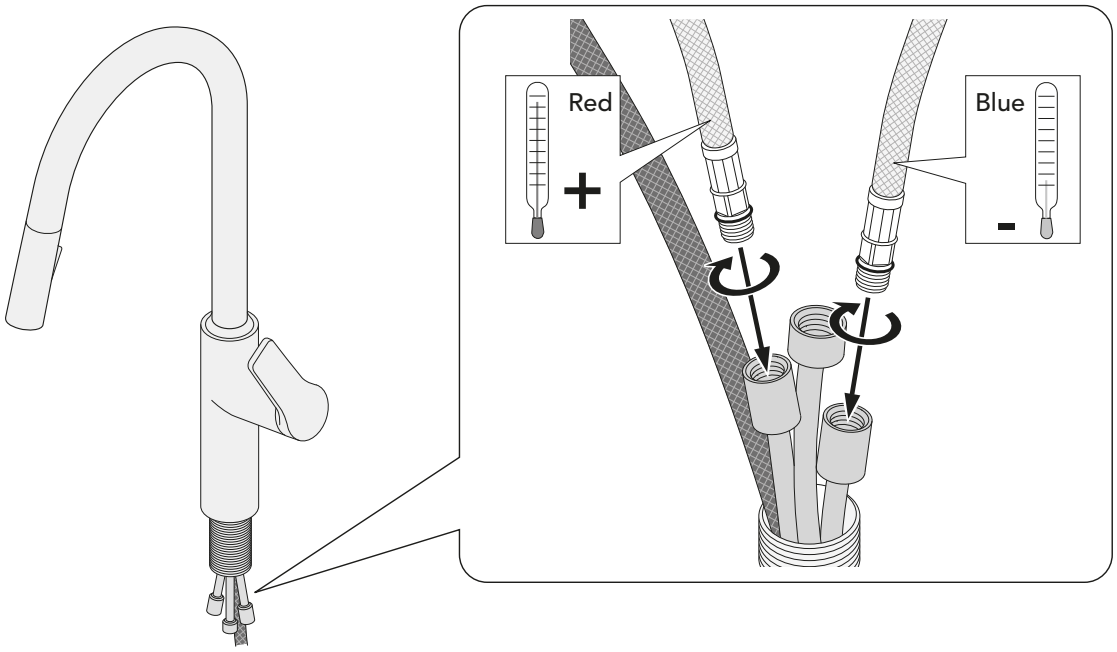


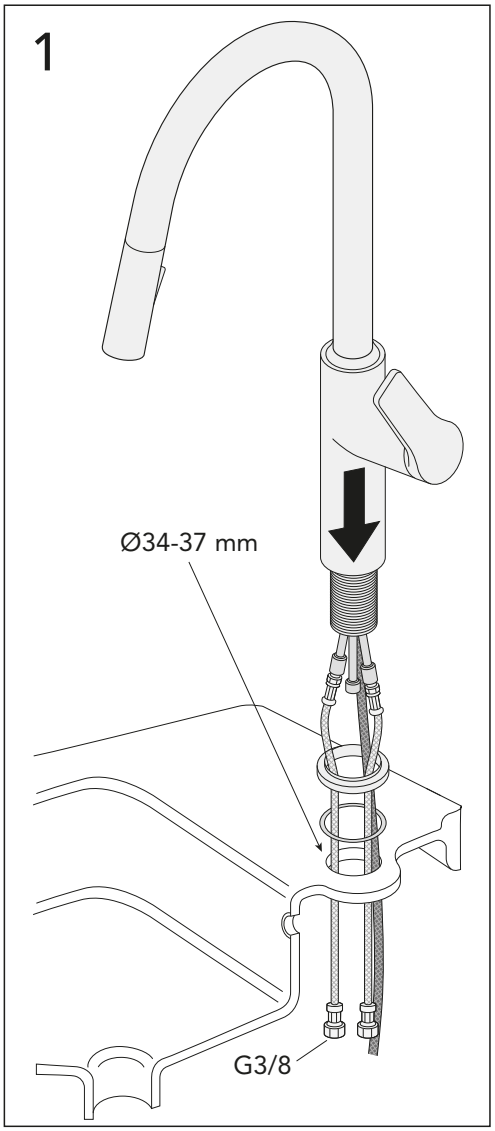


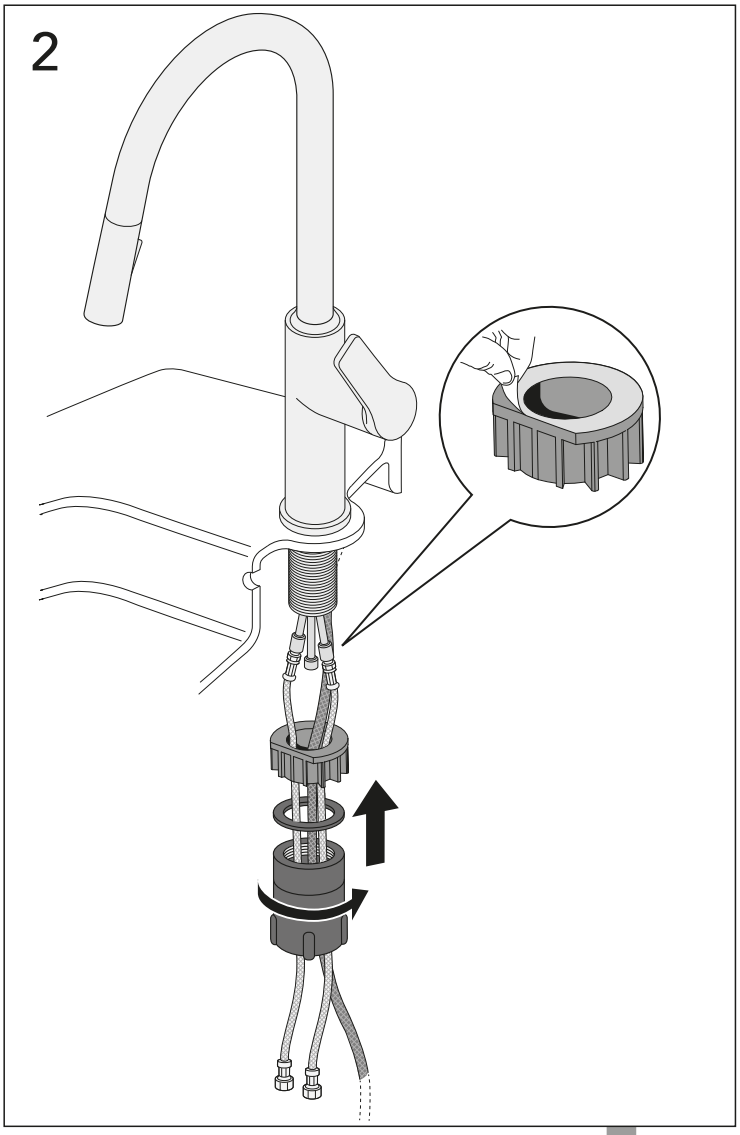

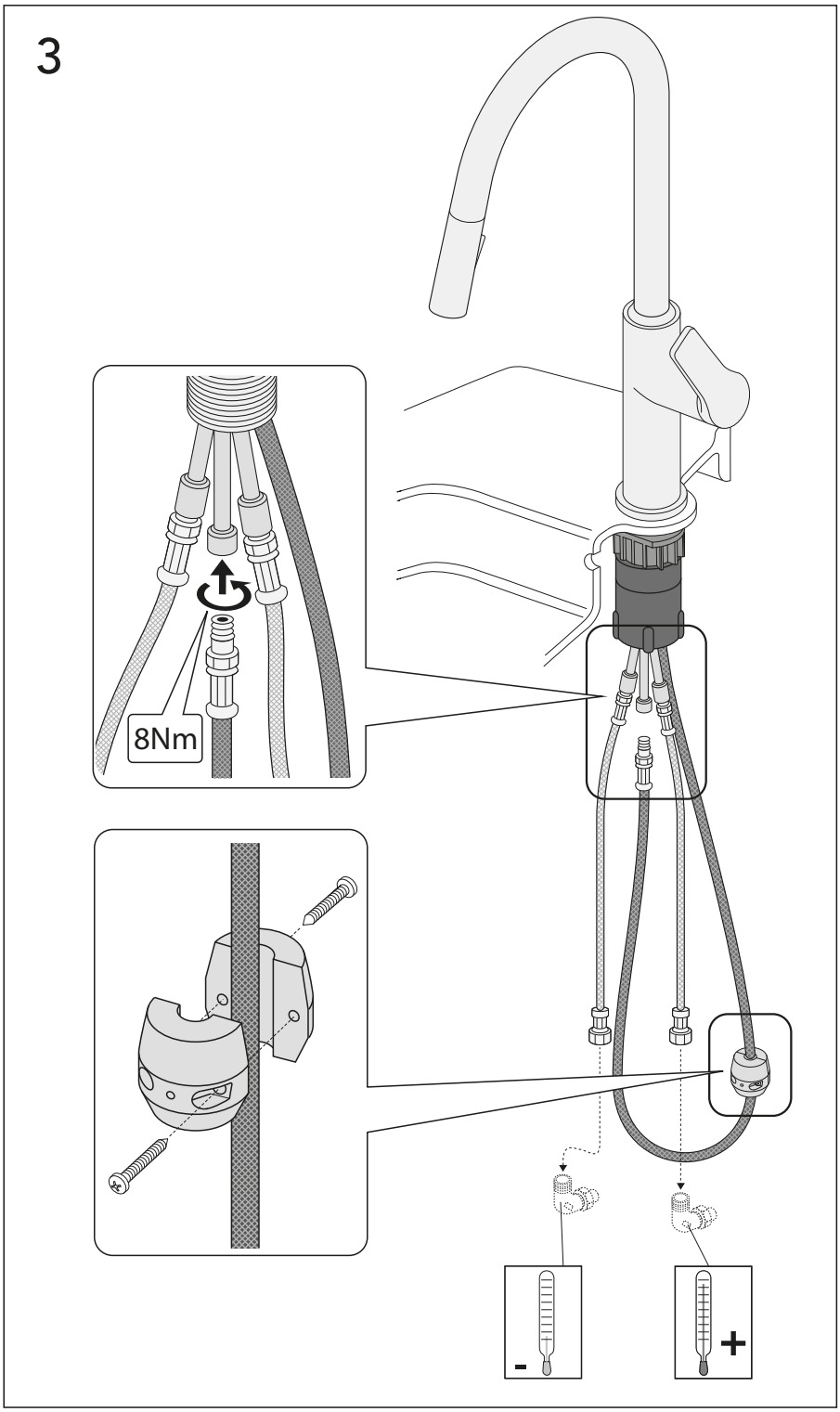
3
8Nm
-
+

# EPIC

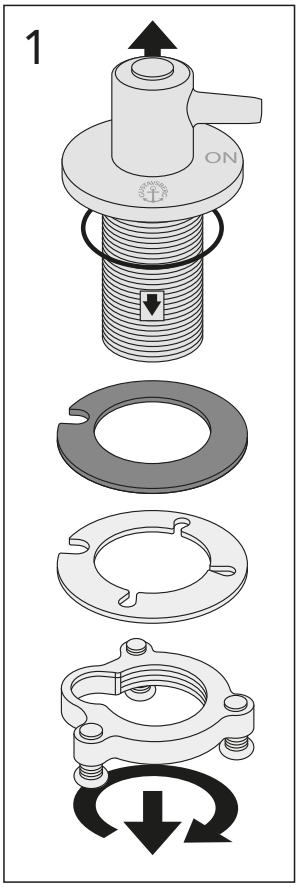
1
ON

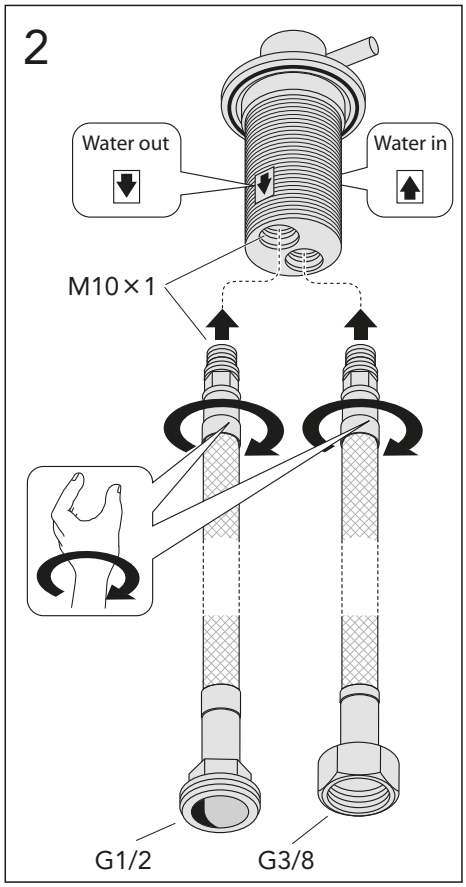
2
Water out
Water in
M10×1
G1/2
G3/8

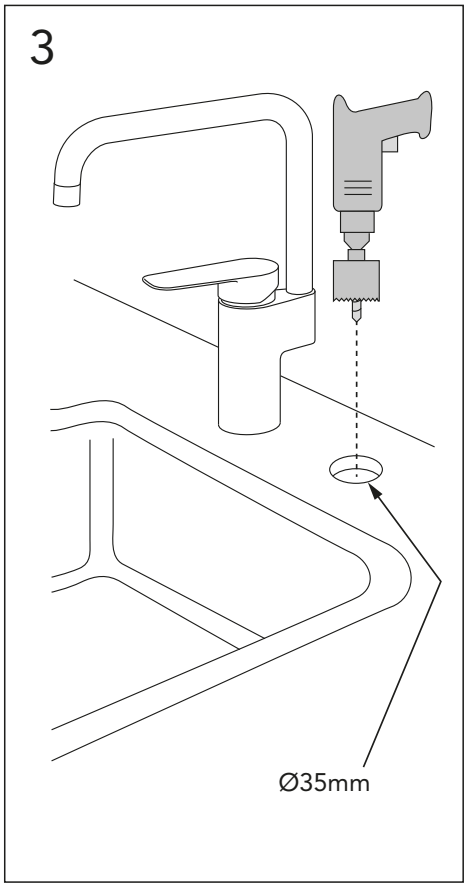
3
Ø35mm

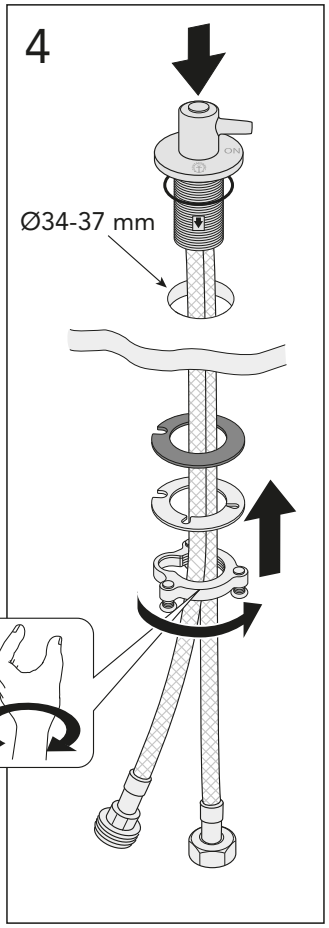
4
Ø34-37 mm

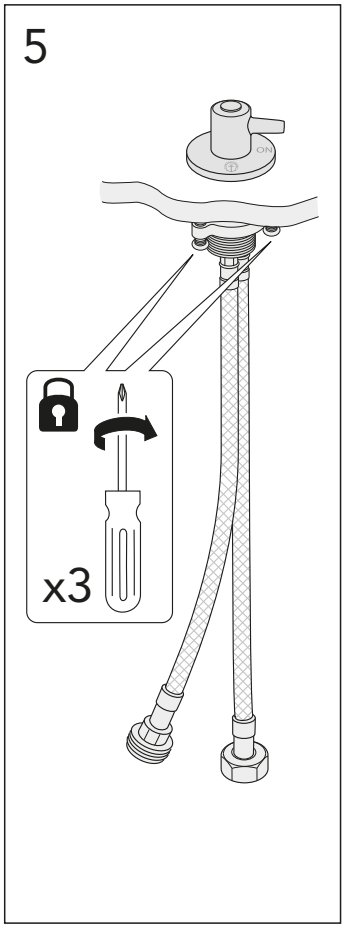
5
x3

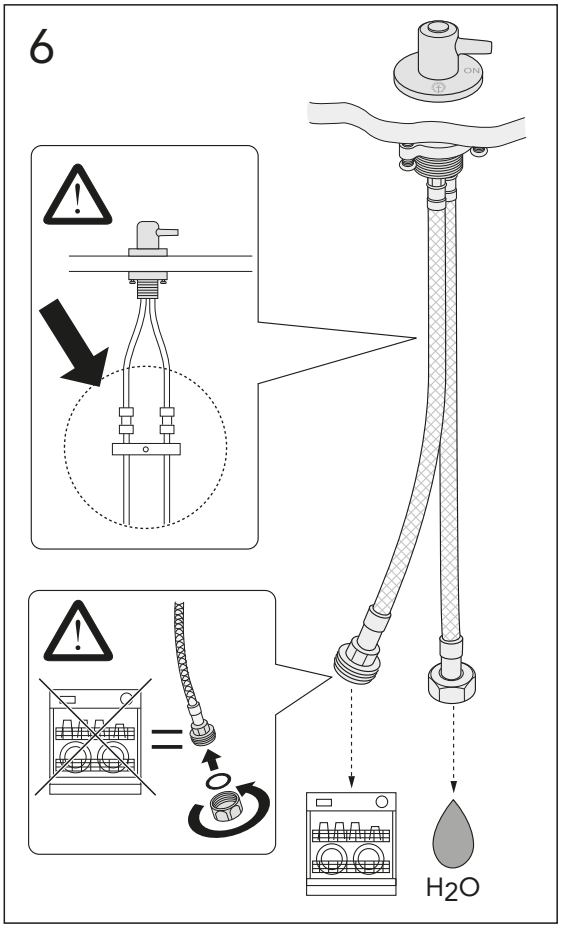
6
H2O

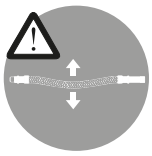

## SOFTPEX

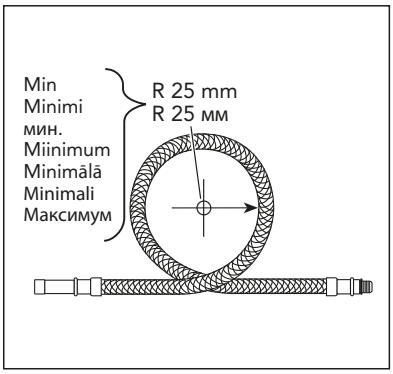
Min
Minimi
мин.
Miinimum
Minimālā
Minimali
Максимум
R 25 mm
R 25 мм

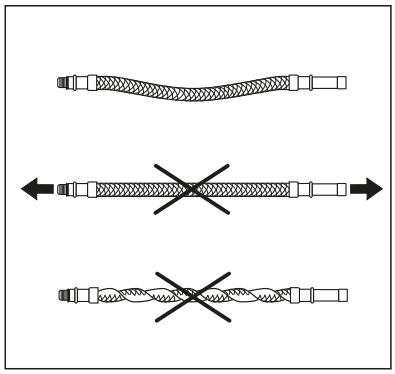

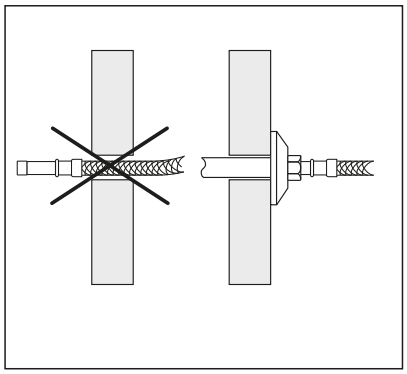

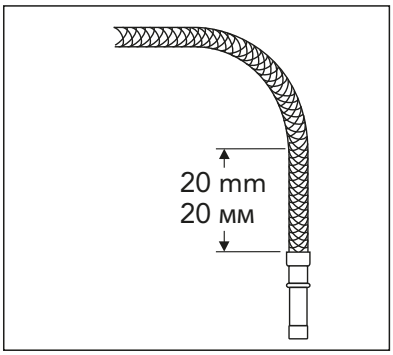
20 mm
20 мм

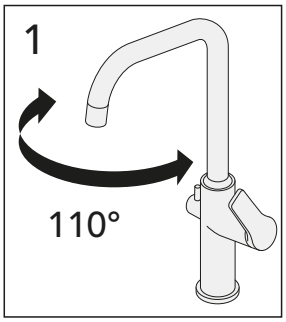
1
110°

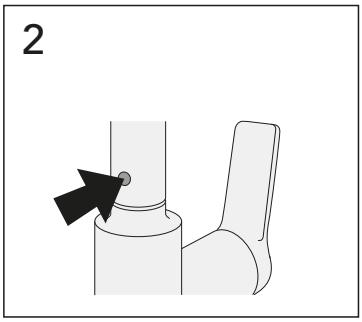
2

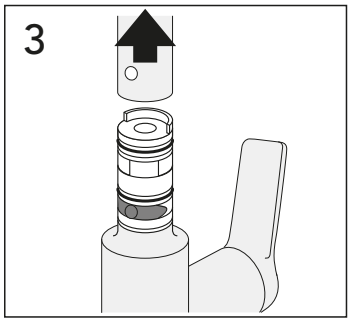
3

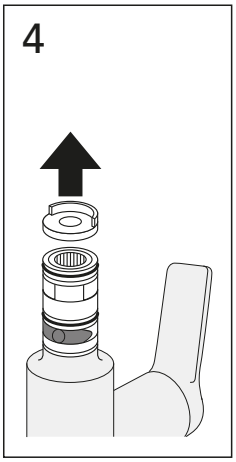
4

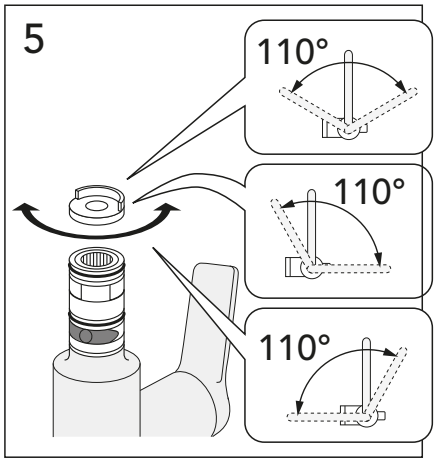
5
110°
110°
110°

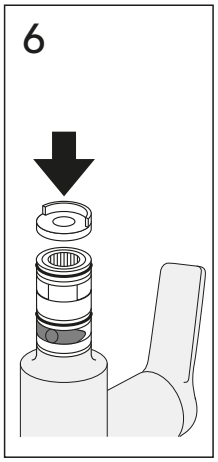
6

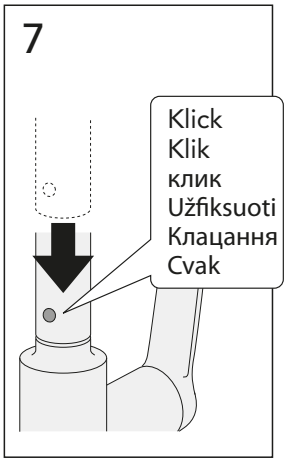
7
Klick
Klik
клик
Užfiksuoti
Клацання
Cvak

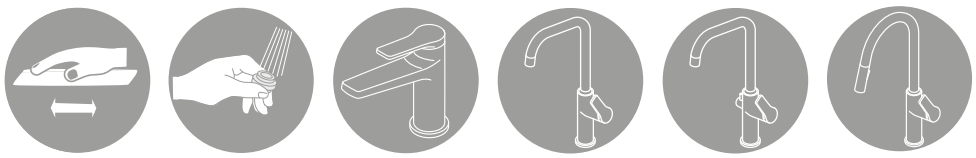

Rengöring
Clean
Rengøring
Rengjøring
Puhdistus
очистка

Puhastamine
Tīrīšana
Švarus
Очищення
Čistý

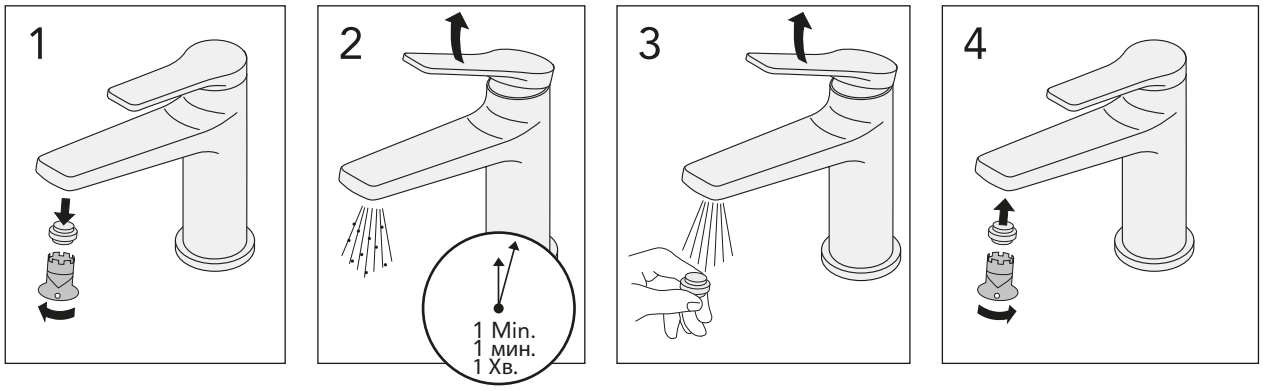


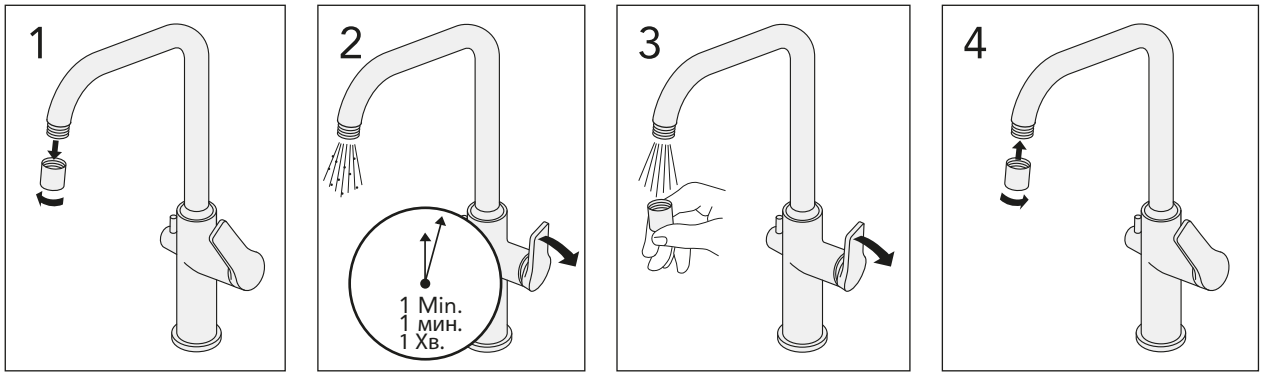

Skötsel
Maintenance
Beskyttelse
Vedlikehold
Hoito-ohje
Уход

Hooldus
Kopšanas informācija
Montavimas
Догляд
Péče o baterii
Starostlivosť o batériu

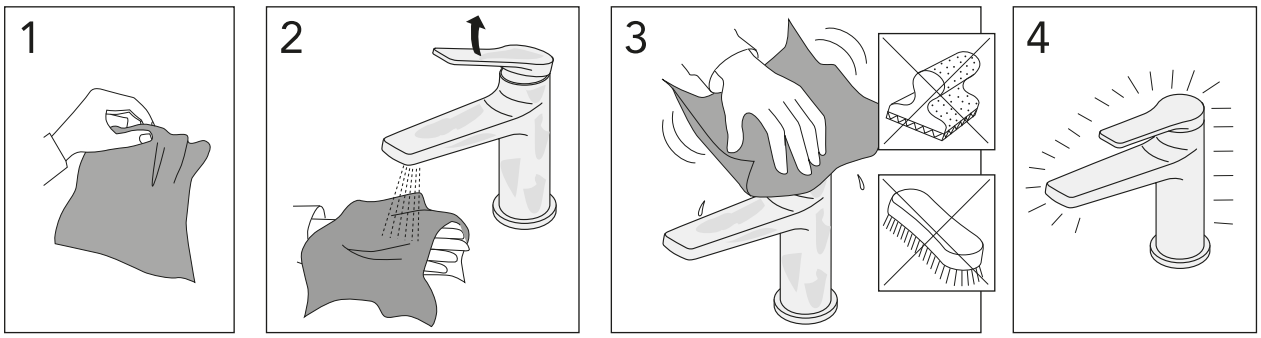


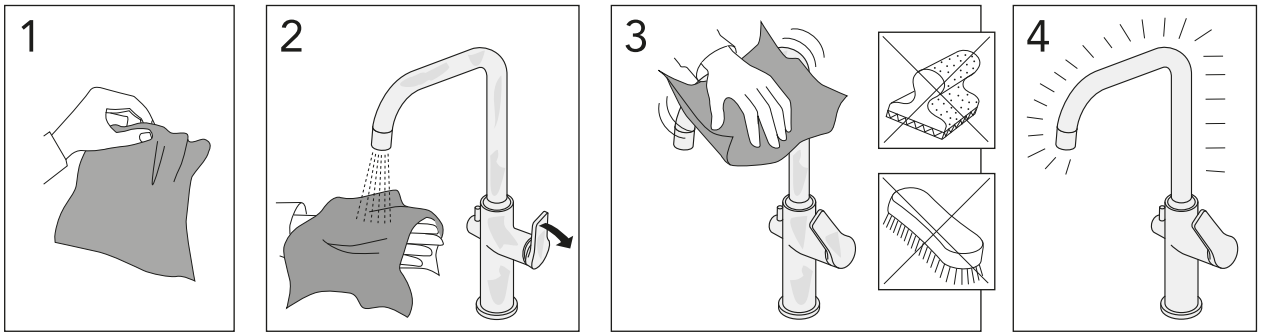

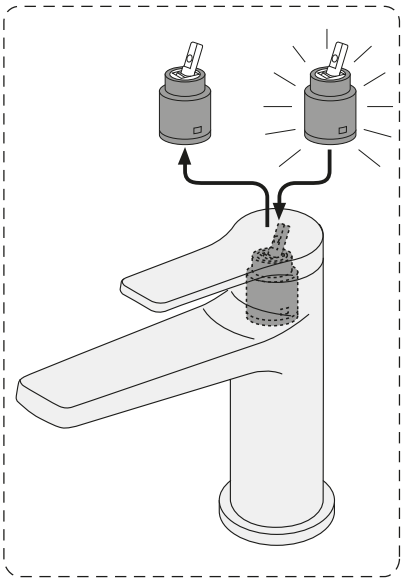

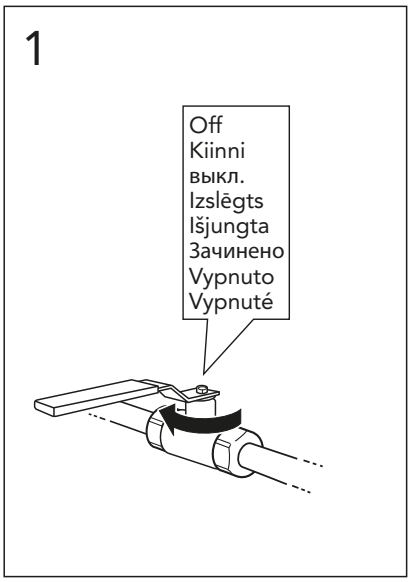
1
Off
Kiinni
выкл.
Izslēgts
Išjungta
Зачинено
Vypnuto
Vypnuté

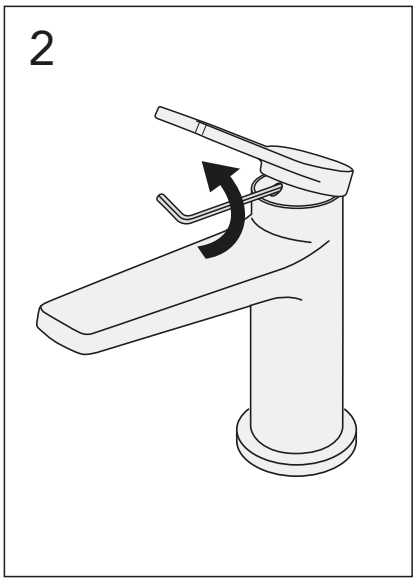
2

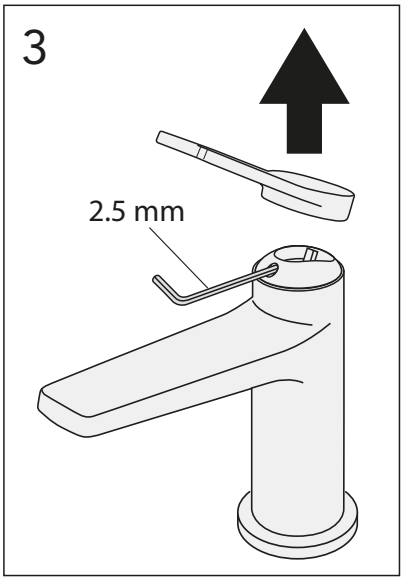
3
2.5 mm

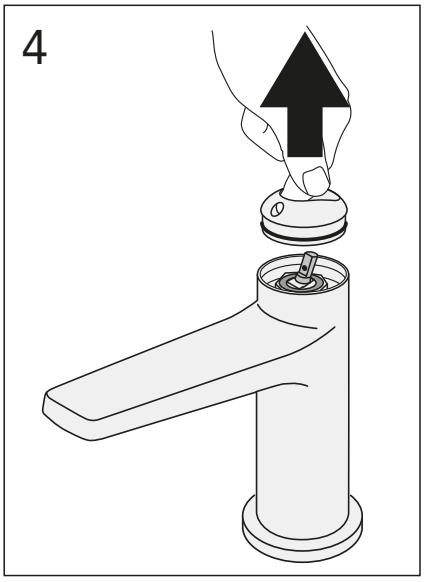
4

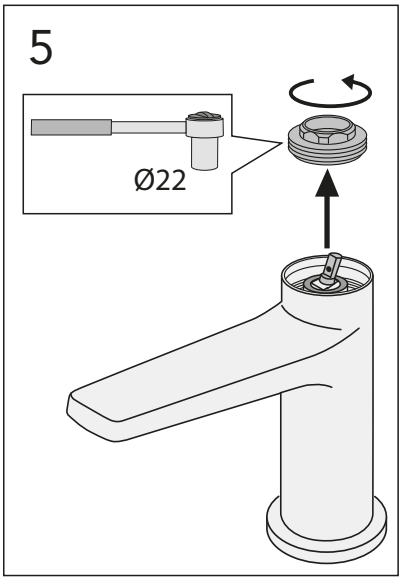
5
Ø22

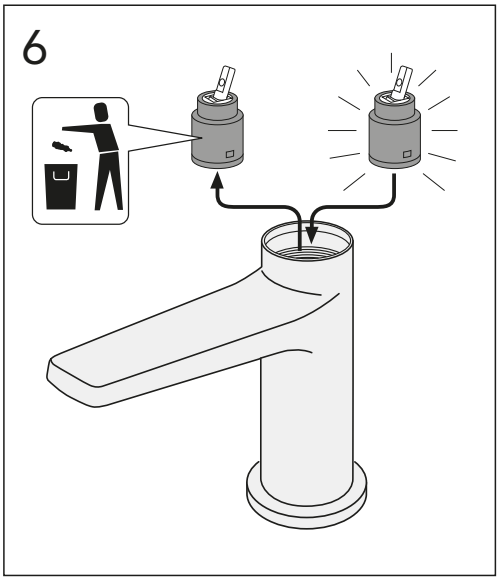
6

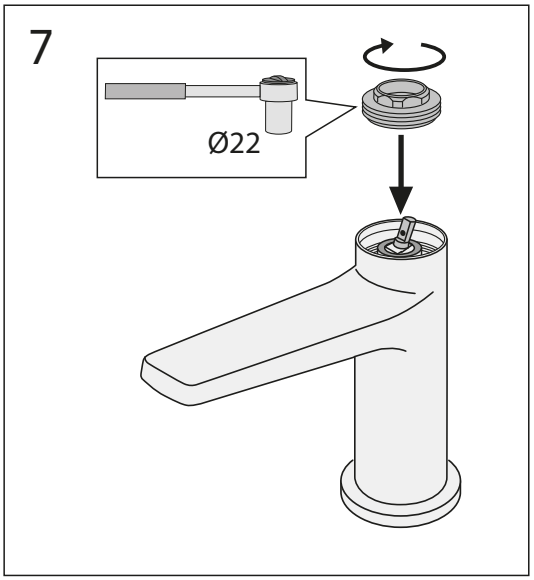
7
Ø22

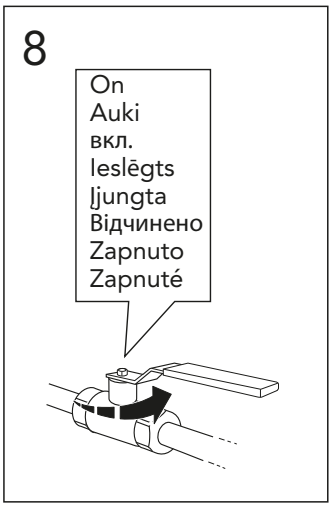
8
On
Auki
вкл.
Ieslēgts
Įjungta
Відчинено
Zapnuto
Zapnuté

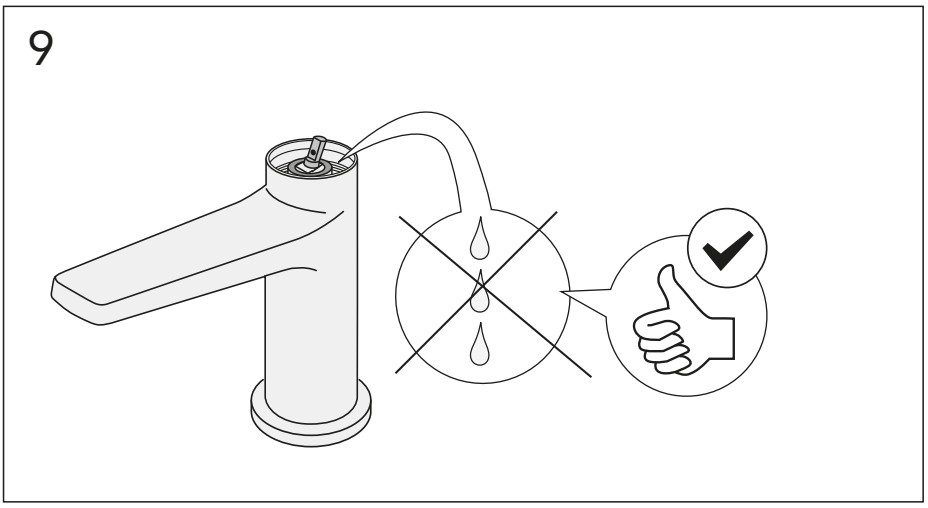
9

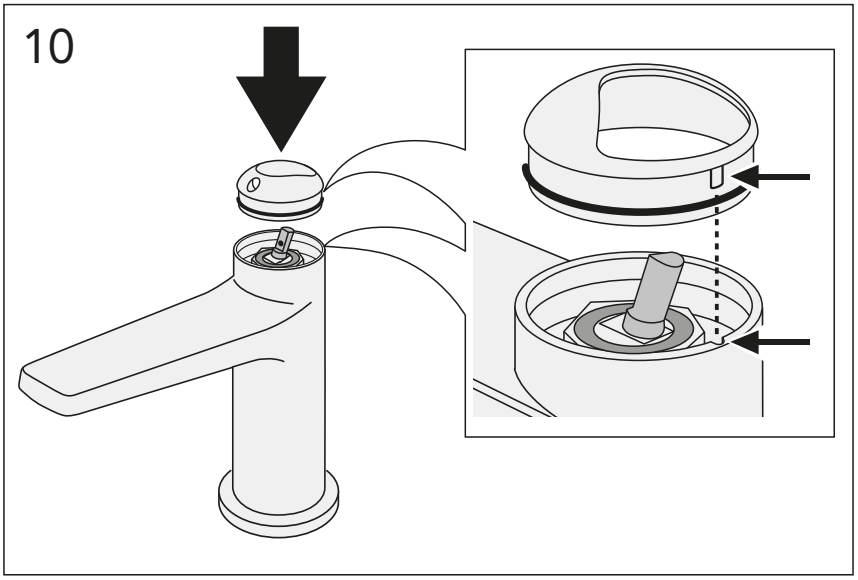
10

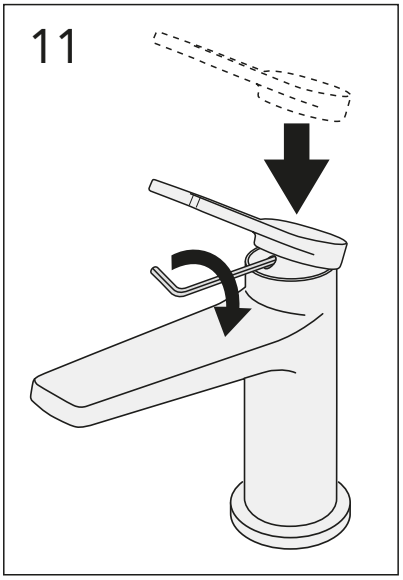
11

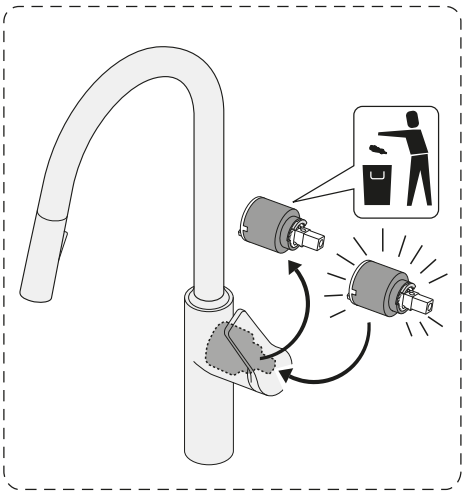

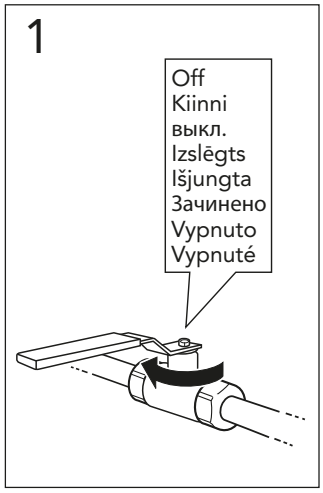
1
Off
Kiinni
выкл.
Izslēgts
Išjungta
Зачинено
Vypnuto
Vypnuté

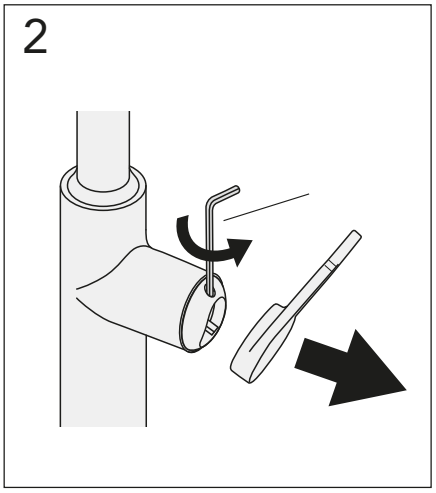
2

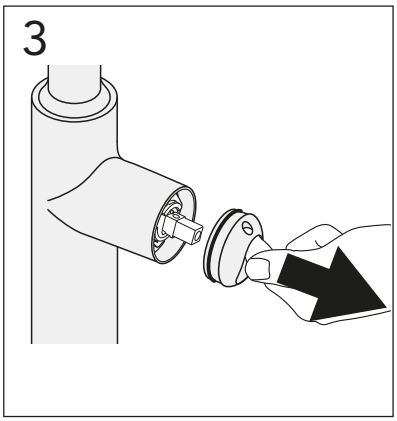
3

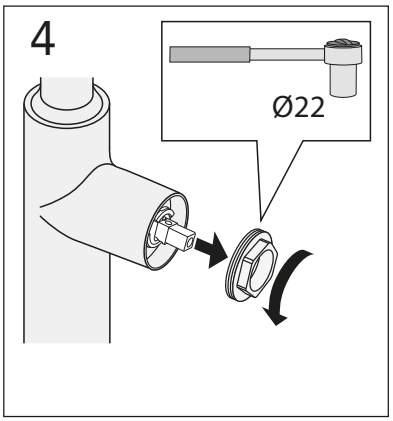
4
Ø22

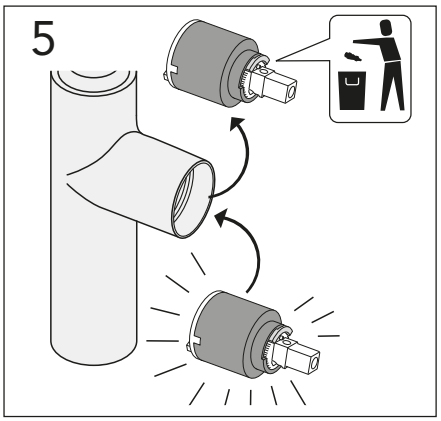
5

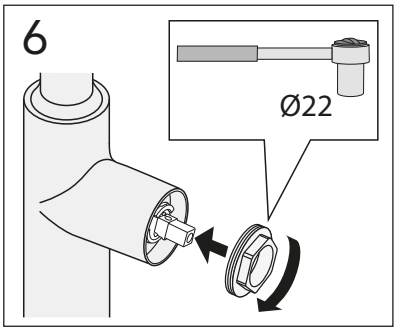
6
Ø22

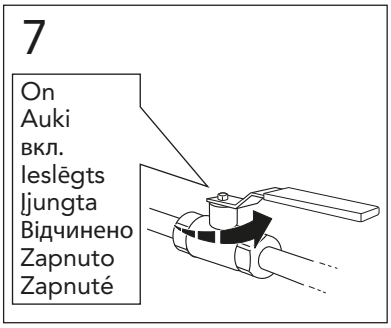
7
On
Auki
вкл.
Ieslēgts
Įjungta
Відчинено
Zapnuto
Zapnuté

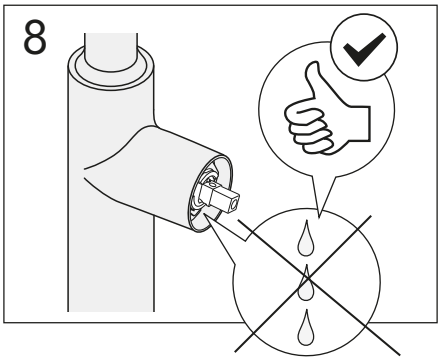
8

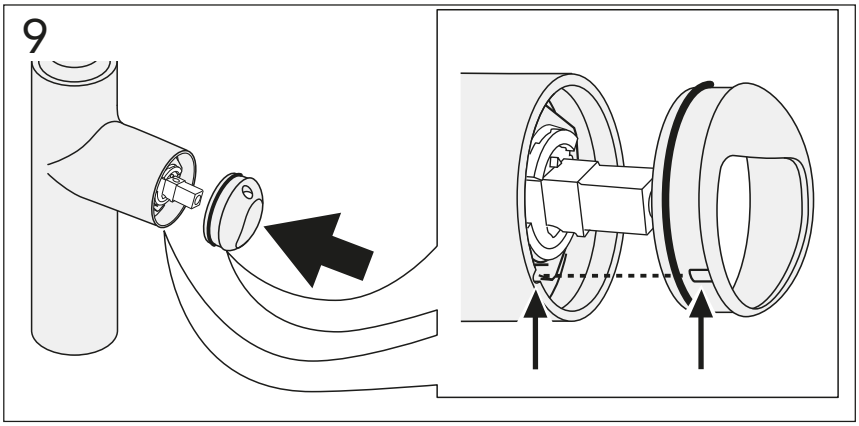
9

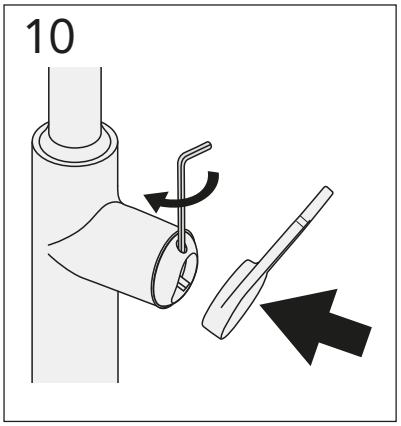
10

# EPIC

Reservdelar
Reservedeler
Reservedele
Varaosat
Spare parts
Varuosad
Atsarginės dalys
Rezerves Daļas
ЗАПАСНЫЕ ЧАСТИ

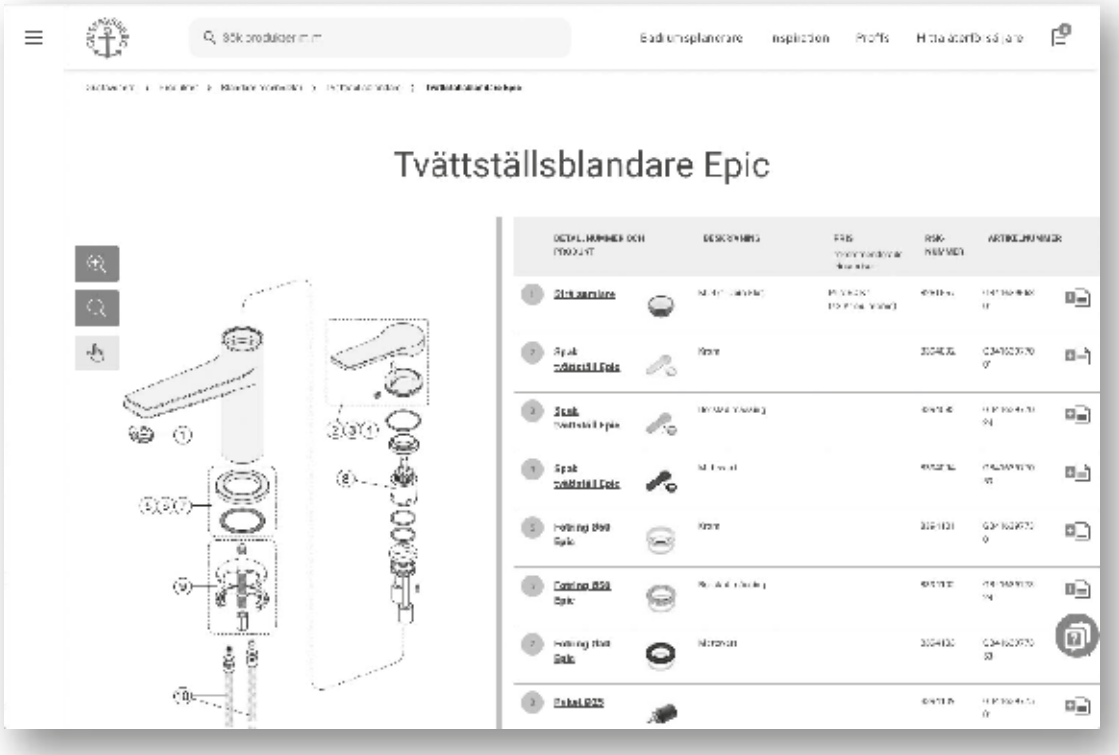


www.gustavsberg.com



A MEMBER OF THE
VILLEROY & BOCH GROUP

Sweden
www.gustavsberg.com/se/

Denmark
www.gustavsberg.com/dk/

Norway
www.gustavsberg.com/no/

Suomi/Finland
www.gustavsberg.com/fi/

Estonia
www.gustavsberg.com/ee/

Latvia
www.gustavsberg.com/lv/

Lithuania
www.gustavsberg.com/lt/

Україна
www.gustavsberg.com/ua/

Россия
www.gustavsberg.com/ru/