size:21x29.5cm

Tunnelikasvihuone

(Art.nr 502138907)

Lue tämä ohje ennen kuin aloitat kasvihuoneen kokoamisen.

1. Valitse sopiva paikka kasvihuoneen kokoamiselle. Ota kasvihuoneen osat esiin pakkauksesta ja tarkasta, että sinulla on kaikki osat (osaluettelo alla). Huomioi oikean paikan valinnassa aurinkoisuus ja vältä sijoittamasta kasvihuonetta liian tuuliseen paikkaan.
2. Kasvihuoneen suojahuppu tulee poistaa kovalla tuulella ja myrskyssä. Raekuurot yms. voivat vahingoittaa muovia. Suojahuppu tulee varastoida talvella puolilämpimässä tilassa, sillä taiteltu muovi voi kärsiä pakkasasteissa.
3. Kasvihuoneen runko tulee ankkuroida maahan asianmukaisesti.

Tunnelväxthus

(Art.nr 502138907)

Vänligen läs igenom hela manualen innan användning av växthuset påbörjas.

1. Välj ut lämplig plats för uppförande av växthuset och lägg ut alla delar för att på så vis säkerställa att alla delar finns med i förpackningen innan montage påbörjas. Tänk på att i placeringen av växthus ta hänsyn till solens läge samt även att växthuset placeras i skydd för vind om möjligt.
2. Växthusets överdragsplast måste alltid plockas av och förvaras under väderförhållanden såsom stark vind, hagel eller snö, annars kan produkten skadas eller förstöras. Överdraget skall vinterförvaras i plusgrader för att undvika att det spricker.
3. Metallställningen på växthuset skall förankras i marken på lämpligt sätt (beroende på underlag).

Tunnel Greenhouse

(Art. No. 502138907)

Please read this product information carefully before use. Retain this manual for future use.

1. Select an ideal location, set out all parts on a clear and leveled surface prior to assembly.
2. It is strongly recommended to store the product during heavy weather conditions of strong wind, snow or rain as these can cause damage of product.

Paketti sisältää seuraavat osat / Paketet innehåller följade delar / Pack Contents :

NO.	❶	❷	❸	❹	❺	❻	❼	❽
	12 PCS	18 PCS	8 PCS	2 PCS	2 PCS	8 PCS	4 PCS	1 PCS

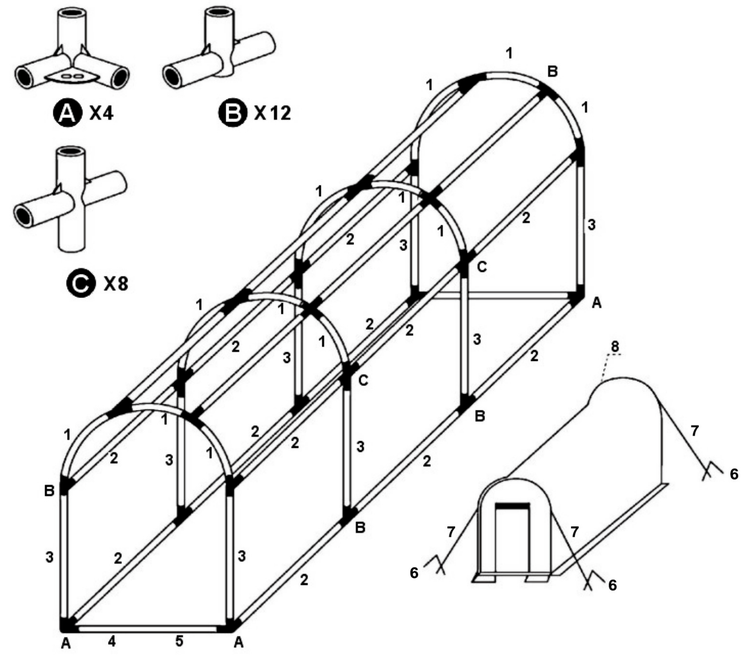

Importer • Maahantuoja • Importör • Importør • Importija • Importētājs • Importuotojas • Importer • Kesko Corporation Building and technical trade, Työpajankatu 12, FI- 00580 Helsinki. Made in China.