171506310/2 10/2020

PR 500 Li 48

IT **Motosega a catena per potatura alimentata a batteria**
MANUALE DI ISTRUZIONI

ATTENZIONE: prima di usare la macchina, leggere attentamente il presente libretto.

BG **Моторен верижен трион за резитба, захранван с акумулатор**
УПЪТВАНЕ ЗА УПОТРЕБА

ВНИМАНИЕ: преди да използвате машината прочетете внимателно настоящата книжка.

BS **Lančana motorna pila na bateriju za potkresivanje grana**
UPUTSTVO ZA UPOTREBU

PAŽNJA: prije nego što koristite ovu mašinu, pažljivo pročitajte priručnik s uputama.

CS **Akumulátorová řetězová odvětvovací motorová pila**
NÁVOD K POUŽITÍ

UPOZORNĚNÍ: před použitím stroje si pozorně přečtěte tento návod k použití.

DA **Batteridrevet kædesav til beskæring**
BRUGSANVISNING

ADVARSEL: læs instruktionsbogen omhyggeligt igennem, før du tager denne maskine i brug.

DE **Batteriebetriebene Kettensäge für die Baumpflege**
GEBRAUCHSANWEISUNG

ACHTUNG: Vor Inbetriebnahme des Geräts die Gebrauchsanleitung aufmerksam lesen.

EL **Αλυσοπρίονο φορητό με μπαταρία**
ΟΔΗΓΙΕΣ ΧΡΗΣΠΣ

ΠΡΟΣΟΧΗ: πριν χρησιμοποιησετε το μηχανημα, διαβαστε προσεκτικα το παρον εγχειριδιο.

EN **Battery powered chainsaw for tree service**
OPERATOR'S MANUAL

WARNING: read thoroughly the instruction booklet before using the machine.

ES **Motosierra de cadena para poda alimentada a batería**
MANUAL DE INSTRUCCIONES

ATENCIÓN: antes de utilizar la máquina, leer atentamente el presente manual.

ET **Akutoitel mootorsaag puude hooldamiseks**
KASUTUSJUHEND

TÄHELEPANU: enne masina kasutamist lugeda tähelepanelikult antud kasutusjuhendit.

FI **Akkukäyttöinen puunhoitotöissä käytettävä moottorisaha**
KÄYTTÖOHJEET

VAROITUS: lue käyttöopas huolellisesti ennen koneen käyttöä.

FR **Scie à chaîne pour élagage alimentée par batterie**
MANUEL D'UTILISATION

ATTENTION: lire attentivement le manuel avant d'utiliser cette machine.

HR **Motorna lančana pila za obrezivanje, s baterijskim napajanjem**
PRIRUČNIK ZA UPORABU

POZOR: prije uporabe stroja, pažljivo pročitajte ovaj priručnik.

HU **Akkumulátoros motoros láncfűrész metszéshez**
HASZNÁLATI UTASÍTÁS

FIGYELEM! a gép használata előtt olvassa el figyelmesen a jelen kézikönyvet.

LT **Akumuliatoriumi maitinamas grandininis pjūklas genėjimui**
NAUDOJIMO INSTRUKCIJOS

DĖMESIO: prieš naudojant įrenginį, atidžiai perskaityti šį naudotojo vadovą.

LV **Akumulatora ķēdes zāģis koku apkopšanai**
LIETOŠANAS INSTRUKCIJA

UZMANĪBU: pirms aparāta lietošanai rūpīgi izlasiet doto instrukciju.

MK **Моторна пила за градинарство со батерија**
УПАТСТВА ЗА УПОТРЕБА

ВНИМАНИЕ: прочитајте го внимателно ова упатство пред да ја користите машината.

NL **Kettingzaag met accutoevoer voor snoeien**
GEBRUIKERSHANDLEIDING

LET OP: vooraleer de machine te gebruiken, dient men deze handleiding aandachtig te lezen.

NO **Batteridrevet motorsag med kjede for beskjæring**
INSTRUKSJONSBOK

ADVARSEL: les denne bruksanvisningen nøye før du bruker maskinen.

PL **Akumulatorowa piła łańcuchowa do przycinania**
INSTRUKCJE OBSŁUGI

OSTRZEŻENIE: przed użyciem maszyny, należy uważnie przeczytać niniejszą instrukcję.

PT **Motosserra de corrente para poda, alimentada a bateria**
MANUAL DE INSTRUÇÕES

ATENÇÃO: antes de usar a máquina, leia atentamente o presente manual.

RO **Ferăstrău cu lanț alimentat cu baterie pentru elagaj**
MANUAL DE INSTRUCȚIUNI

ATENȚIE: înainte de a utiliza mașina, citiți cu atenție manualul de față.

RU **Пила бензиномоторная цепная для обрезки сучьев деревьев с батарейным питанием**
РУКОВОДСТВО ПО ЭКСПЛУАТАЦИИ

ВНИМАНИЕ: прежде чем пользоваться оборудованием, внимательно прочтите это руководство по эксплуатации.

SK **Akumulátorová reťazová odvetvovacia motorová píla**
NÁVOD NA POUŽITIE

UPOZORNENIE: pred použitím stroja si pozorne prečítajte tento návod.

SL **Verižna žaga za obrezovanje na baterijski pogon**
PRIROČNIK ZA UPORABO

POZOR: preden uporabite stroj, pazljivo preberite priročnik z navodili.

SR **Lančana motorna testera na bateriju za potkresivanje grana**
PRIRUČNIK SA UPUTSTVIMA

PAŽNJA: pre korišćenja mašine pažljivo pročitati ovaj priručnik.

SV **Batteridriven kedjesåg för beskäring**
BRUKSANVISNING

VARNING: läs igenom hela detta häfte innan du använder maskinen.

TR **Batarya beslemeli budama amaçlı zincirlik motorlu testere**
KULLANIM KILAVUZU

DİKKAT: makıneyı kullanmadan önce talımatlar ıçeren kilavuzu dıkkatle okuyun.

ITALIANO - **Istruzioni Originali** ..... IT

БЪЛГАРСКИ - Инструкция за експлоатация ..... BG

BOSANSKI - Prijevod originalnih uputa ..... BS

ČESKY - Překlad původního návodu k používání ..... CS

DANSK - Oversættelse af den originale brugsanvisning ..... DA

DEUTSCH - Übersetzung der Originalbetriebsanleitung ..... DE

ΕΛΛΗΝΙΚΑ - Μεταφραση των πρωτοτυπων οδηγιων ..... EL

ENGLISH - Translation of the original instruction ..... EN

ESPAÑOL - Traducción del Manual Original ..... ES

EESTI - Algupärase kasutusjuhendi tõlge ..... ET

SUOMI - Alkuperäisten ohjeiden käännös ..... FI

FRANÇAIS - Traduction de la notice originale ..... FR

HRVATSKI - Prijevod originalnih uputa ..... HR

MAGYAR - Eredeti használati utasítás fordítása ..... HU

LIETUVIŠKAI - Originalių instrukcijų vertimas ..... LT

LATVIEŠU - Instrukciju tulkojums no oriģināl valodas LV

МАКЕДОНСКИ - Превод на оригиналните упатства ..... MK

NEDERLANDS - Vertaling van de oorspronkelijke gebruiksaanwijzing ..... NL

NORSK - Oversettelse av den originale bruksanvisningen ..... NO

POLSKI - Tłumaczenie instrukcji oryginalnej ..... PL

PORTUGUÊS - Tradução do manual original ..... PT

ROMÂN - Traducerea manualului fabricantului ..... RO

РУССКИЙ - Перевод оригинальных инструкций ..... RU

SLOVENSKY - Preklad pôvodného návodu na použitie ..... SK

SLOVENŠČINA - Prevod izvirnih navodil ..... SL

SRPSKI - Prevod originalnih uputstva ..... SR

SVENSKA - Översättning av bruksanvisning i original ..... SV

TÜRKÇE - Orijinal Talimatların Tercümesi ..... TR

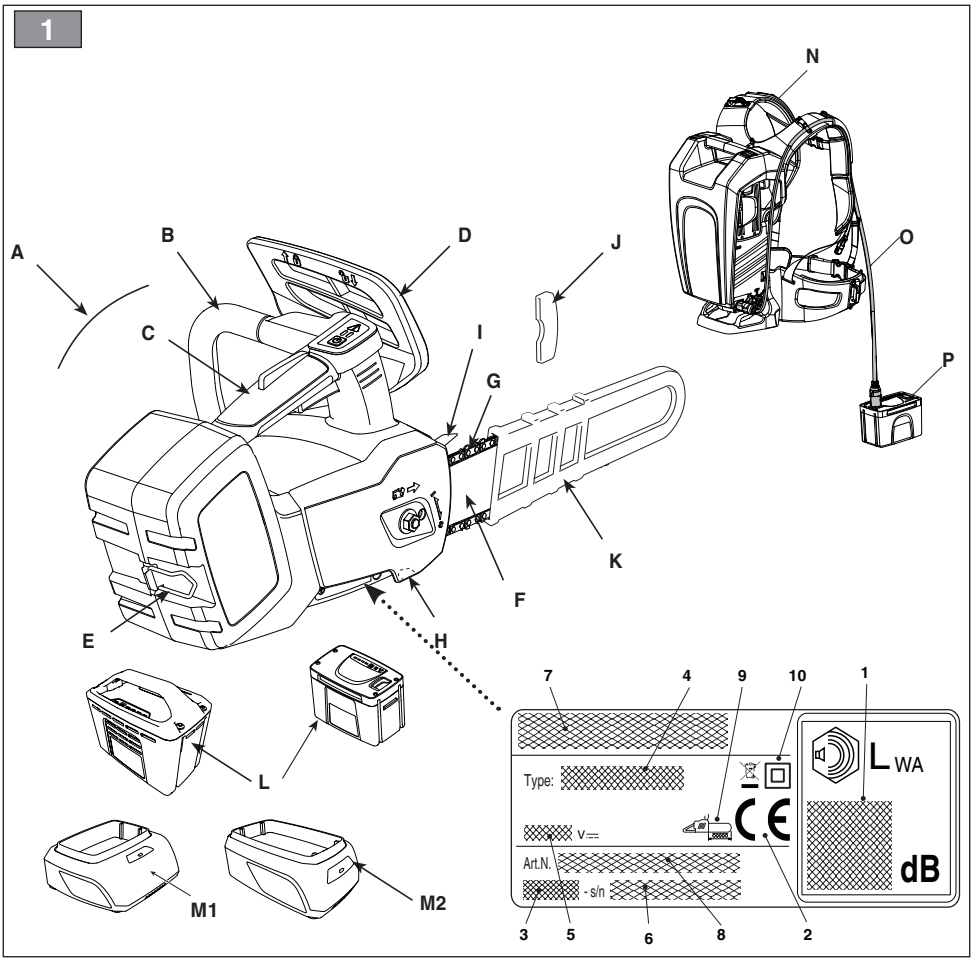
1
A
B
C
D
E
F
G
H
I
J
K
L
M1
M2
N
O
P
7
4
9
10
1
Type:
V
Art.N.
- s/n
L WA
dB
3
5
6
8
2

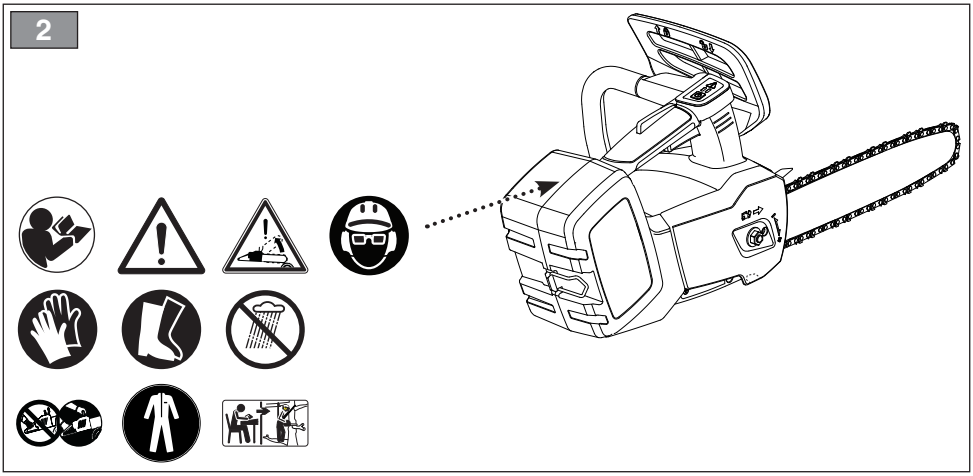
2

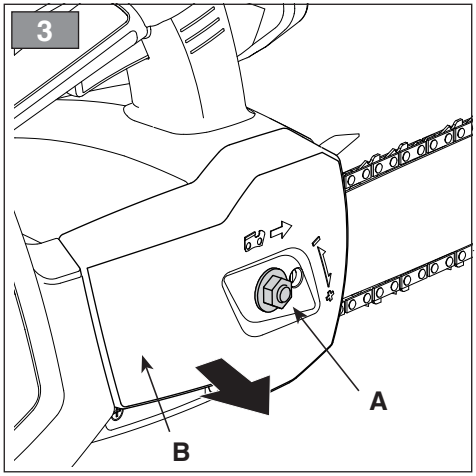
3
A
B

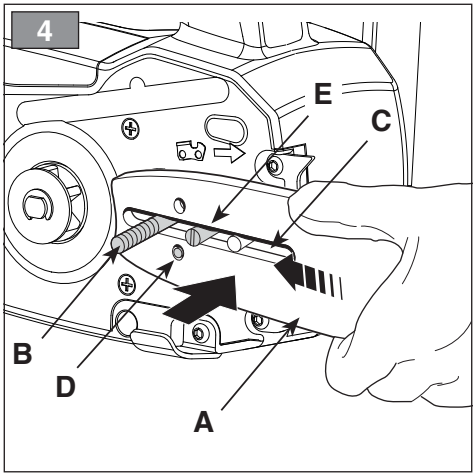
4
E
C
B
D
A

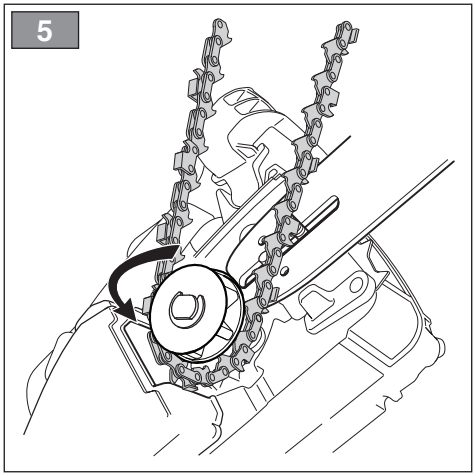
5

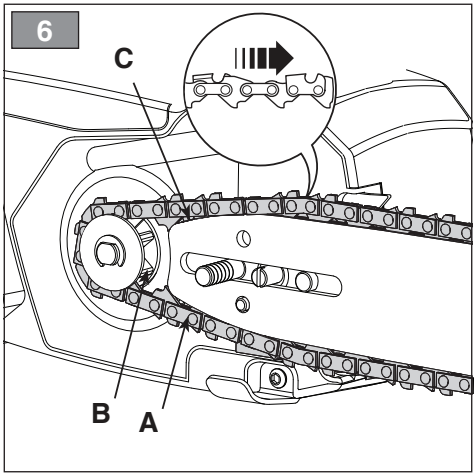
6
C
B
A

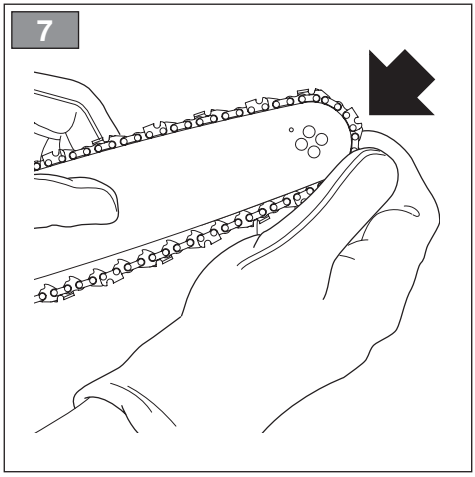
7

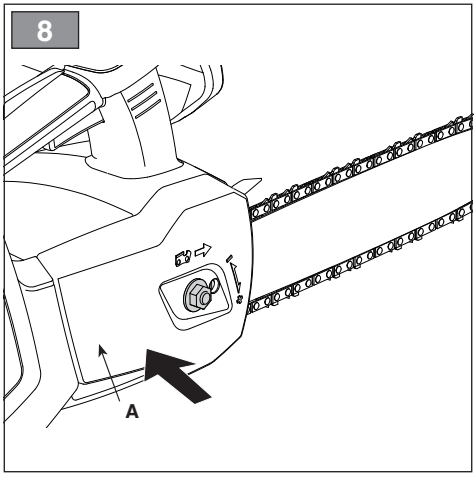
8
A

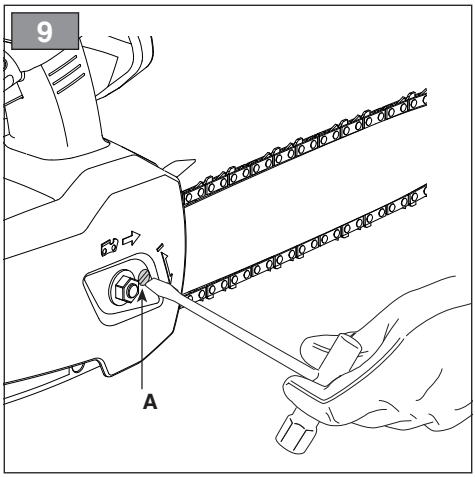
9
A

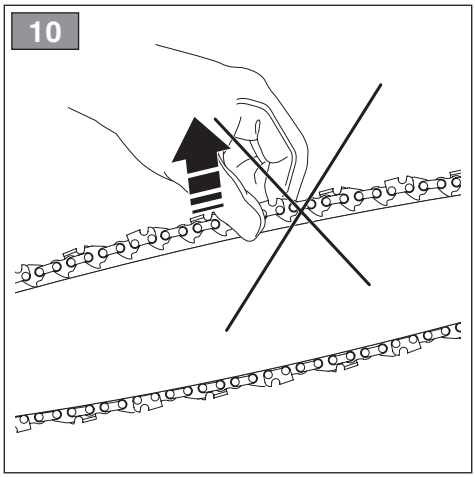
10

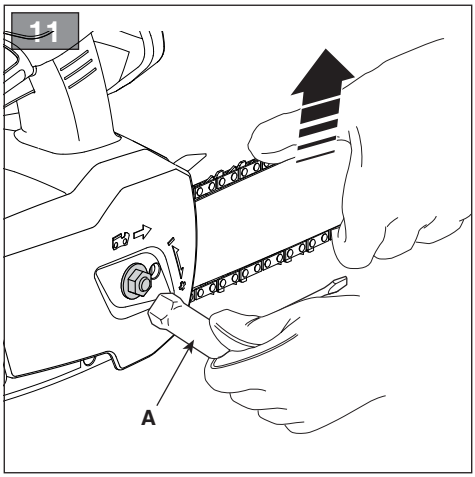
11
A

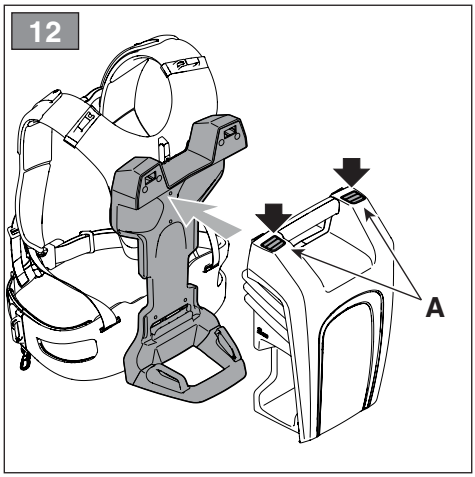
12
A

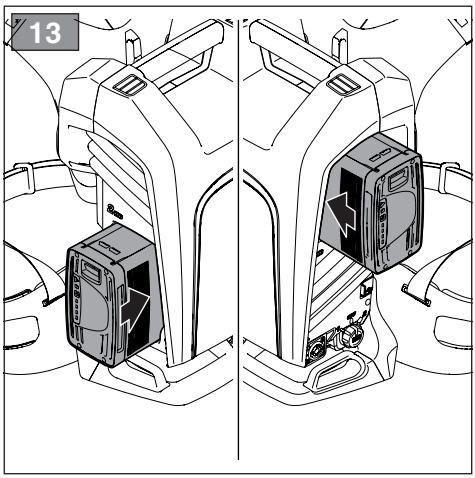
13

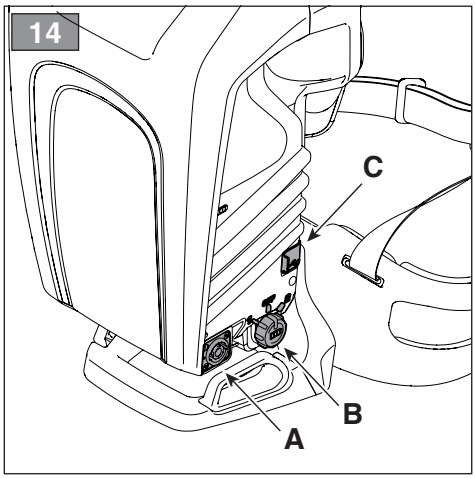
14
C
B
A

15

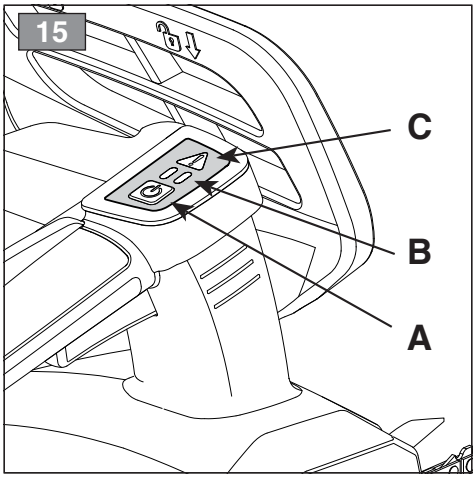

16

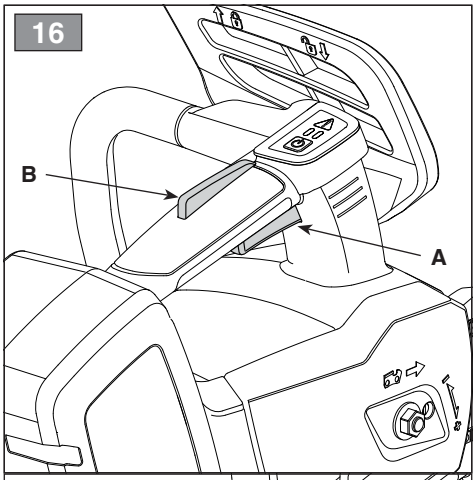

17

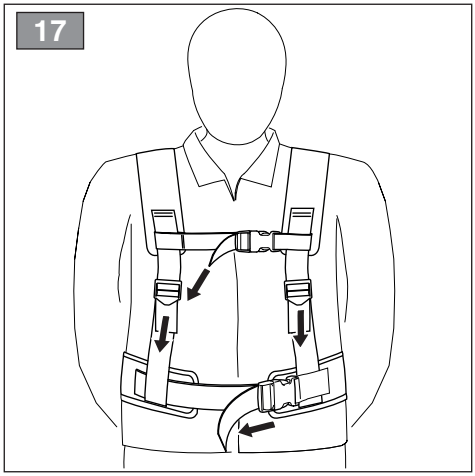

18

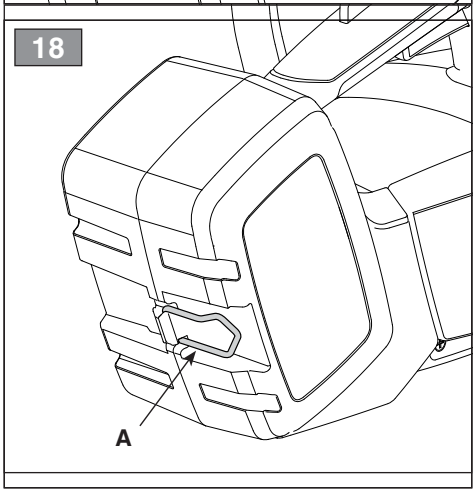

19

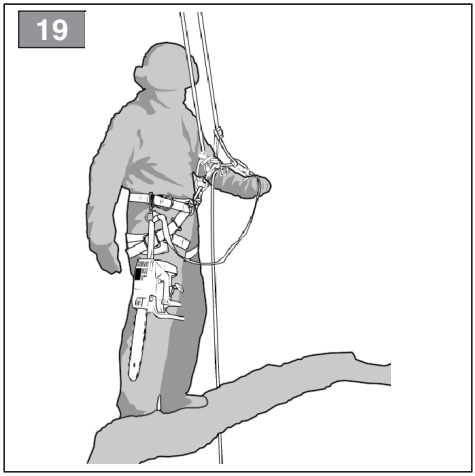

20

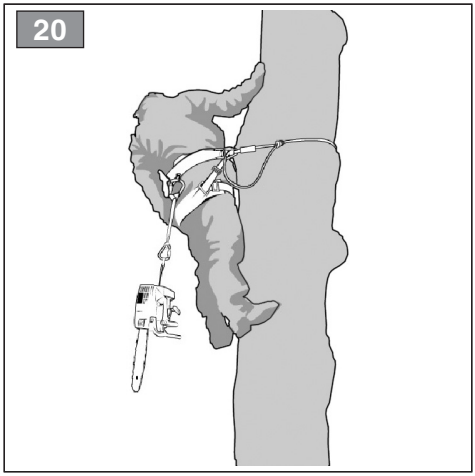

21

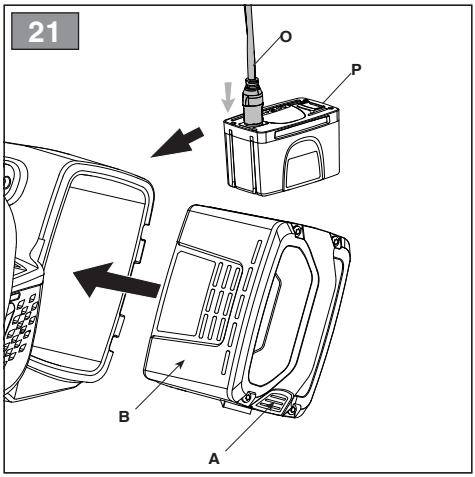

22

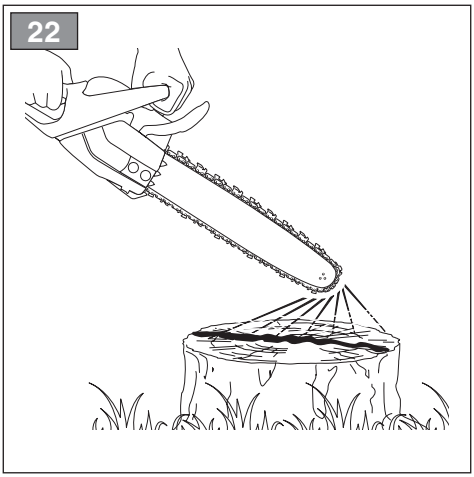

23

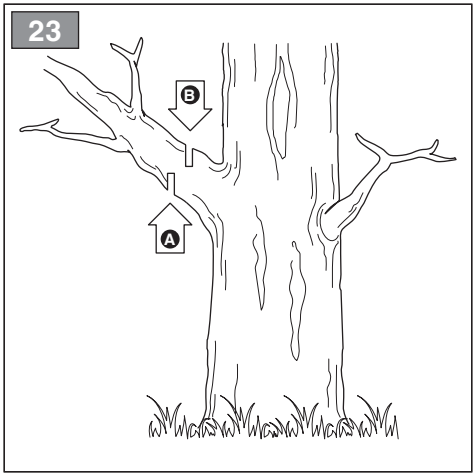

24

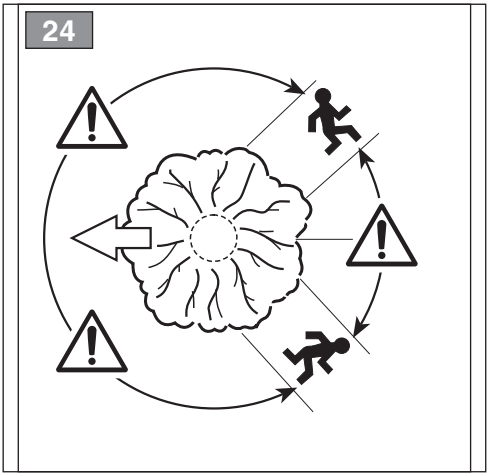

25

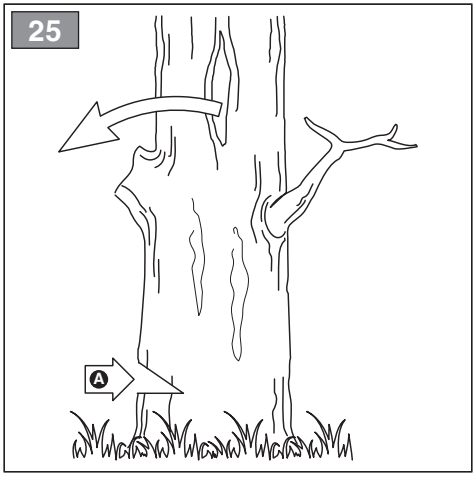

26

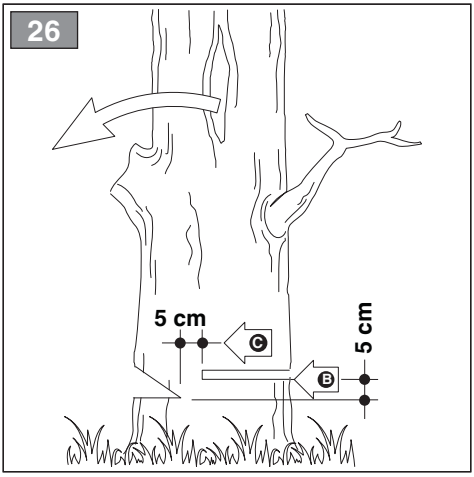

27

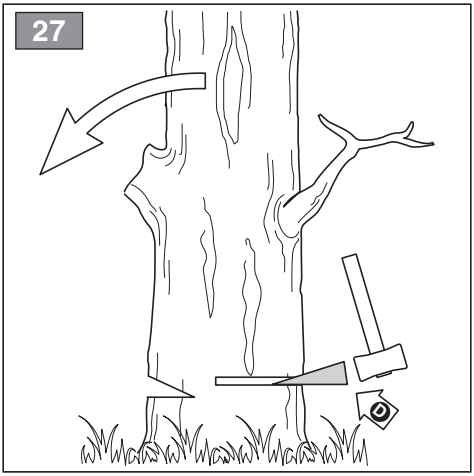

28

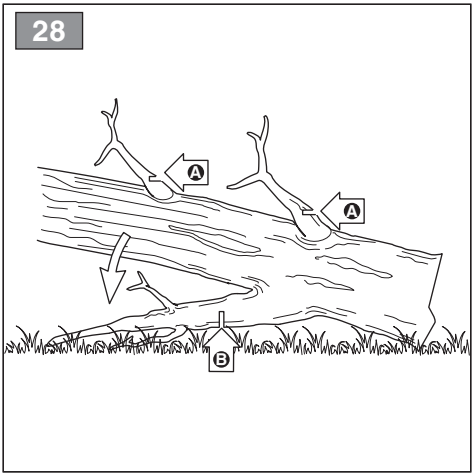

29

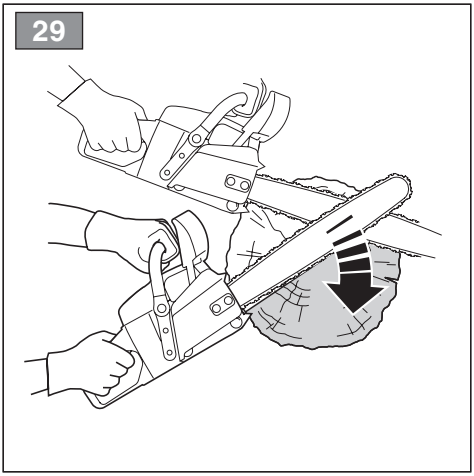

30

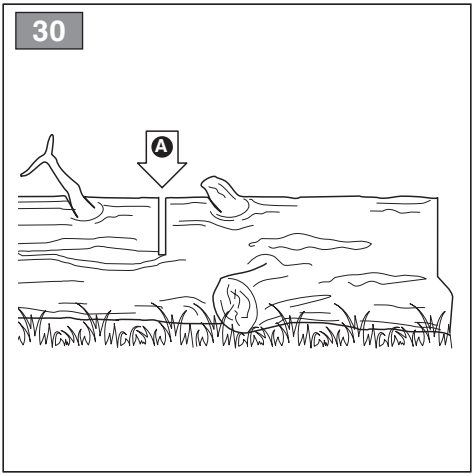

31

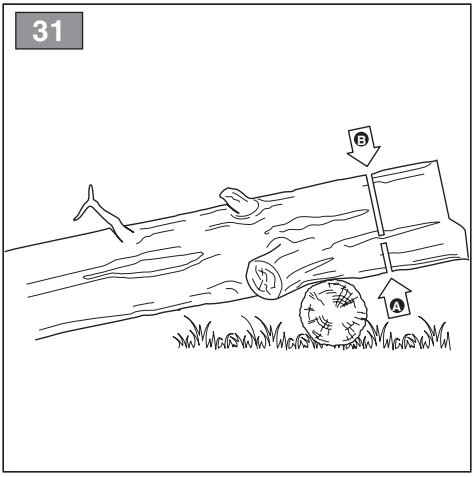

32

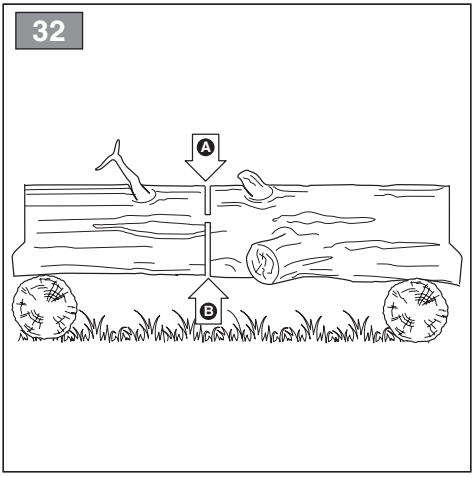

33

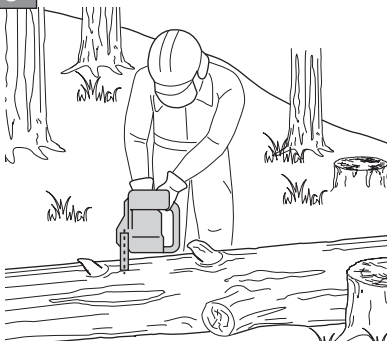

34

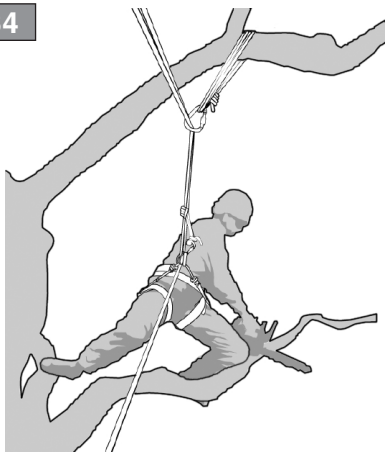

35

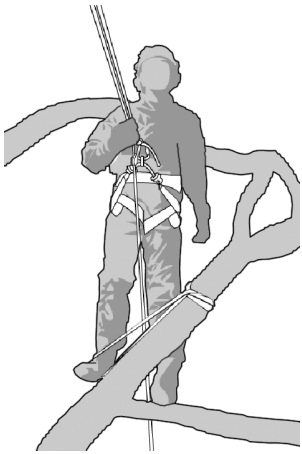

36

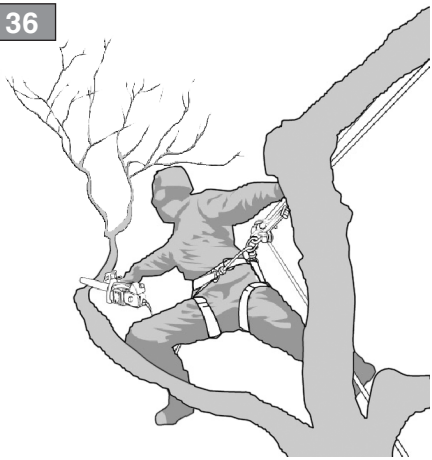

37

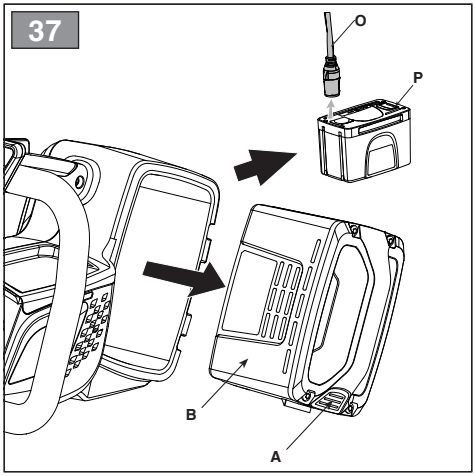

38

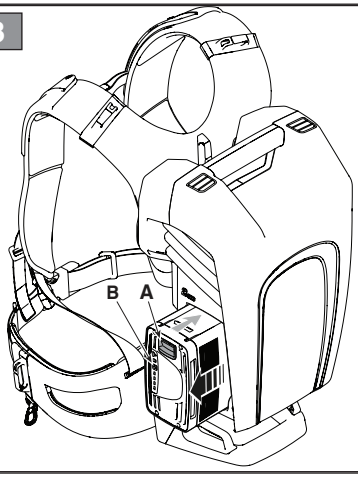

39

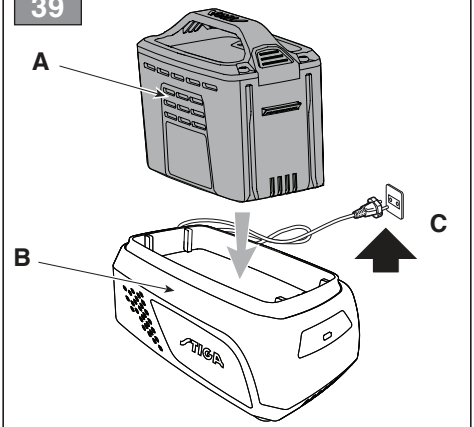

40

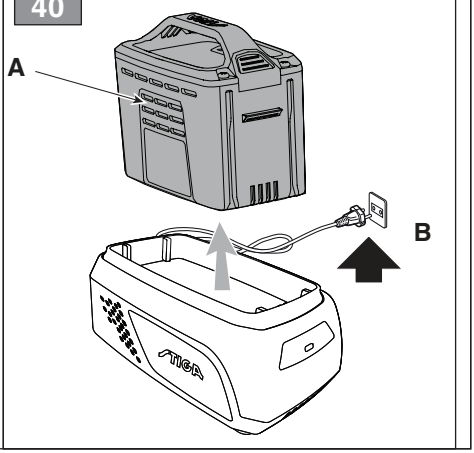

41

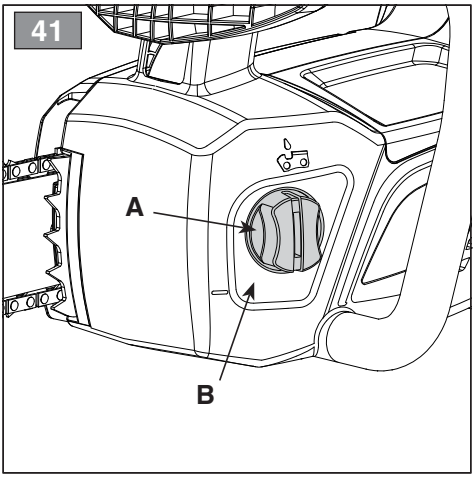

42

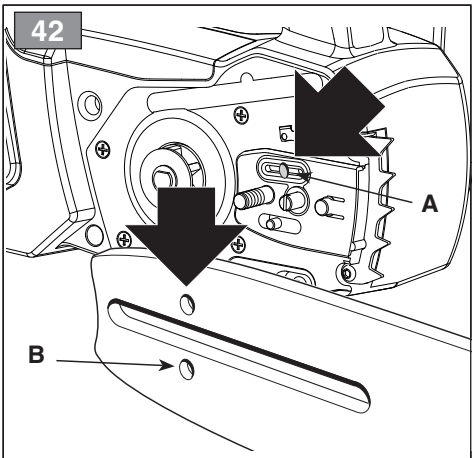

43

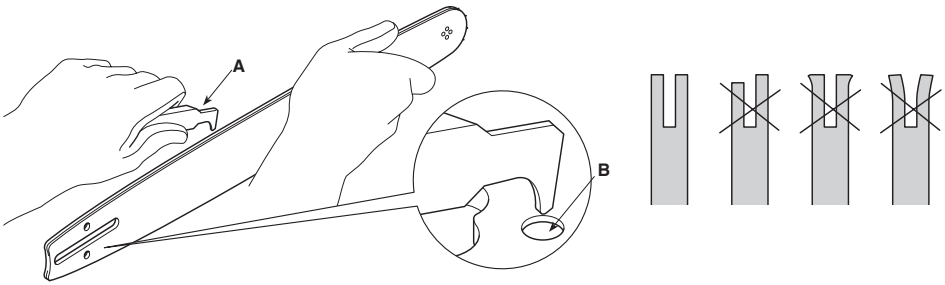

44

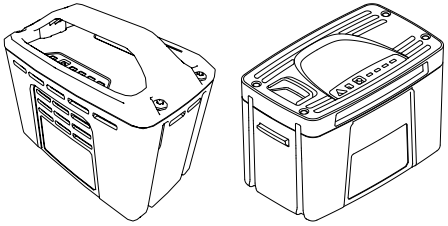

45

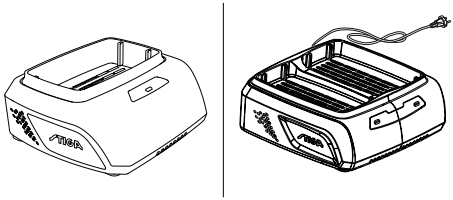

[1]	DATI TECNICI		PR 500 Li 48
[2]	Tensione di alimentazione MAX	V / DC	48
[3]	Tensione di alimentazione NOMINAL	V / DC	43,2
[4]	Velocità massima della catena	m/s	20
[5]	Frequenza massima di rotazione del mandrino	min^{-1}	11.000 ±10%
[6]	Lunghezza di taglio	cm	19 / 24
[7]	Spessore catena	mm	0,050" / 1,27 mm
[8]	Denti / passo del pignone catena		6 / 0,375" (9,525 mm)
[9]	Capacità del serbatoio dell'olio	ml	180
[10]	Peso (senza batteria, senza barra e catena)	kg	2,9
[11] [12]	Livello di pressione acustica misurato Incertezza di misura	dB(A) dB(A)	93,5 3,0
[13] [12]	Livello di potenza acustica misurato Incertezza di misura	dB(A) dB(A)	101,9 3,18
[14]	Livello di potenza acustica garantito	dB(A)	105
[15] [16] [17] [12]	Livello di vibrazioni - Impugnatura anteriore - Impugnatura posteriore Incertezza di misura	 m/s^2 m/s^2 m/s^2	 4,37 3,72 1,5

[18]	ACCESSORI A RICHIESTA		
[19]	Gruppo batteria, mod.		BT 520 Li 48 BT 540 Li 48 BT 550 Li 48 BT 720 Li 48 BT 740 Li 48 BT 750 Li 48 BT 775 Li 48**(*)**
[20]	Carica batteria		CG 500 Li 48 CGF 500 Li 48 CGD 500 Li 48 CG 700 Li 48 CGF 700 Li 48 CGD 700 Li 48
[21]	Zaino portabatterie		√
[22]	Simulatore di batteria batteria		√

(*) L'utilizzo di questa batteria è consentito solo con lo zaino portabatterie. E' vietato inserire la batteria nell'alloggiamento sulla macchina.

a) NOTA: il valore totale dichiarato delle vibrazioni è stato misurato attenendosi ad un metodo normalizzato di prova e può essere utilizzato per fare un paragone tra un utensile e l'altro. Il valore totale delle vibrazioni può essere utilizzato anche in una valutazione preliminare dell'esposizione.

b) AVVERTENZA: l'emissione di vibrazioni nell'uso effettivo dell'utensile può essere diversa dal valore totale dichiarato a seconda dei modi in cui si utilizza l'utensile. Pertanto è necessario, durante il lavoro, adottare le seguenti misure di sicurezza volte a proteggere l'operatore: indossare guanti durante l'uso, limitare i tempi d'utilizzo della macchina e accorciare i tempi in cui si tene premuta la leva comando acceleratore.

[23] **TABELLA PER LA CORRETTA COMBINAZIONE DI BARRA E CATENA (Cap. 15.3)**				
[24] **PASSO**	[25] **BARRA**			[26] **CATENA**
[27] Pollici / mm	[28] Lunghezza: Pollici / cm	[29] Larghezza scanalatura: Pollici / mm	[30] Codice	[30] Codice
3/8" / 9,525 mm	10" / 25,4 cm	0,050" / 1,3 mm	100SDEA041	91PX040X
3/8" / 9,525 mm	12" / 30,5 cm	0,050" / 1,3 mm	120SDEA041	91PX045X

[1] BG - ТЕХНИЧЕСКИ ДАННИ

[2] Захранващо напрежение МАКС
[3] Захранващо напрежение НОМИНАЛНО
[4] Максимална скорост на веригата
[5] Максимална честота на въртене на шпиндела
[6] Дължина на срязване
[7] Дебелина на веригата
[8] Зъбци / стъпка на пиньона на верига
[9] Вместимост на резервоара на маслото
[10] Тегло (без акумулатор, без шина и верига)
[11] Измерено ниво на акустична мощност
[12] Измервателна грешка
[13] Ниво на измерена акустична мощност
[14] Гарантирано ниво на звукова мощност
[15] Ниво на вибрации
[16] - Предна ръкохватка
[17] - Задна ръкохватка
[18] ПРИНАДЛЕЖНОСТИ ПО ЗАЯВКА
[19] Блок на акумулатора, мод.
[20] Зареждане на акумулатора
[21] Раница за помещаване на акумулатора
[22] Симулатор на акумулатор
[23] ТАБЛИЦА ЗА ПРАВИЛНА КОМБИНАЦИЯ НА ШИНА И ВЕРИГА (Гл. 15.3)
[24] СТЪПКА
[25] ШИНА
[26] ВЕРИГА
[27] Палци / mm
[28] Дължина: Палци / cm
[29] Ширина на жлеба:Палци / mm
[30] Код

(*) Използването на този акумулатор е позволено само с Раница за помещаване на акумулатора. Забранено е поставянето на акумулатора в гнездото върху машината.

a) ЗАБЕЛЕЖКА: декларираната обща стойност на вибрации е измерена придържайки се към стандартизиран метод на изпитване и може да се използва за правене на сравнение между един и друг инструмент. Общата стойност на вибрации може да се използва и за предварителна оценка на излагането.

b) ПРЕДУПРЕЖДЕНИЕ: издаването на вибрации при реалното използване на инструмента може да бъде различна от общата декларирана стойност,в зависимост от начините на използване на инструмента. Поради това е необходимо по време на работа да се вземат следните предпазни мерки целящи предпазването на оператора: носете ръкавици по време на използването, ограничете времената на използване на машината и намалете времената, през които се държи натиснат лоста за управление на ускорителя.

[1] BS - TEHNIČKI PODACI

[2] MAKS. napon napajanja
[3] NOMINALNI napon napajanja
[4] Maksimalna brzina lanca
[5] Maksimalna frekvencija okretanja vretena
[6] Dužina reza
[7] Debljina lanca
[8] Zupci / korak gonjenog zupčanika lanca
[9] Kapacitet spremnika za ulje
[10] Težina (bez baterije, bez vodilice lanca i lanca)
[11] Izmjereni nivo zvučnog pritiska
[12] Mjerna nesigurnost
[13] Izmjereni nivo zvučne snage
[14] Zajamčeni nivo zvučne snage
[15] Nivo vibracija
[16] - Prednji rukohvat
[17] - Zadnji rukohvat
[18] DODATNA OPREMA NA ZAHTJEV
[19] Baterija, mod.
[20] Punjač baterije
[21] Ruksak akumulator
[22] Simulator akumulatora
[23] TABELA ZA ISPRAVNU KOMBINACIJU VODILICE LANCA I LANCA (Pogl. 15.3)
[24] KORAK
[25] VODILICA LANCA
[26] LANAC
[27] Inč / mm
[28] Dužina: Inč / mm
[29] Širina žljeba: Inč / mm
[30] Šifra

(*) Upotreba ovog akumulatora dopuštena je samo s ruksak akumulator. Zabranjeno je stavljati akumulator (bateriju) u kućište na mašini.

a) NAPOMENA: ukupna prijavljena vrijednost vibracija izmjerena je prema normalizovanoj metodi ispitivanja i može se koristiti za vršenje poređenja između dvije alatke. Ukupna vrijednost vibracija može se koristiti i prilikom prethodne procjene izloženosti.

b) UPOZORENJE: emisija vibracija prilikom stvarne upotrebe alatke može se razlikovati od ukupne prijavljene vrijednosti u zavisnosti od načina na koji se koristi alatka. Stoga je neophodno, za vrijeme rada, primijeniti slijedeće sigurnosne mjere za zaštitu radnika: koristiti rukavice za vrijeme upotrebe, ograničiti vrijeme upotrebe mašine i skratiti vrijeme za koje se drži pritisnuta poluga mande gasa.

[1] CS - TECHNICKÉ PARAMETRY

[2] Napájecí napětí MAX
[3] Napájecí napětí NOMINAL
[4] Maximální rychlost řetězu
[5] Maximální frekvence otáčení vřetena
[6] Řezná délka
[7] Tloušťka řetězu
[8] Zuby / rozteč řetězky
[9] Kapacita olejové nádrže
[10] Hmotnost (bez akumulátoru, bez vodicí lišty a řetězu)
[11] Naměřená úroveň akustického tlaku
[12] Nepřesnost měření
[13] Naměřená úroveň akustického výkonu
[14] Zaručená úroveň akustického výkonu
[15] Úroveň vibrací
[16] - Přední rukojeť
[17] - Zadní rukojeť
[18] VOLITELNÉ PŘÍSLUŠENSTVÍ
[19] Akumulátorová jednotka, mod.
[20] Nabíječka akumulátoru
[21] Batoh s akumulátorem
[22] Simulátor akumulátoru
[23] TABULKA PRO SPRÁVNOU KOMBINACI VODICÍ LIŠTY A ŘETĚZU (kap. 15.3)
[24] ROZTEČ
[25] VODICÍ LIŠTA
[26] ŘETĚZ
[27] Palce / mm
[28] Délka: Palce / cm
[29] Šířka drážky: Palce / mm
[30] Kód

(*) Použití tohoto akumulátoru je dovoleno pouze s batoh s akumulátorem. Je zakázáno vkládat akumulátor do uložení na stroji.

a) POZNÁMKA: prohlášená celková hodnota vibrací byla naměřena s použitím normalizované zkušební metody a lze ji použít pro srovnání jednotlivých nástrojů. Celková hodnota vibrací může být použita také při přípravném vyhodnocování vystavení vibracím.

b) VAROVÁNÍ: emise vibrací při skutečném použití nástroje může být odlišná od deklarované celkové hodnoty v závislosti na režimech, ve kterých se daný nástroj používá. Proto je třeba během práce přijmout níže uvedená bezpečnostní opatření, jejichž cílem je ochránit operátora: během běžného použití mějte nasazené rukavice a omezte dobu použití stroje a zkraťte doby, během kterých je zatlačena ovládací páka plynu.

[1] DA - TEKNISKE DATA

[2] Forsyningsspænding MAX
[3] Forsyningsspænding NOMINAL
[4] Maksimal kædehastighed
[5] Maksimal omdrejningsfrekvens for spindel
[6] Klippelængde
[7] Kædens tykkelse
[8] Antal tænder/deling på kædehjul
[9] Olietankens-kapacitet
[10] Vægt (uden batteri, uden sværd og kæde)
[11] Målt lydtryksniveau
[12] Usikkerhed ved målingen
[13] Målt lydeffektniveau
[14] Garanteret lydeffektniveau
[15] Vibrationsniveau
[16] - Forreste håndtag
[17] - Bagerste håndtag
[18] TILBEHØR
[19] Batterienhed, mod.
[20] Batterioplader
[21] Batterirygsæk
[22] Batterisimulator
[23] TABEL TIL DEN KORREKTE KOMBINATION AF SVÆRD OG KÆDE (Kap. 15.3)
[24] AKSELAFSTAND
[25] SVÆRD
[26] KÆDE
[27] Tommer / mm
[28] Længde: Tommer / cm
[29] Sporbredde: Tommer / mm
[30] Kode

(*) Brug af dette batteri er kun tilladt med batterirygsæk. Det er forbudt at indsætte batteriet i holderen på maskinen.

a) BEMÆRK: den samlede erklærede værdi af vibrationer blev målt ifølge en standardiseret metode til afprøvning og kan bruges til at foretage en sammenligning mellem forskellige redskaber. Den samlede værdi af vibrationer kan også bruges til en indledende vurdering af eksponeringen.

b) ADVARSEL: den faktiske udsendelse af vibrationer i forbindelse med brug af redskabet kan afvige fra den samlede attesterede værdi afhængigt af den konkrete brug af redskabet. Derfor er det nødvendigt, at man under arbejdet tager følgende sikkerhedsforanstaltninger for at beskytte brugeren. Bær handsker under brug, begræns den tid maskinen bruges og forkort den tid hvor gashåndtaget holdes indtrykket.

[1] DE - TECHNISCHE DATEN

[2] MAX Versorgungsspannung
[3] NOMINALE Versorgungsspannung
[4] Maximale Geschwindigkeit der Kette
[5] Max Spindeldrehzahl
[6] Schnittlänge
[7] Dicke der Kette
[8] Zähne / Teilung des Kettenrads
[9] Fassungsvermögen Öltank
[10] Gewicht (ohne Batterie, Schwert und Kette)
[11] Gemessener Schalldruckpegel
[12] Messungenauigkeit
[13] Gemessener Schallleistungspegel
[14] Garantierter Schallleistungspegel
[15] Vibrationspegel
[16] - Vorderer Handgriff
[17] - Hinterer Handgriff
[18] SONDERZUBEHÖR
[19] Batterieeinheit, Mod.
[20] Batterieladegerät
[21] Batterietasche
[22] Batteriesimulator
[23] TABELLE FÜR DIE KORREKTE KOMBINATION VON SCHWERT UND KETTE (Kap. 15.3)
[24] GLIEDLÄNGE
[25] SCHWERT
[26] KETTE
[27] Zoll
[28] Länge: Zoll / cm
[29] Nutbreite: Zoll / mm
[30] Code

(*) Die Verwendung dieser Batterie ist nur mit dem Batterietasche zulässig. Es ist verboten, die Batterie in das Fach auf der Maschine einzusetzen.

a) HINWEIS: Der erklärte Gesamtwert der Vibrationen wurde durch eine standardisierte Methode gemessen. Er kann verwendet werden, um einen Vergleich zwischen verschiedenen Werkzeugen anzustellen. Der Gesamtwert der Vibrationen kann auch bei einer Vorabbewertung der Vibrationsbelastung eingesetzt werden.

b) WARNUNG: Die Schwingungsemission bei der effektiven Verwendung des Werkzeugs kann sich je nach den Einsatzarten des Werkzeugs vom erklärten Gesamtwert unterscheiden. Deshalb ist es notwendig, während der Arbeit die folgenden Sicherheitsmaßnahmen zu ergreifen, um den Bediener zu schützen: Handschuhe während der Verwendung anziehen, die Einsatzzeiten der Maschine begrenzen und die Zeiten verkürzen, in denen man den Gashebel gedrückt hält.

[1] EL - ΤΕΧΝΙΚΑ ΧΑΡΑΚΤΗΡΙΣΤΙΚΑ

[2] ΜΕΓ. τάση τροφοδοσίας
[3] ΟΝΟΜΑΣΤΙΚΗ τάση τροφοδοσίας
[4] Μέγιστη ταχύτητα της αλυσίδας
[5] Μέγιστη συχνότητα περιστροφής του τσοκ
[6] Μήκος κοπής
[7] Πάχος αλυσίδας
[8] Δόντια / βήμα πινιόν αλυσίδας
[9] Χωρητικότητα του δοχείου λαδιού
[10] Βάρος (χωρίς μπαταρία, χωρίς μπάρα και αλυσίδα)
[11] Μετρημένη στάθμη ακουστικής πίεσης
[12] Αβεβαιότητα μέτρησης
[13] Μετρημένη στάθμη ακουστικής ισχύος
[14] Στάθμη εγγυώμενης ηχητικής ισχύος
[15] Επίπεδο κραδασμών
[16] - Εμπρός χειρολαβή
[17] - Πίσω χειρολαβή
[18] ΠΡΟΑΙΡΕΤΙΚΑ ΑΞΕΣΟΥΑΡ
[19] Μπαταρία, μοντ.
[20] Φορτιστής Μπαταρίας
[21] Σακίδιο μπαταριών
[22] Εξομοιωτής μπαταρίας
[23] ΠΙΝΑΚΑΣ ΓΙΑ ΤΟ ΣΩΣΤΟ ΣΥΝΔΥΑΣΜΟ ΤΗΣ ΜΠΑΡΑΣ ΚΑΙ ΤΗΣ ΑΛΥΣΙΔΑΣ (Κεφ. 15.3)
[24] ΒΗΜΑ
[25] ΛΑΜΑ
[26] ΑΛΥΣΙΔΑ
[27] Ίντσες / mm
[28] Μήκος: Ίντσες / mm
[29] Πλάτος αύλακα: Ίντσες / mm
[30] Κωδικός

(*) Η χρήση αυτής της μπαταρίας επιτρέπεται μόνο με τον Σακίδιο μπαταριών. Απαγορεύεται η τοποθέτηση της μπαταρίας στην υποδοχή του μηχανήματος.

a) ΣΗΜΕΙΩΣΗ: η συνολική δηλωμένη τιμή των κραδασμών έχει μετρηθεί με βάση μια πρότυπη μέθοδο δοκιμής και μπορεί να χρησιμοποιηθεί για να γίνει ένα παράγωνο μεταξύ ενός εργαλείου και ενός άλλου. Η συνολική τιμή των κραδασμών μπορεί επίσης να χρησιμοποιηθεί για μια προκαταρκτική εκτίμηση της έκθεσης.

b) ΠΡΟΕΙΔΟΠΟΙΗΣΗ: η εκπομπή κραδασμών κατά την πραγματική χρήση του εργαλείου μπορεί να είναι διαφορετική από τη συνολική δηλωμένη τιμή ανάλογα με τον τρόπο χρήσης του εργαλείου. Ωστόσο είναι αναγκαίο, κατά τη διάρκεια της εργασίας, να υιοθετήσετε τα ακόλουθα μέτρα ασφαλείας για να προστατέψετε το χειριστή: φορέστε γάντια κατά τη χρήση, περιορίστε το χρόνο χρήσης του μηχανήματος και μειώστε το χρόνο που κρατιέται πατημένος ο μοχλός εντολής γκαζιού.

[1] EN - TECHNICAL DATA

[2] MAX supply voltage
[3] NOMINAL supply voltage
[4] Maximum chain speed
[5] Maximum rotational frequency of the spindle
[6] Cutting length
[7] Chain gauge
[8] Chain pinion teeth / pitch
[9] Oil tank capacity
[10] Weight (without battery, bar and chain)
[11] Measured sound pressure level
[12] Uncertainty of measure
[13] Measuered sound power level
[14] Guaranteed sound power level
[15] Vibration level
[16] Front handle
[17] Rear handle
[18] ACCESSORIES AVAILABLE ON REQUEST
[19] Battery pack, model
[20] Battery charger
[21] Battery backpack
[22] Battery simulator
[23] CORRECT BAR AND CHAIN COMBINATION TABLE (Chap. 15.3)
[24] PITCH
[25] BAR
[26] CHAIN
[27] Inches
[28] Length: Inches / cm
[29] Groove width: Inches / mm
[30] Code

(*) This battery can only be used with the battery backpack. Inserting the battery in the machine housing is prohibited.

a) NOTE: the declared total vibration value was measured using a normalised test method and can be used to conduct comparisons between one tool and another. The total vibration value can also be used for a preliminary exposure evaluation.

b) WARNING: the vibrations emitted during actual use of the tool can differ from the declared total value according to how the tool is used. Whilst working, therefore, it is necessary to adopt the following safety measures designed to protect the operator: wear protective gloves whilst working, use the machine for limited periods at a time and decrease the time during which the throttle trigger lever is pressed.

[1] ES - DATOS TÉCNICOS

[2] Tensión de alimentación MÁX
[3] Tensión de alimentación NOMINAL
[4] Velocidad máxima de la cadena
[5] Frecuencia máxima de rotación del mandril
[6] Longitud de corte
[7] Grosor cadena
[8] Dientes / paso del piñón cadena
[9] Capacidad del depósito de aceite
[10] Peso (sin batería, sin barra ni cadena)
[11] Nivel de presión acústica medido
[12] Incertidumbre de medida
[13] Nivel de potencia acústica medido
[14] Nivel de potencia acústica garantizado
[15] Nivel de vibraciones
[16] - Empuñadura anterior
[17] - Empuñadura posterior
[18] ACCESORIOS POR ENCARGO
[19] Grupo de la batería, mod.
[20] Cargador de la batería
[21] Mochila portabaterías
[22] Simulador de batería
[23] TABLA PARA LA CORRECTA COMBINACIÓN DE BARRA Y CADENA (Cap. 15.3)
[24] PASO
[25] BARRA
[26] CADENA
[27] Pulgadas/mm
[28] Longitud: Pulgadas/cm
[29] Anchura ranura: Pulgadas/mm
[30] Código

(*) El uso de esta batería está permitido únicamente con la mochila portabaterías. Queda prohibido introducir la batería en la cavidad de la máquina.

a) NOTA: el valor total de la vibración se ha medido según un método normalizado de prueba y puede utilizarse para realizar una comparación entre una máquina y otra . El valor total de la vibración también se puede emplear para la valoración preliminar de la exposición.

b) ADVERTENCIA: la emisión de vibración en el uso efectivo del aparato puede ser diferente al valor total declarado según los modos en los que se utiliza la herramienta. Por ello, durante la actividad se deben poner en práctica las siguientes medidas de seguridad para el usuario: usar guantes, limitar el tiempo de uso de la máquina, así como el tiempo que se mantiene presionada la palanca de mando del acelerador.

[1] ET - TEHNILISED ANDMED

[2] MAX toitepinge
[3] NOMINAALNE toitepinge
[4] Keti maksimaalne kiirus
[5] Võlli maksimaalne pöörlemissagedus
[6] Lõikepikkus
[7] Keti läbimõõt
[8] Keti hammasratta hambad/samm
[9] Õlipaagi maht
[10] Kaal ilma aku, lati ja ketita
[11] Mõõdetud helirõhutase
[12] Mõõtemääramatus
[13] Mõõdetud müravõimsuse tase
[14] Garanteeritud müravõimsuse tase
[15] Vibratsiooni tase
[16] - Eesmine käepide
[17] - Tagumine käepide
[18] LISASEADMED TELLIMISEL
[19] Aku, mud.
[20] Akulaadija
[21] Akukott
[22] Akusimulaator
[23] TABEL "SAEKETTIDE JA -LATTIDE ÕIGE KOMBINATSIOON" (Ptk 15.3)
[24] SAMM
[25] LATT
[26] KETT
[27] Tollid / mm
[28] Pikkus: Tollid /cm
[29] Soone laius: Tollid / mm
[30] Kood

(*) Seda akut saab kasutada ainult koos akukott. Aku sisestamine masina korpusesse on keelatud.

a) MÄRKUS: deklareeritud koguvibratsiooni tase mõõdeti standardiseeritud testi käigus, mille abil on võimalik võrrelda omavahel erinevate tööriistade vibratsiooni. Deklareeritud koguvibratsiooni võib kasutada ka eeldatava vibratsiooni käes olemise hindamiseks.

b) HOIATUS: tegelikud tööriista kasutamisel tekkivad vibratsioonid võivad erineda deklareeritud koguvibratsiooni tasemest sõltuvalt tööriista kasutamise viisist. Seepärast tuleb töö ajal kasutusel võtta ohutusmeetodid, millega töötajat kaitsta: kandke kasutamise ajal kindaid, piirake masina kasutamise aega ja lühendage perioode, mille vältel hoitakse gaasihooba all.

[1] FI - TEKNISET TIEDOT

[2] MAKS. syöttöjännite
[3] NIMELLINEN syöttöjännite
[4] Ketjun maksiminopeus
[5] Karan maksimipyörimistaajuus
[6] Leikkauksen pituus
[7] Ketjun paksuus
[8] Ketjun hammasrattaan hampaat / hammasluku
[9] Öljysäiliön tilavuus
[10] Paino (ilman akkua, terälevyä ja ketjua)
[11] Mitattu äänenpaineen taso
[12] Mittausepävarmuus
[13] Mitattu äänitehotaso
[14] Taattu äänitehotaso
[15] Tärinätaso
[16] - Etukahva
[17] - Takakahva
[18] SAATAVANA OLEVAT LISÄVARUSTEET
[19] Akkuyksikkö, malli
[20] Akkulaturi
[21] Akkureppu
[22] Akkusimulaattori
[23] TAULUKKO TERÄLEVYN JA KETJUN OIKEA YHDISTELMÄ (luku 15.3)
[24] KULKU
[25] TERÄLEVY
[26] KETJU
[27] Tuumat / mm
[28] Pituus: Tuumat / cm
[29] Uran leveys: Tuumat / mm
[30] Koodi

(*) Tämän akun käyttö on sallittu vain akkureppu käyttämällä. Akkua ei saa asettaa koneessa olevaan tilaan.

a) HUOMAUTUS: tärinän kokonaisarvo on mitattu käyttämällä normalisoitua testimenetelmää ja sitä voidaan käyttää verrattaessa työkaluja keskenään. Tärinän kokonaisarvoa voidaan käyttää myös kun tehdään altistumista koskeva esiarviointi.

b) VAROITUS: laitteen tuottama tärinä työvälineen todellisen käytön aikana saattaa poiketa ilmoitetusta kokonaisarvosta käyttötavasta riippuen. Tämän vuoksi on tarpeen soveltaa seuraavia käyttäjää suojaavia turvatoimenpiteitä: käyttää käsineitä käytön aikana, rajoittaa laitteen käyttöaikaa ja lyhentää aikoja jolloin kaasuttimen vipua pidetään painettuna.

[1] FR - DONNÉES TECHNIQUES

[2] Tension d'alimentation MAX
[3] Tension d'alimentation NOMINAL
[4] Vitesse maximum de la chaîne
[5] Fréquence maximum de rotation du mandrin
[6] Longueur de coupe
[7] Épaisseur de la chaîne
[8] Dents / pas du pignon de chaîne
[9] Capacité du réservoir d'huile
[10] Poids (sans batterie; sans guide-chaîne et chaîne)
[11] Niveau de pression acoustique mesuré
[12] Incertitude de mesure
[13] Niveau de puissance acoustique mesuré
[14] Niveau de puissance acoustique garanti
[15] Niveau de vibrations
[16] - Poignée avant
[17] - Poignée arrière
[18] ÉQUIPEMENTS SUR DEMANDE
[19] Groupe de batteries, mod.
[20] Chargeur de batterie
[21] Sac porte-batteries
[22] Simulateur de batterie
[23] TABLEAU DES COMBINAISONS CORRECTES ENTRE GUIDE-CHAÎNE ET CHAÎNE (Chap. 15.3)
[24] PAS
[25] GUIDE-CHAÎNE
[26] CHAÎNE
[27] Pouces / mm
[28] Longueur : Pouces / cm
[29] Largeur rainure : Pouces / mm
[30] Code

(*) L'utilisation de cette batterie est permise seulement avec le sac porte-batteries. Il est interdit d'insérer la batterie dans le logement situé sur la machine.

a) REMARQUE : la valeur totale déclarée des vibrations a été mesurée selon une méthode d'essai normalisée et peut être utilisée pour comparer un outillage avec un autre. La valeur totale des vibrations peut être utilisée aussi pour une évaluation préalable à l'exposition.

b) AVERTISSEMENT : l'émission de vibrations lors de l'utilisation effective de l'outillage peut différer de la valeur totale déclarée en fonction des modes d'utilisation de l'outillage. Par conséquent, il est nécessaire, pendant le travail, d'adopter les mesures de sécurité suivantes en vue de protéger l'opérateur : porter des gants durant l'utilisation, limiter les temps d'utilisation de la machine et écourter les temps pendant lesquels le levier de commande de l'accélérateur est enfoncé.

[1] HR - TEHNIČKI PODACI

[2] MAKS. napon napajanja
[3] NAZIVNI napon napajanja
[4] Maksimalna brzina lanca
[5] Maksimalna frekvencija vrtnje vretena
[6] Dužina košnje
[7] Debljina lanca
[8] Zupci/korak lančanika
[9] Zapremina spremnika ulja
[10] Težina (bez baterije, bez vodilice i lanca)
[11] Izmjerena razina zvučnog tlaka
[12] Mjerna nesigurnost
[13] Izmjerena razina zvučne snage
[14] Zajamčena razina zvučne snage
[15] Razina vibracija
[16] - Prednja ručka
[17] - Stražnja ručka
[18] DODATNA OPREMA PO NARUDŽBI
[19] Sklop baterije, mod.
[20] Punjač baterija
[21] Torbica za nošenje baterija
[22] Simulator baterije
[23] TABLICA ZA PRAVILNO KOMBINIRANJE VODILICE I LANCA (pog. 15.3)
[24] KORAK
[25] VODILICA
[26] LANAC
[27] inča/mm
[28] Dužina: inča/cm
[29] Širina žlijeba: inča/mm
[30] Šifra

(*) Ne dozvoljava se uporaba ove baterije bez torbica za nošenje baterija. Zabranjeno je stavljati bateriju u sjedište na stroju.

a) NAPOMENA: izjavljena ukupna vrijednost vibracija izmjerena je pridržavajući se normirane probne metode i može se koristiti za usporedbu jednog alata s drugim. Ukupnu vrijednost vibracija može se koristiti i u preliminarnoj procjeni izloženosti.

b) UPOZORENJE: emisija vibracija pri stvarnoj uporabi alata može se razlikovati od izjavljene ukupne vrijednosti, ovisno o načinima korištenja alata. Stoga je za vrijeme rada potrebno poduzeti sljedeće sigurnosne mjere namijenjene zaštiti rukovatelja: nositi rukavice tijekom uporabe, ograničiti vrijeme korištenja stroja te skratiti vrijeme držanja pritisnute upravljačke ručice gasa.

[1] HU - MŰSZAKI ADATOK

[2] MAX tápfeszültség
[3] NÉVLEGES tápfeszültség
[4] Lánc max. sebessége
[5] A tokmány maximális forgási sebessége
[6] Vágás hossza
[7] Lánc vastagsága
[8] Lánc fogaskerék fogai / osztása
[9] Az olajtartály kapacitása
[10] Súly (akkumulátor, vezetőlemez és lánc nélkül)
[11] Mért hangnyomásszint
[12] Mérési bizonytalanság
[13] Mért egyenértékű hangnyomásszint
[14] Garantált zajteljesítmény szint
[15] Vibrációszint
[16] - Elülső markolat
[17] - Hátsó markolat
[18] RENDELHETŐ KIEGÉSZÍTŐK
[19] Akkumulátor-egység, típus
[20] Akkumulátor-töltő
[21] Akkumulátortartó hátizsák
[22] Akkumulátorszimulátor
[23] TÁBLÁZAT A HELYES VEZETŐLEMEZ-LÁNC KOMBINÁCIÓ MEGÁLLAPÍTÁSÁHOZ (15.3. fej.)
[24] OSZTÁS
[25] VEZETŐLEMEZ
[26] LÁNC
[27] Hüvelyk / mm
[28] Hosszúság: Hüvelyk / cm
[29] Vájat szélesség: Hüvelyk / mm
[30] Kód

(*) Ennek az akkumulátornak a használata csak az akkumulátortartó hátizsák megengedett. Tilos behelyezni az akkumulátort a gépbe.

a) MEGJEGYZÉS: a rezgés névleges összértékét szabványos teszt módszerrel mértük, ezért alkalmazható más szerszámokkal való összehasonlításra. A rezgés névleges összértéke a kitettség előzetes értékelésére is alkalmas.

b) FIGYELMEZTETÉS: a szerszám valós használata során keletkező rezgés eltérhet a névleges összértéktől a szerszám használati módjának függvényében. Ezért a munka alatt alkalmazni kell a kezelő védelmét szolgáló biztonsági intézkedéseket: viseljen munkakesztyűt a használat során, korlátozza a gép használati idejét és lehetőleg rövid ideig tartsa nyomva a gázkart.

[1] LT - TECHNINIAI DUOMENYS

[2] MAKS. maitinimo įtampa
[3] NOMINALI maitinimo įtampa
[4] Grandinės maksimalus greitis
[5] Maksimalus griebtuvo sukimosi greitis
[6] Pjovimo ilgis
[7] Grandinės storis
[8] Dantys / grandinės žvaigždutės žingsnis
[9] Alyvos bako talpa
[10] Svoris (be akumuliatoriaus, be strypo ir grandinės)
[11] Išmatuotas garso slėgio lygis
[12] Matavimo paklaida
[13] Išmatuotas garso galios lygis
[14] Garantuotas garso galios lygis
[15] Vibracijų lygis
[16] - Priekinė rankena
[17] - Galinė rankena
[18] UŽSAKOMI PRIEDAI
[19] Akumuliatoriaus blokas, mod.
[20] Akumuliatoriaus įkroviklis
[21] Akumuliatorių laikiklio kuprinė
[22] Akumuliatoriaus simuliatorius
[23] LENTELĖ TINKAMAM STRYPO IR GRANDINĖS SUDERINIMUI (15.3 skyr.)
[24] EIGA
[25] STRYPAS
[26] GRANDINĖ
[27] Coliai / mm
[28] Ilgis: Coliai / cm
[29] Griovelių plotis: Coliai / mm
[30] Kodas

(*) Šio akumuliatoriaus naudojimas galimas tik akumuliatorių laikiklio kuprinė . Draudžiama įvesti akumuliatorių į įrenginio ertmę.

a) PASTABA: bendras deklaruojamas vibracijų lygis buvo išmatuotas laikantis standartizuoto bandymo metodo ir gali būti naudojamas lyginant vieną įrankį su kitu. Bendras vibracijų lygis gali būti naudojamas preliminariam vibracijų įvertinimui.

b) ĮSPĖJIMAS: vibracijų skleidimo lygis eksploatuojant įrenginį gali skirtis nuo bendro deklaruojamo vibracijų lygio, priklausomai nuo būdų, kaip bus naudojamas įrankis. Dėl šios priežasties darbo metu yra būtina imtis saugos priemonių, susijusių su operatoriaus apsauga: naudojimo metu mūveti pirštines, riboti įrenginio darbo trukmę ir trumpinti laiką, kurio metu būna paspausta akceleratoriaus valdymo svirtis.

[1] LV - TEHNISKIE DATI

[2] MAKS. barošanas spriegums
[3] NOMINĀLAIS barošanas spriegums
[4] Maksimālais ķēdes ātrums
[5] Maksimālais patronas griešanās ātrums
[6] Pļaušanas garums
[7] Ķēdes biezums
[8] Ķēdes zobrata zobi/solis
[9] Eļļas tvertnes tilpums
[10] Svars (bez akumulatora, sliedes un ķēdes)
[11] Izmērītais skaņas spiediena līmenis
[12] Mērījuma kļūda
[13] Izmērītais akustiskās jaudas līmenis
[14] Garantētais akustiskās jaudas līmenis
[15] Vibrāciju līmenis
[16] - Priekšējais rokturis
[17] - Aizmugurējais rokturis
[18] PIEDERUMI PĒC PASŪTĪJUMA
[19] Akumulatora mezgls, mod.
[20] Akumulatoru lādētājs
[21] Akumulatoru pārnēsāšanas mugursoma
[22] Akumulatora simulators
[23] SLIEŽU UN ĶĒŽU PAREIZU KOMBINĀCIJU TABULA (15.3 nod.)
[24] SOLIS
[25] SLIEDE
[26] ĶĒDE
[27] Collas / mm
[28] Garums: Collas / cm
[29] Rievas platums: Collas / mm
[30] Kods

(*) Šo akumulatoru drīkst izmantot tikai kopā ar akumulatoru pārnēsāšanas mugursoma. Ir aizliegts ievietot akumulatoru mašīnas nodalījumā.

a) PIEZĪME: kopējā norādītā vibrāciju intensitātes vērtība tika izmērīta, izmantojot standarta pārbaudes metodi, un to var izmantot ierīču savstarpējai salīdzināšanai. Kopējo vibrāciju intensitātes vērtību var izmantot arī sākotnējai ekspozīcijas novērtēšanai.

b) BRĪDINĀJUMS: vibrāciju līmenis ierīces faktiskās izmantošanas laikā var atšķirties no kopējās norādītās vērtības, atkarībā no ierīces izmantošanas veida. Tāpēc darba laikā ir svarīgi izmantot šādus operatora aizsardzības līdzekļus: izmantošanas laikā valkājiet cimdus, ierobežojiet mašīnas izmantošanas laiku un saīsiniet laiku, kuru akseleratora vadības svira atrodas nospiestā stāvoklī.

[1] MK - ТЕХНИЧКИ ПОДАТОЦИ

[2] МАКСИМАЛЕН напон
[3] НОМИНАЛЕН напон
[4] Максимална моќност на синџирот
[5] Максимална фреквенција на ротација на моторот
[6] Должина на сечење
[7] Длабочина на синџирот
[8] Запци/ степен на запченикот на синџирот
[9] Капацитет на резервоарот за масло
[10] Тежина (без акумулатор, без лост и ланец)
[11] Ниво на измерена акустичен притисок
[12] Отстапување при мерење
[13] Ниво на измерена акустична моќност
[14] Ниво на гарантирана акустична моќност
[15] Ниво на вибрации
[16] - Предна рачка
[17] - Задна рачка
[18] ДОПОЛНИТЕЛНА ОПРЕМА ПО ИЗБОР
[19] Комплет со батерија, модел
[20] Полнач за батерија
[21] Ранец за батерија
[22] Симулатор на батерија
[23] ТАБЕЛА ЗА ПРАВИЛНА КОМБИНАЦИЈА НА ЛОСТОВИ И СИНЏИРИ (поглавје 15.3)
[24] 'ОД
[25] ЛОСТ
[26] СИНЏИР
[27] инчи / мм
[28] Должина: инчи / см
[29] Ширина на жлеб: инчи / мм
[30] Код

(*) Употребата на оваа батерија е одобрена само со Ранец за батерија. Треба да ја вметнете батеријата во нејзиното место на машината.

a) ЗАБЕЛЕШКА: вкупната посочена вредност за вибрациите е измерена со пробен метод за нормализирање и може да се користи за споредбена вредност на еден уред со друг. Вкупната вредност на вибрациите може да се користи и за прелиминарна проценка на изложеноста.

b) ВНИМАНИЕ: емисијата на вибрациите при ефективна употреба може да се разликува од вкупната посочена вредност според начинот на употреба на уредот. Затоа е неопходно во текот на работата да се направат повеќе безбедносни мерења за да се заштити операторот: носете чевли во текот на употребата, ограничете го времето на употреба на машината и скратете го времето кога треба да се притисне рачката за управување со забрзувачот.

[1] NL - TECHNISCHE GEGEVENS

[2] Voedingsspanning MAX
[3] Voedingsspanning NOMINAL
[4] Maximale snelheid van de ketting
[5] Maximale rotatiefrequentie van de spindel
[6] Lengte van de snit
[7] Dikte ketting
[8] Tanden / steek van het kettingwiel
[9] Vermogen van het oliereservoir
[10] Gewiicht (zonder accu, zonder stang en ketting)
[11] Gemeten niveau geluidsdruk
[12] Meetonzekerheid
[13] Gemeten akoestisch vermogen
[14] Gegarandeerd geluidsniveau
[15] Trillingsniveau
[16] - Voorste handgreep
[17] - Achterste handgreep
[18] OP AANVRAAG LEVERBARE ACCESSOIRES
[19] Accugroep, mod.
[20] Batterijlader
[21] Accuhouder
[22] Accusimulator
[23] TABEL VOOR DE CORRECTE COMBINATIE VAN STANG EN KETTING (Hfdst. 15.3)
[24] STEEK
[25] STANG
[26] KETTING
[27] Inches / mm
[28] Lengte: Inches / cm
[29] Breedte gleuf: Inches / mm
[30] Code

(*) Het gebruik van deze accu is enkel toegestaan met het accuhouder. Het is verboden de accu in de huizing van de machine te plaatsen.

a) OPMERING: de totale verklaarde waarde van de trillingen werd gemeten met een genormaliseerde testmethode en kan gebruikt worden voor een vergelijking tussen twee werktuigen. De totale waarde van de trillingen kan ook gebruikt worden in een voorafgaande evaluatie van de blootstelling.

b) WAARSCHUWING: de emissie van trillingen bij het effectief gebruik van het werktuig kan verschillen van de totale verklaarde waarden, al naar gelang de manieren waarop het werktuig gebruikt wordt . Daarom is het noodzakelijk, tijdens het werk, de volgende veiligheidsmaatregelen toe te passen om de bediener te beschermen: handschoenen te gebruiken tijdens het gebruik, het gebruik van de machine te beperken en de de bedieningshendel van de versnelling zo kort mogelijk ingedrukt te houden.

[1] NO - TEKNISKE DATA

[2] MAX forsyningsspenning
[3] NOMINAL forsyningsspenning
[4] Maks kjedehastighet
[5] Maksimal rotasjonsfrekvens ved doren
[6] Skjærelengde
[7] Kjedetykkelse
[8] Tenner / trinn fra kjedepinjong
[9] Oljetankens kapasitet
[10] Vekt (uten batteri, uten sverd og kjede)
[11] Målt lydtrykknivå
[12] Måleusikkerhet
[13] Målt lydeffektnivå
[14] Garantert lydeffektnivå
[15] Vibrasjonsnivå
[16] - Håndtak fremme
[17] - Håndtak bak
[18] TILBEHØR PÅ FORESPØRSEL
[19] Batteri, modell
[20] Batterilader
[21] Batteriryggsekk
[22] Batterisimulator
[23] TABELL FOR RIKTIG KOMBINASJON AV SVERD OG KJEDE (Kap. 15.3)
[24] TRINN
[25] SVERD
[26] KJEDE
[27] Tommer / mm
[28] Lengde: Tommer / cm
[29] Bredde rille: Tommer / mm
[30] Kode

(*) Bruk av dette batteriet er kun tillatt med bruk av batteriryggsekk. Det er forbudt å sette batteriet på plass i maskinen.

a) MERK: Oppgitt totalverdi for vibrasjonene har blitt målt ved å bruke en normal prøvemetode og kan brukes for å sammenligne et redskap med et annet. Den totale vibrasjonsverdien kan også brukes i en foreløpig eksponeringsvurdering.

b) ADVARSEL: emisjon av vibrasjoner ved effektiv bruk av redskapet kan avvike fra oppgitt totalverdi i henhold til måten redskapet brukes på. Derfor er det nødvendig, under arbeidet, å ta i bruk følgende sikkerhetstiltak for å beskytte operatøren: iføre seg hansker ved bruk, begrense maskinens brukstid og korte ned på tiden som man holder inne akselerator kommandospaken.

[1] PL - DANE TECHNICZNE

[2] Napięcie zasilania MAKS
[3] Napięcie zasilania ZNAMIONOWE
[4] Maksymalna prędkość łańcucha
[5] Maksymalna częstotliwość obrotów wrzeciona
[6] Długość cięcia
[7] Grubość łańcucha
[8] Zęby / podziałka koła zębatego łańcucha
[9] Pojemność zbiornika oleju
[10] Masa (bez akumulatora, bez prowadnicy i łańcucha)
[11] Zmierzony poziom mocy ciśnienia akustycznego
[12] Błąd pomiaru
[13] Poziom mocy akustycznej zmierzony
[14] Gwarantowany poziom mocy akustycznej
[15] Poziom wibracji
[16] - Uchwyt przedni
[17] - Uchwyt tylny
[18] AKCESORIA NA ZAMÓWIENIE
[19] Zespół akumulatora, mod.
[20] Ładowarka akumulatora
[21] Plecakowy uchwyt na akumulator
[22 Symulator akumulatora
[23] TABELA PRAWIDŁOWEJ KOMBINACJI PROWADNICY I ŁAŃCUCHA (Rozdz. 15.3)
[24] SKOK
[25] PROWADNICA
[26] ŁAŃCUCH
[27] Cale / mm
[28] Długość: Cale / cm
[29] Szerokość rowka: Cale / mm
[30] Kod

(*) Zastosowanie niniejszego akumulatora jest dozwolone wyłącznie wraz plecakowy uchwyt na akumulator. Zakazane jest wkładanie akumulatora do gniazda w maszynie.

a) UWAGA: Całkowita wskazana wartość drgań została zmierzona zgodnie ze znormalizowaną metodą badania i może być wykorzystana w celu dokonania porównania między dwoma urządzeniami. Całkowita wartość drgań może być również stosowana do wstępnej oceny zagrożenia.

b) OSTRZEŻENIE: emisja drgań w praktycznym zastosowaniu niniejszego narzędzia może się różnić od deklarowanej wartości łącznej, w zależności od sposobu użytkowania urządzenia. Dlatego, w celu zapewnienia bezpieczeństwa użytkownika, konieczne jest podczas pracy z urządzeniem podjęcie następujących środków bezpieczeństwa: noszenie rękawic podczas korzystania z urządzenia, ograniczenie czasu użytkowania urządzenia i skrócenie czasu trzymania wciśniętej dźwigni regulacji obrotów silnika.

[1] PT - DADOS TÉCNICOS

[2] Tensão de alimentação MÁX
[3] Tensão de alimentação NOMINAL[4] Velocidade máxima da corrente
[5] Frequência máxima de rotação do mandril
[6] Comprimento de corte
[7] Espessura corrente
[8] Dentes / distância entre eixos do pinhão da corrente
[9] Capacidade do tanque do óleo
[10] Peso (sem bateria, sem barra e corrente)
[11] Nível de pressão acústica mensurada
[12] Incerteza de medição
[13] Nível de potência acústica mensurado
[14] Nível de potência acústica garantido
[15] Nível de vibrações
[16] - Pega dianteira
[17] - Pega traseira
[18] ACESSÓRIOS A PEDIDO
[19] Grupo bateria, mod.
[20] Carregador de bateria
[21] Mochila porta-baterias
[22] Simulador de bateria
[23] TABELA PARA A CORRENTE COMBINAÇÃO DE BARRA E CORRENTE (Cap. 15.3)
[24] PASSO
[25] BARRA
[26] CORRENTE
[27] Polegadas / mm
[28] Comprimento: Polegadas / cm
[29] Largura sulco: Polegadas / mm
[30] Código

(*) O uso desta bateria somente é permitido com o mochila porta-baterias. É proibido inserir a bateria no alojamento da máquina.

a) NOTA: o valor total declarado das vibrações foi mensurado de acordo com um método normalizado de ensaio e pode ser utilizado para comparar uma ferramenta com a outra. O valor total das vibrações também pode ser utilizado para uma avaliação preliminar da exposição.

b) ADVERTÊNCIA: a emissão de vibrações no uso efetivo da ferramenta pode ser diversa do valor total declarado de acordo com os modos com os quais a ferramenta é utilizada. Portanto, durante o trabalho, é necessário adotar as seguintes medidas de segurança para proteger o operador: usar luvas durante o uso, limitar o tempo de utilização da máquina e encurtar o tempo durante o qual a alavanca de comando é mantida pressionada.

[1] RO - DATE TEHNICE

[2] Tensiune de alimentare MAX
[3] Tensiune de alimentare NOMINALĂ
[4] Viteza maximă a lanțului
[5] Frecvență maximă de rotație a mandrinei
[6] Lungimea tăieturii
[7] Grosimea lanțului
[8] Dinți / pas pinion lanț
[9] Capacitate rezervor ulei
[10] Greutate (fără baterie, fără bară și lanț)
[11] Nivel măsurat de presiune acustică
[12] Nesiguranță în măsurare
[13] Nivel de putere acustică măsurat
[14] Nivel de putere acustică garantat
[15] Nivel de vibrații
[16] - Mâner față
[17] - Mâner spate
[18] ACCESORII LA CERERE
[19] Ansamblu baterie, mod.
[20] Alimentator pentru baterie
[21] Rucsac pentru baterii
[22] Simulator de baterie
[23] TABEL PENTRU O ASOCIERE CORECTĂ BARĂ-LANȚ (Cap. 15.3)
[24] PAS
[25] BARĂ
[26] LANȚ
[27] Inchi / mm
[28] Lungime: Inchi / cm
[29] Lățimea canelurii: Inchi / mm
[30] Cod

(*) Această baterie poate fi utilizată doar cu rucsac pentru baterii. Se interzice introducerea bateriei în locașul de pe mașină.

a) OBSERVAȚIE: valoarea totală declarată a vibrațiilor a fost măsurată ținându-se cont de o metodă de probă normalizată și poate fi utilizată pentru a compara instrumentele între ele. Valoarea totală a vibrațiilor poate fi utilizată și pentru o evaluare preliminară a expunerii.

b) AVERTISMENT: emisia de vibrații în utilizarea efectivă a instrumentului poate fi diferită față de valoarea totală declarată, în funcție de modurile în care se utilizează instrumentul. Din acest motiv este nevoie ca, în timpul sesiunii de lucru, să se adopte următoarele măsuri de siguranță menite să protejeze operatorul: purtarea mănușilor în timpul utilizării, limitarea duratei de utilizarea a mașinii și scurtarea duratei în care se ține apăsată maneta de comandă a acceleratorului.

[1] RU - ТЕХНИЧЕСКИЕ ХАРАКТЕРИСТИКИ

[2] МАКС. напряжение питания
[3] НОМИНАЛЬНОЕ напряжение питания
[4] Максимальная скорость цепи
[5] Максимальная частота вращения шпинделя
[6] Длина пильного аппарата
[7] Толщина цепи
[8] Зубцы / шаг звездочки цепи
[9] Емкость масляного бака
[10] Вес (без батареи, шины и цепи)
[11] Измеренный уровень звукового давления
[12] Погрешность измерения
[13] Измеренный уровень звуковой мощности
[14] Гарантируемый уровень звуковой мощности
[15] Уровень вибрации
[16] - Передняя рукоятка
[17] - Задняя рукоятка
[18] ДОПОЛНИТЕЛЬНОЕ ОБОРУДОВАНИЕ ПО ТРЕБОВАНИЮ
[19] Батарейный блок, мод.
[20] Зарядное устройство
[21] Ранцевый держатель для батарей
[22] Эмулятор батареи
[23] ТАБЛИЦА ПРАВИЛЬНЫХ КОМБИНАЦИЙ ШИНА-ЦЕПЬ (гл. 15.3)
[24] ШАГ
[25] ШИНА
[26] ЦЕПЬ
[27] дюймы / мм
[28] Длина: дюймы / см
[29] Ширина выемки: дюймы / мм
[30] Код

(*) Использование данной батареи разрешено только с Ранцевый держатель для батарей. Запрещено устанавливать батарею в отсек на машине.

a) ПРИМЕЧАНИЕ: общий заявленный уровень вибрации был измерен с использованием нормализованного метода испытаний, и его можно использовать для сравнения различных инструментов между собой. Общий уровень вибрации можно также использовать для предварительной оценки подверженности воздействию вибрации.

b) ПРЕДУПРЕЖДЕНИЕ: уровень вибрации во время фактической эксплуатации инструмента может отличаться от общего заявленного значения и зависит от режимов эксплуатации инструмента. Поэтому во время работы необходимо принимать следующие меры безопасности для защиты оператора: работать в перчатках, ограничивать время использования машины и сократить время, в течение которого рычаг управления дросселем остается нажатым.

[1] SK - TECHNICKÉ PARAMETRE

[2] MAX. napájacie napätie
[3] NOMINÁLNE napájacie napätie
[4] Maximálna rýchlosť reťaze
[5] Maximálna frekvencia otáčania vretena
[6] Rezná dĺžka
[7] Hrúbka reťaze
[8] Zuby / rozstup reťazovky
[9] Kapacita olejovej nádrže
[10] Hmotnosť (bez akumulátora, vodiacej lišty a reťaze)
[11] Nameraná úroveň akustického tlaku
[12] Nepresnosť merania
[13] Nameraná úroveň akustického výkonu
[14] Zaručená úroveň akustického výkonu
[15] Úroveň vibrácií
[16] - Predná rukoväť
[17] - Zadná rukoväť
[18] VOLITEĽNÉ PRÍSLUŠENSTVO
[19] Akumulátorová jednotka, mod.
[20] Nabíjačka akumulátora
[21] Batoh na akumulátory
[22] Simulátor akumulátora
[23] TABUĽKA PRE URČENIE SPRÁVNEJ KOMBINÁCIE VODIACEJ LIŠTY A REŤAZE (kap. 15.3)
[24] ROZSTUP
[25] VODIACA LIŠTA
[26] REŤAZ
[27] Palce / mm
[28] Dĺžka: Palce / cm
[29] Šírka drážky: Palce / mm
[30] Kód

(*) Použitie tohto akumulátora je dovolené len s batoh na akumulátory. Je zakázané vkladať akumulátor do uloženia na stroji.

a) POZNÁMKA: vyhlásená celková hodnota vibrácií bola nameraná s použitím normalizovanej skúšobnej metódy a je možné ju použiť na porovnanie jednotlivých nástrojov. Celková hodnota vibrácií môže byť použitá aj pri prípravnom vyhodnocovaní vibrácií.

b) VAROVANIE: emisia vibrácií pri skutočnom použití nástroja môže byť odlišná od vyhlásenej celkovej hodnoty v závislosti na režimoch, v ktorých sa daný nástroj používa. Preto je potrebné počas práce prijať nižšie uvedené bezpečnostné opatrenia, ktoré majú za cieľ ochrániť operátora: počas bežného použitia majte nasadené rukavice, obmedzte dobu použitia stroja a skráťte doby, počas ktorých je zatlačená ovládacia páka plynu.

[1] SL - TEHNIČNI PODATKI

[2] Največja napetost električnega napajanja
[3 Nazivna napetost električnega napajanja
[4] Maksimalna hitrost verige
[5] Maksimalna frekvenca rotacije vretena
[6] Dolžina reza
[7] Debelina verige
[8] Zobniki / hod verižnega pastorka
[9] Kapaciteta rezervoarja za olje
[10] Teža (brez baterije, brez meča in verige)
[11] Izmerjena raven zvočnega tlaka
[12] Nezanesljivost meritve
[13] Izmerjena raven zvočne moči
[14] Zagotovljena raven zvočnega tlaka
[15] Nivo vibracij
[16] - Prednji ročaj
[17] - Zadnji ročaj
[18] DODATNA OPREMA PO NAROČILU
[19] Sklop baterije, mod.
[20] Polnilnik baterije
[21] Nahrbtnik za baterije
[22] Simulator baterije
[23] TABELA ZA PRAVILNO KOMBINACIJO MEČA IN VERIGE (Pogl. 15.3)
[24] KORAK
[25] MEČ
[26] VERIGA
[27] Palci / cm
[28] Dolžina: Palci / cm
[29] Širina utora: Palci / cm
[30] Šifra

(*) To baterijo je dovoljeno uporabljati le s batoh na akumulátory. Baterijo je prepovedano vstavljati v ležišče v stroju.

a) OPOMBA: Deklarirana skupna vrednost vibracij je bila izmerjena v skladu z normirano metodo preizkušanja; mogoče jo je uporabiti za primerjavo med različnimi orodji. Skupna vrednost vibracij se lahko uporabi tudi za predhodno oceno izpostavitve.

b) OPOZORILO: Med dejansko uporabo orodja se oddajane vibracije lahko razlikujejo od deklarirane skupne vrednosti, kar je odvisno od načina uporabe orodja. Zato je treba med delom udejanjati naslednje varnostne ukrepe za zaščito upravljavca: med delom nosite rokavice, omejite čas uporabe stroja in skrajšajte intervale, med katerimi pritiskate na komandni vzvod pospeševalnika.

[1] SR - TEHNIČKI PODACI

[2] Napon napajanja MAKS
[3] Napon napajanja NOMINALNI
[4] Maksimalna brzina lanca
[5] Maksimalna frekvencija okretanja vretena
[6] Dužina sečenja
[7] Debljina lanca
[8] Zubi / korak zupčanika lanca
[9] Kapacitet rezervoara za ulje
[10] Težina (bez baterije, bez mača i lanca)
[11] Izmereni nivo zvučnog pritiska
[12] Merna nesigurnost
[13] Izmereni nivo zvučne snage
[14] Garantovani nivo zvučne snage
[15] Nivo vibracija
[16] - Prednja drška
[17] - Zadnja drška
[18] DODATNI PRIBOR PO NARUDŽBINI
[19] Baterija, mod.
[20] Punjač baterije
[21] Ranac za baterije
[22] Simulator baterije
[23] TABELA ZA PRAVILNU KOMBINACIJU MAČA I LANCA (Pogl. 15.3)
[24] KORAK
[25] MAČ
[26] LANAC
[27] Inč / mm
[28] Dužina: Inč / mm
[29] Širina žleba: Inč / mm
[30] Šifra

(*) Upotreba ovog akumulatora (baterije) dozvoljena je samo s ranac za baterije. Zabranjeno je stavljati akumulator (bateriju) u kućište na mašini.

a) NAPOMENA: ukupna prijavljena vrednost vibracija izmerena je prema normalizovanoj metodi ispitivanja i može se koristiti za poređenje dve alatke. Ukupna vrednost vibracija može se koristiti i prilikom uvodne procene izloženosti.

b) UPOZORENJE: emisija vibracija prilikom efektivne upotrebe alatke može se razlikovati od ukupne prijavljene vrednosti u zavisnosti od načina na koji se koristi alatka. Stoga je potrebno, za vreme rada, primeniti sledeće sigurnosne mere u cilju zaštite radnika: nositi rukavice za vreme upotrebe, smanjiti vreme korišćenja mašine i skratiti vreme pritiskanja poluge komande gasa.

[1] SV - TEKNISKA DATA

[2] Matningsspänning MAX
[3] Matningsspänning NOMINAL
[4] Kedjans maximala hastighet
[5] Spindelns maximala rotationsfrekvens
[6] Beskärningens längd
[7] Kedjan tjocklek
[8] Tänder/kuggstångens tandavstånd på kedjan
[9] Oljetankens kapacitet
[10] Vikt (utan batteri, utan svärd och kedja)
[11] Uppmätt ljudtrycknivå
[12] Tvivel med mått
[13] Mätt ljudeffektnivå
[14] Garanterad ljudeffektsnivå
[15] Vibrationsnivå
[16] - Främre handtag
[17] - Bakre handtag
[18] TILLBEHÖR PÅ BESTÄLLNING
[19] Batterienhet, mod.
[20] Batteriladdare
[21] Batteriväska
[22] Batterisimulator
[23] TABELL FÖR RÄTT KOMBINATION AV SVÄRD OCH KEDJA (Kap. 15.3)
[24] TANDAVSTÅND
[25] STÅNG
[26] KEDJA
[27] Tum/ cm
[28] Längd: Tum/ cm
[29] Spårbredd: Tum/ cm
[30] Kod

(*) Detta batteri får endast användas med Batteriväska. Det är förbjudet att sätta i batteriet i facket på maskinen.

a) ANMÄRKNING: det totala angivna vibrationsvärdet har mätts i enlighet med en standardiserad testmetod och kan användas för en jämförelse mellan olika verktyg. Det totala vibrationsvärdet kan användas även vid en preliminär exponeringsbedömning.

b) VARNING: vibrationsemissioner under användningen av verktyget kan skilja sig från det totala värdet som anges beroende på hur verktyget används. Därför är det nödvändigt, under arbetet, att tillämpa de följande säkerhetsåtgärderna som avses för att skydda föraren: bär handskar under användningen, begränsa användningstiden och tiderna som gasreglagets spak hålls nedtryckt.

[1] TR - TEKNİK VERİLER

[2] MAKS. besleme gerilimi
[3] NOMİNAL besleme gerilimi
[4] Maksimum zincir hızı
[5] İş mili dönüşü azami frekansı
[6] Kesim uzunluğu
[7] Zincir kalınlığı
[8] Zincir pinyonunun dişleri / adımı
[9] Yağ deposu kapasitesi
[10] Ağırlık (bataryasız, pala ve zincir olmadan)
[11] Ölçülen ses basıncı seviyesi
[12] Ölçüm belirsizliği
[13] Ölçülen ses güç seviyesi
[14] Garanti edilen ses gücü seviyesi
[15] Titreşim seviyesi
[16] - Ön kabza
[17] - Arka kabza
[18] TALEP ÜZERİNE TEDARİK EDİLEN AKSESUARLAR
[19] Batarya grubu, mod.
[20] Batarya şarj cihazı
[21] Batarya sırt çantası
[22] Batarya simülatörü
[23] DOĞRU PALA VE ZİNCİR BİRLEŞİMİ İÇİN TABLO (Böl. 15.3)
[24] ADIM
[25] PALA
[26] ZİNCİR
[27] İnç / mm
[28] Uzunluk: İnç / cm
[29] Oyuk genişliği: İnç / mm
[30] Kod

(*) Bu bataryanın yalnızca batarya sırt çantası birlikte kullanılmasına izin verilir. Bataryanın makine üzerindeki yuvaya yerleştirilmesi yasaktır.

a) NOT: beyan edilen toplam titreşim değeri, normalize edilmiş test yöntemine uygun şekilde ölçülmüştür ve bir takım ile diğeri arasında karşılaştırma yapmak amacıyla kullanılabilir. Toplam titreşim değeri aynı zamanda maruz kalma durumuna dair ön değerlendirme yaparken de kullanılabilir.

b) UYARI: takımın etkili kullanımı sırasında yayılan titreşim, takımın kullanılma şekline bağlı olarak beyan edilen toplam değerden farklı olabilir. Bu nedenle, çalışma yapılırken operatörü korumaya yönelik aşağıdaki güvenlik tedbirleri alınmalıdır: kullanım sırasında eldiven takın, makinenin kullanıldığı süreleri sınırlandırın ve gaz kumanda levyesinin basılı tutulduğu süreleri kısaltın.

FI

VAROITUS!: LUE KÄYTTÖOPAS HUOLELLISESTI ENNEN LAITTEEN KÄYTTÖÄ. Säilytä myöhempää tarvetta varten.

SISÄLLYSLUETTELO

1. YLEISTÄ 1
2. TURVALLISUUSMÄÄRÄYKSET 2
3. LAITTEESEEN TUTUSTUMINEN 6
   - 3.1 Laitteen kuvaus ja käyttötarkoitus 6
   - 3.2 Turvamerkinnät 6
   - 3.3 Tunnistustarra 7
   - 3.4 Pääosat 7
4. ASENNUS 8
   - 4.1 Asennusosat 8
   - 4.2 Terälevyn ja teräketjun asennus 8
   - 4.3 AKKUREPUN VALMISTELU (jos varusteena) 8
5. HALLINTALAITTEET 9
   - 5.2 Kaasuvipu 9
   - 5.3 Kaasuttimen lukitusvipu 9
   - 5.4 Ketjujarru 9
6. LAITTEEN KÄYTTÖ 9
   - 6.1 Esitoimenpiteet 9
   - 6.2 Turvallisuustarkastukset 10
   - 6.3 Valmistautuminen sahan käyttöön puussa 11
   - 6.4 Käynnistys 11
   - 6.5 Työskentely 11
   - 6.6 Metsätyöt 12
   - 6.7 Oksitus korkealla köyden tai valjaiden avulla 13
   - 6.8 Käyttövinkkejä 14
   - 6.9 Pysäytys 14
   - 6.10 Käytön jälkeen 14
7. SÄÄNNÖLLINEN HUOLTO 15
   - 7.1 Yleistä 15
   - 7.2 Akku 15
   - 7.3 Ketjuöljytankin täyttö 16
   - 7.4 Puhdistus 16
   - 7.5 Ketjunpysäytystappi 16
   - 7.6 Laitteen ja terälevyn voiteluaukot 16
   - 7.7 Mutterit ja kiinnitysruuvit 17
8. YLIMÄÄRÄINEN HUOLTO 17
   - 8.1 Ketjujarrun metallinen nauha 17
   - 8.2 Ketjupyörä 17
   - 8.3 Teräketjun huolto 17
   - 8.4 Terälevyn huolto 17
9. VARASTOINTI 17
   - 9.1 Laitteen varastointi 17
   - 9.2 Akun varastointi 18
10. LIIKUTTAMINEN JA KULJETUS 18
11. HUOLTO JA KORJAUS 18
12. TAKUUSUOJA 18
13. HUOLTOTAULUKKO 18
14. VIKOJEN PAIKANNUS 19
15. SAATAVANA OLEVAT LISÄVARUSTEET ... 21
    - 15.1 Akku 21
    - 15.2 Akkulaturi 21
    - 15.3 Terälevyt ja ketjut 21
    - 15.4 Akkureppu 21
    - 15.5 Akkusimulaattori 21

1. YLEISTÄ

1.1 KÄYTTÖOPPAAN LUKEMINEN

Ne käyttöoppaan kappaleet, jotka sisältävät erityisen tärkeää turvallisuutta tai toimintaa koskevaa tietoa, on merkitty toisin, seuraavassa osoitetulla tavalla:

HUOMAUTUS *tai* **TÄRKEÄÄ** *tarkentaa tai antaa lisätietoa jo aiemmin selitettyihin tietoihin. Niiden tarkoituksena on estää laitteen vaurioituminen tai vahinkojen syntyminen.*

Merkki ⚠ korostaa vaaraa. Varoituksen noudattamatta jättäminen voi aiheuttaa henkilövahinkoja tai kolmansille tahoille syntyviä vaaroja ja/tai vahinkoja.

Ruudulla korostetut kappaleet joiden reunoissa on harmaita pisteitä osoittavat valinnaiset ominaisuudet, joita ei ole kaikissa tässä käyttöohjeessa mainituissa malleissa. Tarkista jos ominaisuus esiintyy hankkimassasi mallissa.

”Etuosa", "takaosa", "oikea" ja "vasen" viittaukset ovat käyttäjän työasennosta katsottuna.

1.2 VIITTEET

1.2.1 Kuvat

Käyttöohjeissa annetut kuvat on numeroitu 1, 2, 3, jne.
Kuvissa annetut osat on merkitty kirjaimilla A, B, C jne.
Viite kuvassa 2 annettuun osaan C osoitetaan: “Ks. kuva 2.C” tai yksinkertaisesti “(kuva 2.C)”.

Kuvat ovat suuntaa-antavia. Asennetut osat voivat poiketa kuvissa annetuista.

1.2.2 Otsikot

Käyttöopas on jaettu lukuihin ja kappaleisiin. Otsikko "2.1 Koulutus" on kappaleen "2. Turvallisuusmääräykset" alaotsikko. Viittaukset lukuihin tai kappaleisiin osoitetaan sanoilla luku tai kappale sekä vastaavalla numerolla. Esimerkiksi: ”luku 2” tai ”kappale 2.1”.

2. TURVALLISUUSMÄÄRÄYKSET

2.1 SÄHKÖTYÖKALUJA KOSKEVAT YLEISET TURVALLISUUTTA KOSKEVAT HUOMAUTUKSET

⚠ VAROITUS Lue kaikki turvallisuutta koskevat huomautukset ja ohjeet. Näiden lukematta jättäminen saattaa aiheuttaa sähköiskun, tulipalon ja/ tai vakavan loukkaantumisen.

Säilytä kaikki varoitukset ja ohjeet tulevaa käyttöä varten.

Varoituksissa käytetty käsite "sähkötyökalu" viittaa työkaluun, joka saa virran akusta (ilman johtoa).

1) **Työskentelyalueen turvallisuus**
   a) **Pidä työskentelyalue puhtaana ja hyvin valaistuna.** Likaiset ja sekaiset alueet lisäävät onnettomuuksien riskiä.
   b) **Älä käytä sähkötyökalua räjähdysalttiissa ympäristössä, syttyvien nesteiden, kaasujen tai pölyn lähettyvillä.** Sähkötyökalut aiheuttavat kipinöitä, jotka saattavat sytyttää pölyn tai höyryt.
   c) **Pidä lapset ja sivustakatsojat kaukana käyttäessäsi sähkötyökalua.** Keskittymisen herpaantuminen saattaa aiheuttaa kontrollin menetyksen.

2) **Sähköturvallisuus**
   a) **Vältä kehon osumista maadoitettuihin pintoihin kuten putkiin, lämpökennoihin, sähkölevyihin, jäähdyttimiin.** Sähköiskun vaara kasvaa, jos keho on maadoitettu.
   b) **Älä altista sähkötyökaluja sateelle tai kosteille olosuhteille.** Sähkötyökalun sisään menevä vesi lisää sähköiskun riskiä.

3) **Henkilöturvallisuus**
   a) **Ole tarkkana, kontrolloi mitä olet tekemässä ja käytä tervettä järkeä käyttäessäsi sähkötyökalua. Älä käytä sähkötyökalua ollessasi väsynyt tai huumeiden, alkoholin tai lääkkeiden vaikutuksen alaisena.** Hetken herpaantuminen käytettäessä sähkötyökalua saattaa aiheuttaa vakavia henkilövahinkoja.
   b) **Käytä suoja-**asusteita. **Käytä aina suojalaseja.** Suojavarusteiden kuten pölynaamarin, liukumisen estävien jalkineiden, suojakypärän ja kuulokkeiden käyttö vähentää henkilövahinkoja.
   c) **Vältä vahingossa käynnistymisiä. Varmista, että laite on sammutettu ennen akun asettamista paikoilleen, sähkötyökaluun tarttumista tai sen kuljettamista.** Sähkötyökalun kuljettaminen niin, että sormi on kytkimellä tai akun asentaminen niin, että kytkin on asennossa ”ON” altistaa onnettomuuksille.
   d) **Irrota kaikki säätöavaimet tai työkalut ennen sähkötyökalun käynnistämistä.** Avain tai työkalu, joka osuu pyörivään osaan saattaa aiheuttaa henkilövahinkoja.
   e) **Pysy tasapainossa. Säilytä aina sopiva tuki ja tasapaino.** Tämä antaa paremman kontrollin sähkötyökalusta yllättävissä tilanteissa.
   f) **Pukeudu oikein. Älä käytä leveitä asuja tai koruja. Pidä hiukset, asusteet ja käsineet etäällä liikkuvista osista.** Löysät vaatteet, korut tai pitkät hiukset saattavat tarttua liikkuviin osiin.
   g) **Jos on tarpeen kytkeä laitteita pölynpoisto-** ja pölynkeräyslaitteistoon varmista, että ne on kytketty oikealla tavalla. Näiden laitteiden käyttö saattaa vähentää pölystä aiheutuvia riskejä.

4) **Sähkötyökalun käyttö ja turvallisuus**
   a) **Älä ylikuormita sähkötyökalua. Käytä työhön sopivaa sähkötyökalua.** Sopiva sähkötyökalu tekee työn paremmin ja turvallisemmin ja juuri sillä nopeudella johon se on suunniteltu.
   b) **Älä käytä sähkötyökalua, jos kytkin ei käynnistä sitä tai pysäytä sitä oikein.** Sähkötyökalu, jota ei voi käynnistää kytkimestä on vaarallinen ja se on korjattava.
   c) **Poista akku akkutilasta ennen säätöjen tekemistä tai lisäosien vaihtamista tai ennen sähkötyökalun laittamista paikoilleen.** Nämä turvallisuuteen liittyvät ennaltaehkäisevät toimenpiteet vähentävät riskiä, että sähkötyökalu käynnistyy vahingossa.
   d) **Säilytä sähkötyökalut lasten ulottumattomissa äläkä anna henkilöiden, jotka eivät tunne**

työkalua eikä siihen liittyviä ohjeita käyttää sähkötyökalua. Sähkötyökalut ovat vaarallisia kokemattomien henkilöiden käsissä.

e) **Huolehdi sähkötyökalujen huollosta. Tarkista, että liikkuvat osat ovat kohdistetut ja että ne liikkuvat vapaasti, etteivät ne ole rikki tai niissä ole muuta sellaista vikaa, joka voisi vaikuttaa sähkötyövälineen toimintaan. Jos työkalussa on vikoja, on työkalu korjattava ennen käyttöä.** Monet onnettomuudet johtuvat huonosta huollosta.

f) **Pidä leikkuuosat teroitettuina ja puhtaina.** Leikkuuosien oikea huolto ja terien terävyydestä huolehtiminen, vähentää leikkuuosien riskiä jumiutua ja tekee niistä helpommin kontrolloitavia.

g) **Käytä sähkötyökalua ja lisäosia annettujen ohjeiden mukaan, huomioiden työskentelyolosuhteet ja suoritettavan työn laadun.** Sähkötyökalun käyttö alkuperäisestä poikkeavaan tarkoitukseen saattaa aiheuttaa vaaratilanteita.

5) Akkukäyttöisten työkalujen käyttö ja varotoimenpiteet

a) **Lataa työkalu vain valmistajan määrittelemällä laturilla.** Akkuyksikölle sopiva laturi voi aiheuttaa tulipalovaaran jos sitä käytetään muiden akkuyksikköjen lataamiseen.

b) **Käytä sähkötyökaluja vain määrättyjen akkuyksiköiden kanssa.** Muun akkuyksikön käyttö voi aiheuttaa henkilövahinkojen ja tulipalon vaaran.

c) **Kun akkuyksikköä ei käytetä, pidä sitä loitolla metalliesineistä, kuten klemmarit, kolikot, naulat, ruuvit tai muut pienet metalliesineet, jotka voivat aiheuttaa yhteyden kahden liittimen välillä.** Oikosulun syntyminen kahden liittimen välille voi aiheuttaa palovammoja tai tulipaloja.

d) **Jos akun kunto on huono, siitä voi valua akkunestettä: vältä siihen koskemista. Jos siihen kuitenkin kosketaan vahingossa, huuhtele välittömästi vedellä. Jos nestettä pääsee silmiin, hakeudu välittömästi lääkärin hoitoon.** Valunut akkuneste voi aiheuttaa ihoärsytystä tai palovammoja.

6) Huoltopalvelu

a) **Anna pätevän henkilökunnan korjata sähkötyökalu, käyttäen ainoastaan alkuperäisiä varaosia.** Tämä mahdollistaa sähkötyökalun turvallisuuden ylläpitämisen.

2.2 MÄÄRÄTYT TURVAMÄÄRÄYKSET MOOTTORISAHOILLE JA SÄHKÖISILLE MOOTTORISAHOILLE

- **Pidä kaikki kehon osat kaukana teräketjusta moottorisahan ollessa toiminnassa. Ennen moottorisahan käynnistämistä, varmista ettei terästetju koske mihinkään.** Huomion herpaantuminen käytettäessä moottorisahaa, saattaa johtaa vaatteiden tai kehon osien juuttumisen terästetjuun.
- **Oikean käden on puristettava takakahvaa ja vasemman käden etukahvaa.** Käsien paikkaa ei saa vaihtaa moottorisahaa pidettäessä, koska tämä lisää loukkaantumisen riskiä.
- **Tartu sähkötyökaluun ainoastaan kahvojen eristetyistä kohdista, koska teräketju saattaa osua piilossa oleviin kaapeleihin.** Teräketjun osuminen jännitteiseen johtoon saattaa aiheuttaa jännitteen välineen metalliosissa ja aiheuttaa käyttäjälle sähköiskun.
- **Käytä suojalaseja ja kuulosuojaimia. Lisäksi suosittelemme käyttämään päälle, käsille ja jaloille sopivia suojavälineitä.** Sopivien suoja-asusteiden käyttäminen vähentää lentävistä lastuista kehoon kohdistuneita onnettomuuksia ja onnettomuuksia, jotka johtuvat teräketjuun koskemisesta.
- **Säilytä aina hyvä tasapaino ja käytä moottorisahaa ainoastaan kiinteällä, turvallisella ja tasaisella pinnalla.** Liukkaat ja epävakaat pinnat saattavat aiheuttaa tasapainon menetyksen tai moottorisahan hallinnan menetyksen.
- **Leikattaessa oksaa, joka on jännitteen alainen, on otettava huomioon vastaiskun riski.** Kun puun kuiduissa oleva jännite laukeaa, oksa saattaa palautuessaan osua käyttäjään ja/tai aiheuttaa moottorisahan kontrollin menetyksen.
- **Leikattaessa pensaita on noudatettava erittäin suurta varovaisuutta.** Ohuet materiaalit saattavat takertua teräketjuun ja sinkoutua käyttäjän suuntaan ja/tai aiheuttaa tasapainon menetyksen.
- **Kuljeta moottorisahaa etukahvasta niin, että saha on sammutettu ja etäällä kehosta. Kuljetettaessa tai asetettaessa säilöön, terälevyn suojus on aina asetettava paikoilleen.** Moottorisahan käsittely oikealla tavalla vähentää mahdollisuutta osua vahingossa liikkuvaan teräketjuun.

- **Noudata voitelua, ketjun kireyttä ja vaihto-osia koskevia ohjeita.** Ketju, jonka jännite ja voitelu eivät ole oikeat lisää vastaiskun ja rikkoutumisen mahdollisuutta.
- **Pidä kahvat kuivina, puhtaina ja vältä öljyn ja rasvan joutumista niihin.** Rasvaiset ja öljyiset kahvat ovat liukkaat aiheuttaen hallinnan menetyksen.
- **Leikkaa ainoastaan puuta. Älä käytä moottorisahaa muuhun tarkoitukseen. Esimerkiksi: älä käytä moottorisahaa muovimateriaalien leikkaamiseen tai rakennusmateriaalien tai muiden materiaalien kuin puun leikkaamiseen.** Moottorisahan käyttö johonkin muuhun tarkoitukseen kuin mihin se on tarkoitettu, saattaa aiheuttaa vaaratilanteita.

- ⚠ Pitkäaikainen altistuminen tärinöille saattaa aiheuttaa vammoja tai hermovaurioita (tunnetaan myös nimellä ”Raynaudin ilmiö” tai ”valkoinen käsi”) erityisesti verenkierto-ongelmista kärsiville henkilöille. Oireet saattavat koskea käsiä, ranteita ja sormia ja tyypillisiä oireita ovat tuntoaistin häviäminen, puutuminen, ihottuma, kipu, värin häviäminen tai ihon rakenteelliset muutokset. Nämä vaikutukset saattavat voimistua kylmällä ilmalla ja/tai puristettaessa liikaa kahvoista. Oireiden ilmaantuessa on lyhennettävä laitteen käyttöaikaa ja otettava yhteyttä lääkäriin.
- On suositeltavaa, että oksien karsimiseen tarkoitettujen moottorisahojen käyttäjät, jotka työskentelevät korkealla köyden ja valjaiden varassa:
  – eivät koskaan työskentele yksin;
  – heitä avustaa maassa oleva avustaja, joka on saanut tarvittavan hätätilannekoulutuksen;
  – ovat saaneet tätä työtä varten yleisen koulutuksen koskien kiipeilyyn liittyvää tekniikkaa ja työasentoja;
  – on varustettu hihnavaljailla, köysillä, litteillä hihnoilla joissa on pääteaukot, sulkurenkailla ja muilla ylimääräisillä suositelluilla turvavarusteilla tai muilla järjestelmillä, jotka estävät käyttäjän ja moottorisahan putoamista.
- Suorita puhdistus- ja huoltotoimenpiteet ennen koneen varastointia sen käytön jälkeen.
- Sopimaton huolto, epäyhdenmukaisten varaosien käyttö tai turvalaitteita koskeva muutos voi aiheuttaa vahinkoja laitteelle ja vakavia onnettomuuksia käyttäjälle,

2.3 VASTAISKUN SYYT JA KÄYTTÄJÄN OMAKSUMAT VAROTOIMENPITEET

Vastaisku saattaa syntyä, kun terälevyn kärki tai pää osuu esineeseen tai kun puu sulkeutuu lukiten teräketjun leikkuukohtaan.

Kärkiosan osuminen saattaa tietyissä tapauksissa aiheuttaa äkillisesti käänteisen reaktion, työntäen terälevyä ylöspäin ja taaksepäin kohti käyttäjää.

Teräketjun lukittuminen terälevyn yläosaan saattaa työntää teräketjua nopeasti taaksepäin kohti käyttäjää.

Jompikumpi näistä reaktioista saattaa aiheuttaa sahan kontrollin menetyksen, aiheuttaen vakavan loukkaantumisen. Käyttäjän ei tule luottaa ainoastaan sahaan kuuluviin turvalaitteisiin.

Moottorisahan käyttäjän kannattaa huolehtia varotoimenpiteistä leikkuutyön aiheuttamien onnettomuuksien tai loukkaantumisten minimoimiseksi. Vastaisku johtuu työkalun huonosta käytöstä ja/tai virheellisestä toiminnasta tai proseduureista ja se on mahdollista välttää ryhtymällä seuraaviin varotoimenpiteisiin:

- **Pidä sahaa paikoillaan molemmin käsin niin, että peukalot ja sormet ovat kahvan ympärillä. Lisäksi asetu sellaiseen asentoon ja laita myös käsivarret niin, että kestät mahdollisen vastaiskun voiman.** Käyttäjä kykenee kontrolloimaan vastaiskut, jos tarvittaviin varotoimenpiteisiin on ryhdytty. Älä anna moottorisahan käynnistyä vahingossa.
- **Älä pidä käsivarsia liian kaukana äläkä leikkaa hartioiden yläpuolella.** Tämä auttaa välttämään vahingossa tapahtuvat kosketukset kärkiosien kanssa ja antaa paremman kontrollin moottorisahasta äkillisissä tilanteissa.
- **Käytä ainoastaan valmistajan yksilöimiä terälevyjä ja ketjuja.** Jos varaosina käytetään epäsopivia ohjaimia ja ketjuja, saattaa seurauksena olla ketjun hajoaminen ja/tai vastaiskut.
- **Noudata valmistajan antamia ohjeita koskien moottorisahan teroittamista ja huoltoa.** Syvyyden pienentyminen saattaa lisätä vastaiskujen määrää.

- **Sähköisen moottorisahan käyttötekniikat (akulla toimiva)**

Huomioi aina turvallisuuteen liittyvät huomautukset ja käytä työhön sopivimpia leikkaustekniikoita käyttöohjeissa annettujen viitteiden ja esimerkkien mukaan

- **Sähköisen moottorisahan (akulla toimiva) liikuttaminen turvallisella tavalla**

Aina laitetta liikuteltaessa tai kuljetettaessa tulee:
  – sammuttaa moottori, odottaa ketjun pysähtymistä ja irrottaa laite sähköverkosta
  – asettaa paikoilleen terälevyn suojus

– ottaa kiinni yksinomaan laitteen kahvoista ja kohdista terälevy kulkusuuntaan nähden vastakkaiseen suuntaan.

Kun laitetta kuljetetaan autolla, on laite asetettava niin, ettei se aiheuta kenellekään vaaraa ja lukittava paikoilleen.

• Suosituksia aloittelijoille

Ennen kuin ensimmäistä kertaa aloitetaan puunkaato tai oksitus, kannattaa:

– suorittaa tämäntyyppisen varusteen käyttöön liittyvä koulutus
– lukea huolellisesti turvallisuutta koskevat huomautukset ja tässä käsikirjassa olevat ohjeet
– harjoitella maassa tai sahapukissa olevilla oksilla niin, että tottuu laitteeseen ja leikkuutekniikoihin.

• Akulla toimivien sähkötyökalujen oikea käsittely ja käyttö

a) Varmista, että laite on sammutettu ennen akun laittamista. Akun asentaminen käynnissä olevaan laitteeseen saattaa aiheuttaa onnettomuuden.
b) Akkujen lataamiseksi käytä ainoastaan valmistajan suosittelemia akkulatureja. Akkulaturit ovat yleensä tietyille akkutyypeille. Jos niitä käytetään toisenlaisten akkujen kanssa, saattaa syntyä tulipalo.
c) Käytä ainoastaan työvälineelle tarkoitettuja akkuja. Muiden akkujen käyttö saattaa aiheuttaa loukkaantumisia ja tulipalon.
d) Pidä käyttämätön akku kaukana paperiliittimistä, kolikoista, avaimista, nastoista, ruuveista ja muista pienistä metalliesineistä, jotka saattavat aiheuttaa oikosulun liittimissä. Akkuliittimissä tapahtuva oikosulku saattaa aiheuttaa palon tai tulipaloja.
e) Huonokuntoinen akku saattaa aiheuttaa akkunesteen vuotamisen. Vältä koskemasta nesteeseen. Jos kosket nesteeseen vahingossa, huuhtele vedellä. Jos nestettä joutuu silmiin, ota yhteyttä lääkäriin. Akusta vuotanut neste saattaa aiheuttaa ihoärsytystä tai palovammoja.
f) Tarkista, että akku on hyväkuntoinen ja ettei siinä näy merkkejä vahingoittumisesta. Älä käytä laitetta vioittuneen tai kuluneen akun kanssa.

2.4 YMPÄRISTÖNSUOJELU

Ympäristönsuojelun tulee olla keskeisellä sijalla käytettäessä laitetta rauhanomaisen rinnakkaiselon ja ympäristön eduksi.

- Vältä aiheuttamasta häiriötä naapureille. Käytä laitetta vain järkevään aikaan (älä käytä sitä aikaisin aamulla tai myöhään illalla, sillä se voi häiritä henkilöitä).
- Työskentelyn aikana ympäristöön pääsee tietty määrä öljyä, jota tarvitaan ketjun voiteluun; tämän vuoksi käytä ainoastaan tätä tarkoitusta varten olevia biologisesti hajoavia öljylaatuja. Mineraaliöljyn tai moottoriöljyn käyttö aiheuttaa vakavia vahinkoja ympäristölle.
- Noudata tarkasti paikallisia säädöksiä, koskien pakkausten, hajonneiden osien tai minkä tahansa ongelmajätteen hävitystä. Näitä jätteitä ei saa heittää tavallisen sekajätteen joukkoon, vaan ne on kerättävä talteen erikseen ja vietävä niitä varten olevaan erilliseen jätteiden keräyspaikkaan, jossa niiden kierrätyksestä huolehditaan.
- Noudata tarkasti paikallisia säädöksiä, koskien jätteiden hävitystä.
- Kun laite otetaan pois käytöstä älä hylkää sitä luontoon vaan vie se kaatopaikalle paikallisia säädöksiä noudattaen.

Älä hävitä sähkölaitteita kotitalousjätteiden seassa. Euroopan parlamentin ja neuvoston direktiivi 2012/19/EY sähkö– ja elektroniikkaromusta ja sen toteuttaminen kansallisten säädösten mukaisesti määrää sähkölaitteiden erillisen keräyksen niin, että ne voidaan käyttää uudelleen ympäristöystävällisesti. Jos sähköisiä laitteita hävitetään kaatopaikalle tai maaperään, vahingolliset aineet saattavat joutua pohjaveteen ja ravintoketjuun vahingoittaen siten terveyttä ja hyvinvointia. Lisätietoja tämän laitteen hävittämisestä saa kotitalousjätteiden hävityksestä vastaavalta elimeltä tai jälleenmyyjältä.

Käyttöiän lopussa, hävitä akut kiinnittämällä riittävästi huomioita ympäristöömme. Akku sisältää sekä sinulle että ympäristölle vaarallista materiaalia. Se on irrotettava ja hävitettävä erillisessä paikassa, joka hyväksyy litiumioniakkuja.

Käytettyjen tuotteiden ja pakkausmateriaalien erillinen keräys sallii materiaalien kierrätyksen ja uusiokäytön. Kierrätettyjen materiaalien uudelleenkäyttö auttaa ennaltaehkäisemään ympäristön saastumista ja vähentää raaka-aineiden käyttöä.

3. LAITTEESEEN TUTUSTUMINEN

3.1 LAITTEEN KUVAUS JA KÄYTTÖTARKOITUS

Tämä laite on metsäkone ja tarkemmin sanottuna akkukäyttöinen moottorisaha, joka on suunniteltu suoraan puussa tehtävään oksien karsimiseen ja oksitukseen.

Laite koostuu oleellisesti akkukäyttöisestä moottorista ja terälevystä, joka siirtää liikkeen moottorista teräketjuun, joka toimii todellisena sahana.

Käyttäjä kannattelee laitetta kaksin käsin käyttämällä etu- ja takakahvaa ja voi käyttää pääohjauksia pysyttelemällä aina turvaetäisyydellä leikkuuvälineestä.

3.1.1 Käyttötarkoitus

⚠ Tämä erityinen moottorisahatyyppi on suunniteltu nimenomaisesti puun oksien karsimiseen ja sitä saa käyttää vain koulutettu käyttäjä, joka toimii huolella suunnitellulla ja turvallisella tavalla. Tämä moottorisaha on tarkoitettu yksinomaan puiden oksien karsimiseen em. ehtoja noudattamalla. Se on suunniteltu käytettäväksi kaksin käsin, aivan normaalin moottorisahan tapaan. Kansalliset säädökset saattavat asettaa käyttörajoituksia.

Tämä laite on suunniteltu ja valmistettu:
- latvukseltaan korkeiden puiden oksien karsimiseen ja leikkaamiseen;
- pensaiden, runkojen tai puupalkkien leikkaamiseen, joiden halkaisija riippuu terälevyn pituudesta;
- vain puun sahaamiseen;
- yhden ainoan käyttäjän käytettäväksi;
- vain pätevien ja puiden huoltoon koulutettujen henkilöiden käytettäväksi.

3.1.2 Väärä käyttö

Käyttö mihin tahansa muuhun tarkoitukseen, joka poikkeaa edellä mainituista, saattaa olla vaarallista ja aiheuttaa vahinkoja henkilöille ja/tai esineille. Sopimattomaksi käytöksi katsotaan (esimerkiksi, mutta ei ainoastaan):
- pensasaitojen tasoittaminen;
- kaiverrustyöt;
- puualustojen, laatikoiden ja pakkausten leikkaaminen;
- huonekalujen tai muiden nastoja, ruuveja tai muita metallisia osia sisältävien esineiden sahaaminen;
- teurastustyöt;
- laitteen käyttö muiden kuin puumateriaalien leikkaamiseen (muovimateriaalit, rakennusmateriaalit);
- laitteen käyttö nostovipuna, esineiden siirtoon tai pilkkomiseen;
- laitteen käyttö kun se on lukittu kiinteisiin kannattimiin;
- leikkuuvälineiden käyttö muihin kuin taulukossa "Tekniset tiedot" lueteltuihin käyttöihin. Vakavien loukkaantumisien ja vammojen vaara;
- laitteen käyttö samanaikaisesti yhdessä useamman henkilön kanssa.

TÄRKEÄÄ *Laitteen virheellinen käyttö saa takuun raukeamaan ja vapauttaa valmistajan kaikesta vastuusta siirtämällä käyttäjälle kaikki omista tai kolmansille osapuolille koituvista vahingoista tai loukkaantumisista siirtyvän vastuun.*

3.1.3 Käyttäjätyyppi

Tämä laite on tarkoitettu vain puiden hoitoon koulutettujen käyttäjien käyttöön.

3.2 TURVAMERKINNÄT

Laitteeseen on kiinnitetty erilaisia merkkejä (kuva 2). Niiden tehtävänä on muistuttaa käyttäjää tarvittavista toimenpiteistä, jotta laitetta voitaisiin käyttää varovaisesti ja riittävän turvallisesti.

Merkkien merkitys:

Varoitus! Lue käyttöohjeet ennen laitteen käyttöä.

Varoitus! Tämä laite saattaa olla vaarallinen käyttäjälleen ja muille käytettäessä virheellisesti.

Vaara! Käytä kuulosuojaimia, suojalaseja ja turvakypärää.

Käytä suojakäsineitä ja liukumista estäviä turvakenkiä!

Vaara! Älä altista sateelle tai kosteudelle.

Takaiskun vaara (Kickback)!
Takaiskun aiheuttaa moottorisahan äkillisen, kontrolloimattoman liikkeen kohti käyttäjää.
Työskentele aina turvallisesti.
Käytä turvahammastettuja ketjuja, jotka rajoittavat takaiskua.

Varoitus! Älä koskaan pidä kiinni laitteesta yhdellä kädellä! Pidä laitteesta lujasti kiinni molemmilla käsillä, saaden näin siitä paremman kontrollin ja vähentäen takaiskun riskiä.

Vaara! Käytä suojavaatteita.

Tämä moottorisaha soveltuu ainoastaan henkilöille, jotka on koulutettu puiden hoitoon (ks. käyttöopas).

TÄRKEÄÄ *Huonokuntoiset tai lukukelvottomat tarrat on vaihdettava. Pyydä tilalle uudet tarrat valtuutetulta laitekohtaiselta huoltokeskukselta.*

3.3 TUNNISTUSTARRA

Tunnistustarrassa annetaan seuraavat tiedot (kuva 1):

1. Äänitehon taso
2. CE-vaatimustenmukaisuusmerkki
3. Kuukausi / Valmistusvuosi
4. Laitetyyppi
5. Syöttöjännite
6. Sarjanumero
7. Valmistajan nimi ja osoite
8. Tuotekoodi
9. Terälevyn pituus
10. Kaksoiseristys

Kirjoita laitteen tunnistustiedot tarrassa oleviin tarkoituksenmukaisiin paikkoihin, joka löytyy takakannesta.

TÄRKEÄÄ *Käytä tarrassa lukevia tunnistavia tietoja joka kerta kun valtuutettuun huoltokorjaamoon otetaan yhteyttä.*

TÄRKEÄÄ *Esimerkki vaatimuksenmukaisuusvakuutuksesta löytyy käyttöoppaan viimeisiltä sivuilta.*

3.4 PÄÄOSAT

Laite on valmistettu seuraavista pääosista, joita vastaa seuraavat toiminnot (kuva 1):

A. **Moottori**: antaa liikkeen leikkuuvälineelle.
B. **Etukahva**: moottorisahan etuosassa sijaitseva tukikahva. Siihen tartutaan vasemmalla kädellä.
C. **Takakahva**: moottorisahan takaosassa sijaitseva tukikahva. Siihen tartutaan oikealla kädellä. Siinä sijaitsevat kaasuttimen pääohjaukset.
D. **Käden etusuoja**: suojalaite, joka on asetettu etukahvan ja teräketjun väliin käden suojaamiseksi haavoittumiselta, jos se luistaa pois kahvalta. Tätä suojaa käytetään ketjun jarrun aktivointilaitteena.
E. **Kiinnityspiste:** kiinnityslaite, jonka avulla moottorisaha voidaan kiinnittää köyteen tai hihnaan ja sitten sulkurenkailla käyttäjän valjaisiin.
F. **Terälevy**: tukee ja ohjaa teräketjua.
G. **Teräketju**: leikkaava elementti, joka on valmistettu pienistä teristä eli "hampaista" koostuvista vetolenkeistä ja sivuliitoksista, jotka on kiinnitetty yhteen niiteillä.
H. **Ketjun pysäytystappi**: turvalaite, joka estää ketjun kontrolloimattomat liikkeet ketjun rikkoutuessa tai löystyessä.
I. **Säppi**: terälevyn asennuspaikan eteen asennettu laite, joka toimii tukipisteenä kun se on kosketuksissa puun tai rungon kanssa.
J. **Säpin suojus:** säpin suojus, jota on käytettävä kun laitetta liikutetaan, kuljetetaan tai varastoidaan. Tämä suojus tulee poistaa työstön ajaksi.
K. **Terälevyn suojus**: moottorisahan terälevyn suojus, jota on käytettävä kun laitetta liikutetaan, kuljetetaan tai varastoidaan.
L. **Akku** *(jos sitä ei toimiteta laitteen ohella, ks. kappale 15.1 "saatavana olevat lisävarusteet")*: tuottaa sähkövirtaa laitteelle. Akun ominaisuudet ja käyttösäännöt on esitelty sen erityisessä käsikirjassa.
M. **Akkulaturi** *(jos sitä ei toimiteta laitteen ohella, ks. kappale 15.2 "pyynnöstä saatavat lisävarusteet")*: akunlataukseen käytettävä laite. Saatavana on kaksi akkulaturimallia: **M1** (pika-akkulaturi); **M2** (vakioakkulaturi).
N. **Akkureppu** (pyynnöstä saatava lisävaruste kappale 15.4): väline, johon akut voidaan asettaa.
O. **Liitosjohto:** johto, jonka avulla laite voidaan liittää akkureppuun.
P. **Akun simulaattori** (pyynnöstä saatava lisävaruste kappale 15.5)**:** laite joka, jos se on asetettu laitteessa olevaan koteloon, salli akkurepun käytön.

4. ASENNUS

⚠ Noudatettavat turvallisuusmääräykset on kuvattu luvussa 2. Noudata tarkalleen kyseisiä ohjeita estääksesi vakavia riskitilanteita tai vaaroja.

Kuljetus- ja varastointiteknisistä syistä jotkut laitteen osat toimitetaan purettuina ja ne tulee koota pakkauksesta purkamisen jälkeen, seuraavia ohjeita noudattaen.

⚠ Pakkauksesta purkaminen ja laitteen asentaminen on suoritettava tasaisella ja kiinteällä tasolla, jossa on riittävästi tilaa laitteen ja pakkausten liikuttamiseen, käyttämällä aina tarkoituksenmukaisia välineitä. Älä käytä laitetta ennen kuin osassa "ASENNUS" annetut ohjeet on suoritettu loppuun.

4.1 ASENNUSOSAT

Pakkaus sisältää asennusosat, jotka on lueteltu seuraavassa taulukossa:

Terälevy jossa suojus
Teräketju
Avain
Dokumentaatio

4.1.1 Pakkauksen purkaminen

1. Avaa pakkaus huolella ja varo osien hävittämistä
2. Tutustu laatikossa olevaan dokumentaatioon, nämä ohjeet mukaan luettuina.
3. Ota pois laatikosta kaikki irralliset osat.
4. Ota laite pois laatikosta.
5. Hävitä laatikko ja pakkausmateriaalit paikallisten määräysten mukaisesti.

4.2 TERÄLEVYN JA TERÄKETJUN ASENNUS

⚠ Käytä aina paksuja käsineitä käsitelläksesi terälevyä ja ketjua. Ole erittäin huolellinen asettaessasi terälevyä ja ketjua ettet vahingossa vaaranna laitteen turvallisuutta ja tehokkuutta. Epäselvissä tapauksissa, ota yhteyttä jälleenmyyjään.

⚠ Suorita kaikki toimenpiteet kun olet irrottanut akun.

⚠ Ennen terälevyn asentamista varmista, että ketjun jarrua ei ole kytketty (kappale 5.4).

1. Varustuksiin kuuluvaa avainta käyttämällä, ruuvaa auki mutteri (kuva 3.A) ja irrota ketjun suojus (kuva 3.B), päästäksesi ketjupyörään ja terälevyn asennuspaikkaan.
2. Asenna terälevy (kuva 4.A) asettamalla vaarnaruuvi (kuva 4.B) uraan (kuva 4.C) ja työnnä se laitteen rungon takaosaan.
3. Tarkista, että ketjun kiristystappi (kuva 4.D) on asetettu oikein terälevyssä olevaan tarkoituksenmukaiseen aukkoon; jos näin ei ole, ruuvaa ketjun kiristimen ruuvia ruuvimeisselillä (kuva 4.E), kunnes tappi asettuu kokonaan paikoilleen.
4. Kallista laitetta saadaksesi ketjun helpommin ketjupyörän ympärille (kuva 5).
5. Asenna ketju (kuva 6.A) ketjupyörän ympärille (kuva 6.B) ja terälevyn ohjainten pituudelle (kuva 6.C), huomioimalla, että liukusuuntaa noudatetaan.

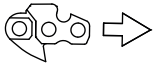

Ketjun kulkusuunta

6. Jos terälevyn pää on varustettu siirron käyttöpyörästöllä, huolehdi, että ketjun hammaspyörästö lomittuu oikein käyttöpyörästön aukkoihin (kuva 7).
7. Aseta suojus paikoilleen (kuva 8.A), kiristämättä mutteria kokonaan.
8. Säädä ketjun kiristintä tarkoituksenmukaisesti (kuva 9.A) kunnes ketjun oikea kireys saadaan (Kuva 10) (kappale 6.1.3).
9. Pitämällä terälevyä nostettuna, ruuvaa suojuksen ruuvit pohjaan asti mukana tulevalla avaimella (kuva 11.A).

4.3 AKKUREPUN VALMISTELU (JOS VARUSTEENA)

Akkureppu toimitetaan valmiiksi asennettuna (kuva 1 N) ja se voidaan irrottaa kannattimesta (kuva 12) ja sitä voidaan kuljettaa käsin.
Akkurepun irrottamiseksi, paina kahta ylempää painiketta (kuva 12.A).
Akkukotelot sijaitsevat repun molemmilla puolilla (kuva 13)
Repun oikealta puolelta löytyy:

- johdon liitin (kuva 14.A)
- akun valitsin (kuva 14.B)
- USB-liitin laitteiden lataamiseen (esim. matkapuhelimet) (kuva 14.C)

Irtojohdon paikallaolon välttämiseksi, molemmilla puolilla ja takaosassa on reittejä, joiden kautta virtajohto voidaan asettaa.

5. HALLINTALAITTEET

5.1 TURVAPAINIKE (VÄLINE PÄÄLLE LAITTAMISEKSI / POIS PÄÄLTÄ OTTAMISEKSI)

Tätä painiketta painamalla (kuva 15.A) laitteen sähköpiiri laitetaan päälle ja pois päältä ja vastaava led-valo syttyy palamaan (kuva 15.B).

- Valo palaa: laitteen sähköpiiri on päällä. Laite on käyttövalmis.
- Molemmat led-valot palavat: kone on käynnissä.
- Valot sammuneet: sähköpiiri on kytketty kokonaan pois päältä (OFF).

TÄRKEÄÄ *Siirtojen aikana älä koskaan pidä sormea painikkeen päällä tahattoman käynnistyksen estämiseksi.*

Kuvake "Varoitus" (Kuva 15.C) syttyy palamaan koneessa syntyneen vian vuoksi (tutustu taulukkoon vikojen paikantaminen, kappale 14).

5.2 KAASUVIPU

Sallii ketjun käytön.

Kaasuvivun käyttö (kuva 16.A) on mahdollista vain jos kaasuttimen lukitusvipua painetaan samanaikaisesti (kuva 16.B).

Leikkuuväline pysähtyy automaattisesti kun kaasuvipu vapautetaan.

5.3 KAASUTTIMEN LUKITUSVIPU

Kaasuttimen lukitusvipu (kuva 16.B) sallii kaasuvivun käytön (kuva 16.A).

5.4 KETJUJARRU

On turvajarrujärjestelmä, joka pysäyttää ketjun liikkeen jos työskentelyn aikana tapahtuu takaisku. Jos työskentelyn aikana tapahtuu takaisku terälevyn kärjen epätavallisen kosketuksen vuoksi, raju liike ylöspäin aiheuttaa, että käsi törmää etusuojaan (kuva 1.D). Ketjujarrun kytkemiseksi pois päältä, vapauta se manuaalisesti.

Ketjujarru päällä. Tämä saadaan kun käden etusuoja on työnnetty kokonaan eteen.

Ketjujarru pois päältä. Tämä saadaan kun käden etusuoja on vedetty kokonaan taakse, kunnes tunnet napsahduksen.

Älä käytä laitetta, jos ketjujarru ei toimi kunnolla ja ota yhteyttä jälleenmyyjään tarkistuksia varten.

6. LAITTEEN KÄYTTÖ

Noudatettavat turvallisuusmääräykset on kuvattu luvussa 2. Noudata tarkalleen kyseisiä ohjeita estääksesi vakavia riskitilanteita tai vaaroja.

TÄRKEÄÄ *Moottoria ja akkua (jos kuuluu varustukseen) koskevia ohjeita varten, tutustu vastaaviin ohjekirjasiin.*

6.1 ESITOIMENPITEET

Ennen työskentelyn aloittamista, on suoritettava erilaisia tarkistuksia ja toimenpiteitä työturvallisuuden ja työskentelytehon takaamiseksi.

6.1.1 Akun tarkastus

Hanki käyttötarkoituksen kannalta sopivin akku ja lataa se kokonaan noudattamalla akun ohjekirjassa annettuja ohjeita. Tässä laitteessa käytettävien hyväksyttyjen akkujen luettelo löytyy taulukosta "Tekniset tiedot".

- Ennen jokaista käyttökertaa:
  – tarkista akun lataus noudattaen akun ohjekirjassa annettuja ohjeita.

6.1.2 Ketjun voiteluöljyn täyttö

Ennen laitteen käyttöä, lisää öljyä ketjun voitelua varten. Öljyn tankkaamista ja siihen liittyviä varotoimenpiteitä varten ks. Kappale 7.3).

6.1.3 Ketjun kireyden tarkistus

Suorita kaikki toimenpiteet moottori sammutettuna.

Käytä paksuja työhanskoja

Tarkista ketjun kireys.
Kireys on oikea, kun pysäytettäessä ketju terälevyn puoleenväliin, hammaspyörästö ei mene pois ohjaimelta (kuva 10).

Ketjun kireyden säätämiseksi:
1. löysää suojuksen muttereita mukana tulevalla avaimella
2. säädä ketjun kiristintä tarkoituksenmukaisesti (kuva 9.A), kunnes ketjun oikea kireys saadaan

3. pitämällä terälevyä nostettuna, ruuvaa suojuksen ruuvit pohjaan asti mukana tulevalla avaimella (kuva 11.A).

⚠ ***Älä työskentele löysällä ketjulla ettei synny vaaratilanteita, joissa ketju hyppäisi pois terälevyn ohjaimilta.***

TÄRKEÄÄ *Ensimmäisen käyttöjakson aikana (tai ketjun vaihdon jälkeen) on öljytaso tarkistettava useammin, ketjun asettumisen vuoksi.*

6.1.4 Repun käyttö (jos varusteena)

1. Aseta akku akkurepussa olevaan tilaan (kuva 13) työntämällä se pohjaan, kunnes se napsahtaa paikoilleen ja takaa kosketuksen.
2. liitä johto repussa olevaan tarkoituksenmukaiseen liittimeen (kuva 14.A) ja käännä sitä, kunnes se napsahtaa paikoilleen ja takaa kosketuksen.
3. säädä hihnat ja sulje valjaat edessä (kuva 17).

6.2 TURVALLISUUSTARKASTUKSET

Suorita seuraavat turvallisuustarkastukset ja tarkasta, että tulokset vastaavat taulukoissa annettuja.

⚠ ***Suorita turvallisuustarkastukset aina ennen käyttöä.***

⚠ ***Suorita laitteen päivittäinen tarkastus aina ennen sen käyttöä, putoamisen tai siihen kohdistuneiden iskujen jälkeen paikantaaksesi vahingot tai merkittävät viat.***

6.2.1 Yleinen turvatarkastus

Kohde	Tulos
Kahvat ja suojat	Puhtaat, kuivat, ilman öljy- tai rasvajäämiä, kiinnitetty oikein ja tiukasti laitteeseen.
Laitteessa ja terässä olevat ruuvit	Kiristetty kunnolla (ei löystyneet)
Jäähdytysilman kulkureitit	Ei tukossa
Terälevy	Asennettu oikein
Ketju	Teroitettu, ei vahingoittunut tai kulunut, asennettu ja kiristetty oikein.
Suojat	Ehjät, eivät vahingoittuneet.
Akku	Kotelossa ei vahinkoja, ei nesteiden vuotoja
Laite	Ei vahingoittumisen tai kulumisen merkkejä
Kaasuvipu, turvavipu	Niiden tulee liikkua vapaasti, niitä ei saa pakottaa.
Koekäyttö	Ei poikkeavaa tärinää. Ei poikkeavaa ääntä

6.2.2 Laitteen toimintatesti

Toimenpide	Tulos
Aseta akku sille kuuluvaan koteloon (kappale 7.2.3). Paina turvapainiketta.	Sinisen valon tulee syttyä (sähköpiiri päällä) eikä ketju saa liikkua. ⚠ ***Älä käytä laitetta, jos ketju liikkuu. Tässä tapauksessa ota yhteyttä jälleenmyyjään.***
Käytä kaasuvipua. (painamatta kaasuttimen lukitusvipu).	Kaasuvivun on pysyttävä lukittuna.
Paina kaasuttimen lukituspainiketta ja kaasuvipua.	Vipujen tulee liikkua vapaasti, niitä ei saa pakottaa. Ketju liikkuu.
Vapauta kaasuvipu ja paina turvapainiketta.	Vivun on palauduttava automaattisesti ja nopeasti neutraaliin asentoon. Ketju ei saa pysähtyä.

KETJUJARRUN TARKISTUS 1. Käynnistä laite (kappale 6.4) 2. Tartu kahvoista tukevasti kiinni kaksin käsin. 3. Käynnistä kaasuvipu pitääksesi ketjua liikkeessä, työnnä käden etusuojusta eteenpäin käyttämällä vasemman käden rystypuolta (kappale 5.4)	3. Ketjun tulee pysähtyä välittömästi. Kun ketju on pysähtynyt, vapauta kaasuvipu ja kytke ketjujarru pois päältä (kappale 5.4).

⚠ ***Jos mikä tahansa tuloksista poikkeaa seuraavissa taulukoissa osoitetuista arvoista, älä käytä laitetta! Toimita laite huoltokeskukseen laitekohtaisia tarkastuksia ja korjaustoimenpiteitä varten.***

6.3 VALMISTAUTUMINEN SAHAN KÄYTTÖÖN PUUSSA

Moottorisaha on varustettava litteällä hihnalla jossa on pääteaukot ja joka sopii kiinnitettäväksi käyttäjän valjaisiin.

1. Kiinnitä litteä hihna pääteaukoilla kiinnityskohtaan (kuva 18.A) moottorisahan takaosassa.
2. Varustaudu sopivilla sulkurenkailla moottorisahan epäsuoraa (litteän hihnan kautta jossa on pääteaukot) ja suoraa kiinnitystä (moottorisahassa olevaan kiinnityskohtaan) varten käyttäjän valjaisiin.
3. Varmista, että sähköpiiri on kytketty pois (Valot sammutettu) (Kuva 15.B).
4. Varmista, että ketjun jarru on kytketty (kappale 5.4).
5. Anna kone puussa olevalle käyttäjälle.

⚠ ***Varmista, että moottorisaha on liitetty turvallisella tavalla kun se annetaan puussa olevalle käyttäjälle ja varmista, että se on kiinnitetty hihnavaljaisiin ennen sen irrottamista sen nostoon käytetystä varusteesta.***

6. Kiinnitä moottorisaha käyttäjän valjaissa olevaan määrättyyn kiinnityskohtaan (kuva 19). Kiinnityskohdat voivat olla keskellä (edessä tai takana) tai sivulla:
   – mikäli mahdollista, liitä moottorisaha takana keskellä olevaan kohtaan (kuva 18.A) estääksesi sitä sotkeutumasta kiipeilyköysiin ja painon asettumista käyttäjän selkään (kuva 20).

HUOMAUTUS *Mahdollisuus kytkeä moottorisaha suoraan valjaisiin vähentää varustevaurioiden riskiä liikuttaessa puussa.*

⚠ ***Moottorisahaa tulee aina pitää sammutettuna kun se on kiinnitetty suoraan valjaisiin.***

TÄRKEÄÄ *Siirrettäessä moottorisahaa yhdestä kiinnityspisteestä toiseen suosittelemme käyttäjiä varmistamaan, että moottorisaha on kiinni uudessa kohdassa ennen sen irrottamista edellisestä kiinnityskohdasta.*

6.4 KÄYNNISTYS

6.4.1 Käynnistys akulla

1. Ota pois terälevyn suojus (kuva 1.K) ja säpin suojus (kuva 1.J) (jos käytössä).
2. Varmista, että terälevy ja ketju eivät osu maahan tai muihin esineisiin.
3. Aseta akku oikein sille kuuluvaan koteloon (kuva 21.B) (kappale 7.2.3).
4. Paina turvapainiketta (sininen valo) (kuva 15.A).
5. Paina kaasuttimen lukitusvipua (kuva 16.B) ja kaasuttimen ohjausvipua. (kuva 16.A).

6.4.2 Käynnistys akun simulaattorilla (jos varusteena)

1. Ota pois terälevyn suojus (kuva 1.K) ja säpin suojus (kuva 1.J) (jos käytössä).
2. Varmista, että terälevy ja ketju eivät osu maahan tai muihin esineisiin.
3. Aseta akun simulaattori koneessa olevaan koteloon (kuva 21.P).
4. Kiinnitä liitosjohto akun simulaattoriin (Kuva 21.O).
5. Valitse aktivoitava akku valitsimella (kuva 14.B).
6. Paina turvapainiketta (sininen valo) (kuva 15.A).
7. Paina kaasuttimen lukitusvipua (kuva 16.B) ja kaasuttimen ohjausvipua. (kuva 16.A).

6.5 TYÖSKENTELY

Ennen kuin ensimmäistä kertaa aloitetaan puunkaato tai oksitus, kannattaa:

– suorittaa tämäntyyppisen varusteen käyttöön liittyvä koulutus
– lukea huolellisesti turvallisuutta koskevat huomautukset ja tässä käsikirjassa olevat ohjeet

– harjoitella maassa tai sahapukissa olevilla oksilla niin, että tottuu laitteeseen ja leikkuutekniikoihin.

Laitteen käyttöä varten toimi seuraavassa kuvatulla tavalla:
- Kytkeä aina ketjujarru pois päältä ennen kuin kaasutinta käytetään.
- Pitää laitteesta aina kiinni kaksin käsin vasen käsi etukahvalla ja oikea käsi takakahvalla riippumatta siitä, onko käyttäjä vasen- vai oikeakätinen.

⚠ Pysäytä välittömästi moottori, jos ketju jumiutuu työskentelyn aikana.

HUOMAUTUS *Työskentelyn aikana akku on suojattu sen tyhjentymiseltä kokonaan suojalaitteella, joka sammuttaa laitteen ja estää sen toiminnan.*

6.5.1 Työskentelyn aikana suoritettavat tarkastukset

6.5.1.a *Ketjun kireyden tarkistus*

Työskentelyn aikana ketju pidentyy progressiivisesti ja siksi ketjun kireys on tarkistettava säännöllisesti (kappale 6.1.3).

6.5.1.b *Öljyn virtauksen tarkistus*

TÄRKEÄÄ *Älä käytä laitetta ilman voiteluöljyä!*

⚠ Varmista, että terälevy ja ketju ovat hyvässä asennossa tarkastaessasi öljyn virtausta.

Käynnistä moottori (kappale 6.4) ja tarkista leviääkö ketjuöljy kuten on osoitettu kuvassa (kuva 22).

6.6 METSÄTYÖT

6.6.1 Puun oksitus

⚠ Varmista, että alue jolle oksat tiputetaan on vapaa.
⚠ Suoritettaessa oksitusta korkealla köyden tai valjaiden avulla, noudata tarkasti kappaleessa 6.7.

1. Asetu vastakkaiselle puolelle leikattavaan oksaan nähden.
2. Aloita alimmista oksista edeten kohti korkeammalla olevia.
3. Tee ensi alasahaus yläsuuntaan (kuva 23.A). Suorit oksitus loppuun sahaamalla ylhäältä alasuuntaan, kuten on osoitettu (kuva 23.B).

6.6.2 Puunkaato

TÄRKEÄÄ *Kun useampi henkilö on samaan aikaan karsimassa ja kaatamassa puuta, on henkilöiden suoritettava karsinta ja kaataminen erillisillä alueilla, joiden välinen etäisyys on vähintään kaksi ja puoli kertaa kaadettavan puun korkeus. Älä kaada puita jos olemassa on riski vaarantaa henkilöiden turvallisuutta, iskeytyä sähkölinjaan tai aiheuttaa mikä tahansa materiaalinen vahinko. Jos puu joutuu kosketuksiin voimalinjan kanssa, on siitä ilmoitettava välittömästi sähköyhtiölle.*

Ennen kaatamisen aloittamista:
- on otettava huomioon puun luonnollinen kallistus, missä osassa oksat ovat suuremmat ja tuulen suunta. Näin voidaan arvioida millä lailla puu kaatuu.
- puhdista puu liasta, kivistä, kaarnanpalasista, nastoista, metalliteristä ja –langoista.
- vapauta puuta ympäröivä alue ja varmista jalkojen hyvä tuki.
- valmista pakotiet, joilla ei ole esteitä. Pakotiet on tehtävä noin 45° vastakkaiseen suuntaan puun kaatosuunnasta (kuva 24) ja niiden on johdatettava käyttäjä turvalliselle alueelle, joka vastaa vähintään kaksi ja puoli kertaa kaadettavan puun korkeutta.
- Pysyttele maahan nähden yläpuolella, johon puu pyörii tai kaatuu kaatamisen jälkeen.

• Kaatolovi

1. Asetu puun oikealle puolelle, moottorisahan taakse.
2. Tee kaatolovi, joka on noin 1/3 puun halkaisijasta, kohtisuoraan suhteessa kaatumissuuntaan (kuva 25.A).

• Kaatosahaus

1. Tee takakaatosahaus ainakin 5 cm ylemmäksi vaakasuoraa lovea (kuva 26.B).
2. Tee takakaatosahaus niin, että jäljelle jää tarpeeksi puuta toimimaan saranana (kuva 26.C). Tämä sarana estää puun kiertymisen ja kaatumiseen virheelliseen suuntaan. Älä tee sahauksia saranan poikki.
3. Vetämättä terälevyä ulos, vähennä vähitellen saranan paksuutta, kunnes puu kaatuu.
4. Jos on olemassa vaara, että puu ei kaadu haluttuun suuntaan tai että se voi horjahtaa taaksepäin ja taittaa teräketjun, pysäytä leikkuu ennen kuin olet tehnyt takakaatosahauksen loppuun ja käytä puu-, muovi- tai alumiinikiiloja (kuva 27.D)

leikkauksen avaamiseksi. Anna puun kaatua haluttuun suuntaan iskemällä kiiloja nuijalla.

5. Kun puu alkaa kaatua, irrota moottorisaha leikkuukohdasta, sammuta se (kappale 6.9), aseta se maahan ja mene sitten tarkoituksenmukaiselle pakotielle. Käyttäjän on syytä varoa ylhäältä tippuvia oksia ja katsottava minne astuu.

6.6.3 Oksien karsiminen puusta

Karsiminen tarkoittaa oksien irrottamista kaatuneesta puusta.

⚠ ***Huomioi oksien tukikohdat maassa, niiden mahdolliset jännitteet, suunnan johon oksa saattaa päätyä leikattaessa ja puun mahdollinen epävakaisuus sen jälkeen kun oksa on leikattu.***

Karsittaessa on jätettävä paikoilleen isoimmat alaoksat, jotka tukevat runkoa maata vasten. Irrota pikkuoksat yhdellä kertaa (kuva 28.A). Jännitteessä olevien oksien irrotus kannattaa aloittaa alhaalta ylöspäin moottorisahan taipumisen estämiseksi (kuva 28.B).

6.6.4 Rungon halkaiseminen

Halkaiseminen tarkoittaa rungon leikkaamista pituussuunnassa.

On tärkeää, että jalkojen tuki on paikoillaan ja paino molemmilla jaloilla. Jos mahdollista, kannattaa runkoa nostaa oksien, runkojen tai halkojen avulla.

Rungon halkaisemista helpottaa säpin käyttö (kuva 1.I):

1. aseta säppi runkoon ja tehden vivun säppiin suorita laitteella kaariliike, joka mahdollistaa terälevyn tunkeutumisen puuhun (kuva 29);
2. toista toimenpide useamman kerran, jos tarpeen, siirtäen säpin tukikohtaa.

• Maahan asetettu runko
Kun runko asettuu maahan sen koko pituudella, se leikataan ylhäältä käsin (ylähalkaisu) (kuva 30.A).
– Leikkaa runkoa noin puoleenväliin sen halkaisijaa, käännä runkoa ja lopeta leikkuu vastakkaiselta puolelta.

• Runko nojaa vain yhdestä päästä
Kun runko nojaa vain yhdestä päästä:
– on leikattava 1/3 alla olevan sivun halkaisijasta (alahalkaisu) (kuva 31.A);
– tämän jälkeen on suoritettava lopullinen sahaus, tehden ylähalkaisun niin, että se kohtaa ensimmäisen sahauksen (kuva 31.B).

• Runko nojaa molemmista päistä
Kun runko nojaa molemmista päistä:
– on leikattava 1/3 halkaisijasta ylhäältä aloittaen (ylähalkaisu) (kuva 32.A);
– tämän jälkeen on suoritettava lopullinen sahaus, tehden alahalkaisun alla olevista 2/3 niin, että se kohtaa ensimmäisen sahauksen (kuva 32.B).

• Kallistunut runko
Kun halkaistaan kallistunutta runkoa, on oltava aina yläpuolella (kuva 33).

Toimenpiteen aikana, kun sahausta ollaan lopettamassa, kontrollin säilyttämiseksi sahauksen painetta on vähennettävä ilman että irrotetaan laitteen kahvasta. Laitteen joutumista kosketuksiin maan kanssa on vältettävä.

6.7 OKSITUS KORKEALLA KÖYDEN TAI VALJAIDEN AVULLA

TÄRKEÄÄ *Tässä kappaleessa kuvaillaan työskentelymenetelmät oksien karsimiseen tarkoitetun moottorisahan aiheuttamien loukkaantumisten vähentämiseksi silloin, kun työskennellään korkealla valjaiden ja köyden varassa.*
Se ei saa korvata normaalia koulutusta. Tässä liitteessä annetut ohjeet ovat ainoastaan esimerkkejä hyvästä käyttötavasta. Kansallisia lakeja ja säädöksiä on aina noudatettava.

6.7.1 Moottorisahan käyttö kaksin käsin

Moottorisahan käyttö kaksin käsin sallii:
– tukevan otteen moottorisahasta takaiskun sattuessa;
– moottorisahan kontrolloinnin joka vähentää mahdollisuutta joutua kosketuksiin kiipeilyköysien ja käyttäjän kehon kanssa;
– turvallisen työasennon saamisen, joka välttää kontrollin menettämisen, joka voi saada aikaan kosketuksen moottorisahan kanssa (tahaton liike moottorisahan toiminnan aikana).

Jotta moottorisahaan voitaisiin tarttua molemmin käsin, yleisohjeena käyttäjän tulee aina pyrkiä asettumaan turvalliseen asentoon kun moottorisahaa käytetään:
– lanteiden korkeudella tehtäessä vaakasuoria leikkauksia tai;

– solar plexuksen (pallean) korkeudella tehtäessä pystysuoria leikkauksia.

- Käyttäjän työskennellessä lähellä pystysuoria runkoja työskentelyasennossa, jossa matalalla olevia sivuvoimia, hyvä tuki on tarpeen turvallisen työskentelyasennon säilyttämiseksi.
- Kun käyttäjä loitontuu rungosta, sivuvoimat lisääntyvät ja näin olleen niiden nollaaminen tai vastustaminen on tarpeen, toimimalla yhdellä seuraavista tavoista:
  – kohdistaa pääköysi ylimääräisen ankkurointipisteen kautta;
  – käyttää litteään hihnaa pääteaukoilla, jota on mahdollista säätää suoraan valjaista ylimääräiseen ankkurointipisteeseen (kuva 34);
- Hyvän tuen saavuttamista työskentelyasennossa voidaan helpottaa tilapäisen jalustimen käytöllä, joka saadaan tehtyä väliaikaisesti renkaalla varustetusta nauhasta, johon jalka voidaan pujottaa. (Kuva 35).

6.7.2 Moottorisahan käyttö yhdellä kädellä

⚠ Älä koskaan työskentele yhtä ainoaa kättä käyttämällä epävakaassa työasennossa tai jos moottorisahaa halutaan käyttää käsisahan tilalla halkaisijaltaan pienten oksien kärkien leikkaamisessa.

Moottorisahaa saa käyttää yhdellä kädellä oksituksessa vain kun:
- käyttäjä ei saavuta sellaista työasentoa jossa voidaan käyttää kahta kättä,
- omaa asentoa on säilytettävä (kannateltava) toisella kädellä,
- on suoritettava leikkaus, joka venyttää (pidentää) yläraajaa käyttäjän kehon ulkopuolelle (kuva 36).

Käyttäjä ei saa koskaan:
- leikata vastaiskualueella, joka vastaa moottorisahan terälevyn päätä;
- “pitää ja leikata” osiin;
- yrittää tarttua kiinni putoavista osista.

6.8 KÄYTTÖVINKKEJÄ

TÄRKEÄÄ *Pysäytä laite (kappale 6.9) liikuttaessa työskentelyalueiden välillä.*

⚠ Pysäytä välittömästi moottori, jos ketju jumiutuu työskentelyn aikana.

Jos korkealla tapahtuvan oksituksen aikana (köyden ja valjaiden avulla), moottorisaha jumiutuu, käyttäjän tulee:
1. pysäyttää laite välittömästi;
2. kiinnittää se turvallisesti siihen osaan oksaa, joka on rungon ja leikkauksen välissä tai työkalusta erikseen olevaan köyteen;
3. vetää moottorisaha leikkauksesta nostamalla oksaa, jos tarpeen;
4. jos tarpeen käyttää käsisahaa tai toista moottorisahaa jumiutuneen moottorisahan irrottamiseksi, tekemällä ainakin 30 cm leikkauksen lähelle jumiutunutta moottorisahaa. Leikkaukset moottorisahan vapauttamiseksi tulee suorittaa aina oksan kärkeä kohti (eli jumiutuneen moottorisahan ja oksan kärjen välissä eikä rungon ja jumiutuneen moottorisahan välissä). Tällä tavoin estetään, että moottorisaha vedetään yhdessä oksan kanssa, joka leikataan vaikeuttamalla tilannetta entistä enemmän.

6.9 PYSÄYTYS

Laitteen pysäyttämiseksi:
1. Vapauta kaasuvipu (kuva 16.A).
2. Paina turvapainiketta ja kytke sähköpiiri pois päältä (valo sammutettu) (kuva 15.A).

⚠ Kun kaasuvipu on vapautettu, vaaditaan muutama sekunti ennen kuin teräketju pysähtyy.

Pysäytä aina laite:
– liikuttaessa työskentelyalueiden välillä.

⚠ Siirtojen aikana älä koskaan pidä sormea painikkeen päällä tahattoman käynnistyksen estämiseksi.

6.10 KÄYTÖN JÄLKEEN

6.10.1 Käytön jälkeen akulla

1. Ota akku pois paikoiltaan (kuva 37.B) ja lataa se (kappale 7.2.2)
2. asenna terälevyn suoja (kuva 1.K)
3. anna moottorin jäähtyä ennen laitteen asettamista säilytystiloihin
4. löysää tangon kiinnitysmutteria vähentääksesi ketjun kireyttä (kappale. 6.1.3);
5. puhdista laite huolellisesti pölystä ja jätteistä ja poista ketjusta sahanpuru- tai öljyjäämät (kappale 7.4);
6. tarkista, ettei paikalla ole löystyneitä tai vahingoittuneita osia. Tarpeen vaatiessa vaihda vahingoittuneet osat ja kiristä mahdollisesti löystyneet ruuvit ja pultit.

6.10.2 Käytön jälkeen akun simulaattorilla (jos varusteena)

1. Aseta akkurepun valitsin kohtaan ”OFF” (kuva 14.B)
2. irrota akun simulaattori koneesta (kuva 37.P)
3. ota pois akkureppu
4. kytke irti liitosjohto akun simulaattorista (kuva 37.O) ja repusta (kuva 14.A)
5. ota akku pois paikoiltaan (kuva 38.B) ja lataa se (kappale 7.2.2)
6. asenna terälevyn suoja (kuva 1.K)
7. anna moottorin jäähtyä ennen laitteen asettamista säilytystiloihin
8. löysää tangon kiinnitysmutteria vähentääksesi ketjun kireyttä (kappale. 6.1.3);
9. puhdista laite huolellisesti pölystä ja jätteistä ja poista ketjusta sahanpuru- tai öljyjäämät (kappale 7.4);
10. tarkista, ettei paikalla ole löystyneitä tai vahingoittuneita osia. Tarpeen vaatiessa vaihda vahingoittuneet osat ja kiristä mahdollisesti löystyneet ruuvit ja pultit.

TÄRKEÄÄ *Ota akku aina pois (kappale 7.2.2) ja asenna terän suoja aina kun laitetta ei käytetä tai vartioida.*

7. SÄÄNNÖLLINEN HUOLTO

7.1 YLEISTÄ

⚠ ***Noudatettavat turvallisuusmääräykset on kuvattu luvussa 2. Noudata tarkalleen kyseisiä ohjeita estääksesi vakavia riskitilanteita tai vaaroja.***

⚠ ***Ennen laitteessa suoritettavia tarkastuksia, puhdistusta tai huolto-/säätötoimenpiteitä:***
- ***Pysäytä laite***
- ***Odota, että ketju pysähtyy***
- ***Ota akku pois paikoiltaan***
- ***Kiinnitä terälevyn suoja paitsi työskennellessäsi ko. levyn tai ketjun parissa***
- ***Odota, että moottori on jäähtynyt kunnolla***
- ***Lue vastaavat käyttöohjeet***
- ***Käytä sopivaa vaatetusta, työkäsineitä ja suojalaseja***

- Toimenpiteiden suoritustiheydet ja-tyypit on annettu "Huoltotaulukossa". Taulukon tarkoituksena on auttaa säilyttämään laite tehokkaana ja turvallisena. Siinä on esitelty tärkeimmät toimenpiteet sekä niiden kaikkien suoritustiheydet. Suorita vastaava toimenpide ensimmäiseksi vastaantulevan määräajan yhteydessä.
- Ei-alkuperäisten ja/tai väärin asennettujen varaosien ja lisävarusteiden käyttö voi vaikuttaa negatiivisesti laitteen toimintaan ja turvallisuuteen. Valmistaja ei vastaa kyseisten tuotteiden aiheuttamista vahingoista, onnettomuuksista tai vammoista.
- Alkuperäiset varaosat toimitetaan huoltokorjaamoiden ja valtuutettujen jälleenmyyjien toimista.

TÄRKEÄÄ *Kaikki huolto- ja säätötoimenpiteet joita ei ole kuvattu tässä käyttöohjeessa on suoritettava jälleenmyyjän tai ammattitaitoisen huoltokeskuksen toimesta.*

7.2 AKKU

7.2.1 Akun kesto

Akun kesto riippuu pääasiallisesti:
a. ympäristöllisistä tekijöistä, jotka vaativat suuremman määrän energiaa:
  – puiden ja oksien leikkuusta, joiden oksat ovat liian suuria
b. käyttäjän käyttäytymisestä, jonka on vältettävä:
  – toistuvia laitteen käynnistyksiä ja sammutuksia työstön aikana;
  – sopimatonta leikkuutekniikkaa suoritettavaan työhön nähden (kappale 6.6, kappale 6.7).

Akun keston optimoimiseksi on aina suositeltavaa:
- leikata puuta kun se on kuiva;
- käyttää suoritettavaan työhön sopivaa tekniikkaa.

Jos laitetta halutaan käyttää standardin akun käyttöön nähden pidemmissä työstöjaksoissa, voit:
- hankkia toisen vakioakun vaihtaaksesi tyhjän akun välittömästi vaarantamatta näin käytön jatkuvuutta

7.2.2 Akun irrotus ja lataus

1. Paina lukituspainiketta, joka on asetettu laitteen akkuun (kuva 37.A) tai repussa olevaan akkuun (kuva 38. A) (jos varusteena)
2. ota akku pois laitteesta (kuva 37.B) tai akun repusta (kuva 38.B) (jos varusteena)
3. Aseta akku (kuva 39.A) akkulaturissa olevaan paikkaan (kuva 39.B)
4. Kytke akkulaturi pistorasiaan (kuva 39.C), jonka jännite vastaa tarrassa annettua.

5. Suorita aina täydellinen lataus, noudattaen akun/akkulaturin ohjekirjasessa annettuja ohjeita.

HUOMAUTUS *Akku on varustettu suojuksella, joka estää latauksen jos ympäristölämpötila ei ole välillä 0 - +45 °C.*

HUOMAUTUS *Akku voidaan ladata milloin tahansa, myös osittain, ilman vaaraa sen vaurioitumisesta.*

7.2.3 Akun asentaminen takaisin laitteeseen

Latauksen loputtua:
1. Irrota akku (kuva 40.A) akkulaturista (vältä sen pitämistä latauksessa kun lataus on päättynyt)
2. Irrota akkulaturi sähköverkosta (kuva. 40.B)
3. Laita akku sille kuuluvaan koteloon, joka on laitteessa (kuva 21.B) tai yhteen akkurepussa olevista koteloista (kuva 13) (jos varusteena)
4. työnnä akku pohjaan, kunnes se napsahtaa paikoilleen ja takaa kosketuksen.

7.3 KETJUÖLJYTANKIN TÄYTTÖ

HUOMAUTUS *Ketjuöljytankin korkissa (kuva 41.A) on seuraava symboli:*

Ketjuöljytankki

TÄRKEÄÄ *Käytä ainoastaan erityisesti moottorisahoille tarkoitettua öljyä tai moottorisahoille tarkoitettua tarttuvaa öljyä. Älä käytä epäpuhtauksia sisältävää öljyä välttääksesi tankissa olevan suodattimen tukkeutumisen ja öljypumpun vaurioitumisen korjauskelvottomaksi.*

Hyvätasoisen öljyn käyttö on välttämätöntä leikkuuosien hyvälle voitelulle. Käytetty tai huonolaatuinen öljy heikentää voitelua ja lyhentää ketjun ja terälevyn käyttöaikaa.

TÄRKEÄÄ *Älä koskaan käynnistä ketjua ellei öljyä ole riittävä määrä. Se voi vahingoittaa moottorisahaa ja vaarantaa sen turvallisuutta.*

Tarkista moottorisahassa oleva öljymäärä öljytason osoittimen kautta (kuva 41.B).

Jos öljytaso on alhainen, lisää öljyä noudattamalla seuraavia vaiheita:
1. Ruuvaa auki ja irrota korkki (kuva 41.A) öljytankista.
2. Kaada öljyä tankkiin ja tarkkaile tasoa tarkoituksenmukaisen osoittimen kautta (kuva 41.B).
3. Varmista, ettei öljytankkiin pääse täytön aikana likaa.
4. Aseta öljykorkki paikoilleen ja kiristä.

7.4 PUHDISTUS

7.4.1 Laitteen ja moottorin puhdistus

Jokaisen työsession jälkeen puhdista laite huolellisesti pölystä ja muista jätteistä.
- Vähentääksesi tulipalon riskiä puhdista laite ja erityisesti moottori lehdistä, oksista tai liiallisesta rasvasta.
- Puhdista laite aina käytön jälkeen käyttämällä puhdasta ja neutraaliin pesuaineeseen kostutettua puhdasta liinaa.
- Poista kosteusjäämät käyttämällä pehmeää ja kuivaa liinaa. Kosteus voi saada aikaan sähköiskujen vaaran.
- Älä käytä aggressiivisia pesuaineita tai liuottimia muoviosien tai kahvojen puhdistamisessa.
- Älä käytä vesisuihkuja ja vältä kastamasta moottoria ja sähköosia.
- Moottoria tai akkua vahingoittavan ylikuumenemisen estämiseksi, varmista aina, että jäähdytysilman imuritilät ovat puhtaat eikä niissä esiinny jäämiä.

7.4.2 Ketjun puhdistus

Jokaisen käyttökerran jälkeen, poista ketjusta sahausjätteet ja öljykasaumat.

Jos ketju sotkeutuu tai pihkaantuu, irrota ketju ja aseta se muutamaksi tunniksi erityistä puhdistusainetta sisältävään säiliöön. Huuhtele sitten puhtaalla vedellä ja käsittele ruosteenestosuihkeella ennen sen asentamista takaisin laitteeseen.

7.5 KETJUNPYSÄYTYSTAPPI

Tarkista ennen jokaista käyttöä ketjunpysäytystapin kunto (kuva 1.H) ja vaihda sen tilalle uusi jos se on vahingoittunut.

7.6 LAITTEEN JA TERÄLEVYN VOITELUAUKOT

Ennen jokaista päivittäistä käyttöä, irrota suojus (kappale 4.2), pura terälevy ja tarkista, ettei laitteen (kuva 42.A) ja terälevyn voiteluaukot (kuva 42.B) ole tukkeutuneet.

7.7 MUTTERIT JA KIINNITYSRUUVIT

- Varmista aina, että ruuvit ja mutterit ovat tiukasti kiinni, jotta laite olisi aina turvallinen ja käyttövalmis.
- Tarkista säännöllisesti, että kahvat on kiinnitetty tiukasti.

8. YLIMÄÄRÄINEN HUOLTO

8.1 KETJUJARRUN METALLINEN NAUHA

Tarkistuta kytkinkoteloa ympäröivän metallinauhan eheys jälleenmyyjän luona kerran kuukaudessa.
Nauha on vaihdettava kun se on vahingoittunut tai siinä esiintyy muodonmuutoksia.

8.2 KETJUPYÖRÄ

Pyydä jälleenmyyjää tarkistamaan säännöllisesti ketjupyörän kunto ja vaihda, kun kuluminen on yli sallittujen rajojen.
⚠ Älä asenna uutta ketjua vanhan ketjupyörän kanssa tai päinvastoin.

8.3 TERÄKETJUN HUOLTO

⚠ Turvallisuuden ja tehokkuuden vuoksi on tärkeää, että leikkuuvälineet ovat terävät.

⚠ Käytä aina paksuja käsineitä käsitelläksesi terälevyä ja ketjua.

Ketjun teroitusta tarvitaan kun:
- Sahajauho muistuttaa pölyä.
- Tarvitaan suurempaa voimaa leikattaessa.
- Leikkaus ei ole suora.
- Tärinä lisääntyy.

⚠ Jos ketju ei ole tarpeeksi terävä, takaiskun (kickback) riski kasvaa.

TÄRKEÄÄ *On suositeltavaa antaa teroitus tehtäväksi erityiskeskuksessa, sillä teroitus tehdään laitteilla, jotka takaavat minimipoiston materiaalia ja tasaisen teroituksen kaikille leikkuuosille.*

8.3.1 Teräketjun vaihto

Ketju on vaihdettava kun:
- leikkuuosan pituus on 5 mm tai vähemmän
- niittien hammastusväli on liian suuri.
- leikkuunopeus on hidas ja toistuvat teroitukset eivät paranna leikkuunopeutta. Ketju on kulunut.

TÄRKEÄÄ *Ketjun vaihdon jälkeen sen kireyttä on tarkistettava useammin, ketjun asettumisen vuoksi.*

8.4 TERÄLEVYN HUOLTO

HUOMAUTUS *Kaikki terälevyä koskevat toimenpiteet ovat töitä, joiden oikein suorittaminen vaatii erityistaitoja erityistyökalujen lisäksi; turvallisuussyistä ota yhteyttä jälleenmyyjään.*

Terälevyn epätasaisen kulumisen välttämiseksi, suosittelemme sen kääntämistä toisinpäin säännöllisesti.

Terälevyn tehokkuuden säilyttämiseksi suosittelemme:
1. rasvaamaan siirron ketjupyörästön laakerit (jos paikalla) sitä varten olevalla ruiskulla (ei toimitettu laitteen mukana)
2. puhdistamaan terälevyn urat sitä varten olevalla kaapimella (ei toimitettu laitteen mukana) (kuva 43.A)
3. puhdistamaan voiteluaukot (kuva 43.B)
4. tasaisella viilalla poistamaan sivujen särmät ja tasoittamaan ohjainten väleissä olevat mahdolliset korkeuserot.

8.4.1 Terälevyn vaihto

Terälevy on vaihdettava kun:
- urien syvyys on alle hammaspyörästön korkeuden (eivät saa ikinä osua pohjaan)
- ohjaimen sisäseinä on kulunut niin paljon, että ketju kallistuu sivusuunnassa.

9. VARASTOINTI

9.1 LAITTEEN VARASTOINTI

Kun laite on varastoitava:

1. Ota akku pois paikoiltaan ja lataa se
2. Aseta terälevyn suojus.
3. Odota, että moottori on jäähtynyt kunnolla
4. Suorita puhdistus (kappale 7.4).
5. Tarkista, ettei paikalla ole löystyneitä tai vahingoittuneita osia. Tarpeen vaatiessa vaihda vahingoittuneet osat ja kiristä mahdollisesti löystyneet ruuvit ja pultit tai ota yhteys valtuutettuun huoltokeskukseen.
6. Varastoi laite:
   - kuivaan ympäristöön.
   - sääolosuhteilta suojaan.
   - paikkaan, johon lapset eivät pääse.
   - varmistaen, että avaimet tai huollossa käytetyt työkalut on poistettu.

9.2 AKUN VARASTOINTI

Akkua on säilytettävä varjossa, raikkaassa ja kuivassa tilassa.

HUOMAUTUS *Jos akkua pidetään pitkään pois käytöstä, lataa se kahden kuukauden välein sen käyttöiän pidentämiseksi.*

10. LIIKUTTAMINEN JA KULJETUS

Aina kun laitetta on tarpeen liikuttaa, nostaa, kuljettaa tai kallistaa:
- Pysäytä laite.
- Odota, että ketju pysähtyy.
- Ota akku pois paikoiltaan ja lataa se.
- Aseta terälevyn suojus.
- Odota, että moottori on jäähtynyt kunnolla.
- Käytä paksuja työhanskoja.
- Ota kiinni yksinomaan laitteen kahvoista ja kohdista terälevy kulkusuuntaan nähden vastakkaiseen suuntaan.

Kun laitetta kuljetetaan ajoneuvolla:
- kiinnitä laite huolellisesti köysillä tai kettingeillä.
- asemoi se siten, ettei siitä aiheudu vaaraa.

11. HUOLTO JA KORJAUS

Käyttöopas sisältää kaikki laitteen käyttöön ja käyttäjän suorittamaan oikeaan perushuoltoon tarvittavat ohjeet. Kaikki säätö- ja huoltotoimenpiteet, joita ei ole kuvattu tässä ohjekirjassa tulee suorittaa jälleenmyyjän tai jonkin muun huoltokeskuksen toimesta, joka tuntee laitteen ja jolla on erityistyökalut niin, että työ suoritetaan oikein ja säilytetään laitteen alkuperäinen turvallisuustaso. Epäsopivissa paikoissa tai epäpätevien henkilöiden suorittamat toimenpiteet saavat takuun ja valmistajan vastuun raukeamaan.
- Vain valtuutetut huoltokorjaamot suorittavat korjaus- ja huoltotöitä takuun puitteissa.
- Valtuutetut huoltokorjaamot käyttävät vain alkuperäisiä varaosia. Alkuperäiset varaosat ja varusteet on kehitetty tarkoituksenmukaisesti laitteille.
- Muita kuin alkuperäisiä varaosia ja varusteita ei hyväksytä. Muiden kuin alkuperäisten varaosien ja lisävarusteiden käyttö saa takuun raukeamaan.
- On hyvä jättää laite kerran vuodessa valtuutettuun huoltokeskukseen turvalaitteiden huoltoa, apua ja tarkastusta varten.

12. TAKUUSUOJA

Takuu kattaa kaikki materiaali- ja valmistusviat. Käyttäjän on noudatettava huolellisesti kaikkia liitteenä annetussa dokumentaatiossa olevia ohjeita.
Takuu ei koske vahinkoja, jotka syntyvät seuraavista seikoista:
- Liitteenä annettuun dokumentaation ei ole tutustuttu.
- Huolimattomuus.
- Käyttö ja asennus on suoritettu väärin tai niitä ei ole sallittu.
- Alkuperäisiä varaosia ei ole käytetty.
- Jos on käytetty varaosia, joita valmistaja ei ole toimittanut tai hyväksynyt.

Lisäksi tämä takuu ei kata:
- Kulutusmateriaalin normaalia kulumista, kuten leikkuuvälineet, turvamutterit.
- Normaalia kulumista.

Hankkijaa suojaa omassa maassa voimassa olevat lait. Omassa maassa voimassa olevia oikeuksia ei millään tavoin rajoiteta tällä takuulla.

13. HUOLTOTAULUKKO

Toimenpide	Tiheys		Kappale
	Ensimmäinen kerta	Seuraavat kerrat	
LAITE			
Kaikkien kiinnitysten tarkastus	-	Ennen jokaista käyttöä	7.7
Turvallisuustarkastukset / Ohjainten tarkastus	-	Ennen jokaista käyttöä	6.2
Ketjun pysäytystapin tarkastus	-	Ennen jokaista käyttöä	7.5
Yleinen puhdistus ja tarkastus	-	Jokaisen käytön jälkeen	7.4
Ketjun puhdistus	-	Jokaisen käytön jälkeen	7.4.2
Laitteen ja terälevyn voiteluaukkojen tarkastus	-	Ennen jokaista käyttöä	7.6

* Toimenpide, jonka saa suorittaa joko jälleenmyyjä tai valtuutettu huoltokeskus.

Toimenpide	Tiheys		Kappale
	Ensimmäinen kerta	Seuraavat kerrat	
Ketjujarrun metallisen nauhan tarkastus	-	Kerran kuukaudessa	8.1 *
Ketjupyörän tarkastus	-	Kerran kuukaudessa	8.2 *
Ketjun huolto	-	-	8.3 *
Terälevyn huolto	-	-	8.4
Ketjuöljyn lisäys	-	Ennen jokaista käyttöä	7.3

* Toimenpide, jonka saa suorittaa joko jälleenmyyjä tai valtuutettu huoltokeskus.

14. VIKOJEN PAIKANNUS

VIKA	MAHDOLLINEN SYY	KORJAUSTOIMENPIDE
1. Turvapainiketta painamalla sininen valo ei syty palamaan	Akku puuttuu tai sitä ei ole asetettu oikein paikoilleen	Varmista, että akku on asetettu oikein (kappale 7.2.3)
2. Turvapainiketta painamalla sininen valo ei syty palamaan ja kuvake "Varoitus" syttyy palamaan.	Tyhjä akku	Tarkista akun lataus ja lataa akku uudelleen (kappale 7.2.2).
3. Moottori ei käynnisty ja kuvake "Varoitus" syttyy palamaan aktivoimalla turvapainikkeen samalla kun kaasuttimen ohjausvipua ja lukitusvipua painetaan.	Väärinkäynnistys	Noudata ohjeita (ks. kappale 6.4)
4. Moottori pysähtyy työstön aikana	Akkua ei ole asetettu oikein	Varmista, että akku on asetettu oikein (kappale 7.2.3)
	Laite vahingoittunut	Älä käytä laitetta, irrota akku ja ota yhteyttä huoltokeskukseen.
5. Moottori sammuu työn aikana ja turvapainike painike vilkkuu	Tyhjä akku	Tarkista akun lataus ja lataa akku uudelleen (kappale 7.2.2).
6. Lukituspainikkeella kaasutin ja kaasuvipu käynnistettyinä, ketju ei liiku	Ketjua on kiristetty liikaa	Kiristä ketjua uudelleen (kappale 6.1.3).
	Ongelmia terälevyssä ja ketjussa	Tarkista, että ketju kulkee vapaasti eikä terälevyn ohjaimissa esiinny muodonmuutoksia (kappale 8.3, 8.4).
	Laite vahingoittunut.	Laitetta ei saa käyttää. Pysäytä laite välittömästi, irrota akku ja ota yhteyttä valtuutettuun huoltokeskukseen.
7. Ketju ylikuumenee ja savuttaa terälevyn loppupäässä.	Ketjua on kiristetty liikaa	Kiristä ketjua uudelleen (kappale 6.1.3).
	Voiteluöljysäiliö on tyhjä.	Täytä voiteluöljysäiliö (kappale 7.3).

8. Moottori toimii epäsäännöllisesti tai moottorilla ei ole tehoa kuormituksen alaisena.	Ongelmia terälevyssä ja ketjussa	Tarkista, että ketju kulkee vapaasti eikä terälevyn ohjaimissa esiinny muodonmuutoksia.
9. Öljy ei tule ulos	Huonolaatuista öljyä	Moottori jäähtyneenä tyhjennä säiliö, puhdista säiliö ja kanavat nestemäisellä pesuaineella ja vaihda öljy.
	Voiteluaukot tukossa	Pudista voiteluaukot (luku 7.6)
10. Laite on osunut vieraaseen esineeseen	Vahingoittunut tai löystyneitä osia	Pysäytä laite (luku 6.9). Tarkista mahdolliset vauriot Tarkista onko laitteessa löystyneitä osia ja kiristä ne Tarkistuta laite, suorita osien vaihdot tai korjaustoimenpiteet valtuutetussa huoltokeskuksessa.
11. Liiallista melua ja/tai tärinää työstön aikana	Löystyneitä tai vahingoittuneita osia	Pysäytä laite, irrota akku ja: – tarkista vauriot – tarkista onko laitteessa löystyneitä osia ja kiristä ne – vaihda tai korjaa vaurioituneet osat vastaavilla ominaisuuksilla varustetuilla osilla.
12. Laite savuttaa sen toiminnan aikana	Laite vahingoittunut	Laitetta ei saa käyttää. Pysäytä laite välittömästi, irrota akku ja ota yhteyttä valtuutettuun huoltokeskukseen.
13. Lyhyt akun kesto	Vaikeat käyttöolosuhteet suuremmalla virrankulutuksella	Optimoi käyttö (kappale 7.2.1)
	Akun teho ei riitä vaadittuun käyttöön	Käytä toista tai parannettua akkua (kappale 7.2.1)
	Akun kapasiteetin heikentyminen	Hanki uusi akku
14. Akkulaturi ei lataa akkua	Akkua ei ole asetettu oikein akkulaturiin	Tarkista, että se on asetettu oikein (kappale 7.2.2)
	Ympäristölliset olosuhteet eivät ole asianmukaiset	Suorita lataus ympäristössä sopivassa lämpötilassa (ks. akun/akkulaturin käsikirjaan)
	Likaiset koskettimet	Puhdista koskettimet
	Akussa ei ole virtaa	Tarkista, että pistoke on kytketty ja että pistorasiassa on virta
	Viallinen akkulaturi	Vaihda käyttämällä alkuperäistä varaosaa
		Jos vika jatkuu, tutustu akun/akkulaturin käsikirjaan.

Jos ongelmat jatkuvat sen jälkeen kun olet suorittanut yllämainitut toimenpiteet, ota yhteyttä jälleenmyyjään.

15. SAATAVANA OLEVAT LISÄVARUSTEET

15.1 AKKU

Saatavilla on kapasiteetiltaan erilaisia akkuja erilaisiin käyttövaatimuksiin mukautumista varten (kuva 44). Tässä laitteessa käytettävien hyväksyttyjen akkujen luettelo löytyy taulukosta "Tekniset tiedot".

15.2 AKKULATURI

Akun lataukseen käytettävä laite (kuva 45).

15.3 TERÄLEVYT JA KETJUT

"Terälevyn ja ketjun yhdistelmätaulukossa" on lueteltu kaikki mahdolliset terälevyä ja ketjua koskevat yhdistelmät. Samassa taulukossa annetaan lisäksi ketjua ja hyväksyttyjä terälevyjä koskevat ominaisuudet jokaiselle laitteelle.

⚠ ***Lisävarusteita varten käytä vain taulukossa annettuja terälevyjä ja ketjuja. Hyväksymättömän yhdistelmän käyttäminen voi aiheuttaa vakavia loukkaantumisia ja vahingoittaa laitetta.***

⚠ ***Koska terälevyn ja ketjun valinta, sovellus ja käyttö ovat täysin käyttäjän itse tekemiä valintoja, käyttäjä ottaa myös vastuun mahdollisista seurauksista. Jos terälevyn tai ketjun käyttöön liittyy epäilyksiä tai käyttäjä ei tunne lisävarustetta, suosittelemme ottamaan yhteyttä jälleenmyyjään tai puutarha-alan erikoisliikkeeseen.***

15.4 AKKUREPPU

Väline, joka sallii kahden akun sijoituksen ja antaa tarvittavan sähkövirran koneen toiminnalle. Se on varustettu liitosjohdolla laitteeseen (kuva 1.O) ja valitsimella (kuva 14.B), joka sallii toisen kahdesta akusta valinnan (asento ”1” ja ”2”) ja ”OFF”.

15.5 AKKUSIMULAATTORI

Jos lisättynä laiteyksikköön, laite mahdollistaa akkurepun käytön.

DICHIARAZIONE CE DI CONFORMITÁ (Istruzioni Originali)

(Direttiva Macchine 2006/42/CE, Allegato II, parte A)

1. **La Società**: ST. S.p.A. – Via del Lavoro, 6 – 31033 Castelfranco Veneto (TV) – Italy

2. Dichiara sotto la propria responsabilità, che la macchina: Motosega a catena per potatura alimentata a batteria

   a) Tipo / Modello Base — **PR 500 Li 48**

   b) Mese/Anno di costruzione

   c) Matricola

   d) Motore — a batteria

3. É conforme alle specifiche delle direttive:

   • MD: 2006/42/EC
   e) Ente Certificatore — N°0123 – TÜV SÜD Product service GmbH, Ridlerstraβe 65, 80339 München – Germany

   f) Esame CE del tipo: — No. M6A 001414 0125

   • OND: 2000/14/EC, ANNEX V
   D. Lgs. 262/2002, ANNEX V (Italy)
   e) Ente Certificatore: /

   • EMCD: 2014/30/EU
   • RoHS II: 2011/65/EU - 2015/863/EU

4. Riferimento alle Norme armonizzate:

   EN 60745-1:2009+A11:2010
   EN ISO 11681-2:2011+A1:2017
   EN 50581:2012
   EN 55014-1:2017
   EN 55014-2:2015

   g) Livello di potenza sonora misurato — 101,9 dB(A)
   h) Livello di potenza sonora garantito — 105 dB(A)
   k) Potenza installata — 1,0 kW

n) Persona autorizzata a costituire il FascicoloTecnico:

ST. S.p.A.
Via del Lavoro, 6
31033 Castelfranco Veneto (TV) - Italia

o) Castelfranco V.to, 01.09.2019

CEO Stiga Group
Sean Robinson

EXAMPLE

FR (Traduction de la notice originale)

Déclaration CE de Conformité
(Directive Machines 2006/42/CE, Annexe II, partie A)
1. La Société
2. Déclare sous sa propre responsabilité que la machine:
Scie à chaîne pour élagage alimentée par batterie
a) Type / Base Model
b) Année de construction
c) Série
d) Moteur: batterie
3. Est conforme aux prescriptions des directives :
e) Organisme de certification
f) Examen CE de Type
4. Renvoi aux Normes harmonisées
g) Niveau de puissance sonore mesuré
h) Niveau de puissance sonore garanti
k) Puissance installée
n) Personne habilitée à établir le Dossier Technique :
o) Lieu et Date

EN (Translation of the original instruction)

EC Declaration of Conformity
(Machine Directive 2006/42/EC, Annex II, part A)
1. The Company
2. Declares under its own responsibility that the machine:
Battery powered chainsaw for tree service
a) Type / Base Model
b) Month / Year of manufacture
c) Serial number
d) Motor: battery-operated
3. Conforms to directive specifications:
e) Certifying body
f) EC examination of Type
4. Reference to harmonised Standards
g) Sound power level measured
h) Sound power level guaranteed
k) Power installed
n) Person authorised to create the Technical Folder:
o) Place and Date

DE (Übersetzung der Originalbetriebsanleitung)

EG-Konformitätserklärung
(Maschinenrichtlinie 2006/42/EG, Anhang II, Teil A)
1. Die Gesellschaft
2. Erklärt auf eigene Verantwortung, dass die Maschine:
Batteriebetriebene Kettensäge für die Baumpflege
a) Typ / Basismodell
b) Monat / Baujahr
c) Seriennummer
d) Motor: Batterie
3. Den Anforderungen der folgenden Richtlinien entspricht:
e) Zertifizierungsstelle
f) EG-Baumusterprüfung
4. Bezugnahme auf die harmonisierten Normen
g) Gemessener Schallleistungspegel
h) Garantierter Schallleistungspegel
k) Installierte Leistung
n) Zur Verfassung der technischen Unterlagen befugte Person:
o) Ort und Datum

NO (Oversettelse av orginal bruksanvisning)

EF- Samsvarserklæring
(Maskindirektiv 2006/42/EF, Vedlegg II, del A)
1. Firmaet
2. Erklærer på eget ansvar at maskinen:
Batteridrevet motorsag med kjede for beskjæring
a) Type / Modell
b) Måned / Byggeår
c) Serienummer
d) Motor: batteri
3. Oppfyller kravene i direktivene:
e) Sertifiseringsorgan
f) EF-typeprøving
4. Henvisning til harmoniserte standarder
g) Målt lydeffektnivå
h) Garantert lydeffektnivå
k) Installert effekt
n) Person som har fullmakt til å utferdige teknisk dokumentasjon:
o) Sted og dato

SV (Översättning av bruksanvisning i original)

EG-försäkran om överensstämmelse
(Maskindirektiv 2006/42/EG, bilaga II, de la)
1. Företaget
2. Försäkrar på eget ansvar att maskinen :
Batteridriven kedjesåg för beskärning
a) Typ / Basmodell
b) Månad / Tillverkningsår
c) Serienummer
d) Motor: batteri
3. Överensställmmer med föreskrifterna i direktivet
e) Intygsorgan_ Anmält organ
f) EG typgodkännande
4. Referens till harmoniserade standarder
g) Uppmätt ljudeffektnivå
h) Garanterad ljudeffektnivå
k) Installerad effekt
n) Auktoriserad person för upprättandet av den tekniska dokumentationen:
o) Ort och datum

DA (Oversættelse af den originale brugsanvisning)

EF-overensstemmelseserklæring
(Maskindirektiv 2006/42/EF, bilag II, del A)
1. Firmaet
2. Erklærer på eget ansvar, at maskinen:
Batteridrevet kædesav til beskæring
a) Type / Model
b) Måned / Konstruktionsår
c) Serienummer
d) Motor: batteri
3. Er i overensstemmelse med specifikationerne Ifølge direktiverne:
e) Certificeringsorgan
f) EF-typeafprøvning
4. Henvisning til harmoniserede standarder
g) Målt lydeffektniveau
h) Garanteret lydeffektniveau
k) Installeret effekt
n) Person, der har bemyndigelse til at udarbejde det tekniske dossier:
o) Sted og dato

NL (Vertaling van de oorspronkelijke gebruiksaanwijzing)

EG-verklaring van overeenstemming
(Richtlijn Machines 2006/42/CE, Bijlage II, deel A)
1. Het bedrijf
2. Verklaart onder zijn eigen verantwoordelijkheid dat de machine:
Kettingzaag met accubedoever voor snoeien
a) Type / Basismodel
b) Maand / Bouwjaar
c) Serienummer
d) Motor: accu
3. Voldoet aan de specificaties van de richtlijnen:
e) Certificatie-instituut
f) EG-onderzoek van het Type
4. Verwijzing naar de Geharmoniseerde normen
g) Gemeten niveau van geluidsvermogen
h) Gegarandeerd niveau van geluidsvermogen
k) Geïnstalleerd vermogen
n) Bevoegd persoon voor het opstellen van het Technisch Dossier
o) Plaats en Datum

ES (Traducción del Manual Original)

Declaración de Conformidad CE
(Directiva Máquinas 2006/42/CE, Anexo II, parte A)
1. La Empresa
2. Declara sob a própria responsabilidad que la máquina:
Motosierra de cadena para poda alimentada a batería
a) Tipo / Modelo Base
b) Mes / Año de fabricación
c) Matrícula
d) Motor: batería
3. Cumple con las especificaciones de las directivas:
e) Ente certificador
f) Examen CE del Tipo
4. Referencia a las Normas armonizadas
g) Nivel de potencia sonora medido
h) Nivel de potencia sonora garantizado
k) Potencia instalada
n) Persona autorizada a realizar el Manual Técnico:
o) Lugar y Fecha

PT (Tradução do manual original)

Declaração CE de Conformidade
(Diretiva de Máquinas 2006/42/CE, Anexo II, parte A)
1. A Empresa
2. Declara sob a própria responsabilidade que a máquina:
Motosserra de corrente para poda, alimentada a bateria
a) Tipo / Modelo Base
b) Mês / Ano de fabrico
c) Matrícula
d) Moto: Bateria
3. É conforme às especificações das diretivas:
e) Órgão certificador
f) Exame CE do Tipo
4. Referência às Normas harmonizadas
g) Nível medido de potência sonora
h) Nível garantido de potência sonora
k) Potência instalada
n) Pessoa autorizada a elaborar o Caderno Técnico
o) Local e Data

EL (Μετάφραση του πρωτοτύπου των οδηγιών χρήσης)

ΕΚ-Δήλωση συμμόρφωσης
(Οδηγία Μηχανών 2006/42/CE, Παράρτημα II, μέρος Α)
1. Η Εταιρία
2. Δηλώνει υπεύθυνα ότι η μηχανή:
Αλυσοπρίονο φορητό με μπαταρία
a) Τύπος / Βασικό Μοντέλο
b) Μήνας / Έτος κατασκευής
c) Αριθμός μηχανών
d) Κινητήριος μπαταρία
3. Συμμορφώνεται με τις προδιαγραφές της οδηγίας:
e) Οργανισμός πιστοποίησης
f) Εξέταση CE του Τύπου
4. Αναφορά στους Κανονισμούς ενεργούντες
g) Στάθμη μέτρησης ακουστικής ισχύος
h) Στάθμη εγγυημένης ακουστικής ισχύος
k) Εγκατεστημένη ισχύς
n) Εξουσιοδοτημένο άτομο για την κατάρτιση του Τεχνικού Φυλλαδίου:
o) Τόπος και Χρόνος

TR (Orijinal Talimatların Tercümesi)

AT Uygunluk Beyanı
(2006/42/CE Makine Direktifi, EK II, bölüm A)
1. Şirket
2. Sahsi sorumluluğu altında aşağıdaki makinenin:
Batarya beslemeli budama amaçlı zincirlik motorlu testere
a) Tip / Standart model
b) Üretimin Ay / yıl
c) Sicil numarası
d) Motor: batarya
3. Aşağıdaki direktiflerin özelliklerine uygun olduğunu beyan etmektedir:
e) Sertifikalandıran kurum
f) Tipi CE incelemesi
4. Harmonize standartlara atıf
g) Ölçülen ses gücü seviyesi
h) Garanti edilen ses gücü seviyesi
k) Kurulu güç
n) Teknik Dosyayı oluşturmaya yetkili kişi:
o) Yer ve Tarih

MK (Превод на оригиналните упатства)

Декларација за усогласеност со ЕЗ
(Директива за машини 2006/42/ЕЗ, Анекс II, дел А)
1. Компанијата
2. изјавува со целосна лична одговорност оваа следната машина:
Моторна пила за градинарство со батерија
а) Тип / основен модел
б) Месец / Година на производство
в) етикета
г) мотор: акумулатор
3. Усогласено со спецификациите според директивите:
д) тело за сертификација
ѓ) тест СЕ за типот
4. Референци за усогласени нормативи
е) Акустичен притисок
ж) измерено ниво на јачина моќност
з) одобе на сечење
ѕ) овластено лице за составување на Техничката брошура
и) место и датум

SL (Prevod izvirnih navodil)

ES izjava o skladnosti
Direktiva o strojih 2006/42/ES, (priloga II, del A)
1. Družba
2. pod lastno odgovornostjo izjavlja, da je stroj:
Verižna žaga za obrezovanje na baterijski pogon
a) Tip / osnovni model
b) Mesec /Leto izdelave
c) Serijska številka
d) Motor: baterija
3. Skladen je z določili direktiv :
e) Ustanova, ki izda potrdilo
f) ES pregled tipa
4. Sklicevanje na usklajene predpise
g) izmerjeno nivo zvočne moči
h) Zagotovljen nivo zvočne moči
k) Inštalirana moč
n) Oseba, pooblaščena za sestavo tehnične knjižnice:
o) Kraj in datum

BS (Prevod originalnih uputa)

EZ izjava o usklađenosti
Direktiva o mašinama 2006/42/EZ, Prilog II, deo A)
1. Firma
2. Daje izjavu pod vlastitom odgovornošću da je mašina:
Lančana motorna pila na bateriju za održavanje grana
a) Tip / Osnovni model
b) Mesec / Godina proizvodnje
c) Serijski broj
d) Motor: akumulator
3. sukladna s osnovnim zahtjevima direktiva:
e) Certifikaciono tijelo
f) EZ ispitivanje tipa
4. Pozivanje na usklađene norme
g) Izmjereni nivo zvučne snage
h) Garantovani nivo zvučne snage
k) Instalisana snaga
n) Osoba ovlašćena za izradu tehničke brošure:
o) Mjesto i datum

SK (Preklad pôvodného návodu na použitie)

ES vyhlásenie o zhode
(Smernica o Strojových zariadeniach 2006/42/ES, Príloha II, časť A)
1. Spoločnosť
2. Vyhlasuje na vlastnú zodpovednosť, že stroj:
Akumulátorová reťazová odvetvovacia motorová píla
a) Typ / Základný model
b) Mesiac / Rok výroby
c) Výrobné číslo
d) Motor: akumulátor
3. Je v zhode s nariadeniami smernic:
e) Certifikačný orgán
f) Skúška typu ES
4. Odkaz na Harmonizované normy
g) Nameraná úroveň akustického výkonu
h) Zaručená úroveň akustického výkonu
k) Inštalovaný výkon
n) Osoba autorizovaná na vytvorenie Technického spisu:
o) Miesto a Dátum

LT (Originalių instrukcijų vertimas)

EB atitikties deklaracija
(Mašinų direktyva 2006/42/CE, Priedas II, dalis A)
1. Bendrovė
2. Prisiima atsakomybę, kad įrenginys:
Akumuliatoriumi maitinamas grandininis pjūklas genėjimui
a) Tipas / Bazinis Modelis
b) Mėnuo / Pagaminimo metai
c) Serijos numeris
d) Variklis: baterija
3. Atitinka direktyvose pateiktas specifikacijas:
e) Sertifikavimo įstaiga
f) CE tipo tyrimas
4. Nuorodą į suderintas Normas
g) Išmatuotas garso galios lygis
h) Užtikrinamas garso galios lygis
k) Instaliuota galia
n) Autorizuotas asmuo sudaryti Techninę Dokumentaciją:
o) Vieta ir Data

LV (Instrukciju tulkojums no oriģinālvalodas)

EK atbilstības deklarācija
(Direktīva 2006/42/EK par mašīnām, pielikums II, daļa A)
1. Uzņēmums
2. Uzņemoties par to pilnu atbildību, paziņo, ka mašīna:
Akumulatora lādēta zāģis koku apkopšanai
a) Tips / Bāzes modelis
b) Mēnesis / Ražošanas gads
c) Sērijas numurs
d) Motors: akumulators
3. Atbilst šādu direktīvu prasībām:
e) Sertifikācijas iestāde
f) CE tipveida pārbaude
4. Atsauce uz harmonizētiem standartiem
g) Izmērītais skaņas intensitātes līmenis
h) Garantētais skaņas intensitātes līmenis
k) Uzstādītā jauda
n) Pilnvarotais darbinieks, kas sagatavoja tehnisko dokumentāciju:
o) Vieta un datums

SR (Превод оригиналних упутстава)

ЕС декларација о усаглашености
Директива о машинама 2006/42/ЕС, Прилог II, део А)
1. Предузеће
2. Даје изјаву под својатном одговорношћу да је машина:
Ланчана моторна тестера на батерију за подтрезивање грана
а) Тип / Основни модел
б) Месец /Godina proizvodnje
ц) Serijski broj
d) Motor: akumulator
3. u skladu s osnovnim zahtevima direktiva:
е) Sertifikaciono telo
f) EC ispitivanje tipa:
4. Pozivanje na usklađene norme
g) Izmereni nivo zvučne snage
h) Garantovani nivo zvučne snage
k) Instalisana snaga
n) Osoba ovlašćena za sastavljanje tehničke brošure
o) Mesto i datum

BG (Превод на оригиналните инструкции)

ЕО декларация за съответствие
(Директива Машини 2006/42/ЕО, Приложение I, част А)
1. Дружеството
2. На собствена отговорност декларира, че машината:
Моторен верижен трион за резитба, захранващ с акумулатор
а) Вид / Базисен модел
б) Месец/ година на производство
в) Сериен номер
г) Мотор: акумулатор
3. Е в съответствие със спецификата на директивите:
д) Сертифициращ орган
е) ЕО изследване на вида
4. Базирано на хармонизираните норми
ж) Ниво на измерена акустична мощност
з) Гарантирано ниво на акустична мощност
и) Инсталирана мощност
ј) Лице, упълномощено да състави Техническата Документация:
о) Място и дата

ET (Algupärase kasutusjuhendi tõige)

EÜ vastavusdeklaratsioon
(Masinadirektiiv 2006/42/EÜ, Lisa II, osa A)
1. Firma
2. Kinnitab omal vastutusel, et masin:
Akutoitel mootorsaag puude hooldamiseks
a) Tüüp / Põhimudel
b) Kuu aeg / Tootmisaasta
c) Mattrikkel
d) Mootor: aku
3. Vastab direktiivide nõuetele:
e) Kinnitav asutus
f) EÜ tüübihindamine
4. Viide ühtlustatud standarditele
g) Mõõdetud helivõimsuse tase
h) Garanteeritud helivõimsuse tase
k) Installeeritud võimsus
n) Tehnilise Leha autoriseeritud koostaja:
o) Koht ja Kuupäev

HU (Eredeti használati utasítás fordítása)

EK-megfelelőségi nyilatkozata
(2006/42/EK gépirányelv, II. melléklet "A" rész)
1. Alulírott Vállalat
2. Felelősségének teljes tudatában kijelenti, hogy az alábbi gép:
Akkumulátoros motoros láncfűrész metszéshez
a) Típus / Alaptípus
b) Hónap / Gyártás éve
c) Gyártási szám
d) Motor: akkumulátor
3. Megfelel az alábbi irányelvek előírásainak:
e) Tanúsító szerv
f) CE vizsgálat típusa
4. Hivatkozás a harmonizált szabványokra
g) Mért zajteljesítményszint
h) Garantált zajteljesítmény szint
k) Beépített teljesítmény
n) Műszaki dokumentáció összeállítására felhatalmazott személy:
o) Helyiség ideje

RU (Перевод оригинальных инструкций)

Декларация соответствия нормам ЕС
(Директива о машинном оборудовании 2006/42/ЕС, Приложение II, часть А)
1. Предприятие
2. Заявляет под собственную ответственность, что машина:
Пила бензомоторная цепная для обрезки сучьев деревьев с батарейным питанием
а) Тип / Базовая модель
b) Месяц /Год изготовления
c) Паспорт
d) Двигатель: батарея
3. Соответствует требованиям следующих директив:
e) Уполномоченный орган
f) Испытание ЕС типового образца
4. Ссылка на гармонизированные нормы
g) Измеренный уровень звуковой мощности
h) Гарантированный уровень звуковой мощности
k) Установленная мощность
n) Лицо, уполномоченное на подготовку технической документации:
o) Место и дата

HR (Prijevod originalnih uputa)

EK Izjava o sukladnosti
(Direktiva 2006/42/EZ o strojevima, dodatak II, dio A)
1. Tvrtka
2. pod isključivom odgovornošću izjavljuje da je stroj:
Motorna lančana pila za obrezivanje, s baterijskim napajanjem
a) Vrsta / Osnovni model
b) Mjesec / godina proizvodnje
c) Matični broj
d) Motor: baterija
3. sukladan je temeljnim zahtjevima direktiva:
e) Certifikacijsko tijelo
f) Tipski ispitivanje EZ
4. Primjenjene su slijedeće harmonizirane norme:
g) Izmjerena razina zvučne snage
h) Zajamčena razina zvučne snage
k) Instalirana snaga
n) Osoba ovlašćena za pravljenja Tehničke datoteke:
o) Mjesto i datum

SAMPLE

© by ST. S.p.A.

IT • Il contenuto e le immagini del presente manuale d'uso sono stati realizzati per conto di ST. S.p.A. e sono tutelati da diritto d'autore – E' vietata ogni riproduzione o alterazione anche parziale non autorizzata del documento.
BG • Съдържанието и изображенията в настоящото ръководство са извършени за ST. S.p.A. и са защитени с авторски права – Забранява се всяко неоторизирано възпроизвеждане или промяна, дори и отчасти на документа.
BS • Sadržaj i slike iz ovog korisničkog priručnika napravljeni su isključivo za ST. S.p.A. i zaštićeni su autorskim pravima – zabranjena je svaka neovlaštena reprodukcija ili izmjena dokumenta, djelomično ili u potpunosti.
CS • Obsah a obrázky v tomto návodu k použití byly zpracovány jménem společnosti ST. S.p.A. a jsou chráněny autorským právem – Reprodukce či nepovolené pozměňování tohoto dokumentu, a to i částečné, je zakázáno.
DA • Indhold og illustrationer i denne vejledning er blevet skabt på vegne af ST. S.p.A. og er beskyttet af ophavsret – Enhver gengivelse eller ændring, også delvis, af dokumentet uden autorisation hertil er forbudt.
DE • Inhalt und Bilder dieser Bedienungsanleitung wurden im Namen von ST. S.p.A. erstellt und sind urheberrechtlich geschützt – Jede nicht genehmigte Vervielfältigung oder Veränderung, auch auszugsweise, dieses Dokuments ist verboten.
EL • Το περιεχόμενο και οι εικόνες στο παρόν εγχειρίδιο χρήσης δημιουργήθηκαν για λογαριασμό της εταιρείας ST. S.p.A. και προστατεύονται από πνευματικά δικαιώματα – Απαγορεύεται οποιαδήποτε αναπαραγωγή ή τροποποίηση, έστω και μερική, του εγγράφου χωρίς έγκριση.
EN • The content and images in this User Manual were produced expressly for ST. S.p.A. and are protected by copyright – any unauthorised reproduction or modification to the document, either partially or in full, is prohibited.
ES • El contenido y las imágenes del presente manual de uso han sido creados por ST. S.p.A. y están protegidos por los derechos de autor – Se prohíbe toda reproducción o modificación, incluso parcial, no autorizada del documento.
ET • Käesoleva kasutusjuhendi sisu ja kujutised on toodetud konkreetselt ettevõttele ST. S.p.A. ja neile rakendub autorikaitseseadus – dokumendi igasugune osaline või täielik ilma loata reprodutseerimine või muutmine on keelatud.
FI • Tämän käyttöoppaan sisältö ja kuvat on valmistettu ST. S.p.A. -yhtiön toimesta ja niitä suojaa tekijänoikeuslaki. – Asiakirjan kaikenlainen kopioiminen tai muuttaminen, osittainkin, on kielletty ilman erityistä lupaa.
FR • Le contenu et les images du présent manuel d'utilisation ont été réalisés pour le compte de ST. S.p.A. et sont protégés par un droit d'auteur - Toute reproduction ou modification non autorisée, même partielle, du document, est interdite.
HR • Sadržaj i slike u ovom priručniku za uporabu izrađeni su za tvrtku ST. S.p.A. te su obuhvaćeni autorskim pravima – Zabranjuje se neovlašteno umnožavanje ili prilagodba, djelomična ili u cijelosti, ovog dokumenta.
HU • Ennek a használati útmutatónak a tartalma és a benne szereplő képek kizárólag a ST. S.p.A. számára készültek és szerzői joggal védettek – tilos a dokumentum bármely részének vagy egészének engedély nélküli sokszorosítása és módosítása.
LT • Šio naudotojo vadovo turinys ir paveikslėliai skirti tik „ST. S.p.A." ir yra saugomi autorių teisėmis – dokumentą atgaminti ar modifikuoti, visiškai arba iš dalies, yra draudžiama.
LV • Šīs lietotāja rokasgrāmatas saturs un attēli ir veidoti tikai ST. S.p.A. un ir aizsargāti ar autortiesībām. Jebkāda dokumenta vai tā daļas prettiesiska kopēšana vai pārveide ir stingri aizliegta.
MK • Содржината и сликите во Упатството за корисникот се подготвени исклучиво за ST. S.p.A. и се заштитени со авторски права – забрането е секое делумно или целосно неовластено репродуцирање или измена на документот.
NL • De inhoud en de afbeeldingen van deze gebruikshandleiding werden gerealiseerd voor rekening van ST. S.p.A. en zijn beschermd door het auteursrecht – Elke niet-geautoriseerde reproductie of wijziging, ook gedeeltelijke, van het document is verboden.
NO • Innholdet og bildene i denne brukerveiledningen er utført på oppdrag fra ST. S.p.A. og er beskyttet ved opphavsrett - Enhver gjengivelse eller endring, selv kun delvis, er forbudt.
PL • Treść oraz ilustracje zawarte w niniejszej instrukcji obsługi powstały na zlecenie spółki ST. S.p.A. i są chronione prawami autorskimi – Zabrania się wszelkiego kopiowania bądź modyfikowania, także częściowego, niniejszego dokumentu bez uzyskania stosownej zgody.
PT • As imagens e os conteúdos contidos no presente Manual do Utilizador foram expressamente criados para uso exclusivo da ST. S.p.A., encontrando-se protegidos por direitos de autor. Qualquer tipo de reprodução ou alteração, parcial ou integral, não autorizadas deste Manual estão expressamente proibidas.
RO • Conținutul și imaginile din manualul de utilizare de față au fost realizate în numele ST. S.p.A. și sunt protejate de drepturi de autor – Este interzisă orice reproducere sau modificare chiar și parțială neautorizată a documentului.
RU • Тесты и изображения, содержащиеся в настоящем руководстве, были созданы в интересах ST. S.p.A. и защищены авторскими правами – Любое несанкционированное воспроизведение или изменение документа запрещено.
SK • Obsah a obrázky v tomto návode na používanie boli spracované menom spoločnosti ST. S.p.A. a sú chránené autorským právom – Reprodukcie či nepovolené pozmeňovanie tohto dokumentu, a to aj čiastočné, je zakázané.
SL • Vsebine in slike v tem uporabniškem priročniku so izdelane za podjetje ST. S.p.A. in so zaščitene z avtorskimi pravicami – vsakršno nepooblaščeno razmnoževanje ali spreminjanje dokumenta, v celoti ali delno, je prepovedano.
SR • Sadržaj i slike ovog priručnika za upotrebu su napravljeni u ime ST. S.p.A. i zaštićeni su autorskim pravima – Zabranjena je svaka potpuna ili delimična reprodukcija ili izmena dokumenta bez odobrenja.
SV • Innehållet och bilderna i denna användarhandbok har framställts för ST. S.p.A. och skyddas av upphovsrätt – all form av reproduktion eller ändring, även partiell, som inte auktoriserats är förbjuden.
TR • Bu Kullanıcı Kılavuzundaki içerik ve resimler açıkça ST. S.p.A. için üretilmiştir ve telif hakkı ile korunmaktadır – dokümanın izinsiz olarak tamamen ya da kısmen herhangi bir şekilde çoğaltılması ya da değiştirilmesi yasaktır.

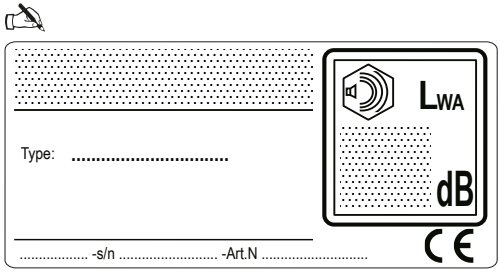

ST. S.p.A.
Via del Lavoro, 6
31033 Castelfranco Veneto (TV) ITALY