STIGA®

Park series 4WD / 2WD

320 P
Type P 901 C

320 PW
Type P 901 C W

340 PWX

345 PWX
Type P 901 C 4W

TOSAERBA CON CONDUCENTE A BORDO SEDUTO
SEKAČKA SE SEDÍCÍ OBSLUHOU
HAVETRAKTOR/HAVETRAKTOR MED FRONTKLIPPER (FM)
AUFSITZMÄHER (RASENMÄHER MIT FAHRERSITZ MIT SITZENDEM BENUTZER)
RIDE-ON LAWNMOWER WITH SEATED OPERATOR
CORTADORA DE PASTO CON CONDUCTOR SENTADO
ISTUVA JUHIGA MURUNIITJA
PÄÄLTÄAJETTAVA RUOHONLEIKKURI
TONDEUSE À GAZON À CONDUCTEUR ASSIS
SJEDEĆA KOSILICA TRAVE S OPERATEROM
VEZETŐÜLÉSES FŰNYÍRÓGÉP
BALNINĖ VEJAPJOVĖ SU SĖDINČIU OPERATORIUMI
SĒŽOT VADĀMA ZĀLIENU PĻAUJMAŠĪNA
GRASMAAIER MET ZITTENDE BEDIENER
SITTEGRESSKLIPPER
KOSIARKA Z OPERATOREM JADĄCYM, W POZYCJI SIEDZĄCEJ NA MASZYNIE
CORTA-RELVAS PARA OPERADOR SENTADO
ЕЗДОВАЯ КОСИЛКА С СИДЕНЬЕМ
TRAKTORSKA KOSILNICA
ÅKGRÄSKLIPPARE OCH FRÄMRE KLIPPNING (FM)

MANUALE DI ISTRUZIONI ..... IT
INSTRUKTIONSMANUAL ..... CS
INSTRUKTIONSMANUAL ..... DA
GEBRAUCHSANWEISUNG ..... DE
INSTRUCTION MANUAL ..... EN
USO Y MANTENIMIENT ..... ES
KASUTUSJUHEND ..... ET
KÄYTTÖOPAS ..... FI
MANUEL D'UTILISATION ..... FR
PRIRUČNIK ZA UPORABU ..... HR
HASZNÁLATI UTASÍTÁS ..... HU
VARTOJIMO INSTRUKCIJA ..... LT
OPERATORA ROKASGRĀMATA LV
GEBRUIKERSHANDLEIDINGNL ..... NL
BRUKSANVISNING - VEDLIKEHOLD ..... NO
INSTRUKCJE OBSŁUGI ..... PL
MANUAL DE USO ..... PT
РУКОВОДСТВО ПО ЭКСПЛУАТАЦИИ ..... RU
PRIROČNIK Z NAVODILI ..... SL
BRUKSANVISNING OCH UNDERHÅLL ..... SV

171501409/0 10/2020

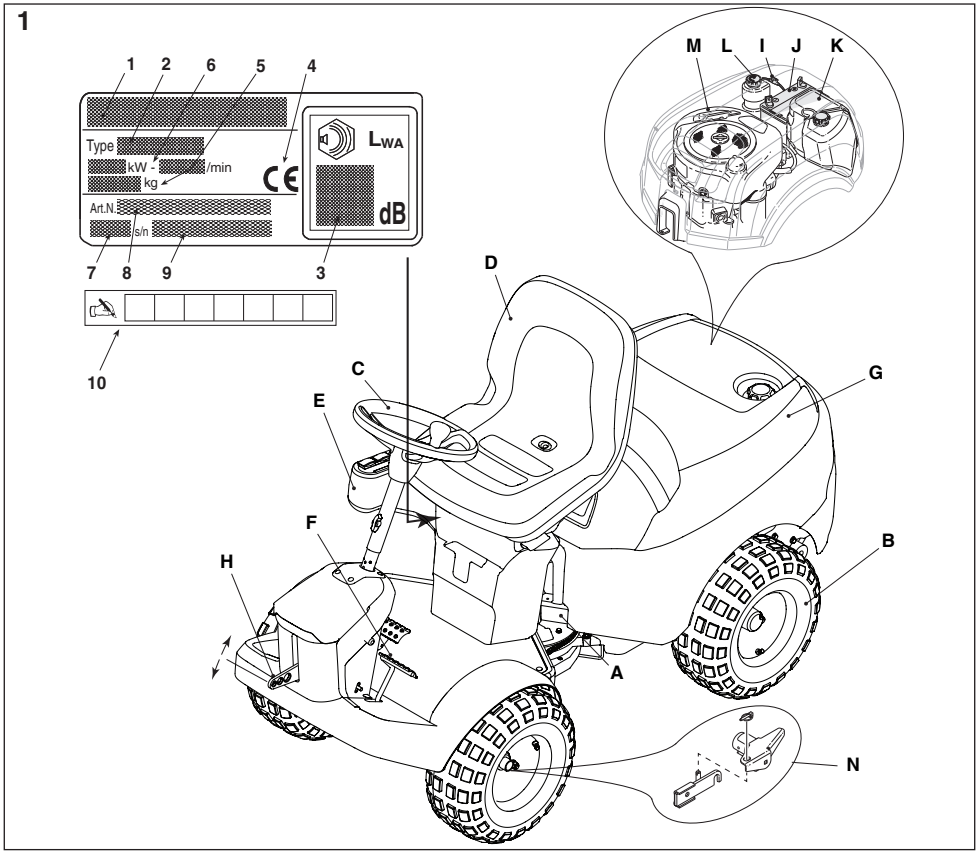
1
1
2
6
5
4
Type
kW
/min
kg
Art.N.
s/n
LWA
dB
7
8
9
3
10
M
L
I
J
K
D
C
G
E
F
B
H
A
N

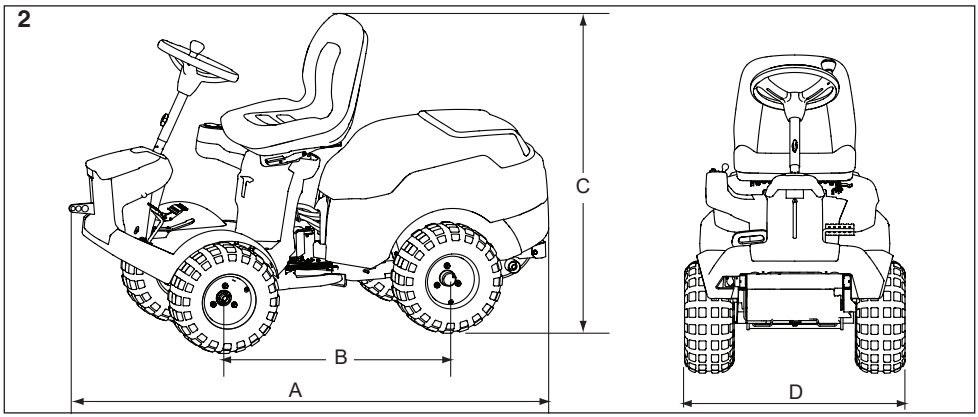
2
C
B
A
D

3

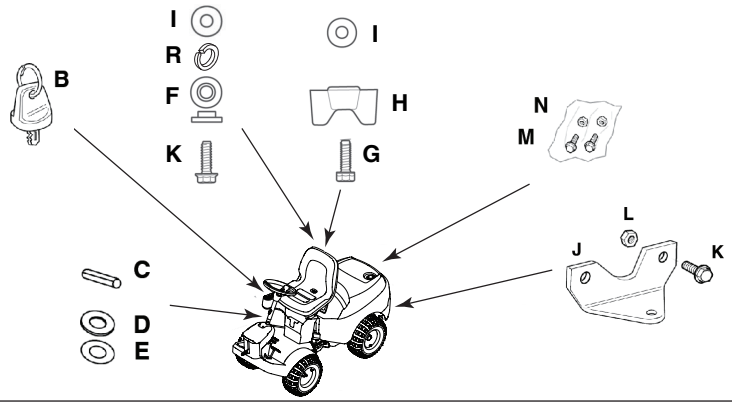

4

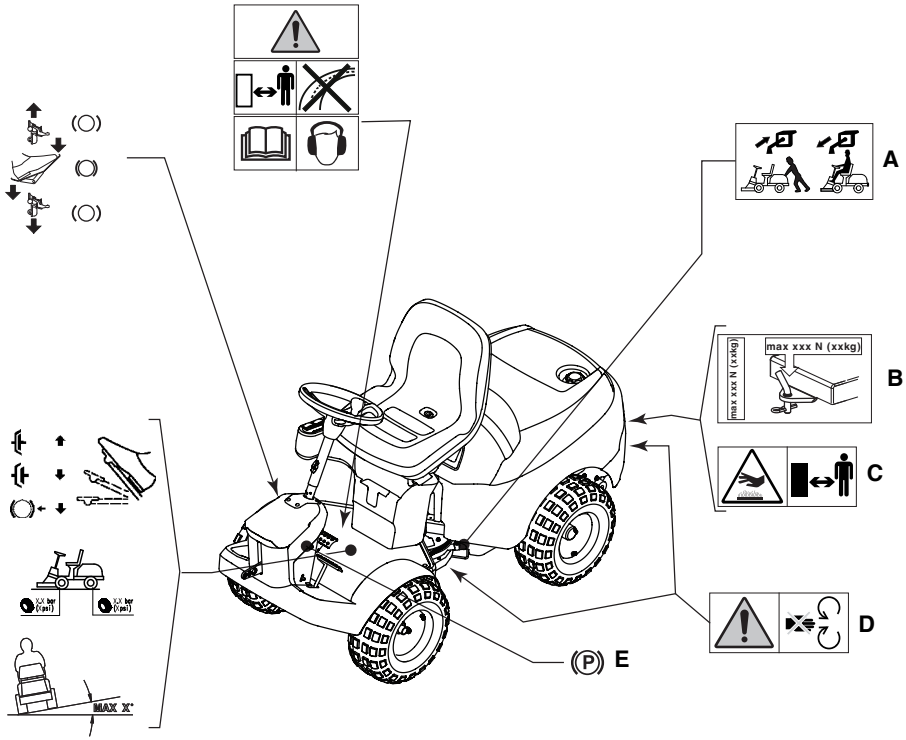

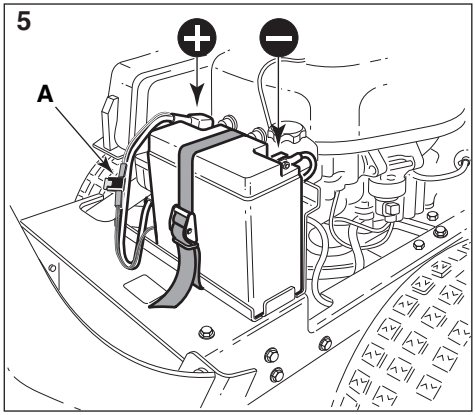
5
A

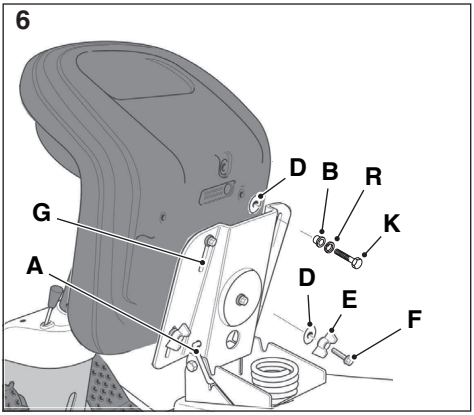
6
D
B
R
K
G
A
D
E
F

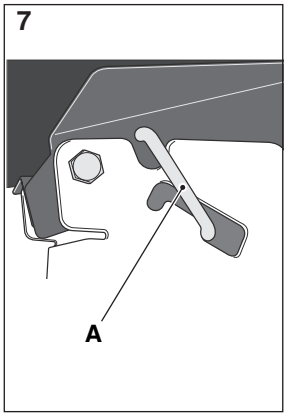
7
A

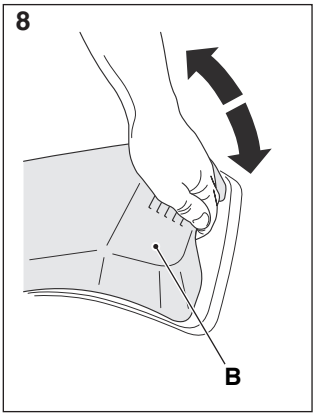
8
B

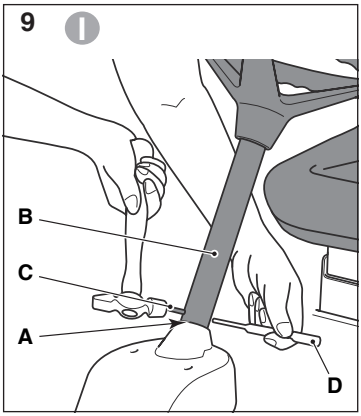
9 I
B
C
A
D

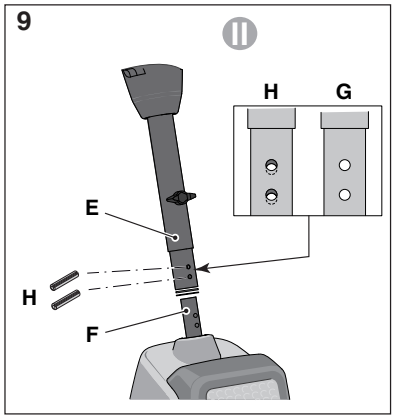
9 II
H
G
E
H
F

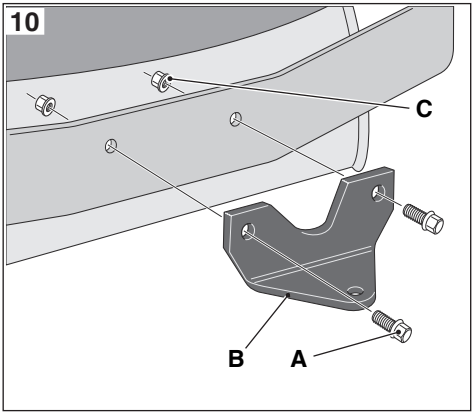
10
C
B
A

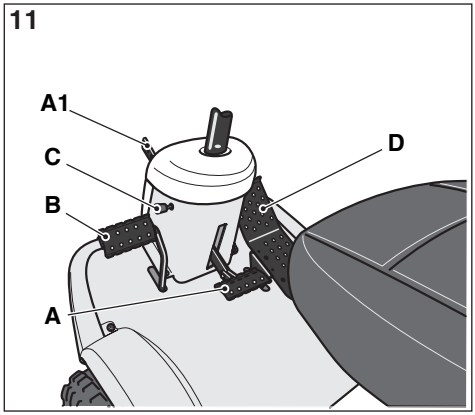
11
A1
C
B
A
D

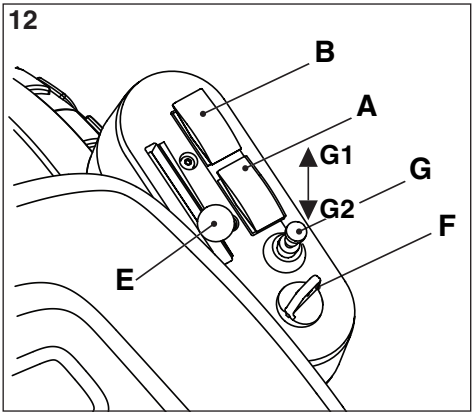
12
B
A
G1
G
G2
F
E

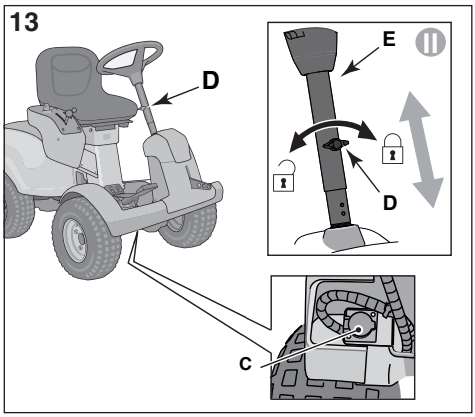
13
D
E
D
C

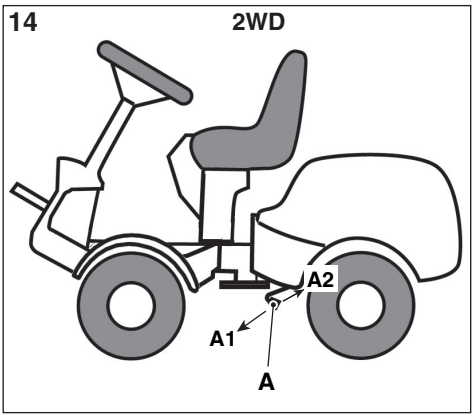
14
2WD
A2
A1
A

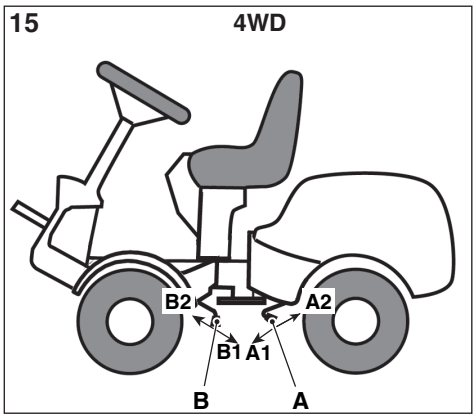
15
4WD
B2
A2
B1
A1
B
A

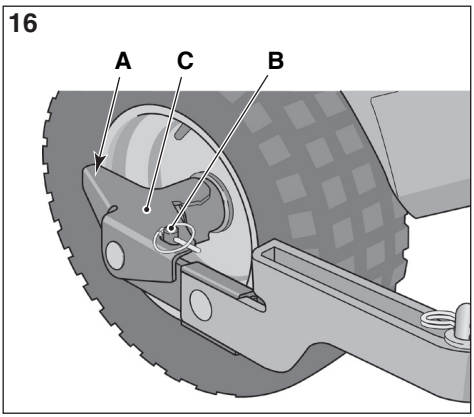
16
A
C
B

17

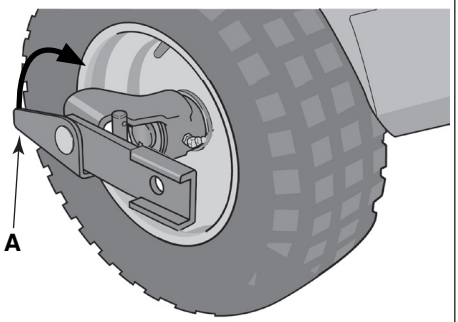

18

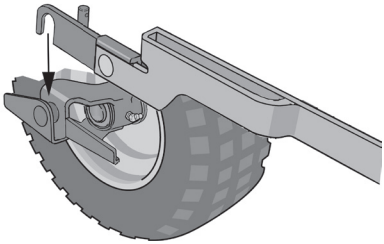

19

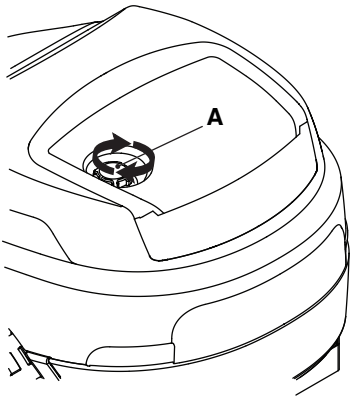

20

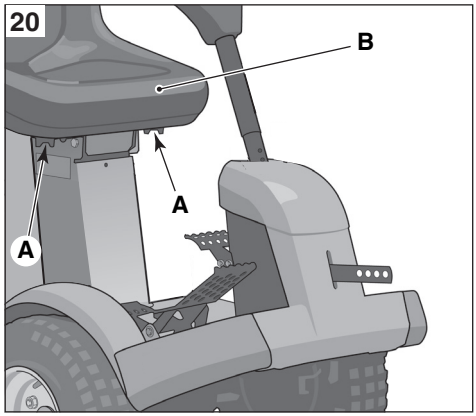

21 [ST. TRE 0701] [ST. TRE 586VA] [Honda GCV 530]

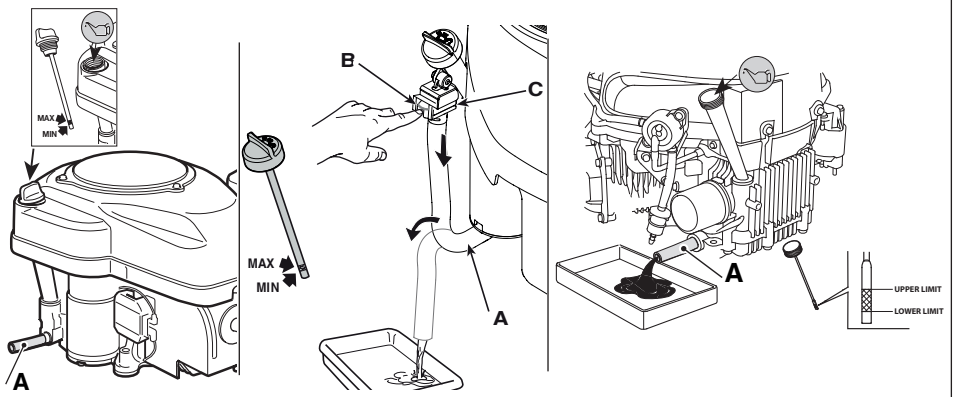

22

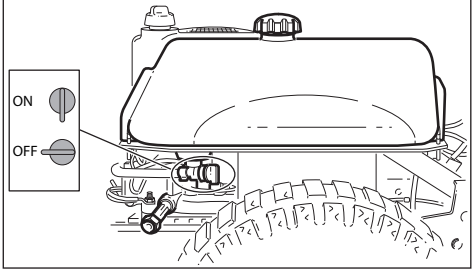

23

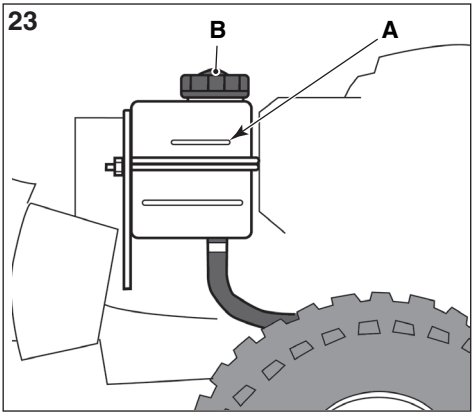

24

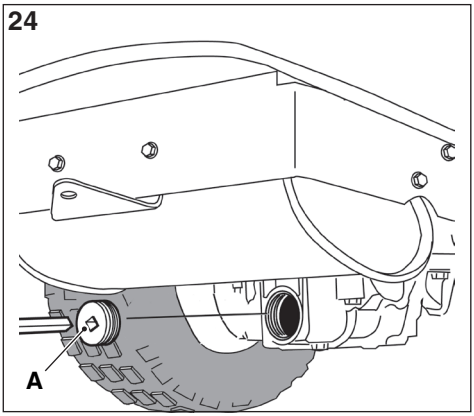

25

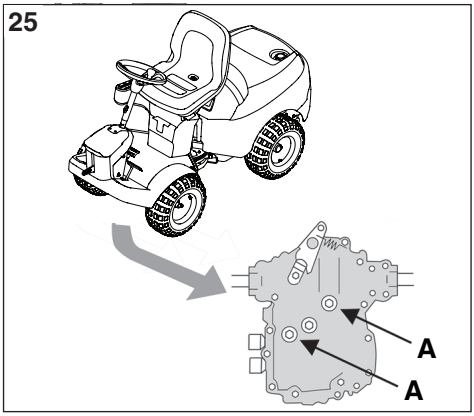

26

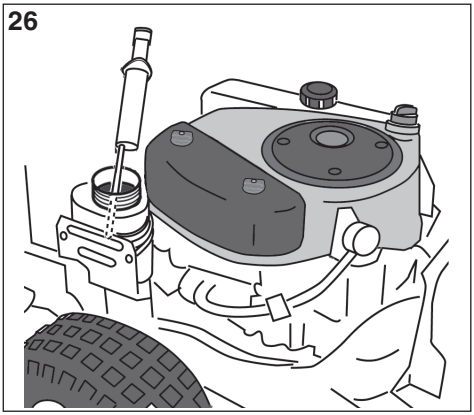

27

[ST.]
TRE 586VA

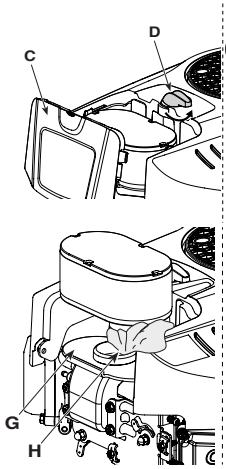

[ST.]
TRE 0701

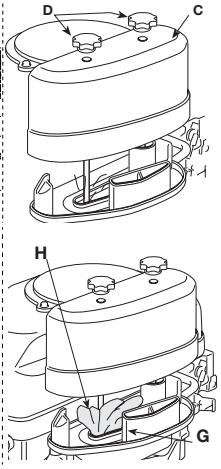

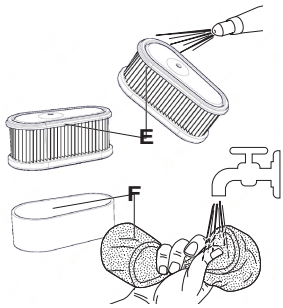

[HONDA]

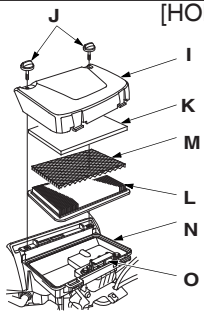

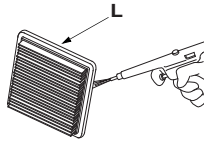

28

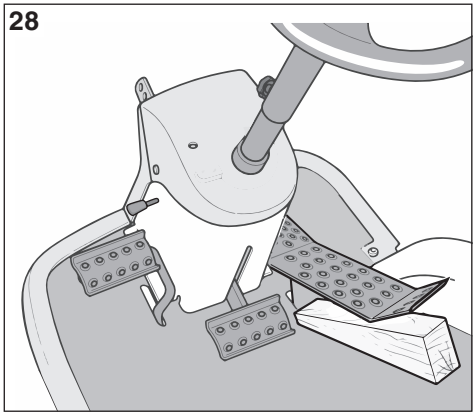

29

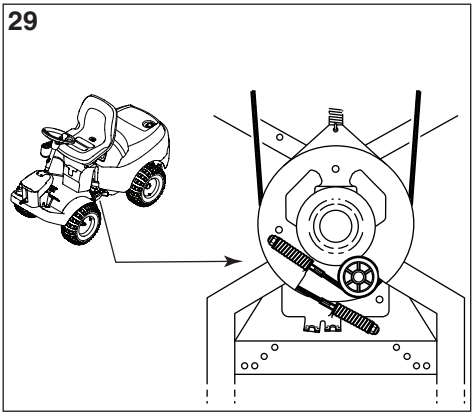

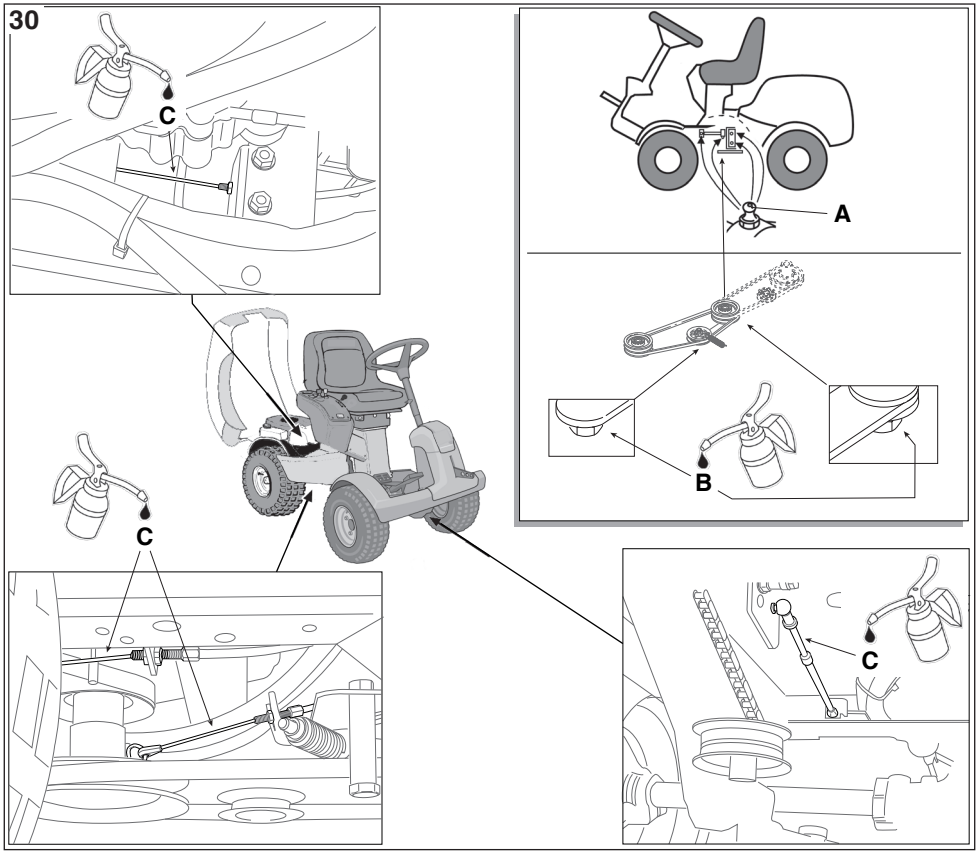
30
C
A
B
C
C

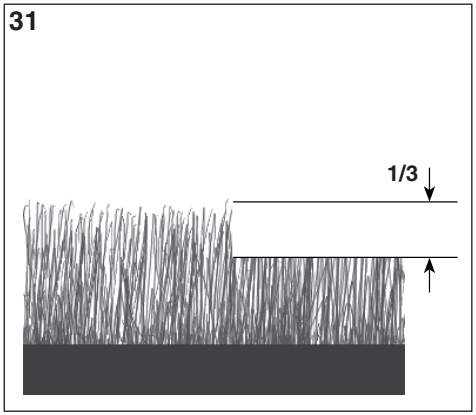
31
1/3

0 TABELLA DATI TECNICI

[1]	Type			P 901 C	P 901 C W
[2]	Modello			Park 320 P	Park 320 PW
[3]	Motore			ST450 (TRE 0701) [A] (con pompa benzina)	ST550 (TRE 586VA)
[4]	Cilindrata		cm^3	432	586
[5]	Trazione			2WD	2WD
[6]	Potenza		kW	8,1	11,9
[7]	Giri motore		rpm	3200	3200
[8]	Impianto elettrico			12 V	12 V
[9]	Batteria			VLRA	VLRA
[10]	Carburante			[A] Benzina senza piombo	
[11]	Capacità serbatoio carburante		l	12	12
[12]	Olio motore			SAE 10W-30	SAE 10W-30
[13]	Olio motore, classe di servizio			[A] SF/SG o superiore	
[14]	Capacità serbatoio olio motore,		l	1,2	1,7
[15]	Olio Trasmissione			5W-40 / 5W-50	5W-40 / 5W-50
[16]	Quantità olio trasmissione al momento del cambio		l	/	/
[17]	Candela			[A] Champion QC12YC / RC12YC o equivalente.	[A] Champion RN9YC.
[18]	Candela, distanza elettrodi		mm	0,6 ÷ 0,8	0,6 ÷ 0,8
[19]	Pneumatici		dim.	16x7.50-8	16x7.50-8
[22]	Pressione pneumatici	anteriore		bar 0,6 - psi 9	bar 0,6 - psi 9
		posteriore		bar 0,4 - psi 6	bar 0,4 - psi 6
[23]	Altezza di taglio		mm	[A] *Per l'altezza di taglio, vedere la "Tabella Dati Tecnici" del manuale "assieme del dispositivo di taglio"*	
[24]	Velocità di avanzamento (indicativa), in marcia avanti		km/h	10	10
[25]	Velocità di avanzamento (indicativa), in retromarcia		km/h	6	6
[26]	Massa		kg	160÷200	
[27]	A = Lunghezza		mm	1960	1960
[28]	B = Passo		mm	992,5	992,5
[29]	C = Altezza		mm	1236	1236
[30]	D = Larghezza		mm	864	864
[31]	Livello di potenza sonora misurato		dB(A)	99	100
[32]	Incertezza		dB(A)	0,38	0,63
[33]	Livello di potenza sonora garantito		dB(A)	100	100
[34]	Livello di pressione sonora		dB(A)	85	86
[35]	Incertezza		dB(A)	1,43	1,09
[36]	Valore delle vibrazioni al posto di guida		m/s^2	0,6	0,7
[37]	Incertezza		m/s^2	0,33	0,23
[38]	Valore delle vibrazioni al volante		m/s^2	3,4	2,6
[39]	Incertezza		m/s^2	1,06	0,72
[40]	Regolazione elettrica altezza di taglio			√	√

0 TABELLA DATI TECNICI

[1]	Type		P 901 C 4W	P 901 C 4W
[2]	Modello		340 PWX	345 PWX
[3]	Motore		ST550 (TRE 586VA)	GCV530
[4]	Cilindrata	cm^3	586	530
[5]	Trazione		4WD	4WD
[6]	Potenza	kW	11,9	11
[7]	Giri motore	rpm	3200	3200
[8]	Impianto elettrico		12 V	12 V
[9]	Batteria		VLRA	VLRA
[10]	Carburante		[A] Benzina senza piombo	
[11]	Capacità serbatoio carburante	l	12	12
[12]	Olio motore		SAE 10W-30	SAE 10W-30
[13]	Olio motore, classe di servizio		[A] SF/SG o superiore	[A] SJ o superiore
[14]	Capacità serbatoio olio motore,	l	1,7	1,1
[15]	Olio Trasmissione		5W-40 / 5W-50	5W-40 / 5W-50
[16]	Quantità olio trasmissione al momento del cambio	l	/	/
[17]	Candela		[A] Champion RN9YC.	BPR5ES (NGK) o W16EPR-U (DENSO)
[18]	Candela, distanza elettrodi	mm	0,6 ÷ 0,8	0,7 ÷ 0,8
[19]	Pneumatici	dim.	16x7.50-8	16x7.50-8
[22]	Pressione pneumatici anteriore		bar 0,6 - psi 9	bar 0,6 - psi 9
	Pressione pneumatici posteriore		bar 0,4 - psi 6	bar 0,4 - psi 6
[23]	Altezza di taglio	mm	[A] *Per l'altezza di taglio, vedere la "Tabella Dati Tecnici" del manuale "assieme del dispositivo di taglio"*	
[24]	Velocità di avanzamento (indicativa), in marcia avanti	km/h	10	10
[25]	Velocità di avanzamento (indicativa), in retromarcia	km/h	6	6
[26]	Massa	kg	160÷200	
[27]	A = Lunghezza	mm	1960	1960
[28]	B = Passo	mm	992,5	992,5
[29]	C = Altezza	mm	1236	1236
[30]	D = Larghezza	mm	864	864
[31]	Livello di potenza sonora misurato	dB(A)	100	99
[32]	Incertezza	dB(A)	0,63	0,61
[33]	Livello di potenza sonora garantito	dB(A)	100	100
[34]	Livello di pressione sonora	dB(A)	86	85
[35]	Incertezza	dB(A)	1,09	0,34
[36]	Valore delle vibrazioni al posto di guida	m/s^2	0,7	0,7
[37]	Incertezza	m/s^2	0,23	0,22
[38]	Valore delle vibrazioni al volante	m/s^2	2,6	2,4
[39]	Incertezza	m/s^2	0,72	1,04
[40]	Regolazione elettrica altezza di taglio		√	√

0 TABELLA DATI TECNICI

[41]	**ACCESSORI A RICHIESTA**	
[42]	**Descrizione**	**Type**
[43]	Rimorchio	45-03453-997 / ST-1405
[44]	Fertilizzatore	45-03153-997
[45]	Raccogli foglie e erba	45-03313-997 / 45-02616-997
[46]	Catene da neve	√
[47]	Ruote da fango / neve	√
[48]	Assieme del dispositivo di taglio	95CP E
		95CP E QF
		100C E (P 901 C W, P 901 C 4W)
		100C E QF (P 901 C W, P 901 C 4W)
		105C E
		105C E QF
		110C E QF (P 901 C W (**), P 901 C 4W)
		125C E QF (P 901 C 4W)
[49]	Erpice frontale	PA304
[50]	Spazzaneve a turbina	PA407 (**)
[51]	Spazzatrice frontale	PA501 / PVA101 (**)
[52]	Spalaneve a lama	ST-1404 / ST-1411
[53]	Contrappesi ruote posteriori	√
[54]	**(**) É obbligatorio installare i contrappesi sulle ruote posteriori.**	

0 TABELLA DATI TECNICI

[55] **TABELLA PER LA CORRETTA COMBINAZIONE DEGLI ACCESSORI**

		[56] **ACCESSORI POSTERIORI**				
	Accessorio [58]	[43]	[44]	[45]	[46]	[47]
[57] **ACCESSORI FRONTALI**	[46]	√	√	-	-	-
	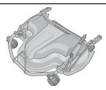 [48]	√ (***)	√	√	-	√
	[49]	√	-	-	-	-
	[50]	-	√	-	√	√
	[51]	-	√	-	√	√
	[52]	-	√	-	√	√

[59] **(***) Per i modelli P 901 C W, con l'applicazione contemporanea dell'assieme dei dispositivi di taglio "type 110C E QF" e del rimorchio è obbligatorio installare i contrappesi sulle ruote posteriori.**

0 TABULKA TECHNICKÝCH ÚDAJŮ

[1]	Typ	
[2]	Model	
[3]	Motor	
[A]	(S benzin. čerpadlem)	
[4]	Objem motoru	
[5]	Trakce	
[6]	Výkon	
[7]	Otáčky motoru	
[8]	Elektrický systém	
[9]	Akumulátor	
[10]	Palivo	
[A]	Bezolovnatý benzín	
[11]	Kapacita palivové nádrže	
[12]	Motorový olej	
[13]	Motorový olej, provozní třída	
[A]	SJ nebo vyšší	
[14]	Kapacita nádrže motorového oleje	
[15]	Převodový olej	
[16]	Množství převodového oleje v momentě převodu	
[17]	Svíčka	
[A]	Champion XC12YC nebo ekvivalentní typ	
[18]	Svíčka, vzdálenost elektrod	
[19]	Pneumatiky	
[20]	Svíčka, vzdálenost elektrod	
[21]	Pneumatiky	
[22]	Tlak v pneumatikách	přední pneumatikách
		zadní pneumatiky
[23]	Výška sekání	
[A]	Informace o výšce sekání naleznete v části “Tabulka technických údajů” manuálu "jednotky sekací jednotky"	
[24]	Rychlost postupu (indikativní) při postupu napřed	
[25]	Rychlost postupu (indikativní) při couvání	
[26]	Hmotnost	
[27]	A = Délka	
[28]	B = Krok	
[29]	C = Výška	
[30]	D = Šířka	
[31]	Naměřená hladina akustického výkonu	
[32]	Nejistá	
[33]	Garantovaná hladina akustického výkonu	
[34]	Hladina akustického tlaku	
[35]	Nejistá	
[36]	Hodnota vibrací na místě řidiče	
[37]	Nejistá	
[38]	Hodnota vibrací u volantu	
[39]	Nejistá	
[40]	Elektrické nastavení výšky sekání	

[41]	PŘÍSLUŠENSTVÍ NA POŽÁDANÍ
[42]	Popis
[43]	Přívěs
[44]	Rozmetadlo hnojiv
[45]	Sběrač listí a trávy
[46]	Sněhové řetězy
[47]	Kola do bláta / sněhu
[48]	Sekací jednotka
[49]	Přední brána
[50]	Turbínová sněhová fréza
[51]	Přední zametací zařízení
[52]	Sněhová radlice
[53]	Protizávaží na zadních kolech
[54]	(**) Je nutné nainstalovat protizávaží na zadních kolech
[55]	TABULKA PRO SPRÁVNOU KOMBINACI PŘÍSLUŠENSTVÍ
[56]	ZADNÍ PŘÍSLUŠENSTVÍ
[57]	FŘEDNÍ PŘÍSLUŠENSTVÍ
[58]	Příslušenství
[59]	(***) U modelů P 901 C W, při současném použití sekacích zařízení “typu 110C E, 110C E QF, 125C E QF" a přípojného vozidla, je povinné nainstalovat protizávaží na zadních kolech.

0 TABEL OVER TEKNISKE SPECIFIKATIONER

[1]	Type	
[2]	Model	
[3]	Motor	
[A]	(med benzinpumpe)	
[4]	Cylindervolumen	
[5]	Antrieb	
[6]	Effekt	
[7]	Motoromdrejninger	
[8]	Elektrisk anlæg	
[9]	Batteri	
[10]	Brændstof	
[A]	Blyfri benzin	
[11]	Brændstoftankens rumfang	
[12]	Motorolie	
[13]	Motorolie, klassificering	
[A]	SJ eller højere	
[14]	Motorolietankens rumfang	
[15]	Transmissionsolie	
[16]	Transmissionsoliemængde på udskiftningstidspunktet	
[17]	Tændrør	
[A]	Champion XC12YC oder gleichwertig	
[18]	Tændrør, elektrodeafstand	
[19]	Dæk	
[20]	Tændrør, elektrodeafstand	
[21]	Dæk	
[22]	Dæktryk	forhjul
		baghjul
[23]	Schnitthöhe	
[A]	Indhent oplysninger om klippehøjden i “Tabel over tekniske specifikationer” i vejledningen “klippeaggregat”	
[24]	Fremføringshastighed (vejledende), i fremgear	
[25]	Fremføringshastighed (vejledende), i bakgear	
[26]	Vægt	
[27]	A = Længde	
[28]	B = Akselafstand	
[29]	C = Højde	
[30]	D = Bredde	
[31]	Målt lydeffektniveau	
[32]	Usikkerhed	
[33]	Garanteret lydeffektniveau	
[34]	Lydtrykniveau	
[35]	Usikkerhed	
[36]	Vibrationsværdi ved førerpladsen	
[37]	Usikkerhed	
[38]	Vibrationsværdi ved rattet	
[39]	Usikkerhed	
[40]	Elektrische Schnitthöheneinstellung	

[41]	EKSTRAUDSTYR
[42]	Beskrivelse
[43]	Anhænger
[44]	Gødningsspreder
[45]	Blad- og græsindsamler
[46]	Snekæder
[47]	Mudder- og snehjul
[48]	Klippeaggregat
[49]	Frontharve
[50]	Turbineudstyret sneplov
[51]	Frontmonteret fejemaskine
[52]	Sneplov med klinge
[53]	Baghjulenes kontravægte
[54]	(**) Installation af kontravægte på baghjulene er påbudt
[55]	TABEL OVER UDSTYRETS KORREKTE KOMBINATION
[56]	BAGMONTERET TILBEHØR
[57]	FORMONTERET TILBEHØR
[58]	Tilbehør
[59]	(***) Bei den Modellen P 901 C W ist mit gleichzeitigem Einsatz der Baugruppe Schneidvorrichtungen “Typ 110C E, 110C E QF, 125C E QF” und des Anhängers die Installation der Hinterradgewichte vorgeschrieben.

0 ÜBERSICHT DER TECHNISCHEN DATEN

[1]	Typ	
[2]	Modell	
[3]	Motor	
[A]	(mit Kraftstoffpumpe)	
[4]	Hubraum	
[5]	Antrieb	
[6]	Leistung	
[7]	Motordrehzahl	
[8]	Elektrische Anlage	
[9]	Batterie	
[10]	Kraftstoff	
[A]	Bleifreies Benzin	
[11]	Kraftstofftankinhalt	
[12]	Motoröl	
[13]	Motoröl, Betriebsklasse	
[A]	SJ oder höher	
[14]	Inhalt Motorölbehälter,	
[15]	Getriebeöl	
[16]	Getriebeölmenge beim Wechsel	
[17]	Zündkerze	
[A]	Champion XC12YC oder gleichwertig	
[18]	Zündkerze, Elektrodenabstand	
[19]	Bereifung	
[20]	Zündkerze, Elektrodenabstand	
[21]	Bereifung	
[22]	Reifendruck	vorn
		hinten
[23]	Schnitthöhe	
[A]	Für die Schnitthöhe siehe "Übersicht der technischen Daten" in der Anleitung "Baugruppe Mähwerk"	
[24]	Fahrgeschwindigkeit (ca.), vorwärts	
[25]	Fahrgeschwindigkeit (ca.), rückwärts	
[26]	Gewicht	
[27]	A = Länge	
[28]	B = Radstand	
[29]	C = Höhe	
[30]	D = Breite	
[31]	Gemessener Schallleistungspegel	
[32]	Messunsicherheit	
[33]	Garantierter Schallleistungspegel	
[34]	Schalldruckpegel	
[35]	Messunsicherheit	
[36]	Vibrationen am Fahrersitz	
[37]	Messunsicherheit	
[38]	Vibrationen am Lenkrad	
[39]	Messunsicherheit	
[40]	Elektrische Schnitthöheneinstellung	

[41]	SONDERZUBEHÖR
[42]	Beschreibung:
[43]	Anhänger
[44]	Dungstreuer
[45]	Laub- und Grassammler
[46]	Schneeketten
[47]	M+S-Räder (Matsch- und Schneeräder)
[48]	Baugruppe Mähwerk
[49]	Frontegge
[50]	Schneefräse
[51]	Kehrvorsatz
[52]	Schneepflug
[53]	Hinterradgewichte
[54]	(**) Die Installation der Hinterradgewichte ist vorgeschrieben
[55]	ÜBERSICHT FÜR DIE KORREKTE ZUBEHÖR-KOMBINATION
[56]	HECKSEITIGES ZUBEHÖR
[57]	FRONTSEITIGES ZUBEHÖR
[58]	Zubehör
[59]	(***) Bei den Modellen P 901 C W ist mit gleichzeitigem Einsatz der Baugruppe Schneidvorrichtungen “Typ 110C E, 110C E QF, 125C E QF” und des Anhängers die Installation der Hinterradgewichte vorgeschrieben.

0 TECHNICAL DATA TABLE

[1]	Type	
[2]	Model	
[3]	Engine	
[A]	(with petrol pump)	
[4]	Engine displacement	
[5]	Traction	
[6]	Power	
[7]	Engine revs	
[8]	Electrical System	
[9]	Battery	
[10]	Fuel	
[A]	Unleaded petrol	
[11]	Fuel tank capacity	
[12]	Engine oil	
[13]	Engine oil, service category	
[A]	SJ or higher	
[14]	Engine oil tank capacity	
[15]	Transmission fluid	
[16]	Quantity of transmission fluid required for fluid change	
[17]	Spark plug	
[A]	Champion XC12YC or equivalent	
[18]	Spark gap	
[19]	Tyres	
[20]	Spark gap	
[21]	Tyres	
[22]	Tyre pressure	front
		rear
[23]	Cutting height	
[A]	For the cutting height, please refer to the "Technical Data Table" in the cutting device assy manual.	
[24]	Forward travel speed (indicative)	
[25]	Reverse travel speed (indicative)	
[26]	Weight	
[27]	A = Length	
[28]	B = Pitch	
[29]	C = Height	
[30]	D = Width	
[31]	Measured sound power level	
[32]	Uncertainty	
[33]	Guaranteed sound power level	
[34]	Sound pressure level	
[35]	Uncertainty	
[36]	Vibration value in the driver's seat	
[37]	Uncertainty	
[38]	Vibration value in the steering wheel	
[39]	Uncertainty	
[40]	Cutting height electric adjustment	

[41]	ACCESSORIES AVAILABLE ON REQUEST
[42]	Description
[43]	Trailer
[44]	Fertilizer spreader
[45]	Grass and leaf collector
[46]	Snow chains
[47]	Mud / Snow wheels
[48]	Cutting device assy
[49]	Front harrow
[50]	Snow thrower
[51]	Front sweeper
[52]	Blade type snow plough
[53]	Rear wheel counterweights
[54]	(**) Counterweights must be installed on the rear wheels
[55]	TABLE FOR CORRECT ACCESSORY COMBINATIONS
[56]	REAR ACCESSORIES
[57]	FRONT ACCESSORIES
[58]	Accessory
[59]	(***) For P 901 C W models, when the cutting device assies (type 110C E, 110C E QF, 125C E QF) are installed at the same time as the trailer, counterweights must be installed on the rear wheels.

0 TABLA DE DATOS TÉCNICOS

[1]	Tipo	
[2]	Modelo	
[3]	Motor	
[A]	(con bomba de gasolina)	
[4]	Cilindrada	
[5]	Tracción	
[6]	Potencia	
[7]	Revoluciones del motor	
[8]	Sistema eléctrico	
[9]	Batería	
[10]	Carburante	
[A]	Gasolina sin plomo	
[11]	Capacidad del depósito de carburante	
[12]	Aceite motor	
[13]	Aceite motor, tipo de servicio	
[A]	SJ o superior	
[14]	Capacidad del depósito de aceite del motor	
[15]	Aceite de transmisión	
[16]	Cantidad de aceite de transmisión al efectuar el cambio	
[17]	Bujía	
[A]	Champion XC12YC o equivalente	
[18]	Bujía, distancia electrodos	
[19]	Neumáticos	
[20]	Bujía, distancia electrodos	
[21]	Neumáticos	
[22]	Presión de neumáticos	delantera
		trasera
[23]	Altura de corte	
[A]	Para más información sobre la altura de corte, consulte la “Tabla de Datos Técnicos” del manual “grupo del dispositivo de corte”	
[24]	Velocidad de avance (indicativa) con marcha adelante	
[25]	Velocidad de avance (indicativa) con marcha atrás	
[26]	Peso	
[27]	A = Longitud	
[28]	B = Paso	
[29]	C = Altura	
[30]	D = Anchura	
[31]	Nivel de potencia sonora medido	
[32]	Incertidumbre	
[33]	Nivel de potencia sonora garantizado	
[34]	Nivel de presión sonora	
[35]	Incertidumbre	
[36]	Valor de las vibraciones en el puesto de conducción	
[37]	Incertidumbre	
[38]	Valor de vibraciones en el volante	
[39]	Incertidumbre	

[40]	(**) Es obligatorio instalar los contrapesos en las ruedas traseras.
[41]	ACCESORIOS BAJO PEDIDO
[42]	Descripción
[43]	Remolque
[44]	Fertilizador
[45]	Recoge hojas e hierba
[46]	Cadenas para nieve
[47]	Ruedas para fango y nieve
[48]	Grupo del dispositivo de corte
[49]	Arado frontal
[50]	Quitanieves
[51]	Quitanieves frontal
[52]	Quitanieves de cuchilla
[53]	Contrapesos ruedas traseras
[54]	(**) Es obligatorio instalar los contrapesos en las ruedas traseras.
[55]	TABLA PARA COMBINAR ACCESORIOS
[56]	ACCESORIOS TRASEROS
[57]	ACCESORIOS FRONTALES
[58]	Accesorio
[59]	(***) En los modelos P 901 C W, cuando el grupo de dispositivos de corte “type 110C E, 110C E QF, 125C E QF” y el remolque se aplican contemporáneamente, es obligatorio instalar los contrapesos en las ruedas traseras.

0 TEHNILISTE ANDMETE TABEL

[1]	Tüüp	
[2]	Mudel	
[3]	Mootor	
[A]	(bensiinipumbaga)	
[4]	Silindrid	
[5]	Vedu	
[6]	Võimsus	
[7]	Mootori pöörete arv	
[8]	Elektriseade	
[9]	Aku	
[10]	Kütus	
[A]	Pliivaba bensiin	
[11]	Kütusepaagi maht	
[12]	Mootoriõli	
[13]	Mootoriõli, teenindusklass	
[A]	SJ ja parem	
[14]	Mootori õlipaagi maht,	
[15]	Ülekandeõli	
[16]	Ülekandeõli maht vahetamise ajal	
[17]	Küünal	
[A]	Champion XC12YC või samaväärne	
[18]	Küünal, elektroodide vahemaa	
[19]	Rehvid	
[20]	Küünal, elektroodide vahemaa	
[21]	Rehvid	
[22]	Rehvirõhk	ees
		taga
[23]	Niitmiskõrgus	
[A]	Niitmiskõrgust vaata niitmisseadme juhendis tabelist "Tehnilised andmed"	
[24]	Liikumiskiirus (indikatiivne), edasikäigul	
[25]	Liikumiskiirus (indikatiivne), tagasikäigul	
[26]	mass	
[27]	A=pikkus	
[28]	B=samm	
[29]	C=kõrgus	
[30]	D=laius	
[31]	Helivõimsuse mõõdetav tase	
[32]	Määramatus	
[33]	Helivõimsuse kindel tase	
[34]	Helirõhu tase	
[35]	Määramatus	
[36]	Vibratsioonid juhikohal	
[37]	Määramatus	
[38]	Vibratsioonid roolil	
[39]	Määramatus	
[40]	Niitmiskõrguse elektriline reguleerimine	
[41]	TELLIMUSEL LISATARVIKUD	
[42]	Kirjeldus	
[43]	Treiler	
[44]	Väetaja	
[45]	Lehtede ja rohu koguja	
[46]	Lumeketid	
[47]	Lume- ja mudarattad	
[48]	Niitmisseade	
[49]	Esiäke	
[50]	Turbiiniga lumepühkija	
[51]	Eesmine koristusseade	
[52]	Lumesahk	
[53]	Tagumiste rataste vastukaalud	
[54]	Tagaratastele on kohustulik paigaldada vastukaaluks raskused	
[55]	TARVIKUTE ÕIGE KOMBINEERIMISE TABEL	
[56]	TAGUMISED TARVIKUD	
[57]	EESMISED TARVIKUD	
[58]	Tarvik	
[59]	(***) P 901 C W mudelitel "110C E, 110C E QF, 125C E QF tüüpi" niitmisseadme ja treileri samaaegsel kasutamisel on kohustuslik paigaldada tagaratastele vastukaalud	

0 TEKNISTEN TIETOJEN TAULUKKO

[1]	Tyyppi	
[2]	Malli	
[3]	Moottori	
[A]	(jossa bensiinipumppu)	
[4]	Sylinteritilavuus	
[5]	Veto	
[6]	Teho	
[7]	Moottorin kierrosluku	
[8]	Sähkölaitteisto	
[9]	Akku	
[10]	Polttoneste	
[A]	Lyijytön bensiini	
[11]	Polttonestesäiliön tilavuus	
[12]	Moottoriöljy	
[13]	Moottoriöljy, luokitus	
[A]	SJ tai suurempi	
[14]	Moottorin öljysäiliön tilavuus,	
[15]	Vaihteistoöljy	
[16]	Vaihteistoöljyn määrä vaihdon hetkellä	
[17]	Sytytystulppa	
[A]	Champion XC12YC tai vastaava	
[18]	Sytytystulppa, elektrodien välinen etäisyys	
[19]	Renkaat	
[20]	Sytytystulppa, elektrodien välinen etäisyys	
[21]	Renkaat	
[22]	Renkaiden paine	etu
		taka
[23]	Leikkuukorkeus	
[A]	Katso tietoja leikkuukorkeudesta leikkuulaiteoppaan teknisten tietojen taulukosta.	
[24]	Etenemisnopeus (suuntaa-antava), eteenpäin mentäessä	
[25]	Etenemisnopeus (suuntaa-antava), peruutettaessa	
[26]	Massa	
[27]	A = pituus	
[28]	B = akseliväli	
[29]	C = korkeus	
[30]	D = leveys	
[31]	Mitattu äänitehotaso	
[32]	Epävarmuus	
[33]	Taattu äänitehotaso	
[34]	Äänenpainetaso	
[35]	Epävarmuus	
[36]	Värinäarvo ajajan paikalla	
[37]	Epävarmuus	
[38]	Värinäarvo ohjauspyörään	
[39]	Epävarmuus	
[40]	Leikkuukorkeuden sähköinen säätö	

[41]	TILATTAVAT LISÄVARUSTEET
[42]	Kuvaus
[43]	Perävaunu
[44]	Lannoitin
[45]	Ruoho -ja lehtikerääjä
[46]	Lumiketjut
[47]	Muta-/talvipyörät
[48]	Leikkuulaiteyksikkö
[49]	Etuäes
[50]	Turbiinilumilinko
[51]	Etuharjalaite
[52]	Lumiaura
[53]	Takapyörien vastapainot
[54]	(**) Takapyöriin on asennettava vastapainot
[55]	LISÄVARUSTEIDEN OIKEAOPPISEN YHDISTELYN TAULUKKO
[56]	TAKAVARUSTE
[57]	ETUVARUSTE
[58]	Lisävaruste
[59]	(***) P 901 C W-malleissa , joissa on samanaikaisesti tyypin 110C E, 110C E QF, 125C E QF -leikkuulaitteet ja perävaunu, takapyöriin on asennettava vastapainot.

0 TABLEAU DONNÉES TECHNIQUES

[1]	Type	
[2]	Modèle	
[3]	Moteur	
[A]	(avec pompe à essence)	
[4]	Cylindrée	
[5]	Traction	
[6]	Puissance	
[7]	Tours moteur	
[8]	Installation électrique	
[9]	Batterie	
[10]	Carburant	
[A]	Essence sans plomb	
[11]	Capacité du réservoir de carburant	
[12]	Huile moteur	
[13]	Huile moteur, classe de service	
[A]	SJ ou supérieure	
[14]	Capacité du réservoir huile moteur,	
[15]	Huile de transmission	
[16]	Quantité huile de transmission au moment de la vidange	
[17]	Bougie	
[A]	Champion XC12YC ou équivalente	
[18]	Bougie, distance des électrodes	
[19]	Pneus	
[20]	Bougie, distance des électrodes	
[21]	Pneus	
[22]	Pression des pneus	avant
		arrière
[23]	Hauteur de coupe	
[A]	Pour la hauteur de coupe, voir le « Tableau Données Techniques » du manuel « ensemble du dispositif de coupe »	
[24]	Vitesse d'avancement (indicative), en marche avant	
[25]	Vitesse d'avancement (indicative), en marche arrière	
[26]	Masse	
[27]	A = Longueur	
[28]	B = Pas	
[29]	C = Hauteur	
[30]	D = Largeur	
[31]	Niveau de puissance sonore mesuré	
[32]	Incertitude	
[33]	Niveau de puissance sonore garanti	
[34]	Niveau de pression sonore	
[35]	Incertitude	
[36]	Valeur des vibrations au poste de conduite	
[37]	Incertitude	
[38]	Valeur des vibrations au volant	
[39]	Incertitude	
[40]	Réglage électrique de la hauteur de coupe	

[41]	ACCESSOIRES SUR DEMANDE
[42]	Description
[43]	Remorque
[44]	Fertiliseur
[45]	Ramasse feuilles et herbe
[46]	Chaînes à neige
[47]	Roues complètes boue / neige
[48]	Ensemble du dispositif de coupe
[49]	Herse frontale
[50]	Chasse-neige à turbine
[51]	Balayeuse frontale
[52]	Chasse-neige à lame
[53]	Contrepoids roues arrière
[54]	(**) Il est obligatoire d'installer les contrepoids sur les roues arrière
[55]	TABLEAU POUR LA CORRECTE COMBINAISON DES ACCESSOIRES
[56]	ACCESSOIRES ARRIÈRE
[57]	ACCESSOIRES FRONTAUX
[58]	Accessoire
[59]	(***) Pour les modèles P 901 C W, avec l'application en même temps de l'ensemble des dispositifs de coupe « type 110C E, 110C E QF, 125C E QF » et de la remorque, il est obligatoire d'installer les contrepoids sur les roues arrière.

0 TABLICA S TEHNIČKIM PODACIMA

[1]	Tip	
[2]	Model	
[3]	Motor	
[A]	(sa benzinskom pumpom)	
[4]	Obujam	
[5]	Trakcija	
[6]	Snaga	
[7]	Broj okretaja motora	
[8]	Električni sustav	
[9]	Baterija	
[10]	Gorivo	
[A]	Bezolovni benzin	
[11]	Obujam spreminka za gorivo	
[12]	Motorno ulje	
[13]	Klasa motornog ulja	
[A]	SJ ili više	
[14]	Kapacitet spremnika motornog ulja	
[15]	Ulje za menjač	
[16]	Količina ulja za mjenjač u prilikom zamijene	
[17]	Svjećica	
[A]	Champion XC12YC ili slično	
[18]	Svjećica, razmak elektroda	
[19]	Gume	
[20]	Svjećica, razmak elektroda	
[21]	Gume	
[22]	Tlak guma	prednje
		zadnje
[23]	Visina rezanja	
[A]	Za visinu rezanja pogledajte Tablicu s tehničkim podacima" u priručniku za "rezno kućište"	
[24]	Brzina hoda (indikativna) prema naprijed	
[25]	Brzina hoda (indikativna) prema nazad	
[26]	Masa	
[27]	A = Dužina	
[28]	B = Hod	
[29]	C = Visina	
[30]	D = Širina	
[31]	Izmerena razina zvučne snage	
[32]	Neizvjesnost	
[33]	Garantovana razina zvučne snage	
[34]	Razina zvučnog tlaka	
[35]	Neizvesnost	
[36]	Vrijednost vibracija na vozačevom mjestu	
[37]	Neizvjesnost	
[38]	Vrijednost vibracija na upravljaču	
[39]	Neizvjesnost	
[40]	Električno podešavanje visine rezanja	
[41]	DODATNI PRIBOR NA UPIT	
[42]	Opis	
[43]	Prikolica	
[44]	Uređaj za gnojenje	
[45]	Uređaj za skupljanje lišća i trave	
[46]	Lanci za snijeg	
[47]	Kotači za blato/snijeg	
[48]	Rezno kućište	
[49]	Prednja drljača	
[50]	Turbinski čistač snijega	
[51]	Prednji čistač snijega	
[52]	Čistač snijega sa sječivima	
[53]	Protuv tegovi za zadnje kotače	
[54]	(**) Trebate postaviti protuvtegove na zadnje kotače	
[55]	TABLICA ZA PRAVILNO KOMBINIRANJE DODATNOG PRIBORA	
[56]	ZADNJI DODATNI PRIBOG	
[57]	PREDNJI DODATNI PRIBOG	
[58]	Pribor	
[59]	(***) Kod modela P 901 C W, priliko istodobnre uporabe reznog kućišta "110C E, 110C E QF, 125C E QF" i prikolice na zadnje kotače morate staviti protuv tegove.	

0 MŰSZAKI ADATOK TÁBLÁZATA

[1]	Típus	
[2]	Modell	
[3]	Motor	
[A]	(üzemanyag-szivattyúval)	
[4]	Hengerűrtartalom	
[5]	Meghajtás	
[6]	Teljesítmény	
[7]	Fordulatszám	
[8]	Elektromos berendezés	
[9]	Akkumulátor	
[10]	Üzemanyag	
[A]	Ólommentes benzin	
[11]	Üzemanyagtartály térfogata	
[12]	Motorolaj	
[13]	Motorolaj, szervizosztály	
[A]	SJ vagy magasabb	
[14]	Motorolajtartály térfogata	
[15]	Hajtóműolaj	
[16]	Hajtóműolaj mennyisége olajcserénél	
[17]	Gyújtógyertya	
[A]	Champion XC12YC vagy egyenértékű	
[18]	Gyújtógyertya, elektródok távolsága	
[19]	Abroncsok	
[20]	Gyújtógyertya, elektródok távolsága	
[21]	Abroncsok	
[22]	Abroncsok nyomása	első
		hátsó
[23]	Vágásmagasság	
[A]	A vágásmagasságról lásd a nyíróberendezés használati utasításában a "Műszaki adatok táblázatá"-t	
[24]	Haladási sebesség (hozzávetőleges) előremenetben	
[25]	Haladási sebesség (hozzávetőleges) hátramenetben	
[26]	Súly	
[27]	A = hossz	
[28]	B = tengelytáv	
[29]	C = magasság	
[30]	D = szélesség	
[31]	Mért hangteljesítmény	
[32]	Pontatlanság	
[33]	Garantált hangteljesítmény	
[34]	Hangnyomás szint	
[35]	Pontatlanság	
[36]	Rezgések értéke vezetőülésnél	
[37]	Pontatlanság	
[38]	Rezgések értéke kormánykeréknél	
[39]	Pontatlanság	
[40]	Vágásmagasság elektromos beállítása	

[41]	RENDELHETŐ TARTOZÉKOK
[42]	Megnevezés
[43]	Utánfutó
[44]	Permetező
[45]	Levél- és fűgyűjtő
[46]	Hólánc
[47]	Sár- és hókerekek
[48]	Nyíróberendezés
[49]	Front borona
[50]	Turbós hómaró
[51]	Front seprű
[52]	Késes hókotró
[53]	Keréksúlyok hátsó kerekekhez
[54]	(**) Kötelező a hátsó kerekekre a keréksúlyokat felszerelni
[55]	TARTOZÉKOK HELYES KOMBINÁCIÓJA TÁBLÁZAT
[56]	HÁTSÓ TARTOZÉKOK
[57]	FRONT TARTOZÉKOK
[58]	Tartozék
[59]	(***) A P 901 C W modelleknél kötelező a hátsó kerekekre a keréksúlyokat felszerelni, amikor egyszerre használja a “110C E, 110C E QF, 125C E QF típusú” nyíróberendezést és az utánfutót.

0 TECHNINIŲ DUOMENŲ LENTELĖ

[1]	Tipas	
[2]	Modelis	
[3]	Variklis	
[A]	(su kuro siurbliu)	
[4]	Tūris	
[5]	Trauka	
[6]	Galia	
[7]	Variklio apsukos	
[8]	Elektros sistema	
[9]	Akumuliatorius	
[10]	Degalai	
[A]	Bešvinis benzinas	
[11]	Degalų bako talpa	
[12]	Variklio alyva	
[13]	Variklio alyva, kokybės klasė	
[A]	SJ ar aukštesnė	
[14]	Variklio alyvos bako talpa	
[15]	Transmisinė alyva	
[16]	Transmisinės alyvos kiekis keitimo metu	
[17]	Žvakė	
[A]	„Champion XC12YC“ ar panašus	
[18]	Tarpai tarp žvakės elektrodų	
[19]	Padangos	
[20]	Tarpai tarp žvakės elektrodų	
[21]	Padangos	
[22]	Oro slėgis padangose	priekinėse
		galinėse
[23]	Pjūvio aukštis	
[A]	Pjūvio aukštį žr. pjovimo agregato instrukcijoje „Techninių duomenų lentelėje“.	
[24]	Važiavimo greitis (apytikris), priekine eiga	
[25]	Važiavimo greitis (apytikris), atbuline eiga	
[26]	Svoris	
[27]	A = Ilgis	
[28]	B = Žingsnis	
[29]	C = Aukštis	
[30]	D = Plotis	
[31]	Išmatuota garso lygio galia	
[32]	Paklaida	
[33]	Garantuota garso lygio galia	
[34]	Garso slėgio lygis	
[35]	Paklaida	
[36]	Vibracija vairuotojo vietoje	
[37]	Paklaida	
[38]	Vairo vibracija	
[39]	Paklaida	
[40]	Elektrinis pjovimo aukščio reguliavimo prietaisas	
[41]	PRIEDAI, KURIUOS GALIMA UŽSISAKYTI	
[42]	Aprašymas	
[43]	Priekaba	
[44]	Tręštuvas	
[45]	Lapų ir žolių rinktuvai	
[46]	Sniego grandinės	
[47]	Ratai purvui / sniegui	
[48]	Pjovimo prietaiso agregatas	
[49]	Priekinės akėčios	
[50]	Turbininis sniego valytuvas	
[51]	Priekinis šlavimo prietaisas	
[52]	Peilinis sniego valytuvas	
[53]	Galinių ratų atsvarai	
[54]	(**) Ant galinių ratų privaloma sumontuoti atsvarus	
[55]	TEISINGOS PRIEDŲ KOMBINACIJOS LENTELĖ	
[56]	GALINIAI PRIEDAI	
[57]	PRIEKINIAI PRIEDAI	
[58]	Priedas	
[59]	(***) Modeliuose „P 901 C W“ vienu metu naudojant 110C E, 110C E QF, 125C E QF tipo pjovimo prietaisų agregatus ir priekabą, ant galinių ratų privaloma sumontuoti atsvarus.	

0 TEHNISKO DATU TABULA

[1]	Tips	
[2]	Modelis	
[3]	Dzinējs	
[A]	(ar degvielas sūkni)	
[4]	Tilpums	
[5]	Sajūgs	
[6]	Jauda	
[7]	Dzinēja apgriezienu skaits	
[8]	Elektriskā sistēma	
[9]	Akumulators	
[10]	Degviela	
[A]	Benzīns bez svina	
[11]	Degvielas tvertnes tilpums	
[12]	Motoreļļa	
[13]	Dzinēja eļļa, pakalpojuma kategorija	
[A]	SJ vai augstāka	
[14]	Dzinēja eļļas tvertnes tilpums	
[15]	Transmisijas eļļa	
[16]	Transmisijas eļļas daudzums tās nomaiņas brīdī	
[17]	Svece	
[A]	Champion XC12YC vai līdzvērtīgs	
[18]	Svece, elektrodu atstarpe	
[19]	Riepas	
[20]	Svece, elektrodu atstarpe	
[21]	Riepas	
[22]	Riepu spiediens	priekšējo
		aizmugurējo
[23]	Pļaušanas augstums	
[A]	Pļaušanas augstumam, skatiet "Tehnisko datu tabulu" rokasgrāmatā “Pļaušanas ierīces komplekts”	
[24]	Kustības ātrums (aptuvens), uz priekšu	
[25]	Kustības ātrums (aptuvens), atpakaļgaitas	
[26]	Svars	
[27]	A = Garums	
[28]	B = Solis	
[29]	C = Augstums	
[30]	D = Platums	
[31]	Mērītās skaņas jaudas līmenis:	
[32]	Nenoteiktība	
[33]	Garantētās skaņas jaudas līmenis	
[34]	Skaņas spiediena līmenis	
[35]	Nenoteiktība	
[36]	Vibrāciju vērtība vadītāja sēdeklī	
[37]	Nenoteiktība	
[38]	Vibrācijas vērtība pie stūres	
[39]	Nenoteiktība	
[40]	Elektriski regulējams pļaušanas augstums	
[41]	PIEDERUMI PĒC PIEPRASĪJUMA	
[42]	Apraksts	
[43]	Piekabe	
[44]	Mēslotājs	
[45]	Lapu un zāles savācējs	
[46]	Sniega ķēdes	
[47]	Dubļu/sniega riteņi	
[48]	Pļaušanas ierīces komplekts	
[49]	Priekšējā ecēšanas ierīce	
[50]	Sniega tīrītājs ar turbīnu	
[51]	Priekšējā slaucīšanas mašīna	
[52]	Sniega tīrītājs ar vērstuvi	
[53]	Aizmugurējo riteņu pretsvari	
[54]	(**) Nepieciešams uzstādīt atsvarus uz aizmugurējiem riteņiem	
[55]	TABULA PAREIZAI PIEDERUMU KOMBINĀCIJAI	
[56]	AIZMUGURES PIEDERUMI	
[57]	PRIEKŠĒJIE PIEDERUMI	
[58]	Piederums	
[59]	(***)P 901 C W modeļiem, vienlaicīgu piemērojot "110C E, 110C E QF, 125C E QF tipa" griešanas ierīces komplektu un piekabi, ir obligāti jāuzstāda uz aizmugurējiem riteņiem atsvari.	

0 TABEL TECHNISCHE GEGEVENS

[1]	Type	
[2]	Model	
[3]	Motor	
[A]	(met benzinepomp)	
[4]	Cilinderinhoud	
[5]	Tractie	
[6]	Vermogen	
[7]	Motortoeren	
[8]	Elektrisch systeem	
[9]	Accu	
[10]	Brandstof	
[A]	Loodvrije benzine	
[11]	Inhoud brandstoftank	
[12]	Motorolie	
[13]	Motorolie, klasse	
[A]	SJ of hoger	
[14]	Inhoud motoroliereservoir,	
[15]	Transmissieolie	
[16]	Hoeveelheid transmissieolie op het moment van de verversing	
[17]	Bougie	
[A]	Champion XC12YC of equivalent	
[18]	Bougie, afstand elektroden	
[19]	Banden	
[20]	Bougie, afstand elektroden	
[21]	Banden	
[22]	Bandenspanning	voor
		achter
[23]	Maaihoogte	
[A]	Zie voor de maaihoogte de “Tabel technische gegevens” van de handleiding van de “maaisysteemgroep”	
[24]	Rijsnelheid (bij benadering), vooruit	
[25]	Rijsnelheid (bij benadering), achteruit	
[26]	Gewicht	
[27]	A = Lengte	
[28]	B = Wielbasis	
[29]	C = Hoogte	
[30]	D = Breedte	
[31]	Gemeten geluidsvermogenniveau	
[32]	Onzekerheid	
[33]	Gegarandeerd geluidsvermogenniveau	
[34]	Geluidsdrukniveau	
[35]	Onzekerheid	
[36]	Waarde van de trillingen op de bestuurdersplaats	
[37]	Onzekerheid	
[38]	Waarde van de trillingen aan het stuurwiel	
[39]	Onzekerheid	
[40]	Elektrische maaihoogte-instelling	

[41]	OPTIONELE ACCESSOIRES
[42]	Beschrijving
[43]	Aanhanger
[44]	Mestverspreider
[45]	Bladeren- en grasopvangbak
[46]	Sneeuwkettingen
[47]	Modderwielen/sneeuwwielen
[48]	Maaisysteemgroep
[49]	Eg aan voorzijde
[50]	Roterende sneeuwruimer
[51]	Frontborstel
[52]	Sneeuwruimer met sneeuwschuif
[53]	Tegengewichten achterwielen
[54]	(**) Het is verplicht om tegengewichten op de achterwielen te installeren
[55]	TABEL VOOR DE JUISTE COMBINATIE VAN ACCESSOIRES
[56]	ACCESSOIRES ACHTERZIJDE
[57]	ACCESSOIRES VOORZIJDE
[58]	Accessoire
[59]	(***) Voor de P 901 C W modellen is het, met gelijktijdig gebruik van de maaisysteemgroep “type 110C E, 110C E QF, 125C E QF” en de aanhanger, verplicht om tegengewichten om de achterwielen te installeren.

0 TABELL - TEKNISKE DATA

[1]	Type	
[2]	Modell	
[3]	Motor	
[A]	(med bensinpumpe)	
[4]	Slagvolum	
[5]	Fremdrift	
[6]	Motoreffekt	
[7]	Motoromdreininger	
[8]	Elektrisk anlegg	
[9]	Batteri	
[10]	Drivstoff	
[A]	Blyfri bensin	
[11]	Kapasitet drivstofftank	
[12]	Motorolje	
[13]	Motorolje, serviceklasse	
[A]	SJ eller høyere	
[14]	Kapasitet motoroljebeholder	
[15]	Transmisjonsolje	
[16]	Mengde transmisjonsolje ved skifte	
[17]	Tennplugg	
[A]	Champion XC12YC eller tilsvarende	
[18]	Tennplugg, elektrodeavstand	
[19]	Dekk	
[20]	Tennplugg, elektrodeavstand	
[21]	Dekk	
[22]	Dekktrykk	foran
		bak
[23]	Klippehøyde	
[A]	Sjekk klippehøyden i "Tabell over tekniske data" i håndboken for klippeaggregatet	
[24]	Fremdriftshastighet (veil.) forover	
[25]	Fremdriftshastighet (veil.) bakover	
[26]	Maskinens totalvekt	
[27]	A = Lengde	
[28]	B = Akselavstand	
[29]	C = Høyde	
[30]	D = Bredde	
[31]	Målt lydstyrkenivå	
[32]	Toleranse	
[33]	Garantert lydstyrkenivå	
[34]	Lydtrykknivå	
[35]	Toleranse	
[36]	Vibrasjonsverdier ved førerplassen	
[37]	Toleranse	
[38]	Vibrasjonsverdier ratt	
[39]	Toleranse	
[40]	Elektrisk regulering av klippehøyden	
[41]	TILLEGGSUTSTYR PÅ FORESPØRSEL	

[42]	Beskrivelse
[43]	Tilhenger
[44]	Gjødselspreder
[45]	Blad- og gressoppsamler
[46]	Snøkjettinger
[47]	Gjørme-/snøhjul
[48]	Klippeaggregat
[49]	Frontmontert harve
[50]	Snøfreser med turbin
[51]	Frontmontert feieaggregat
[52]	Snøplog med vinge
[53]	Motvekter bakhjul
[54]	(**) Det er påbudt å sette motvektene på bakhjulene
[55]	TABELL FOR KORREKT KOMBINERT BRUK AV TILBEHØR
[56]	BAKMONTERT TILBEHØR
[57]	FRONTMONTERT TILBEHØR
[58]	Tilbehør
[59]	(***) På P 901 C W-modellene hvor man kan bruke klipperedskap "type 110C E, 110C E QF, 125C E QF" og tilhenger samtidig er det påbudt å sette motvekter på bakhjulene.

0 TABELA DANYCH TECHNICZNYCH

[1]	Typ	
[2]	Model	
[3]	Silnik	
[A]	(z pompą benzynową)	
[4]	Pojemność skokowa	
[5]	Napęd	
[6]	Moc	
[7]	Obroty silnika	
[8]	Instalacja elektryczna	
[9]	Akumulator	
[10]	Moc tylnego akcesorium	
[A]	Paliwo	
[11]	Benzyna bezołowiowa	
[12]	Pojemność zbiornika paliwa	
[13]	Olej silnikowy	
[A]	Olej silnikowy, klasa użytkowa	
[14]	SJ lub wyższy	
[15]	Pojemność zbiornika oleju silnikowego.	
[16]	Olej przekładniowy	
[17]	Ilość oleju przekładniowego w chwili wymiany	
[A]	Świeca zapłonowa	
[18]	Świeca, odległość elektrod	
[19]	Opony	
[20]	Świeca, odległość elektrod	
[21]	Opony	
[22]	Ciśnienie w oponach	przód
		tył
[23]	Wysokość koszenia	
[A]	Odnośnie wysokości koszenia patrz “Tabela Danych Technicznych” w instrukcji “zespołu urządzenia tnącego”.	
[24]	Prędkość jazdy (orientacyjnie) podczas ruchu do przodu	
[25]	Prędkość jazdy (orientacyjnie) podczas ruchu do tyłu	
[26]	Ciężar	
[27]	A = Długość	
[28]	B = Odstęp	
[29]	C = Wysokość	
[30]	D = Szerokość	
[31]	Mierzony poziom mocy akustycznej	
[32]	Margines niepewności	
[33]	Gwarantowany poziom mocy akustycznej	
[34]	Poziom ciśnienia akustycznego	
[35]	Margines niepewności	
[36]	Wartość wibracji na stanowisku kierowcy	
[37]	Margines niepewności	
[38]	Wartość wibracji przy kierownicy	
[39]	Margines niepewności	

[40]	Elektryczna regulacja wysokości koszenia
[41]	AKCESORIA DOSTĘPNE NA ZAMÓWIENIE
[42]	Opis
[43]	Przyczepa
[44]	Urządzenie do nawożenia
[45]	Urządzenie do zbierania liści i trawy
[46]	Łańcuchy śniegowe
[47]	Koła błotne / śnieżne
[48]	Zespół urządzenia tnącego
[49]	Brona przednia
[50]	Odśnieżarka turbinowa
[51]	Zamiatarka przednia
[52]	Pług śnieżny z ostrzem
[53]	Przeciwciężary tylnych kół
[54]	(**) Konieczne jest zainstalowanie przeciwciężarów na tylnych kołach
[55]	TABELA WŁAŚCIWEGO ŁĄCZENIA AKCESORIÓW
[56]	AKCESORIA TYLNE
[57]	AKCESORIA PRZEDNIE
[58]	Akcesorium
[59]	(***) W modelach P 901 C W, przy jednoczesnym zastosowaniu zespołów urządzeń tnących “typ 110C E, 110C E QF, 125C E QF” i przyczepy, obowiązkowe jest zainstalowanie przeciwciężarów na tylnych kołach.

0 TÉCNICO TABELA DE DADOS

[1]	Tipo	
[2]	Modelo	
[3]	Motor	
[A]	(com bomba de gasolina)	
[4]	Cilindrada	
[5]	Tração	
[6]	Potência	
[7]	Rotações do motor	
[8]	Equipamento elétrico	
[9]	Bateria	
[10]	Combustível	
[A]	Benzina sem chumbo	
[11]	Capacidade reservatório de combustível	
[12]	Óleo motor	
[13]	Óleo motor, classe de serviço	
[A]	SJ ou superior	
[14]	Capacidade do reservatório de óleo do motor,	
[15]	Óleo Transmissão	
[16]	Quantidade de óleo da transmissão no momento da substituição	
[17]	Vela	
[A]	Champion XC12YC ou equivalente	
[18]	Vela, distância elétrodos	
[19]	Pneus	
[20]	Vela, distância elétrodos	
[21]	Pneus	
[22]	Pressão dos pneus.	anterior
		posterior
[23]	Altura de corte	
[A]	Per l'altezza di taglio, vedere la "Tabella Dati Tecnici" del manuale "assieme del dispositivo di taglio"Para a altura de corte consultar a "Tabela de Dados Técnicos" do manual "conjunto do dispositivo de corte"	
[24]	Velocidade de progresso (indicativa), em marcha à frente	
[25]	Velocidade de progresso (indicativa), em marcha-atrás	
[26]	Massa	
[27]	A = Comprimento	
[28]	B = Passo	
[29]	C = Altura	
[30]	D = Largura	
[31]	Nível de potência sonora medido	
[32]	Incerteza	
[33]	Nível de potência sonora garantido	
[34]	Nível de pressão sonora	
[35]	Incerteza	
[36]	Valor das vibrações no posto de condução	
[37]	Incerteza	
[38]	Valor das vibrações no volante	
[39]	Incerteza	
[40]	Regulação elétrica altura de corte	
[41]	ACESSÓRIOS A PEDIDO	
[42]	Descrição	
[43]	Reboque	
[44]	Fertilizador	
[45]	Recolhedor de folhas e erva	
[46]	Correntes de neve	
[47]	Rodas para lama / neve	
[48]	Conjunto do dispositivo de corte	
[49]	Grade frontal	
[50]	Dispositivo para remover a neve de turbina	
[51]	Vassoura frontal	
[52]	Dispositivo para remover a neve de lâmina	
[53]	Contrapeso rodas posteriores	
[54]	(**) É obrigatório instalar os contrapesos nas rodas posteriores	
[55]	TABELA PARA A CORRETA COMBINAÇÃO DOS ACESSÓRIOS	
[56]	ACESSÓRIOS POSTERIORES	
[57]	ACESSÓRIOS FRONTAIS	
[58]	Acessório	
[59]	(***) Nos modelos P 901 C W, com a aplicação simultânea de todos os dispositivos de corte "tipo 110C E, 110C E QF, 125C E QF" e de reboque é obrigatório instalar os contrapesos nas rodas posteriores.	

0 ТАБЛИЦА ТЕХНИЧЕСКИХ ДАННЫХ

[1]	Тип	
[2]	Модель	
[3]	Двигатель	
[A]	(с бензонасосом)	
[4]	Объем цилиндров	
[5]	Привод	
[6]	Мощность	
[7]	Обороты двигателя	
[8]	Электроустановка	
[9]	Аккумулятор	
[10]	Топливо	
[A]	Неэтилированный бензин.	
[11]	Емкость топливного бака	
[12]	Масло двигателя	
[13]	Масло двигателя, эксплуатационный класс	
[A]	SJ или выше	
[14]	Емкость бака для масла двигателя,	
[15]	Масло коробки передач	
[16]	Количество масла коробки передач в момент замены	
[17]	Свеча зажигания	
[A]	"Champion" XC12YC или эквивалентная	
[18]	Свеча зажигания, расстояние между электродами	
[19]	Шины	
[20]	Свеча зажигания, расстояние между электродами	
[21]	Шины	
[22]	Давление в шинах	передние
		задние
[23]	Высота стрижки	
[A]	Высоту стрижки см. в “Таблице технических данных” руководства режущего узла	
[24]	Скорость хода (ориентировочная) при движении вперед	
[25]	Скорость хода (ориентировочная) при движении задним ходом	
[26]	Масса	
[27]	A = Длина	
[28]	B = Межосевое расстояние	
[29]	C = Высота	
[30]	D = Ширина	
[31]	Уровень измеренной звуковой мощности	
[32]	Погрешность	
[33]	Уровень звуковой мощности гарантированный	
[34]	Уровень звукового давления	
[35]	Погрешность	
[36]	Уровень вибрации на месте водителя	
[37]	Погрешность	
[38]	Уровень вибрации на рулевом колесе	
[39]	Погрешность	
[40]	Электрическая регулировка высоты стрижки	
[41]	ПРИНАДЛЕЖНОСТИ – НАВЕСНЫЕ ОРУДИЯ ПО ЗАКАЗУ	
[42]	Описание	
[43]	Прицеп	
[44]	Устройство для разбрасывания удобрений	
[45]	Устройство для сбора листьев и травы	
[46]	Цепи противоскольжения	
[47]	Колеса для грязи / снега	
[48]	Режущий узел	
[49]	Фронтальный рыхлитель	
[50]	Турбинный снегоочиститель	
[51]	Фронтальное подметально-уборочное устройство	
[52]	Шнекороторный снегоочиститель	
[53]	Противовесы задних колес	
[54]	(**) Обязательна установка противовесов на задние колеса	
[55]	ТАБЛИЦА ПРАВИЛЬНОГО СОЧЕТАНИЯ ПРИНАДЛЕЖНОСТЕЙ – НАВЕСНЫХ ОРУДИЙ	
[56]	ЗАДНИЕ НАВЕСНЫЕ ОРУДИЯ	
[57]	ФРОНТАЛЬНЫЕ НАВЕСНЫЕ ОРУДИЯ	
[58]	Навесное орудие	
[59]	(***) При одновременном использовании режущего узла типа 110C E, 110C E QF, 125C E QF и прицепа в моделях P 901 C W следует обязательно установить на задние колеса противовесы.	

0 TABELA S TEHNIČNIMI PODATKI

[1]	Tip	
[2]	Model	
[3]	Motor	
[A]	(z bencinsko črpalko)	
[4]	Cilindri	
[5]	Oprijem	
[6]	Moč	
[7]	Obrati motorja	
[8]	Električni sistem	
[9]	Akumulator	
[10]	Gorivo	
[A]	Neosvinčen bencin	
[11]	Kapaciteta rezervoarja za gorivo	
[12]	Motorno olje	
[13]	Motorno olje, delovni razred	
[A]	SJ ali višje	
[14]	Prostornina rezervoarja za motorno olje,	
[15]	Olje v menjalniku	
[16]	Količina olja v menjalniku v trenutku menjave	
[17]	Svečka	
[A]	Champion XC12YC ali enako	
[18]	Svečka, razdalja od elektrod	
[19]	Pnevmatike	
[20]	Svečka, razdalja od elektrod	
[21]	Pnevmatike	
[22]	Pritisk v pnevmatikah	sprednje
		zadnje
[23]	Višina košnje	
[A]	Za višino košnje glejte “Tabelo s tehničnimi podatki” v priročniku "Sklopa Plošče za rezanje"	
[24]	Hitrost napredovanja (indikativna) pri vožnji naprej	
[25]	Hitrost napredovanja (indikativna) pri vzvratni vožnji	
[26]	Masa	
[27]	A = Dolžina	
[28]	B = Korak	
[29]	C = Višina	
[30]	D = Širina	
[31]	Raven izmerjene zvočne moči	
[32]	Negotovost	
[33]	Raven zagotovljene zvočne moči	
[34]	Raven zvočnega pritiska	
[35]	Negotovost	
[36]	Raven vibracij na voznikovem sedežu	
[37]	Negotovost	
[38]	Raven tresljajev na volanu	
[39]	Negotovost	
[40]	Električna nastavitev višine košnje	
[41]	DODATNI PRIKLJUČKI NA ZAHTEVO	

[42]	Opis
[43]	Priklopnik
[44]	Gnojilo
[45]	Zbiralna posoda za listje in travo
[46]	Snežne verige
[47]	Kolesa za blato / sneg
[48]	Sklop naprave za rezanje (košnjo)
[49]	Frontalna brana
[50]	Turbinski snežni plug
[51]	Naprava za pometanje cest - frontalni priključek
[52]	Odmetalnik snega
[53]	Kontrauteži za zadnja kolesa
[54]	(**) Potrebno je namestiti kontrauteži na zadnja kolesa.
[55]	TABELA ZA PRAVILNO KOMBINACIJO DODATNIH PRIKLJUČKOV
[56]	ZADNJI PRIKLJUČKI
[57]	SPREDNJI PRIKLJUČKI
[58]	Dodatni priključek
[59]	(***) Pri modelih P 901 C W je potrebno pri hkratni namestitvi naprav za rezanje “tip 110C E, 110C E QF, 125C E QF” in priklopnika namestiti kontrauteži na zadnja kolesa.

0 TABELL MED TEKNISKA DATA

[1]	Typ	
[2]	Modell	
[3]	Motor	
[A]	(med bensinpump)	
[4]	Cylindervolym	
[5]	Dragkraft	
[6]	Effekt	
[7]	Motorvarvtal	
[8]	Elsystem	
[9]	Batteri	
[10]	Bränsle	
[A]	Blyfri bensin	
[11]	Volym bränsletank	
[12]	Motorolja	
[13]	Motorolja, serviceklass	
[A]	SJ eller högre	
[14]	Motoroljetankens rymd,	
[15]	Transmissionsolja	
[16]	Mängd transmissionsolja vid byte	
[17]	Tändstift	
[A]	Champion XC12YC eller motsvarande	
[18]	Tändstift, avstånd mellan elektroderna	
[19]	Däck	
[20]	Tändstift, avstånd mellan elektroderna	
[21]	Däck	
[22]	Däcktryck	fram
		bak
[23]	Klipphöjd	
[A]	För klipphöjd, se tabellen med tekniska data i klippaggregatets manual.	
[24]	Hastighet (indikativ) vid körning framåt	
[25]	Hastighet (indikativ) vid backning	
[26]	Vikt	
[27]	A = Längd	
[28]	B = Hjulbas	
[29]	C = Höjd	
[30]	D = Bredd	
[31]	Mätt ljudeffektnivå	
[32]	Osäkerhet	
[33]	Garanterad ljudeffektnivå	
[34]	Ljudtrycksnivå	
[35]	Osäkerhet	
[36]	Vibrationer på förarplatsen	
[37]	Osäkerhet	
[38]	Rattvibrationer	
[39]	Osäkerhet	
[40]	Elektrisk justerbar klipphöjd	
[41]	TILLVALSTILLBEHÖR	
[42]	Beskrivning	
[43]	Släp	
[44]	Gödselspridare	
[45]	Blad- och gräsuppsamlare	
[46]	Snökedjor	
[47]	Hjul för lera/snö	
[48]	Klippaggregat	
[49]	Främre jordfräs	
[50]	Snöslunga med turbin	
[51]	Främre borste	
[52]	Snöröjare med blad	
[53]	Motvikter för bakhjul	
[54]	(**) Det är obligatoriskt att montera motvikter på bakhjulen	
[55]	TABELL ÖVER KORREKT KOMBINATION AV TILLBEHÖR	
[56]	BAKRE TILLBEHÖR	
[57]	FRÄMRE TILLBEHÖR	
[58]	Tillbehör	
[59]	(***) För modellerna P 901 C W, med samtidig användning av skärutrustning “typ 110C E, 110C E QF, 125C E QF” och av bogseringsutrustning är det obligatoriskt att installera motvikter på bakhjulen.	

1 JOHDANTO 4
1.1 OPPAAN RAKENNE 4
1.2 SYMBOLIT 4
1.3 OPPAAN SÄILYTYS 4
2 KONEESEEN TUTUSTUMINEN 4
2.1 MALLIT [2WD] 4
2.2 MALLIT [4WD] 4
2.3 KÄYTTÖTARKOITUS 5
2.3.1 Käyttäjätyypin määritteleminen 5
2.4 VÄÄRÄ KÄYTTÖ 5
2.5 TURVAMERKINNÄT 5
2.5.1 Liimaetiketit (4) 5
2.6 TYYPPIKILPI 6
2.7 PÄÄASIALLISET OSAT 6
3 TURVALLISUUSMÄÄRÄYKSET 6
3.1 YLEISET SUOSITUKSET 6
3.2 ENNALTA TEHTÄVÄT TOIMENPITEET 7
3.3 KÄYTÖN AIKANA 8
3.4 HUOLTO JA SÄILYTYS 10
3.5 KULJETUS 11
3.6 YMPÄRISTÖNSUOJELU 11
4 VAKUUTA RUOHONLEIKKURISI 11
5 ASENNUS 11
5.1 ASENNUKSEEN TARVITTAVAT OSAT (3) 11
5.2 KONEPELTI 12
5.3 AKKU 12
5.3.1 Akun liittäminen (5) 12
5.3.2 Akun lataus 12
5.4 ISTUIN (6) 12
5.5 OHJAUSPYÖRÄ (9) 12
5.6 VETOLEVY (10) 13
5.7 PIKAKIINNIKETUET (1:N) 13
5.8 RENGASPAINE 13
5.9 LISÄVARUSTEET 13
6 SÄÄTIMET 13
6.1 MEKAANINEN LISÄVARUSTEIDEN NOSTOPOLJIN (11:A) 13
6.2 SEISONTAJARRUN POLJIN (11:B) 13
6.3 SEISONTAJARRUN LUKITUSVIPU (11:C) 13
6.4 VETOPOLJIN (11:D) 14
6.5 KAASUN SÄÄDIN (KAASUTIN) (12:E) 14
6.6 RIKASTIMEN SÄÄDIN (MIKÄLI VARUSTEENA) (12:G) 14
6.7 VIRTALUKKO (12:F) 14

6.8 OHJAUSPYÖRÄ (13:E) . . . 14
6.9 LEIKKUUKORKEUDEN SÄÄTÖ (12:B) . . . 14
6.10 VOIMANOTTO (12:A) . . . 15
6.11 BLUETOOTH (JOS VARUSTEENA) . . . 15
6.12 IRTIKYTKENTÄVIPU (14; 15) . . . 15
6.13 ISTUIMEN SÄÄTÖ (20) . . . 15
6.14 KONEPELTI . . . 15
6.15 PIKAKIINNIKETUET (16:C) . . . 15

7 KÄYNNISTYS JA KÄYTTÖ . . . 16
7.1 KÄYTTÖÄ KOSKEVAT VAROTOIMENPITEET . . . 16
7.2 KÄYTTÖ LISÄVARUSTEIDEN KANSSA . . . 16
7.3 POLTTOAINEEN LISÄÄMINEN (19) . . . 16
7.4 MOOTTORIN ÖLJYMÄÄRÄN TARKISTUS (21) . . . 17
7.5 VAIHTEISTON ÖLJYMÄÄRÄN TARKISTUS . . . 17
7.6 TURVATARKASTUKSET . . . 17
7.6.1 Yleinen turvatarkastus . . . 17
7.6.2 Sähköiset turvatarkistukset . . . 17
7.7 KÄYNNISTYS/TYÖ . . . 17
7.7.1 Käyttö . . . 18
7.8 PYSÄYTYS . . . 18
7.9 PUHDISTUS . . . 18

8 LISÄVARUSTEEN KÄYTTÖ . . . 19
8.1 LEIKKUUKORKEUS . . . 19
8.2 LEIKKUUOHJEITA . . . 19

9 HUOLTO . . . 19
9.1 TUKIOHJELMA . . . 19
9.2 VALMISTELU . . . 19
9.3 HUOLTOTAULUKKO . . . 19
9.4 RENGASPAINE . . . 19
9.5 MOOTTORIN ÖLJYN LISÄÄMINEN/ VAIHTO . . . 19
9.5.1 Tarkistus / lisäys (21) . . . 19
9.5.2 Vaihto / täyttö (21) . . . 20
9.5.3 Öljynsuodattimen vaihto (jos kuuluu varustuksiin) . . . 20
9.6 POLTTOAINEEN SUODATTIMEN TARKASTUS/VAIHTO . . . 21
9.7 VAIHTEISTOÖLJYN TARKISTUS/LISÄYS [4WD] . . . 21
9.7.1 Tarkistus/ täyttö (23) . . . 21
9.7.2 Vaihto . . . 21
9.8 HIHNAVOIMANSIIRTOJEN TARKISTUS . . . 22
9.9 OHJAUSPYÖRÄ . . . 22
9.9.1 Tarkistukset . . . 22
9.9.2 Säätö (29) . . . 22
9.10 AKKU . . . 22
9.10.1 Moottorin välityksellä lataaminen . . . 22

9.10.2 Akkulaturilla lataaminen . . . 22
9.10.3 Irrotus/asennus . . . 22
9.10.4 Puhdistus . . . 23
9.11 MOOTTORIN ILMANSUODATIN (27) . . . 23
9.11.1 Puhdistus / Vaihto . . . 23
9.11.2 Sytytystulpan vaihtaminen . . . 23
9.11.3 Ilmanoton puhdistus . . . 24
9.12 VOITELU (30) . . . 24
9.13 SULAKKEET (5:A) . . . 24
10 HUOLTO JA KORJAUS . . . 24
11 VARASTOINTI . . . 25
12 OSTOEHDOT . . . 25
13 HUOLTOTOIMENPITEIDEN YHTEENVETOTAULUKKO . . . 26
14 VIANETSINTÄKAAVIO . . . 27

1 JOHDANTO

Lue käyttöopas huolella ennen käynnistämistä.

1.1 OPPAAN RAKENNE

Oppaaseen kuuluvat kannet, sisällysluettelo, kuvien osio ja teksti.
Sisältö jakautuu lukuihin, kappaleisiin ja alakappaleisiin.
Tässä oppaassa on taulukoita, liittyvät valikoimassa oleviin eri moottoreihin (tarvittaessa). Lukemisen helpottamiseksi kannattaa merkitä tiedot, jotka liittyvät juuri sinun koneeseesi tai moottoriisi.

Kuvat

Käyttöohjeissa annetut kuvat on numeroitu 1, 2, 3, jne.

Kuvissa annetut osat on merkitty kirjaimilla A, B, C jne.

Kuvaan viitataan merkinnällä (2).

Jos halutaan viitata kuvassa 2 olevaan osaan A, merkintä on (2:A).

OTSIKOT

Näiden käyttöohjeiden otsikot on numeroitu seuraavasta esimerkistä ilmenevällä tavalla:
”2.3 TARKOITETTU KÄYTTÖ” on alaotsikko kohtaan ”2 KONEEN TUNTEMUS”, ja se on tämän otsikon alla.
Kun otsikoihin viitataan, yleensä mainitaan vain numerot, esimerkiksi ”Katso 2.3.1.”

1.2 SYMBOLIT

VAROITUS-symboli. Jos annettuja ohjeita ei noudateta, seurauksena saattaa olla vakavia henkilö- ja/tai esinevaurioita.

PAKKOA osoittava symboli. Osoittaa pakolliset toimenpiteet.

KIELTOA osoittava symboli. Osoittaa kielletyn toimenpiteen.

HUOM.-symboli. Osoittaa erityisen tärkeän tiedon tai syventävän tiedon.

VIITTAUS-symboli. Symbolilla viitataan tietoon. Huomiossa kerrotaan, mistä tieto löytyy.

1.3 OPPAAN SÄILYTYS

Säilytä opas hyvässä ja lukukelpoisessa kunnossa paikassa, jonka koneen käyttäjä tietää ja josta tämä saa sen helposti käsiinsä.

2 KONEESEEN TUTUSTUMINEN

Tämä kone on puutarhanhoitoväline, tarkemmin sanottuna päältäajettava ruohonleikkuri jossa on etuleikkuri.

Koneessa on leikkuulaiteyksikköä käyttävä moottori. Leikkuulaitteen päällä on suojus. Lisäksi koneessa on voimansiirtoryhmä, joka saa koneen liikkumaan.

Kone on nivelletty. Tämä tarkoittaa, että runko on jaettu etu- ja takaosioon, joita voidaan ohjata suhteessa toisiinsa.

Nivelletyn ohjauksen ansiosta koneella voidaan ajaa puiden ja muiden esteiden ympäri niin, että kääntösäde on erittäin pieni.

Käyttäjä kykenee ohjaamaan konetta ja käyttämään pääohjauksia istumalla aina kuljettajan paikalla.

Koneeseen asennettujen turvalaitteiden avulla moottori ja leikkuulaiteyksikkö pysäytetään.

2.1 MALLIT [2WD]

Kone on takavetoinen

Taka-akselissa on hydrostaattinen vaihteisto portaattomalla eteenajo- ja peruutusnopeuden säädöllä.

Kääntymisen helpottamiseksi taka-akseli on varustettu tasauspyörästöllä.

Eteen asennetut lisävarusteet käyvät kiilahihnojen välityksellä.

2.2 MALLIT [4WD]

Kone on nelipyörävetoinen.

Moottorin voima siirretään hydraulisesti vetäville pyörille.

Moottori käyttää öljypumppua, joka hydraulipiirin kautta pumppaa öljyn taaemman ja etumaisen vetopyörästön läpi .

Etu- ja takapyörät pyörivät samalla nopeudella.

Kääntymisen helpottamiseksi molemmat akselit on varustettu tasauspyörästöllä.

Eteen asennetut lisävarusteet käyvät kiilahihnojen välityksellä.

2.3 KÄYTTÖTARKOITUS

Tämä kone on suunniteltu ja valmistettu ruohonleikkuuseen.

Erityisten valmistajan suunnittelemien lisävarusteiden käyttö alkuperäisinä varustuksina tai erikseen hankittavina sallii kyseisen työstön erilaisten käyttötapojen mukaan, jotka on annettu tässä oppaassa ja yksittäisten varustusten ohella annetuissa ohjeissa.

Samalla tavoin lisävarusteiden käytön mahdollisuus (valmistajan päätöksen mukaisesti) saattaa laajentaa muiden toimintojen käyttöä kyseisten lisävarusteiden mukana toimitetuissa ohjeissa kerrottujen rajoitusten ja ehtojen puitteissa.

Konetta saa käyttää vain yksi henkilö.

Koneen vakaus heikkenee, jos siinä käytetään jotakin muuta varustetta kuin leikkuulaiteyksikköä edessä.

Konetta on käytettävä niin, että siinä on ainakin leikkuulaiteyksikkö tai jokin muu etuvaruste asennettuna.

2.3.1 Käyttäjätyypin määritteleminen

Tämä kone on tarkoitettu kuluttajien, eli ei-ammattilaisten käyttöön. Käyttäjillä voi olla vähän tai ei ollenkaan käyttökokemusta.

Tämä kone on tarkoitettu harrastuskäyttöön.

2.4 VÄÄRÄ KÄYTTÖ

Käyttö mihin tahansa muuhun tarkoitukseen, joka poikkeaa edellä mainituista, saattaa olla vaarallista ja aiheuttaa vahinkoja henkilöille ja/tai esineille

Sopimattomaksi käytöksi katsotaan (esimerkiksi, mutta ei ainoastaan):

- muiden aikuisten, lasten tai eläinten kuljettaminen koneella tai perävaunussa;
- kuormien vetäminen tai työntäminen ilman, että vartavastaista vetoa varten suunniteltua lisävarustetta käytetään;
- koneen käyttäminen epävakaissa, liukkaissa, jäisissä, kivisissä, epätasaisissa maastoissa tai vesilätäköissä tai rämeikköissä, joissa maaston koostumuksen määrittäminen ei ole mahdollista;
- leikkuulaiteyksikön käyttö ei-ruohoisissa maastoissa.

Koneen virheellinen käyttö saa takuun raukeamaan ja vapauttaa valmistajan kaikesta vastuusta siirtämällä käyttäjälle kaikki omista tai kolmansille osapuolille koituvista vahingoista tai loukkaantumisista syntyvän vastuun.

2.5 TURVAMERKINNÄT

Koneessa olevilla turvallisuusmerkinnöillä kerrotaan käyttäjälle koneen käytössä ja varsinkin tarkkaavaisuutta ja varovaisuutta vaativissa toimenpiteissä noudatettavista käyttäytymisohjeista.

VAROITUS. Kertoo vaarasta. Liittyy yleensä muihin merkintöihin, jotka kertovat tarkemmin, mistä vaarasta on kysymys.

Varoitus! Lue käyttöopas huolellisesti ennen koneen käyttöä.

Varoitus! Varo uloslentäviä esineitä. Pidä sivulliset kaukana.

Varoitus! Käytä aina kuulosuojaimia.

Varoitus! Konetta ei ole tyyppihyväksytty yleisillä teillä käytettäväksi.

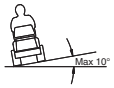

Varoitus! Alkuperäislisävarusteilla varustettua konetta saa ajosuunnasta riippumatta ajaa enintään 10 astetta kaltevalla alustalla.

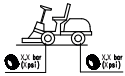

Renkaiden paine. Etiketissä on renkaiden paineen optimaaliset arvot, katso lukua "0 TEKNISTEN TIETOJEN TAULUKKO". Renkaiden oikeaoppinen paine on ehdoton edellytys onnistuneen koneen käytön kannalta.

2.5.1 Liimaetiketit (4)

Seisontajarrun lukituksen merkintä.

Voimansiirron kytkennän/vapautuksen merkintä (4:A).

Etiketin sijainti on seuraava:

- voimansiirron kytkentä-/irtikytkentävivun lähettyvillä.

Kiinnitettävän painon merkintä (4:B).

Etiketin sijainti on seuraava:
- vetotangon lähettyvillä.

Varoitus! Palovammavaara (4:C). Älä koske äänenvaimentimeen.

Etiketin sijainti on seuraava:
- pakoputken lähellä;

Varoitus! Puristumisvaara (4:D). Pidä kädet ja jalat poissa runko-ohjauksesta ja vetokoukusta, kun tämä on kiinnitettynä lisävarusteeseen.

Etiketin sijainti on seuraava:
- runko-ohjauksen lähettyvillä;
- vetotangon lähettyvillä.

Huonokuntoiset tai lukukelvottomat tarrat on vaihdettava.

Pyydä tilalle uudet tarrat valtuutetulta laitekohtaiselta huoltokeskukselta.

2.6 TYYPPIKILPI

Tyyppikilvessä ilmoitetaan seuraavat tiedot (katso kuva 1):

1. Valmistajan osoite
2. Konetyyppi
3. Akustisen tehon taso
4. CE-vaatimustenmukaisuusmerkki
5. Paino kilogrammoina
6. Moottorin käyttöteho ja -nopeus
7. Valmistusvuosi
8. Sarjanumero
9. Tuotekoodi

Kirjoita koneesi sarjanumero vartavastaiseen kohtaan, joka näkyy kuvassa (1:10).

Tuote tunnistetaan kahdesta osasta:
- Koneen tuote- ja sarjanumero:
- Moottorin sarja-, tyyppi- ja mallinumero:

Käytä tunnistenimiä aina kun asioit valtuutetun huoltokeskuksen kanssa.

Esimerkki vaatimustenmukaisuusvakuutuksesta löytyy käyttöoppaan toiseksi viimeiseltä sivulta.

2.7 PÄÄASIALLISET OSAT

Kone koostuu seuraavista pääasiallisista osista (katso kuva 1):

A. Runko
B. Pyörät
C. Ohjauspyörä
D. Istuin
E. Konsoli
F. Poljinohjaimet
G. Konepelti
H. Etuvarusteiden nostovipu
I. Sulakekotelo
J. Akku
K. Polttonestesäiliö
L. Vaihteistoöljyn säiliö
M. Moottori
N. Lisävarusteiden pikakiinniketuet

3 TURVALLISUUSMÄÄRÄYKSET

Lue nämä ohjeet huolellisesti ennen laitteen käyttöä.

3.1 YLEISET SUOSITUKSET

VAROITUS! Lue nämä ohjeet huolellisesti ennen laitteen käyttöä.
Tutustu vipuihin ja laitteen oikeaan käyttöön.
Opi pysäyttämään kone ja ottamaan ohjaimet pois käytöstä nopeasti.
Varoitusten ja ohjeiden laiminlyönti saattaa johtaa sähköiskuihin, tulipaloihin ja/tai vakaviin loukkaantumisiin.
Säilytä kaikki varoitukset ja ohjeet tulevaa käyttöä varten.

Älä anna lasten tai kokemattomien henkilöiden käyttää konetta.
Paikalliset lait voivat määrätä laitteen käytölle minimi–ikärajan.

Älä käytä konetta silloin, jos lähettyvillä on ihmisiä, erityisesti lapsia, tai eläimiä.

Konetta ei tule käyttää, jos käyttäjä on väsynyt tai huonovointinen tai on nauttinut lääkeaineita, huumeita, alkoholia tai muita käyttäjän reflekseihin ja huomiokykyyn vaikuttavia aineita.

Muista, että käyttäjä on vastuussa tapaturmista tai vahingoista, jotka hän aiheuttaa muille ihmisille tai heidän omaisuuksilleen.
Käyttäjän vastuulla on arvioida maaston mahdolliset vaarat ja ryhtyä tarvittaviin varotoimenpiteisiin omansa ja muiden turvallisuuden takaamiseksi, erityisesti kun työskennellään kaltevilla, epätasaisilla, liukkailla tai epävakailla pinnoilla.

Jos konetta halutaan lainata varmista, että käyttäjä tutustuu tässä oppaassa oleviin käyttöohjeisiin.

Älä kuljeta lapsia tai muita henkilöitä koneella, sillä nämä saattavat pudota ja vahingoittua vakavasti tai vaarantaa turvallisen ajon.

Ajajan täytyy noudattaa ajo-ohjeita huolellisesti ja hänen täytyy toimia seuraavasti:

a. Pysyä keskittyneenä työstön aikana eikä antaa keskittymisen herpaantua

b. Pitää mielessä, että rinteellä luisuvan laitteen hallintaa ei voida palauttaa jarrun avulla. Kontrollin menettämisen pääasialliset syyt ovat:
- Renkaiden pidon puuttuminen
- Liiallinen nopeus
- Riittämätön jarrutus
- Suoritettava työtehtävä on liian vaativa laitteelle
- Maaperän laitteelle asettamia vaatimuksia ei tunneta tarpeeksi, erityisesti rinteissä
- Konetta käytetään virheellisesti vetokoneena;

Koneessa on joukko mikrokytkimiä ja turvalaitteita, joita ei tule koskaan peukaloida tai poistaa. Muuten koneen takuu raukeaa eikä valmistaja ole vastuussa seurauksista. Ennen laitteen käyttöä tarkista aina, että turvalaitteet toimivat.

3.2 ENNALTA TEHTÄVÄT TOIMENPITEET

- Käytä aina konetta ajaessasi kestäviä ja liukumattomia kenkiä ja pitkiä housuja.
- Älä koskaan käynnistä ruohonleikkuria paljain jaloin tai sandaalit jalassa.
- Vältä käyttämästä ketjuja, rannerenkaita ja asusteita, joissa on liehuvia osia, nauhoja tai solmioita.
- Sido pitkät hiukset. Käytä aina kuulosuojaimia.
- Tarkista työalue huolella ja poista kaikki esineet, jotka kone saattaa sinkoa tai jotka saattavat vahingoittaa leikkuuyksikköä ja moottoria (kivet, oksat, rautalangat, luut jne.).

VAROITUS: VAARA! Polttoneste on erittäin syttyvää.

a. Säilytä polttoainetta sitä varten olevissa säilytysastioissa.

b. Kaada polttoainetta suppilon avulla ainoastaan ulkotiloissa, äläkä tupakoi tämän toimenpiteen aikana tai kun käsittelet polttoainetta.

c. Suorita polttonestetäydennys ennen moottorin käynnistystä. Älä lisää polttonestettä tai poista korkkia silloin, kun moottori on käynnissä tai kuuma;

d. Jos polttonestettä valuu ulos, älä käynnistä moottoria, vaan vie kone kauas paikasta, johon nestettä oli valunut. Varo, ettei syttymisvaaraa synny, kunnes polttoneste on haihtunut ja bensiinihöyryt hälventyneet.

e. Laita polttoainesäiliön ja polttoainetta sisältävän astian korkit aina takaisin paikoilleen ja kiristä ne kunnolla.

Vaihda vialliset äänenvaimentimet.

Tarkista kone yleisesti ennen käyttöä. Kiinnitä erityistä huomiota leikkuulaiteyksikköön ja tarkista, että leikkuuruuvit ja -laitteet eivät ole kuluneita tai vahingoittuneita.
Vaihda samanaikaisesti leikkuulaite ja kuluneet tai vahingoittuneet ruuvit, jotta vakaus säilyisi.
Mahdolliset korjaukset tulee suorittaa erikoistuneessa huoltokeskuksessa.

Tarkista akun kunto säännöllisesti. Vaihda akku mikäli sen kotelo, kansi tai navat ovat vaurioituneet.

3.3 KÄYTÖN AIKANA

Älä käynnistä moottoria suljetuissa tiloissa joihin voi kerääntyä vaarallisia hiilimonoksidihöyryjä.
Käynnistystoimenpiteet on suoritettava ulkoilmassa tai hyvin tuuletetussa paikassa.
Muista aina, että pakokaasut ovat myrkyllisiä.

Työskentele ainoastaan päivänvalossa tai kyllin riittävässä keinovalossa ja hyvän näkyväisyyden vallitessa.
Pidä henkilöt, lapset ja eläimet loitolla työalueelta.

Vältä märässä ruohikossa työskentelyä mahdollisuuksien mukaan. Vältä työskentelemästä sateessa ja jos ukkosvaara esiintyy. Älä käytä konetta huonon sään vallitessa, erityisesti jos salamointi on mahdollista.

Kytke leikkuulaite tai tehonotto pois päältä ennen moottorin käynnistämistä ja laita vaihde vapaalle.

Ole varovainen lähestyessäsi näkyvyyttä rajoittavia esteitä.

Laita seisontajarru, kun pysäköit koneen.

Konetta saa ajosuunnasta riippumatta ajaa enintään 10 astetta (17 %) kallellaan olevalla alustalla.

Muista, ettei "turvallista" rinnettä ole olemassa. Rinteillä olevien nurmikoiden leikkaamisen yhteydessä tulee olla aina erittäin varovainen. Laitteen kumoon menon tai hallinnan menetyksen välttämiseksi:

- **a.** Älä pysähdy tai lähde liikkeelle erittäin nopeasti ylä- tai alamäessä
- **b.** Kytke veto varovasti ja pidä vaihteisto aina päällä, varsinkin alamäessä
- **c.** Vähennä nopeutta rinteissä ja tiukoissa kulmissa
- **d.** Varo monttuja, kumpareita ja piileviä vaaroja.
- **e.** Älä koskaan leikkaa ruohoa rinteessä poikittain. Rinteissä tulee ajaa ylös/alas suunnassa, eikä koskaan poikittain. Ole erittäin varovainen suunnanvaihdon yhteydessä etteivät yläpuolen renkaat kohtaa esteitä (kiviä, oksia, juuria jne.) jotka voisivat aiheuttaa sivuttaisen luisumisen, kumoon menon tai laitteen hallinnan menetyksen.

Hiljennä vauhtia aina ennen suunnanvaihtoa rinteissä ja kytke aina seisontajarru päälle ennen kuin jätät koneen pysähdyksiin ja vartioimatta.

Toimi erittäin varovaisesti kalliojyrkänteiden, kuoppien tai penkereiden läheisyydessä. Laite voi mennä kumoon jos rengas menee yli reunan tai jos reuna pettää.

Ole varovainen, kun työskentelet peruuttamalla. Katso taaksepäin ennen peruuttamista ja sen aikana varmistaaksesi, ettei esteitä esiinny.

Ole varovainen vetäessäsi kuormia tai käyttäessäsi painavia varusteita:

- **a.** Käytä ainoastaan hyväksyttyjä kiinnityspisteitä vetotangoille
- **b.** Käytä vain sellaisia kuormia, joiden hallinta käy helposti;
- **c.** Älä tee äkillisiä käännöksiä. Ole varovainen peruuttaessasi
- **d.** Käytä pyörissä vastapainoja tai painoja käyttöoppaan ohjeiden mukaisesti.

Kytke leikkuulaite tai virranotto pois päältä kun ylität ruohottomia alueita siirtyessäsi leikattavaa aluetta kohti ja pidä leikkuulaitetta korkeimmassa asennossa.

Varo liikennettä kun laitetta käytetään tien läheisyydessä.

VAROITUS! Konetta ei ole tyyppihyväksytty yleisillä teillä käytettäväksi. Sitä tulee käyttää (tieturvallisuussääntöjen mukaisesti) ainoastaan yksityisillä, liikennöimättömillä alueilla.

Älä käytä konetta, jos suojukset ovat vahingoittuneet.

Älä laita käsiäsi tai jalkojasi pyörivien osien lähelle tai alle. Pysy aina kaukana poistoaukosta.

Älä jätä konetta paikoilleen korkeaan ruohikkoon moottorin ollessa käynnissä, jotta tulipaloja ei syttyisi.

Käyttäessäsi jotakin lisävarustetta älä koskaan suuntaa poistoaukkoa vieressä oleviin henkilöihin päin.

Käytä vain koneen valmistajan hyväksymiä lisävarusteita.

Älä käytä laitetta jos lisävarusteita/ työkaluja ei ole asennettu määrättyihin kohtiin. Ajo ilman lisävarusteita saattaa heikentää koneen ajovakautta.

Noudata varovaisuutta kun käytät keruusäkkejä ja lisävarusteita, jotka voivat heikentää laitteen vakautta erityisesti rinteissä.

Älä muuta moottorin säätöjä tai käytä moottoria liian nopeilla kierroksilla.

Älä koske koneen osiin, jotka kuumentuvat käytön aikana. Palovammojen vaara.

Kytke leikkuulaite tai tehonotto pois päältä, laita vapaalle ja kytke seisontajarru päälle. Pysäytä moottori ja irrota avain (varmista, että kaikki liikkuvat osat ovat kokonaan pysähdyksissä):

- **a.** Joka kerta kun laitteen luota tai ohjauspaikalta poistutaan:
- **b.** Ennen puhdistusta tai jätteidenkerääjän tyhjentämistä
- **c.** Ennen laitteen tarkistusta, puhdistusta tai huoltoa
- **d.** Jos osut vieraaseen esineeseen. Tarkista konevauriot ja tee tarvittavat korjaukset ennen kuin käytät konetta uudelleen;

Kytke leikkuulaite tai tehonotto pois päältä ja pysäytä moottori (varmista, että kaikki liikkuvat osat ovat kokonaan pysähdyksissä):

- **a.** Ennen polttoaineen tankkausta
- **b.** Joka kerta, kun irrotat tai asennat takaisin keruusäkin
- **c.** Ennen leikkuukorkeuden säätämistä jos tätä toimenpidettä ei voi suorittaa laitteen ohjauspaikalta.

Kytke irti leikkuulaite tai tehonotto kuljetuksen aikana ja aina silloin, kun niitä ei käytetä.

Vähennä kaasua ennen moottorin pysäyttämistä. Sulje polttoaineensyöttö työskentelyn lopuksi noudattamalla moottorin ohjekirjassa annettuja ohjeita.

Kiinnitä huomiota leikkuuosien yhdistelmään, jossa on enemmän kuin yksi leikkuulaite, sillä yksi pyörivä leikkuulaite voi saada muutkin laitteet pyörimään.

VAROITUS– Jos työn aikana tapahtuu rikkoontumisia tai vahinkoja, pysäytä moottori välittömästi ja vie kone kauemmas, jotta lisävahingoilta vältyttäisiin. Jos tapahtuu vahinkoja, joiden seurauksena ajaja tai kolmannet osapuolet vahingoittuvat, ryhdy heti ensiaputoimiin tilanteen mukaan ja ota yhteyttä lääkintäpalveluihin tarvittavia hoitoja varten. Poista huolellisesti mahdolliset jätteet, jotka saattavat vahingoittaa henkilöitä tai eläimiä, jos niitä ei huomaa.

VAROITUS! Näissä ohjeissa annetut melu- ja tärinätason arvot vastaavat laitteen käytössä syntyviä maksimiarvoja. Epävakaan leikkuuelementin käyttö, liian nopea liike ja huollon puute vaikuttavat merkittävästi melu- ja tärinäpäästöarvoihin. Näin ollen on tarpeen soveltaa ennaltaehkäiseviä toimenpiteitä, joiden tarkoituksena on poistaa korkeasta melusta ja tärinästä syntyvät mahdolliset vahingot; suorita laitteen huolto, käytä kuulosuojaimia, pidä taukoja työskentelyn aikana.

3.4 HUOLTO JA SÄILYTYS

VAROITUS! – Poista avain ja lue ohjeet huolellisesti ennen minkään puhdistus- tai huoltotoimenpiteen aloittamista. Käytä sopivia asusteita ja työskentelyhanskoja kaikissa tilanteissa, joissa kädet ovat vaarassa.

VAROITUS! – Älä koskaan käytä konetta, jos siinä on kuluneita tai vaurioituneita osia. Käyttöturvallisuuden kannalta on tärkeää, että rikkoutuneet osat vaihdetaan uusiin, eikä niitä korjata. Käytä ainoastaan alkuperäisiä varaosia: ei-alkuperäisten ja/tai huonosti asennettujen varaosien käyttäminen vaarantaa laitteen turvallisuuden ja voi aiheuttaa onnettomuuksia tai henkilövahinkoja. Valmistajalla ei ole minkäänlaista vastuuta tällaisissa tapauksissa.

Valmistajalla ei ole minkäänlaista vastuuta tällaisissa tapauksissa. Kaikki säätö- ja huoltotoimenpiteet, joita ei ole kuvattu tässä ohjekirjassa, tulee suorittaa sellaisen jälleenmyyjän tai huoltokeskuksen toimesta, joka tuntee koneen ja jolla on erityistyökalut työn oikeaoppiseen tekemiseen ja laitteen alkuperäisen turvallisuustason säilyttämiseen. Epäsopivissa paikoissa tai epäpätevien henkilöiden suorittamat toimenpiteet saavat takuun ja valmistajan vastuun raukeamaan.

- Irrota avain ja tarkista mahdolliset vauriot jokaisen käyttökerran jälkeen.
- Varmista aina, että ruuvit ja mutterit ovat tiukasti kiinni, jotta kone olisi aina turvallinen ja käyttövalmis. Säännöllinen huolto on ehdoton turvallisuudelle ja suoritustason ylläpidolle.
- Tarkista säännöllisesti, että leikkuulaitteen ruuvit on kunnolla kiristetty.

Käytä työkäsineitä leikkuulaitetta käsitellessäsi, kun irrotat tai asennat sen uudelleen.

Tasapainota leikkuulaite, kun sitä teroitetaan. Kaikki leikkuulaitetta koskevat toimenpiteet (purku, teroitus, tasapainotus, uudelleenasennus ja/tai vaihto) ovat vaativia tehtäviä, joissa edellytetään erityisosaamista sekä erikoistyökalujen käyttöä. Turvallisuussyistä kyseiset toimenpiteet täytyy siis uskoa valtuutetulle huoltokeskukselle.

- Tarkasta säännöllisesti jarrujen toiminta. On tärkeää suorittaa jarruja koskeva huolto ja korjata ne tarvittaessa.
- Vaihda ohjeita ja varoituksia sisältävät tarrat, jos ne ovat vahingoittuneet.
- Jos koneessa ei ole mekaanisia kuljetusasennon lukitussalpoja, lisävarusteet täytyy aina laittaa maahan silloin, kun kone pysäköidään, varastoidaan tai jätetään vartioimatta.
- Laita kone paikkaan, johon lapset eivät pääse.

Älä aseta polttonestettä sisältävää konetta tiloihin, joissa polttonesteen höyryt voivat syttyä liekistä, kipinästä tai erittäin kuumasta lämmönlähteestä.

- Anna moottorin jäähtyä ennen laitteen asettamista säilytystiloihin.
- Syttymisriskin vähentämiseksi pidä moottori, pakoputken äänenvaimennin, akkukotelo ja polttonesteen varastointialue puhtaina ruohosta, lehdistä tai liiallisesta rasvasta.
- Tulipalovaaran vähentämiseksi, tarkista säännöllisesti ettei öljyn ja/tai polttoaineen vuotoja esiinny.
- Mikäli tankki joudutaan tyhjentämään, suorita tämä toimenpide aina ulkotiloissa ja moottorin ollessa kylmänä.
- Älä jätä koskaan avainta virtalukkoon tai lasten tai soveltumattomien henkilöiden ulottuville. Irrota avain aina ennen säätö- tai huoltotoimenpiteiden aloittamista.

VAROITUS! - Akun sisältämä happo on syövyttävää. Mekaanisten vaurioiden tai liian suuren latausjännitteen seurauksena happoa saattaa vuotaa. Vältä sisäänhengittämistä ja millä tahansa kehonosalla koskettamista.

Happohöyryt vaurioittavat limakalvoja ja sisäelimiä. Käänny välittömästi lääkärin puoleen.

VAROITUS! - Älä lataa akkua liikaa. Liiallinen lataus voi saada akun räjähtämään, jolloin happoa saattaa vuotaa.

VAROITUS! – Happo vaurioittaa vakavasti työkaluja, vaatteita ja muita materiaaleja. Huuhtele hapon kanssa kosketuksiin joutunut osa välittömästi runsaalla vedellä.

Älä oikosulje akun napoja. Muodostuvat kipinät voivat aiheuttaa palovaaran.

OLE VAROVAINEN hydrauliosien kanssa. Paineistetun nesteen saattaa ulosjoutuessaan tunkeutua ihoon ja vahingoittaa sitä vakavasti. Tällöin tarvitaan lääkinnällistä hoitoa.

3.5 KULJETUS

VAROITUS! - Jos konetta kuljetetaan kuorma-autossa tai perävaunussa, käytä tarpeeksi kestäviä, leveitä ja pitkiä ramppeja.
Sulje kuljetuksen ajaksi polttonestehana (mikäli asennettu), laske leikkuutaso tai lisävaruste alas, laita seisontajarru päälle ja kiinnitä kone hyvin kuljetusajoneuvoon vaijereiden tai ketjujen avulla.

3.6 YMPÄRISTÖNSUOJELU

- Ympäristönsuojelun tulee olla keskeisellä sijalla käytettäessä konetta rauhanomaisen rinnakkaiselon ja ympäristön eduksi. Vältä aiheuttamasta häiriötä naapureille.
- Noudata tarkasti paikallisia säädöksiä, koskien pakkausten, öljyn, polttoaineen, suodattimien, kuluneiden osien tai minkä tahansa ongelmajätteen hävitystä. Näitä jätteitä ei saa heittää tavallisen sekajätteen joukkoon, vaan ne on kerättävä talteen erikseen ja vietävä niitä varten olevaan erilliseen jätteiden keräyspaikkaan, jossa niiden kierrätyksestä huolehditaan.
- Noudata huolella paikallisia määräyksiä leikkuusta syntyneiden materiaalien hävittämisessä.
- Kun kone otetaan pois käytöstä älä hylkää sitä luontoon vaan vie se kaatopaikalle paikallisia säädöksiä noudattaen.

4 VAKUUTA RUOHONLEIKKURISI

Ota uudelle ruohonleikkurillesi vakuutus.
Ota yhteyttä omaan vakuutusyhtiöösi.
On välttämätöntä ottaa vakuutus, johon sisältyy liikenne-, palo-, vahinko- ja varkausturva.

5 ASENNUS

Lataa akku kokonaan ennen ensimmäistä käyttökertaa

Älä käytä konetta ennen kuin osassa "ASENNUS" annetut ohjeet on suoritettu loppuun.

Pakkauksesta purun ja kokoonpanon loppuunsuorittamisen tulee tapahtua tasaisella ja kestävällä pinnalla, jossa on tarpeeksi tilaa koneen ja pakkausten liikuttamiseen. Käytä aina oikeita välineitä.

5.1 ASENNUKSEEN TARVITTAVAT OSAT (3)

Toimitushetkellä koneen istuin, käsituet, ohjauspyörä, irrotetut pikakiinniketuet ovat irrotettuina ja akku on paikoillaan, mutta irtikytkettynä.

Pakkauksessa on asennusta varten tarvittavat osat (3), jotka luetellaan seuraavassa taulukossa:

Pos.	N.	Kuvaus	Koko
B	2	Virta-avain	/
C	2	Kiristystappi	6x36
D	1	Säätölevy	16x38x0,5
E	1	Säätölevy	16x38x1,0
F	2	Aluslaatta	/
G	2	Ruuvi	8x20
H	2	Nupit	/
I	4	Aluslaatta	8,4x24x1,5
J	1	Vetolevy	/
K	4	Ruuvi	8x20
L	2	Mutteri	M8
M	2	Akun ruuvi	/
N	2	Akun mutteri	/
R	2	Grower-aluslaatat	14 x 8,2 x 2

5.2 KONEPELTI

Kone on varustettu avattavalla konepellillä, jonka alla on polttonestehana, akku ja moottori.

Konepelti avataan seuraavasti:

1. Nosta istuimen salpaa (7:A) ja kallista istuinta eteenpäin.
2. Tartu kiinni konepellistä ja nosta sitä (8:B).

Moottorin käynnistäminen on kiellettyä, jos konepelti on auki.

5.3 AKKU

Jos haluat lisätietoja koneessa käytetystä akkutyypistä, katso ”0 TEKNISTEN TIETOJEN TAULUKKO”

VAROITUS! Akun sisällä oleva happo on syövyttävää ja sen kanssa kosketuksiin joutuminen on vahingollista. Käsittele akkua huolella niin, että happoa ei pääse ulos.

Älä tarkista ja/tai täytä akun sisältämää nestettä.

5.3.1 Akun liittäminen (5)

Liitä akku koneen sähkölaitteistoon ruuvien ja muttereiden avulla (3: M; 3 N)

1. Kytke punainen kaapeli akun plusnapaan (+).
2. Kytke musta kaapeli akun miinusnapaan (–).

Jos kaapelit kytketään väärässä järjestyksessä, on olemassa oikosulun ja akun vaurioitumisen vaara.

Jos kaapelit kytketään vääriin napoihin, generaattori ja akku vaurioituvat.

Kiinnitä kaapelit kunnolla. Irralliset kaapelit voivat aiheuttaa palovaaran.

Moottoria ei saa koskaan käyttää ilman akkua. Generaattori ja koneen sähköjärjestelmä voivat vaurioitua vakavasti.

5.3.2 Akun lataus

Lataa akku kokonaan ennen ensimmäistä käyttökertaa

Katso akun lataustoimenpiteitä koskeva kohta 9.10.

5.4 ISTUIN (6)

Avaa salpa (6:A) ja kallista istuimen kannatinta yläsuuntaan.

Asenna kannatin takana oleviin aukkoihin (ylhäällä) seuraavalla tavalla:

1. Pujota aluslevyt (6:B) ruuveille (6:K), aluslaatoilla (6:R) varustettuina.
2. Aseta ruuvit kannattimessa oleviin aukkoihin (6:G). Asemoi aluslaatta (6:D) istuimen ja kannattimen väliin.
3. Kiristä istuimen ruuvit.Kiristysmomentti 9± 1,7 Nm.

Istuin vaurioituu, jos ruuveja kiristetään liikaa (yli 9±1,7 Nm).

4. Tarkasta, että istuin liikkuu kevyesti kannattimen urissa.

Asenna kannatin takana oleviin aukkoihin (ylhäällä) seuraavalla tavalla:

1. Asenna nupit (6:E) ruuveihin (6:F).
2. Asenna aluslaatta (6:D) jokaiseen ruuviin.
3. Aseta ruuvit kannattimessa oleviin aukkoihin ja kiristä käsin.
4. Kallista istuinta alasuuntaa ja vie se haluamaasi asentoon.
5. Kiristä nupit (6:E) käsin.

Istuin voidaan kallistaa. Jos kone pysäköidään ulos sateeseen, kallista istuin eteen, jotta istuintyyny ei kastu.

Istuin on lukittu. Istuimen laskemiseksi tai nostamiseksi, avaa ensiksi salpa (6:A).

5.5 OHJAUSPYÖRÄ (9)

- **Ohjauspyörä tyyppi ”I”**

Ohjausakselin päittäisvälyksen minimoimiseksi voidaan asettaa säätölevyjä, joiden koot ovat 0,5 mm ja/tai 1 mm (3:D; 3:E) ohjauspyöräputken ja kannattimien väliin as. (9:A) seuraavanlaisesti.

1. Asenna ohjausakseliputki (9:B) akselille ja kiinnitä lyömällä sokkaa (9:C) sisään noin 1/3.
2. Vedä ohjauspyöräputkea ja akselia ylöspäin.
3. Tarkista, että sekä 0,5 mm:n että 1 mm:n tai molemmat levyt voidaan laittaa rakoon, joka ilmestyy kohtaan (9:A). Säätölevyjä ei saa asentaa väkisin, akselissa pitää olla hieman päittäisvälystä.
4. Vedä sokka ulos (9:C) sokan irrottimella (9:D) ja irrota ohjauspyöräputki.
5. Asenna säätölevyt kohdan 3 mukaisesti.
6. Asenna ohjausakseliputki akselille ja kiinnitä lyömällä molemmat sokat täysin sisään. Lukitse ohjauspyörän akseli.

- **Ohjauspyörä tyyppi ”II”**

1. Työnnä ohjausakseliputki (9:E) akselille (9:F) pohjaan asti.
2. Kohdista putken reiät akselissa olevien reikien kanssa.
3. Kun reiät ovat kohdakkain (9:G), aseta kaksi tappia paikoilleen (9:H).

5.6 VETOLEVY (10)

Asenna vetolevy (10:B) koneen takapäähän.

Käytä ruuveja ja muttereita (10:A; 10:C).

Kiristysmomentti: 22 Nm.

5.7 PIKAKIINNIKETUET (1:N)

Pikakiinniketuet toimitetaan erillisessä pakkauksessa yhdessä asennusohjeiden kanssa. Ne sijaitsevat koneen pakkauksen sisällä.

Asenna pikakiinniketuet koneen etuakseleille.

5.8 RENGASPAINE

Katso rengaspaineesta tietoja kohdasta ”00 TEKNISTEN TIETOJEN TAULUKKO”

5.9 LISÄVARUSTEET

Lisävarusteiden asennus selostetaan kunkin lisävarusteen mukana toimitetussa erillisessä oppaassa.

Huom: Tässä yhteydessä leikkuulaiteyksikkö katsotaan lisävarusteeksi.

6 SÄÄTIMET

6.1 MEKAANINEN LISÄVARUSTEIDEN NOSTOPOLJIN (11:A)

Vipusäätimen avulla (11: A1) lisävarusteet voidaan saattaa työasennosta kuljetusasentoon.

- Kuljetusasento: paina poljin pohjaan ja nosta jalka, poljin pysyy pohjassa.
- Työasento: paina poljinta ja nosta jalkaa hitaasti.

Älä siirry kuljetusasentoon silloin, kun paikoillaan oleva lisävaruste on toiminnassa. Tämä koituisi kiilahihnan kohtaloksi.

6.2 SEISONTAJARRUN POLJIN (11:B)

Älä koskaan paina poljinta ajon aikana.

Voimasiirron ylikuumenemisen vaara.

Polkimella (11:B) on seuraavat asennot:

Vapautettu. Veto kytketty. Seisontajarru ei ole aktivoituna.

Painettu puoleen väliin. Puoliväliin painettu Veto irtikytketty. Seisontajarru ei ole aktivoituna.

Pohjaan painettu. Veto irtikytketty. Seisontajarru on aktivoitu kokonaan, mutta sitä ei ole lukittu. Tätä asentoa käytetään myös hätäjarruna.

6.3 SEISONTAJARRUN LUKITUSVIPU (11:C)

Lukitsee kytkin-seisontajarrupolkimen alaspainettuun asentoon. Toimintoa käytetään koneen varmistamiseen kaltevilla mailla, kuljetuksessa jne., kun moottori ei ole käynnissä.

Lukitseminen:

1. Paina poljin (11:B) täysin pohjaan.
2. Siirrä salpaa (11:C) oikealle.
3. Vapauta poljin (11:B).
4. Vapauta salpa (11:C).

Vapauttaminen:

1. Paina ja vapauta poljin (11:B).

6.4 VETOPOLJIN (11:D)

Polkimen asento määrittää moottorin ja vetävien pyörien välisen välityssuhteen (= nopeus).
Käyttöjarru aktivoituu kun poljin vapautetaan.

(○) - Paina poljinta eteenpäin - kone liikkuu eteenpäin.
(○) - Paina poljinta eteenpäin - kone liikkuu eteenpäin.
(○) - Paina poljinta taaksepäin - kone liikkuu taaksepäin.
- Vapauta hieman poljinta - konetta jarrutetaan.

Polkimen yläsivulla on säätölevy, jota voidaan säätää kuljettajan jalalle sopivaksi.

Ellei kone pysähdy, kun poljin vapautetaan, voit käyttää vasenta poljinta (11:B) hätäjarruna.

6.5 KAASUN SÄÄDIN (KAASUTIN) (12:E)

Säädin moottorin nopeuden säätämiseksi.

Täyskaasu - tätä asentoa tulisi aina käyttää.

Tyhjäkäynti.

6.6 RIKASTIMEN SÄÄDIN (MIKÄLI VARUSTEENA) (12:G)

Kun säädin vedetään ulos, seosta rikastetaan kylmäkäynnistystä varten.

Säädin kokonaan ulkona (12: G1) - rikastinläppä kiinni. Moottorin kylmäkäynnistystä varten.

Säädin kokonaan ulkona (12:G2) - rikastinläppä auki. Lämpimänä käynnistykseen ja ajon aikana.

Älä koskaan aja rikastinsäädin ulosvedettynä, kun moottori on lämmin.

Jotkut mallit on varustettu järjestelmällä, joka valvoo automaattisesti kaasuttimen ryypyn asentoa moottorin käynnistyksen ja lämmityksen aikana.

6.7 VIRTALUKKO (12:F)

Virtalukon avulla käynnistetään ja pysäytetään moottori.

Kun istuimelta poistutaan, avainta ei tule koskaan jättää asentoon 2 tai 3. Palovaara, polttonestettä voi valua moottoriin kaasuttimen läpi tai akku saattaa purkautua ja vaurioitua.

Avaimen neljä asentoa:

1. Pysäytysasento - moottorin sytytysvirta katkaistu. Avain voidaan poistaa lukosta.

2/3. Ajoasento.

4. Käynnistysasento – kun avainta väännetään tähän asentoon, käynnistysmoottori aktivoituu. Päästä avain palautumaan ajoasentoon, kun moottori on käynnistynyt.

6.8 OHJAUSPYÖRÄ (13:E)

- **Ohjauspyörä tyyppi "II"**

Ohjauspyörän korkeus voidaan säätää portaattomasti. Löysää ohjauspylvään käsipyörä (13:D) ja nosta/laske ohjauspyörä haluttuun asentoon. Tiukenna.

Älä säädä ohjauspyörää ajon aikana.

Älä käännä ohjauspyörää kun kone seisoo paikallaan työlaite alaslaskettuna. Hydrauliikkajärjestelmän ja ohjauksen kuormitus saattaa aiheuttaa vaurioita.

6.9 LEIKKUUKORKEUDEN SÄÄTÖ (12:B)

Ohjaus leikkuulaitteen käyttöön leikkuukorkeuden sähköisellä säätölaitteella.

Katkaisimen ansiosta leikkuukorkeutta voidaan säätää jatkuvasti.

Leikkuulaite kytketään pistokkeeseen (13:C).

6.10 VOIMANOTTO (12:A)

Ohjaus eteen asennettujen lisävarusteiden voimanoton kytkemiseen päälle ja pois.

Voimanottoa ei saa koskaan kytkeä päälle, kun eteen asennettu työlaite on kuljetusasennossa. Muuten hihnaveto vaurioituu.

Voimanottolaitteen kytkentä- / poiskytkentäpainike (12:A). Paina painiketta voimanottolaitteen kytkemiseksi / poiskytkemiseksi.

6.11 BLUETOOTH (JOS VARUSTEENA)

Jotkut mallit on varustettu Bluetooth-toiminnolla, joka sallii suoran langattoman yhteyden koneen ja etäällä olevan laitteen välillä.

Myös laitteessa on oltava asennettuna asianmukainen sovellusohjelma tietojen vaihtoa varten, jonka käyttöohjeet toimitetaan erikseen.

Bluetooth aktivoituu kun kone käynnistetään ja se deaktivoituu kun kone sammutetaan.

Tarkista, että yhteys laitteeseen/sovellusohjelmaan on aktiivinen.

6.12 IRTIKYTKENTÄVIPU (14; 15)

Vipu, joka sulkee pois portaattomasti säätyvän vaihteiston.

2WD-mallissa on yksi vipu, joka on kytketty taka-akseliin. Katso (14:A).

4WD-mallissa on kaksi vipua, jotka on kytketty taka-akseliin (15:A) ja etuakseliin (15:B).

Irtikytkentä-/vapautusvipu ei saa koskaan olla ulomman ja sisemmän asennon välissä. Tämä aiheuttaa voimansiirron ylikuumentumisen ja vaurioittaa voimansiirtoa.

Vivut mahdollistavat koneen siirtämisen käsin (työntämällä tai vetämällä) moottori pysäytettynä.

Kaksi asentoa ovat:

Voimansiirto kytketty (14:A1; 15:A1-B1)- voimansiirto kytketty normaalia käyttöä varten.

Voimansiirto irtikytketty (14:A2; 15:A2-B2) - voimansiirto irtikytketty. Konetta voidaan siirtää käsin.

Konetta ei saa hinata pidempiä matkoja eikä suurella nopeudella. Voimansiirto voi vaurioitua. danneggiarsi.

Koneella ei saa ajaa etumainen vipu ulkona. Etuakseli saattaa vaurioitua ja siihen voi tulla öljyvuoto.

6.13 ISTUIMEN SÄÄTÖ (20)

Istuin on kallistettava ja sitä voidaan säätää eteen ja taakse seuraavassa osoitetulla tavalla:

1. Löysennä nuppeja (20:A) työkaluja käyttämättä.
2. Säädä istuin haluttuun asentoon.
3. Sulje nupit (20:A) käsin.

Nupit (20:A) ja istuin (20:B) vahingoittuvat, jos työkaluja käytetään.

Istuin on varustettu turvakytkimellä, joka on kytketty koneen turvajärjestelmään.

Tämän vuoksi konetta ei voida käynnistää, ellei kukaan istu istuimella. (katso 7.5).

6.14 KONEPELTI

Jos haluat lisätietoja bensiinihanasta, akusta ja moottorista, ks. 5.2.

6.15 PIKAKIINNIKETUET (16:C)

Näiden kiinnikkeiden ansiosta voidaan siirtyä sutjakkaasti ja nopeasti yhdestä lisävarusteesta toiseen.

Pikakiinniketuet mahdollistavat leikkuulaiteyksikön nopean asennon vaihdon kahden asennon välillä:

- normaaliasento hihna kiristettynä.
- 4 cm normaaliasennon takana hihna löysällä, niin että leikkuulaiteyksikkö on lähempänä peruskonetta. Pikakiinniketukien avulla hihna voidaan nopeasti löysätä kiristysrullan avulla.

Koska kiristin vapautetaan hihnan toimesta, pikakiinniketuet tekevät hihnan ja leikkuukokonaisuuden vaihdosta helpomman, edesauttamalla lisäksi siirtoa asennusasennosta työasentoon.

Hihnan kireyden löysääminen (16, 18)

Katso myös lisävarusteen ja pikakiinnikkeiden mukana toimitettuja ohjeita.

1. Irrota lukkotapit tai -sokat (16:B) kummaltakin puolelta.

2. Avaa pikakiinnikkeet painamalla niiden takaosa alas (16:A).

Kun pikakiinnikkeet on avattu, laitevarret ovat irrallaan kiinnityskohtien varassa.

Kaikkia säätö- tai huoltotoimenpiteitä varten laita varret kiinnikkeeseen ja sulje

1. Suorita halutut toimenpiteet, esim.:
- Irrota hihna.
- Vaihda lisävaruste irrottamalla varret (18).

Hihnan kiristys (16; 17)
Kiristä hihna: kiristä ensin yksi puoli ja sitten toinen puoli alla olevien ohjeiden mukaan.

Älä käännä vipuvarsia käsin. Puristumisvaara.

1. Aseta jalka vipuvarrelle (17:A) ja kierrä varovasti puoli kierrosta eteenpäin.
2. Irrota lukkotapit tai -sokat (16:B) kummaltakin puolelta.
3. Suorita sama toisella puolella.

7 KÄYNNISTYS JA KÄYTTÖ

7.1 KÄYTTÖÄ KOSKEVAT VAROTOIMENPITEET

Tarkista aina, että moottorin öljytaso on oikea. Tämä on erittäin tärkeää erityisesti rinteissä ajettaessa (katso 9.5).

Varovaisuutta tarvitaan rinteillä ajettaessa: älä tee äkillisiä jarrutuksia tai lähtöjä, älä aja koneella vinottain, aja aina ylhäältä alas tai alhaalta ylös.

Laita seisontajarru, kun pysäköit koneen.

Konetta saa ajosuunnasta riippumatta ajaa enintään 10 astetta kallellaan olevalla alustalla.

Hidasta rinteissä ja tiukoissa kaarteissa, jotta kone ei kaadu etkä menetä koneen hallintaa.

Älä väännä ohjauspyörää kokonaan suurella nopeudella ajaessasi. Kone voi kaatua.

Pidä kädet ja sormet kaukana runko-ohjauksesta ja istuimen kannattimesta. Puristumisvaara.

7.2 KÄYTTÖ LISÄVARUSTEIDEN KANSSA

Jos haluat käyttää konetta lisävarusteiden kanssa, katso taulukkoa: "LISÄVARUSTEIDEN OIKEAN YHDISTELYN TAULUKKO" osiossa "0 TEKNISTEN TIETOJEN TAULUKKO"

7.3 POLTTOAINEEN LISÄÄMINEN (19)

Käytä vain lyijytöntä bensiiniä. Älä sekoita bensiiniä öljyyn.

Katso säiliön tilavuudesta tietoja kohdasta “0 TEKNISTEN TIETOJEN TAULUKKO”.

Tankkaamista varten:

1. Ruuvaa auki polttoainesäiliön korkki ja ota se pois (kuva 19.A).
2. Lisää polttoainetta täyttämättä säiliötä kokonaan. Jätä vähän tilaa (vähintään + 1 - 2 cm säiliön yläosasta) niin että bensiinin kuumentuessa tämä voi laajentua ilman, että se tulee ulos.

3. Polttoaineen lisäyksen päättyessä, ruuvaa kiinni polttoainesäiliön korkki ja puhdista mahdolliset vuodot.

Varo, ettei bensiiniä kaadu muoviosille, sillä ne saattavat vaurioitua; jos bensiiniä valuu vahingossa, huuhtele osat heti vedellä. Takuu ei kata bensiinin aiheuttamia vaurioita rungon tai moottorin muoviosille.

HUOM! Bensiini huononee eikä sen tule jäädä säiliöön yli 30 päiväksi.

Myös ekologisia polttonesteitä, kuten alkylaattibensiiniä, voidaan käyttää. Kyseiset bensiinit vaikuttavat vähemmän ympäristöön ja ihmisiin.
Niiden käyttöön liittyviä negatiivisia vaikutuksia ei tiedetä. Myynnissä on kuitenkin myös alkylaattibensiinejä, joiden käytöstä ei voi antaa tarkkoja ohjeita.
Katso lisätietoja varten alkylaattibensiinin valmistajan antamia tietoja ja ohjeita.

Ennen laitteen varastointia pitkäksi aikaa (esimerkiksi talvella), laita säiliöön riittävä määrä polttoainetta, että se riittää viimeiseen käyttöön.
Ennen koneen varastointi, tyhjennä polttoaine kokonaan pois säiliöstä (katso 11).

7.4 MOOTTORIN ÖLJYMÄÄRÄN TARKISTUS (21)

Kone toimitetaan moottori täynnä öljyä.

Tarkista moottorissa olevan öljyn määrä ennen koneen käynnistämistä.

Moottorin öljymäärän tarkistamiseksi/lisäämiseksi, katso 9.5.

7.5 VAIHTEISTON ÖLJYMÄÄRÄN TARKISTUS

Vaihteiston öljymäärän tarkistamiseksi/lisäämiseksi, katso 9.7.

7.6 TURVATARKASTUKSET

Tarkasta, että turvatarkastusten tulokset ovat seuraavan taulukon mukaiset koneen käyttöhetkellä.

Suorita turvallisuustarkastukset aina ennen käyttöä.

Konetta ei saa käyttää ellei se ole seuraavissa taulukoissa kerrotun mukainen!
Luovuta kone huoltoliikkeeseen tarkistusta ja korjausta varten.

7.6.1 Yleinen turvatarkastus

Kohde	Tulos
Polttoainejärjestelmä ja liitännät.	Ei vuotoja.
Sähköjohdot	Eristys on ehjä. Ei mekaanista vahinkoa.
Pakojärjestelmä.	Ei vuotoa liitoksissa. Kaikki ruuvit tiukalla.
Öljypiiri.	Ei vuotoja. Ei vahinkoa.
Aja koneella eteen-/taaksepäin ja vapauta veto-käyttöjarrupoljin.	Koneen pitää pysähtyä.
Testiajo	Ei poikkeavaa tärinää. Ei poikkeavaa ääntä.

7.6.2 Sähköiset turvatarkistukset

Tila	Toimenpide	Tulos
Seisontajarrupoljin ei ole painettuna.	Yritä käynnistää.	Moottori ei käynnisty.
Moottori käynnissä.	Kuljettaja nousee ylös istuimelta.	Moottori sammuu.

7.7 KÄYNNISTYS/TYÖ

Konetta käytettäessä konepellin täytyy olla kiinni ja lukittuna.

Käytä aina täyttä kaasua koneen käyttöhetkellä.

Kun käynnistät konetta, odota 2 sekuntia käynnistysasennossa ennen kuin käynnistät moottorin.

1. Avaa bensiinihana (22)
2. Tarkasta, että sytytysjohtimet on kytketty sytytystulppiin.
3. Kytke tehonotto irti (12:A).
4. Älä pidä jalkaa käyttö-vetojarrupolkimella (11: D).

Kylmäkäynnistys
Mallit 2WD

1. Kytke vaihde (14:A1).

Mallit 4WD

1. Kytke vaihde (15:A1-B1).
2. Käytä seisontajarrua (11:B).
3. Vie kaasutin täyskaasun kohtaan (12:E)
4. Sulje ilma (12: G1) (jos varusteena).
5. Väännä virta-avainta ja käynnistä.

Ennen koneen käyttöä, odota muutama minuutti, jotta öljy lämpenee.

Kuumakäynnistys
Mallit 2WD

1. Kytke vaihde (14:A1).

Mallit 4WD

1. Kytke vaihde (15:A1-B1).
2. Käytä seisontajarrua (11:B).
3. Vie kaasutin täyskaasun kohtaan (12:E)
4. Rikastimen on oltava painettu (12:G2) (jos paikalla).
5. Väännä virta-avainta ja käynnistä.

Jatkaaksesi katso kappaleessa 7.7.1 annetut ohjeet.

7.7.1 Käyttö

Koneen käyttöä varten toimi seuraavassa kuvatulla tavalla:

- Paina poljin (11:B) täysin pohjaan ja vapauta se.
- Käytä poljinta (11:D) saadaksesi koneen liikkumaan.
- Mene työalueelle.
- Jos lisävarusteita on asennettu eteen, käytä tehonottoa (12:A).
- Aloita työskentely.

7.8 PYSÄYTYS

Toimi seuraavasti koneen pysäyttämiseksi:

- Kytke tehonotto irti (12:A).
- Käytä seisontajarrua (11:B).
- Pysäytä moottori kääntämällä virta-avain pysäytysasentoon.
- Sulje bensiinihana. Erityisen tärkeää, jos konetta kuljetetaan esim. perävaunussa.

Mahdollisen liekinpaluun välttämiseksi, jätä kaasuohjaus maksimikierrokselle ennen kuin moottori sammutetaan.

Jos kone jätetään ilman valvontaa, irrota sytytysjohto ja poista virta-avain virtalukosta.

Moottori saattaa olla kuuma heti sammuttamisen jälkeen. Älä koske äänenvaimentimeen, moottoriin tai jäähdytysripoihin. On olemassa vaara saada palovammoja.

7.9 PUHDISTUS

Palovaaran vähentämiseksi moottori, äänenvaimennin, akku ja polttonestesäiliö tulisi pitää puhtaina ruohosta, lehdistä ja öljystä.

Tulipalovaaran vähentämiseksi, tarkista säännöllisesti ettei öljyn ja/tai polttoaineen vuotoja esiinny.

Älä käytä painepesuria. Paineistettu vesisuihku voi tuhota akselitiivisteet, sähkökomponentit taihydrauliikkaventtiilit.

Älä koskaan käytä korkeapaineista ilmaa jäähdyttimen ripoja vasten. Ripojen rakenne voi vahingoittua.

Puhdista kone jokaisen käyttökerran jälkeen.
Noudata seuraavia ohjeita puhdistuksessa:

- Älä ruiskuta vettä suoraan moottoriin.
- Puhdista moottori harjalla ja/tai paineilmalla.
- Puhdista moottorin jäähdytysilma-aukko.
- Vedellä puhdistuksen jälkeen käynnistä kone ja leikkuulaiteyksikkö poistaaksesi veden, joka muuten saattaa kulkeutua laakereihin ja saada aikaan vahinkoa.

8 LISÄVARUSTEEN KÄYTTÖ

Tarkista, että leikattavalla nurmialueella ei ole vieraita esineitä, kuten kiviä.

8.1 LEIKKUUKORKEUS

Leikkaa kolmannesosa ruohon korkeudesta parhaiden tulosten saavuttamiseksi. Katso kuva 31.

Jos ruoho on pitkää ja sitä pitää leikata paljon, leikkaa kaksi kertaa ja käytä kullakin kerralla eri leikkuukorkeutta.

Älä käytä pienintä leikkuukorkeutta, jos pinta on epätasainen.

Muuten leikkuulaitteet saattavat vahingoittua pintaa koskiessaan ja ne voivat irrottaa osan nurmikon pinnasta.

8.2 LEIKKUUOHJEITA

Saavutat parhaan leikkaustuloksen seuraavia ohjeita noudattamalla:

- Leikkaa ruoho usein.
- Käytä moottoria täysillä kierroksilla.
- Nurmikko ei saa olla märkää.
- Käytä teräviä leikkuulaitteita.
- Pidä leikkuulaiteyksikön sisäosa puhtaana.

9 HUOLTO

9.1 TUKIOHJELMA

Jotta kone pysyy jatkuvasti hyvässä kunnossa käyttövarmana, turvallisena ja ympäristöystävällisenä, toimi aina STIGA SpA:n huolto-ohjelman mukaisesti.

Tämän ohjelman sisältämät toimenpiteet on kuvattu liitteenä olevassa STIGA SpA -huolto-oppaassa.

Perushuolto on aina valtuutetun huoltoliikkeen tehtävä.

Ensimmäinen tarkistus ja keskivälin tarkistus tulee tehdä valtuutetussa huoltoliikkeessä, mutta myös käyttäjä voi niistä huolehtia.

Toimenpiteet on kerrottu lehtisessä ja kuvailtu luvussa “7 KÄYNNISTYS JA KÄYTTÖ”, sekä tässä alla.

Valtuutetun huoltoliikkeen tekemät tarkistukset takaavat sen, että työ on ammattimaista ja varaosat alkuperäisiä.

Lehtiseen merkitään leima jokaisen, valtuutetun huoltoliikeen tekemän perushuollon ja keskivälin huollon aikana. Lehtinen, jossa on nämä leimat, lisää käytetyn koneen arvoa.

9.2 VALMISTELU

Kaikki huoltoa koskevat tarkastukset ja toimenpiteet on suoritettava kone pysähdyksissä ja moottori sammutettuna.

Estä koneen siirtyminen kiristämällä seisontajarru.

Sammuta moottori.

Estä moottorin tahaton käynnistys irrottamalla sytytysjohdin ja poistamalla avain lukosta.

9.3 HUOLTOTAULUKKO

Katso lukua ”13 HUOLTOTOIMENPITEIDEN YHTEENVETOTAULUKKO”. Taulukon tarkoituksena on auttaa säilyttämään kone tehokkaana ja turvallisena. Siinä on esitelty tärkeimmät toimenpiteet sekä niiden kaikkien suoritustiheydet. Suorita vastaava toimenpide ensimmäiseksi vastaantulevan määräajan yhteydessä.

Vaihda öljy useammin, jos moottoria kuormitetaan paljon tai jos ympäristön lämpötila on korkea.

9.4 RENGASPAINE

Säädä rengaspaineet arvoihin, jotka on kerrottu kappaleessa ”0 TEKNISTEN TIETOJEN TAULUKKO”.

9.5 MOOTTORIN ÖLJYN LISÄÄMINEN/ VAIHTO

Katso tätä huoltotoimenpidettä varten myös koneen kanssa toimitettu moottorin opas.

9.5.1 Tarkistus / lisäys (21)

Tarkasta moottoriöljyn taso ennen jokaista käyttöä. Tarkistusta varten koneen täytyy olla tasaisella alustalla.

1. Puhdista öljytikun ympärillä oleva alue.
2. Ruuvaa auki ja vedä öljytikku ulos.
3. Pyyhi öljytikku puhtaaksi.
4. Työnnä tikku kokonaan sisään ruuvaamatta sitä paikoilleen.
5. Vedä tikku uudelleen ulos ja tarkista öljyn taso.

6. Lisää öljyä, jos sen taso on ylärajan alla (21).

Öljytaso ei saa koskaan ylittää ylärajan merkkiä. Se voi aiheuttaa moottorin ylikuumentumisen. Jos öljytaso ylittää ylärajan merkkiä, öljyä on tyhjennettävä kunnes öljytaso on oikea.

Vaihda öljy useammin, jos moottoria kuormitetaan paljon tai jos ympäristön lämpötila on korkea.

9.5.2 Vaihto / täyttö (21).

Toimenpiteen ajankohtia varten, katso luku 13.

Käytettävää öljytyyppiä varten katso kappale "0 TEKNISTEN TIETOJEN TAULUKKO".

Käytä lisäaineetonta öljyä.
Vaihda öljy moottorin ollessa lämmin.

Moottoriöljy voi olla erittäin kuumaa jos se otetaan pois välittömästi kun moottori on sammutettu. Anna moottorin jäähtyä tämän vuoksi muutama minuutti ennen kuin otat öljyn pois.

[ST. malli TRE 0701], [HONDA]
Toimi seuraavassa kuvatulla tavalla.
1. Aseta kone tasaiselle pinnalle.
2. Käytä seisontajarrua.
3. Avaa konepelti.
4. Purista yhteen öljyntyhjennysletkun kiristin. Käytä esim. siirtoleukapihtejä (21:A).
5. Siirrä kiristintä 3–4 cm ylöspäin letkulla ja vedä tulppa irti.
6. Kerää öljy astiaan.

HUOM! Varo päästämästä öljyä kiilahihnoille.

7. Asenna tyhjennystulppa paikalleen ja siirrä kiristin takaisin tulpan kohdalle.
8. Puhdista mahdolliset öljyvuodot.
9. Irrota öljynmittapuikko ja täytä uutta öljyä. Katso öljyn määrästä tietoja kohdasta "0 TEKNISTEN TIETOJEN TAULUKKO".
10. Kun olet täyttänyt öljyn, käynnistä moottori ja anna sen käydä tyhjäkäynnillä 30 sekunnin ajan.
11. Tarkasta esiintyykö öljyvuotoja.
12. Sammuta moottori. Odota 30 sekuntia ja tarkasta öljytaso uudelleen kappaleessa 9.5. osoitetulla tavalla.
13. Toimita öljy sen hävittämistä varten paikallisten määräysten mukaisesti.

[ST. malli TRE 586VA]
1. Aseta kone tasaiselle pinnalle.
2. Käytä seisontajarrua.
3. Avaa konepelti.
4. Aseta keräysastia jatkoletkun alle (kuva 21.A).
5. Paina lukkotappia (kuva 21.B)
6. Irrota jatkoletku kannattimelta viemällä se alasuuntaan
7. Taita jatkoletku ja tyhjennä öljy sopivaan astiaan
8. Kiinnitä jatkoletku (kuva 21.A) uudelleen kannattimeen (kuva 21.C) ennen kuin öljyä lisätään.
9. Puhdista mahdolliset öljyvuodot.

HUOM! Varo päästämästä öljyä kiilahihnoille.

10. Irrota öljynmittapuikko ja täytä uutta öljyä. Katso öljyn määrästä tietoja kohdasta "0 TEKNISTEN TIETOJEN TAULUKKO".
11. Kun olet täyttänyt öljyn, käynnistä moottori ja anna sen käydä tyhjäkäynnillä 30 sekunnin ajan.
12. Tarkasta esiintyykö öljyvuotoja.
13. Sammuta moottori. Odota 30 sekuntia ja tarkasta öljytaso, katso 9.5.1.
14. Toimita öljy sen hävittämistä varten paikallisten määräysten mukaisesti.

9.5.3 Öljynsuodattimen vaihto (jos kuuluu varustuksiin)

Katso tätä huoltotoimenpidettä varten myös koneen kanssa toimitettu moottorin opas.

Toimenpiteen ajankohtia varten, katso luku 13.

Käänny huoltoasioissa valtuutetun huoltokeskuksen puoleen.

Laske ulos moottoriöljy ja asenna tyhjennystulppa takaisin paikalleen yllä kuvatun mukaisesti.

Toimita öljy sen hävittämistä varten paikallisten määräysten mukaisesti.

9.6 POLTTOAINEEN SUODATTIMEN TARKASTUS/VAIHTO

Katso tätä huoltotoimenpidettä varten myös koneen kanssa toimitettu moottorin opas.

Toimenpiteen ajankohtia varten, katso luku 13.

Tarkasta uuden polttonesteensuodattimen asennuksen jälkeen, ettei mistään vuoda polttonestettä.

9.7 VAIHTEISTOÖLJYN TARKISTUS/LISÄYS [4WD]

Toimenpiteen ajankohtia varten, katso luku 13.

Katso öljyn määrästä tietoja kohdasta ”0 TEKNISTEN TIETOJEN TAULUKKO”.

9.7.1 Tarkistus/ täyttö (23)

1. Aseta kone tasaiselle pinnalle.
2. Lue öljyn taso säiliössä (23:A). Tason on oltava MAX- ja MIN-merkin välissä.
3. Täytä tarvittaessa lisää öljyä.

9.7.2 Vaihto

Öljyn poisto

1. Aja koneella vaihtelevalla nopeudella 10-20 minuutin ajan niin, että vaihteistoöljy lämpenee.
2. Aseta kone tasaiselle pinnalle.
3. Käytä seisontajarrua.
4. Vie irtikytkentävivut asentoon A1 - B1 kuvassa (14-15) osoitetulla tavalla.
5. Aseta keräysastia taka-akselin ja etu-akselin alle.
6. Avaa moottorin konepelti ja irrota öljysäiliön korkki (23:B)

Tyhjennystulpan avaamiseen saa käyttää vain 3/8”-nelikulmioavainta. Muut työkalut tuhoavat tulpan.

7. Irrota tyhjennystulppa taka-akselista (24:A).
8. Irrota etuakselin 2 tyhjennystulppaa. Käytä 12 mm:n hylsyä. Anna öljyn valua ulos etuakselista ja letkuista (25).
9. Tarkasta, että etuakselin tyhjennystulppien tiivisteet ovat ehjät (25). Asenna tulpat. Kiristysmomentti: 15-17 Nm.
10. Tarkasta, että taka-akselin tyhjennystulpan tiiviste on ehjä (24:A). Asenna paikalleen. Tiukkaa tyhjennystulppa 5 Nm:n tiukkuuteen.

Tyhjennystulppa vaurioituu, jos se tiukataan yli 5 Nm:iin.

11. Ime öljy säiliön syvemmästä osasta öljyimurilla (26).
12. Hävitä käytetty öljy paikallisten määräysten mukaisesti.

Täyttö

1. Täytä öljysäiliö uudella öljyllä.
2. Kytke taka-akselin voimansiirto pois päältä. Vie vipu (15:A) asentoon A2.

Aseta kaksi puukappaletta (paksuus 4-5 cm) takapyörien eteen ja taakse (kosketukseen renkaan kanssa) toimimalla siten, että kone jää paikoilleen seuraavien toimenpiteiden ajaksi.

3. Vapauta seisontajarru. Paina poljin (11:B) pohjaan ja vapauta se.

VAROITUS: seuraavat toimenpiteet tulee suorittaa konepelti avattuna ja moottorin käydessä, pidä käsiä loitolla mahdollisista liikkuvista osista.

4. Käynnistä moottori. Moottorin käynnistyessä etuakselin voimansiirron irtikytkentä painuu sisään automaattisesti.

Moottoria ei saa koskaan käyttää, kun taka-akselin (15:A) voimansiirron irtikytkentä on käytössä ja etuakselin voimansiirron irtikytkennän vipu on pois päältä (15:B). Etuakselin tiivisteen vaurioituvat.

Jos moottori käynnistetään suljetuissa tiloissa, pakokaasu imulaite tulee liittää moottorin pakoputkeen.

5. Vedä ulos etuakselin voimansiirron irtikytkentä. Vie vipu (15:B) asentoon B2.

HUOM! Öljy imeytyy järjestelmään erittäin nopeasti. Säiliö täytyy täyttää jatkuvasti niin kauan, kun se on täysi, jotta piiri täyttyisi ja jotta järjestelmään ei imeytyisi ilmaa, sillä tämän ei tulisi koskaan tapahtua.

6. Lukitse käyttöpoljin eteenajoasentoon esim. puukiilalla (28).
7. Käytä konetta eteenpäin minuutin ajan.
8. Poista puukiila ja aseta käyttöpoljin taakseajoasentoon. Täytä edelleen uutta öljyä.
9. Käytä konetta taaksepäin minuutin ajan.
10. Vaihda ajosuuntaa minuutin välein edellä osoitetulla tavalla ja lisää öljyä, kunnes säiliössä ei näy kuplia.

11. Pysäytä moottori, asenna öljysäiliön kansi (23:B) ja sulje konepelti.
12. Käytä konetta eri nopeuksilla muutaman minuutin ajan ja säädä säiliössä olevan öljyn tasoa tarvittaessa.

9.8 HIHNAVOIMANSIIRTOJEN TARKISTUS

Tarkista, että kaikki hihnat ovat ehjiä.

Toimenpiteen ajankohtia varten, katso luku 13.

9.9 OHJAUSPYÖRÄ

Toimenpiteen ajankohtia varten, katso luku 13.

9.9.1 Tarkistukset

Kääntele ohjauspyörää kevyesti oikealle ja vasemmalle.

Ohjausketjuissa ei saa tuntua mekaanista välystä.

9.9.2 Säätö (29)

Säädä ohjausketjut tarvittaessa seuraavasti:
1. Aseta kone suoraan ajoasentoon.
2. Säädä ohjausketjut keskinivelen alla olevilla muttereilla (29).
3. Kiristä molempia muttereita yhtä paljon niin, että välys häviää.
4. Aja koneella suoraan eteenpäin ja varmista, ettei ohjauspyörän asento ole muuttunut.
5. Jos ohjauspyörä on vinossa, löysää yhtä mutteria ja kiristä toista.

Älä kiristä ohjausketjuja liikaa. Ohjaus muuttuu jäykäksi ja ketjujen kuluminen lisääntyy.

9.10 AKKU

Jos haluat lisätietoja koneessa käytetystä akkutyypistä, katso ”0 TEKNISTEN TIETOJEN TAULUKKO”

VAROITUS! Akun sisällä oleva happo on syövyttävää ja sen kanssa kosketuksiin joutuminen on vahingollista. Käsittele akkua huolella niin, että happoa ei pääse ulos.

Silmiin tai iholle päästessään akkuhappo voi aiheuttaa vakavia vammoja. Jos happoa joutuu iholle, huuhtele välittömästi runsaalla vedellä ja ota yhteys lääkäriin.

Akkunestettä ei tule tarkistaa tai lisätä.

Ainut tarvittava huoltotoirmenpide on akun lataaminen, esimerkiksi pitkän varastointijakson päätteeksi.

Akku voidaan ladata:
- moottorin välityksellä
- akkulaturin välityksellä.

9.10.1 Moottorin välityksellä lataaminen

Tämä tapa on mahdollinen vain silloin, kun akulla on jo vähäinen lataus, jonka ansiosta käynnistäminen on mahdollista.
- Uuden akun tapauksessa johdot täytyy liittää akkuun.
- Vie kone ulos.
- Käynnistä moottori tämän käyttöohjeen ohjeiden mukaan.
- Anna moottorin käydä keskeytyksettä 45 minuutin ajan (tarvittava aika akun täysin lataamiseen).
- Sammuta moottori.

9.10.2 Akkulaturilla lataaminen

Käytä akkulaturia tasaisella jännitteellä. Vakiomallisen akkulaturin käyttäminen saattaa vaurioittaa konetta. Jos haluat lisätietoja, käänny oman luottojälleenmyyjäsi puoleen.

Ennen akkulaturin liittämistä irrota akku sähköjärjestelmästä.

9.10.3 Irrotus/asennus

Akku on asennettu konepellin alle.

Irrotuksen/asennuksen yhteydessä on noudatettava seuraavia ohjeita:
1. irrotuksen aikana. Irrota ensin musta kaapeli akun miinusnavasta (-). Irrota sitten punainen kaapeli akun plusnavasta (+).
2. Asennuksen aikana. Kytke punainen kaapeli akun plusnapaan (+). Kytke sitten musta kaapeli akun miinusnapaan (–).

Jos kaapelit kytketään väärässä järjestyksessä, on olemassa oikosulun ja akun vaurioitumisen vaara. Jos kaapelit kytketään vääriin napoihin, generaattori ja akku vaurioituvat. Kiinnitä kaapelit kunnolla. Irralliset kaapelit voivat aiheuttaa palovaaran. Moottoria ei saa koskaan käyttää ilman akkua. Generaattori ja koneen sähköjärjestelmä voivat vaurioitua vakavasti.

9.10.4 Puhdistus

Toimenpiteen ajankohtia varten, katso luku 13.

Puhdista hapettuneet akunnavat.
Puhdista akunnavat terästharjalla ja rasvaa ne.

9.11 MOOTTORIN ILMANSUODATIN (27)

Toimenpiteen ajankohtia varten, katso luku 13.

Katso tätä huoltotoimenpidettä varten myös koneen kanssa toimitettu moottorin opas.

9.11.1 Puhdistus / Vaihto

Toimenpiteen ajankohtia varten, katso luku 13.

HUOM! Suodattimet on puhdistettava / vaihdettava useammin jos kone työskentelee erittäin pölyisillä mailla.

Irrota/asenna ilmansuodattimet seuraavaan tapaan:

[ST.]
1. Puhdista suodattimen kantta(27:C) ympäröivä alue.

malli TRE 0701
2. Irrota kansi(27:C) avaamalla kaksi nuppia (27:D).

malli TRE 586 VA
2. Avaa suojus (27:C) kiertämällä avausnuppia (27: D).

3. Irrota suodatinelementti (27:E, 27:F).
4. Poista esisuodatinsieni (27:F) patruunasta (27:E).
5. Lyö patruunaa (27:E) kiinteää pintaa vasten ja puhalla sisäpuoli paineilmalla, jotta pöly ja roskat irtoavat.
6. Pese esisuodattimen sieni (27:F) vedellä ja puhdistusaineella ja anna kuivua ilmassa.
7. Puhdista suodattimen asennuspaikan sisäpuoli (27:G) pölystä ja roskista ja sulje imukanava huolellisesti rievulla (27:H), ettei roskia pääse moottoriin.
8. Poista riepu (27:H), aseta suodatinelementti (27:F, 27:E) paikoilleen ja asenna kansi (27:C) takaisin paikoilleen.

TÄRKEÄÄ *Älä käytä vettä, bensiiniä, pesuaineita tai muuta puhdistustapaa patruunalle.*

TÄRKEÄÄ *Sienimäistä esi-suodatinta (27:D) El saa öljytä.*

[HONDA]
1. Puhdista suodattimen kantta (27:I) ympäröivä alue.
2. Irrota kaksi pulttia (27:J) ilmansuodattimen kannesta ja ota kansi pois (27:I).
3. Irrota vaahtopatruuna (17:K).
4. Irrota paperipatruuna (27:L) ritilästä (27:M).
5. Tarkista molemmat patruunat ja vaihda ne jos ne ovat vahingoittuneet.
6. Puhdista paperipatruunaa naputtamalla patruunaa (27:L) kiinteää pintaa vasten ja puhalla sisäpuoli paineilmalla, jotta pöly ja roskat irtoavat.
7. Puhdista vaahtosuodatin (27:K) lämpimällä saippuavedellä, huuhtele ja anna kuivaa ilmassa.
8. Upota vaahtopatruuna puhtaaseen moottoriöljyyn ja purista sitä poistaaksesi ylimääräisen öljyn.
9. Puhdista suodattimen kotelo (27:N) kostealla liinalla estämällä lian pääsyä imuputkeen.
10. Asenna päinvastaisessa järjestyksessä. Ritilä (27:M) tulee asemoida vaahtopatruunan (27:K) ja paperipatruunan (24:L) väliin.

9.11.2 Sytytystulpan vaihtaminen

Toimenpiteen ajankohtia varten, katso luku 13.

Katso tätä huoltotoimenpidettä varten myös koneen kanssa toimitettu moottorin opas.

Pyyhi sytytystulpan ympäristö puhtaaksi ennen sen irrotusta.

Sytytystulppatyyppiä ja elektrodien etäisyyttä varten katso kappale“0 TEKNISTEN TIETOJEN TAULUKKO”.

9.11.3 Ilmanoton puhdistus

Toimenpiteen ajankohtia varten, katso luku 13.

Moottori on ilmajäähdytteinen.
Jäähdytysjärjestelmän tukkeutuminen vaurioittaa moottoria.
Tarkista, että jäähdytysilman otot(21:C) eivät ole tukossa.
Perushuollon yhteydessä suoritetaan täydellisempi jäähdytysjärjestelmän puhdistus.

9.12 VOITELU (30)

Toimenpiteen ajankohtia varten, katso luku 13.

Kohde	Toimenpide	Kuva
Keskikohta	4 rasvaajaa. Käytä yleisrasvalla täytettyä rasvanippaa Pumppaa, kunnes rasvaa tulee ulos	30A
Ohjauspyörän ketjut	Puhdista ketju rautaharjalla. Voitele yleiskäyttöisellä ketjusuihkeella	-
Kiristimien varret	Voitele tukipisteen jokaisen ohjauksen aktivointiöljyllä. Tämä toimenpide tulee suorittaa kahden henkilön toimesta.	30B
Ohjauskaapelit	Voitele kaapeleiden päät jokisen ohjauksen aktivointiöljyllä. Tämä toimenpide tulee suorittaa kahden henkilön toimesta.	30C

9.13 SULAKKEET (5:A)

Kohde	Sulake
Sähkölaitteiston syöttö	20 A

10 HUOLTO JA KORJAUS

Käyttöopas sisältää kaikki koneen käyttöön ja käyttäjän suorittamaan oikeaan perushuoltoon tarvittavat ohjeet.
Kaikki säätö- ja huoltotoimenpiteet, joita ei ole kuvattu tässä käyttöoppaassa tulee suorittaa jälleenmyyjän tai jonkin muun huoltokeskuksen toimesta, joka tuntee laitteen ja jolla on erityistyökalut niin, että työ suoritetaan oikein ja säilytetään laitteen alkuperäinen turvallisuustaso.

Ennen huoltotoimenpiteitä:
a. Aseta kone tasaiselle pinnalle.
b. Käytä seisontajarrua (11:B).
c. Sammuta moottori.
d. Irrota avain.

Valtuutetut huoltoliikkeet tekevät takuun piiriin kuuluvat korjaukset ja huollot.
Liikkeissä käytetään vain alkuperäisvaraosia.

Alkuperäiset STIGA SpA:n varaosat ja lisävarusteet on kehitelty erityisesti STIGA S.p.A. -koneita varten.
On muistettava, että STIGA S.p.A. ei ole tarkistanut tai hyväksynyt muita kuin alkuperäisiä varaosia ja lisävarusteita.

Ei-alkuperäisten varaosien ja tarvikkeiden käyttö voi vaikuttaa heikentävästi koneen toimintaan ja turvallisuuteen.
STIGA SpA ei ole missään vastuussa tällaisten tuotteiden käytöstä johtuvista vahingoista tai loukkaantumisista.
Alkuperäiset varaosat toimitetaan huoltokorjaamoiden ja valtuutettujen jälleenmyyjien toimista.

On hyvä jättää kone kerran vuodessa valtuutettuun huoltokeskukseen turvalaitteiden huoltoa, apua ja tarkastusta varten.

11 VARASTOINTI

1. Tyhjennä polttoneste säiliöstä:
   - Käynnistä koneen moottori ja anna koneen käydä, kunnes se pysähtyy.
2. Vaihda öljy silloin, kun moottori on vielä lämmin.
3. Puhdista koko kone. On erityisen tärkeää puhdistaa leikkuulaiteyksikön alapuoli.
4. Jos maalipinta on vahingoittunut, korjaa pinnat estääksesi ruostumisen muodostumista.
5. Laita kone katettuun ja kuivaan tilaan.

Sähkökäynnistimellä varustettuja koneita varten:

Jos varastointilämpötila on oikeaoppinen riittää, kun akku ladataan neljän kuukauden välein.

Ennen varastoimista koneen akku täytyy ladata.

Akku vaurioituu pahoin, jos se varastoidaan tyhjänä.

12 OSTOEHDOT

Takuu kattaa kaikki materiaali- ja valmistusviat.

Käyttäjän on noudatettava huolellisesti kaikkia liitteenä annetussa dokumentaatiossa olevia ohjeita.

Takuu ei koske vahinkoja, jos:

- Liitteenä annettuun dokumentaation ei ole tutustuttu.
- Huolimattomuus.
- Virheelliset tai ei-sallitut käytöt ja asennukset.
- Alkuperäisiä varaosia ei ole käytetty.
- Muiden kuin STIGA SpA:n toimittamien tai hyväksymien lisävarusteiden käyttö.

Takuu ei kata seuraavia:

- Kuluvien osien kuten lumiruuvien yms. normaali kuluminen.
- Normaalia kulumista.
- Moottoreita. Niille myönnetään moottorin valmistajan antama takuu annettujen määräysten ja ehtojen mukaan.

Hankkijaa suojaa omassa maassa voimassa olevat lait. Omassa maassa voimassa olevia oikeuksia ei millään tavoin rajoiteta tällä takuulla.

13 HUOLTOTOIMENPITEIDEN YHTEENVETOTAULUKKO

Toimenpide	Tiheys käyttötunnit / kalenterikuukaudet		Kappale / Viitekuva
	Ensimmäinen kerta	Sen jälkeen	
KONE			
Kaikkien kiinnitysten tarkistus	-	Ennen jokaista käyttöä	-
Turvallisuustarkistukset/ohjainten tarkistukset	-	Ennen jokaista käyttöä	-
Rengaspaineiden tarkistus	-	Ennen jokaista käyttöä	-
Yleinen puhdistus ja tarkastus	-	Jokaisen käytön jälkeen	-
Yleisvoitelu	-	50 tuntia ja jokaisen pesukerran jälkeen	9.12
Voimansiirtohihnojen kulumisen tarkistus	5 tuntia	50 tuntia	9.8
Ohjauksen tarkistus/korjaus	5 tuntia	100 tuntia	9.9
Akun lataus	-	Ennen varastoimista. Koneissa, joissa on sähkökäynnistin. Lataa 4 kuukauden välein	9.10
Akun napojen puhdistus	-	Jos on oksidia	9.10.4
MOOTTORI / VOIMANSIIRTO (yleinen)			
Moottoriöljyn tarkastaminen / lisääminen	-	Ennen jokaista käyttöä	9.5.1
Vaihteistoöljyn tason tarkistus/lisääminen	1 tuntia	50 tuntia	9.7.1
Vaihteistoöljyn vaihto	5 tuntia	200 tuntia	9.7.2
Moottori malli ST.			
Moottoriöljyn vaihto (malli TRE 586VA]	5 tuntia	100 tuntia ***	9.5.2
Moottoriöljyn vaihto (malli TRE 0701)	5 tuntia	50 tuntia ***	9.5.2
Ilmanoton puhdistus	-	5 tuntia/ Jokaisen käytön jälkeen	9.11.3
Ilmansuodattimen puhdistus	-	5 tuntia/ Jokaisen käytön jälkeen	9.11.1 *
Ilman paperisuodattimen vaihto	-	50 tuntia / kauden lopussa	9.11.1 *
Sulakkeen tarkistus / säätö	-	50 tuntia / kauden lopussa	9.11.2
Sytytystulpan vaihtaminen	-	100 tuntia	9.11.2
Polttoainesuodattimen tarkistus / vaihto	-	100 tuntia	9.6 **
Moottori malli Honda			
Moottoriöljyn vaihto	20 tuntia	100 tuntia/6 kuukautta	9.5.2
Öljysuodattimen vaihto	-	100 tuntia/6 kuukautta	9.5.3
Ilmansuodattimen puhdistus	-	50 tuntia/3 kuukautta	9.11.1 *
Ilman paperisuodattimen vaihto	-	200 tuntia/12 kuukautta	9.11.1 *
Sulakkeen tarkistus / säätö	-	100 tuntia/6 kuukautta	9.11.2

Toimenpide	Tiheys käyttötunnit / kalenterikuukaudet		Kappale / Viitekuva
Sytytystulpan vaihtaminen	-	200 tuntia/12 kuukautta	9.11.2
Ilmanoton puhdistus	-	200 tuntia/12 kuukautta	9.11.3
Polttoainesuodattimen tarkistus / vaihto	-	200 tuntia/12 kuukautta	9.6 **

* Puhdista useammin erityisen vaikeissa työolosuhteissa tai siinä tapauksessa, että ilmassa on jäämiä.
** Toimenpide, jonka saa suorittaa joko jälleenmyyjä tai erikoistunut huoltokeskus.
*** Vaihda öljy 25 tunnin välein, jos moottori työskentelee täydellä kuormituksella tai korkeissa lämpötiloissa.

14 VIANETSINTÄKAAVIO

Häiriö	Todennäköinen syy	Korjaustoimenpide
1. Käynnistysmoottori ei pyöri.	Akun lataus ei ole riittävä.	Lataa akku.
	Akku on huonosti kytketty.	Tarkista liitännät
	Sulake 20A on palanut	Vaihda sulake
2. Käynnistysmoottori pyörii, mutta moottori ei käynnisty Kun virta-avain on käynnistysasennossa, käynnistysmoottori pyörii, mutta moottori ei käynnisty.	Polttonestehana on kiinni.	Avaa polttonestehana.
	Bensiinin virtaus puuttuu.	- Tarkista säiliön taso. - Tarkista polttoainesuodatin.
	Käynnistysvika.	- Tarkista, että tulpan kupu on kunnolla kiinni. - Tarkista elektrodien puhtaus ja oikea etäisyys.
3. Moottorin käynnistys on vaikeaa tai sen toiminta on epäsäännöllistä.	Kaasutus ei toimi oikein.	Puhdista ilmansuodatin tai vaihda se.
4. Moottorin teho laskee leikkuun aikana.	Etenemisnopeus on suuri leikkuukorkeuteen nähden.	Vähennä etenemisnopeutta ja/tai lisää leikkuukorkeutta.
5. Moottori pysähtyy ilman näkyvää syytä.	- Polttoaine on loppu. - Koeta käynnistää moottori uudelleen.	Tankkaa säiliö täyteen (jos vika jatkuu, käänny valtuutetun huoltokeskuksen puoleen).
6. Epätasainen leikkuujälki.		Tarkasta rengaspaineet.
	Leikkuulaitteet eivät ole tarpeeksi teräviä.	Käänny valtuutetun huoltokeskuksen puoleen.
	Etenemisnopeus on korkea leikattavan ruohon korkeuteen nähden.	Vähennä etenemisnopeutta ja/tai lisää leikkuukorkeutta.
	Leikkuulaiteyksikkö on täynnä ruohoa.	- Odota, että nurmikko kuivuu. - Puhdista leikkuulaiteyksikkö.
7. Epätavallinen värinä käytön aikana.	- Leikkuulaitteet ovat epätasapainossa. - Leikkuulaitteet ovat löystyneet. - löystyneet osat. - mahdolliset vauriot.	Käänny valtuutetun huoltokeskuksen puoleen tarkistuksia, vaihtoja tai korjauksia varten.

Häiriö	Todennäköinen syy	Korjaustoimenpide
8. Kone ei liiku, kun moottori on käynnissä ja ajopoljinta painetaan.	Voimansiirron irtikytkentävipu on irtikytketyssä asennossa.	Kytke voimansiirto.
Jos jokin seuraavista vioista ilmenee, uusi kyseinen sulake (22).		
9. Sähkölaitteet eivät toimi. Akku on täyteen varattu.	Sulake 20A on viallinen.	Vaihda sulake 20A.

Jos ongelmat jatkuvat sen jälkeen kun olet suorittanut yllämainitut toimenpiteet, ota yhteyttä jälleenmyyjään.

Varoitus! Älä koskaan yritä suorittaa vaativia korjauksia, ellei käytössäsi ole tarvittavia välineitä ja teknistä tietoutta. Huonosti suoritetut korjaukset aiheuttavat automaattisesti takuun sekä valmistajan vastuun raukeamisen.

DICHIARAZIONE CE DI CONFORMITÁ (Istruzioni Originali)

(Direttiva Macchine 2006/42/CE, Allegato II, parte A)

1. **La Società**: ST. S.p.A. – Via del Lavoro, 6 – 31033 Castelfranco Veneto (TV) – Italy

2. Dichiara sotto la propria responsabilità, che la macchina: Tosaerba con conducente a bordo seduto / taglio erba

   a) Tipo / Modello Base — P 901 C, P 901 C W, P 901 C 4W, P 901 CH, P 901 P, P 901 PH

   b) Mese/Anno di costruzione

   c) Matricola

   d) Motore a scoppio

3. É conforme alle specifiche delle direttive:

   - MD: 2006/42/EC
     e) Ente Certificatore: /
     f) Esame CE del tipo: /
   - OND: 2000/14/EC, ANNEX VI - 2005/88/EC
     D. Lgs. 262/2002, ANNEX VI, proc. 1 (Italy)
     e) Ente Certificatore: N°0197–TÜV Rheinland LGA Products GmbH
     Tillystrasse 2, 90431 Nürnberg – Germany
   - EMCD: 2014/30/EU
   - RoHS II: 2011/65/EU - 2015/863/EU

4. Riferimento alle Norme armonizzate:

   EN ISO 5395-1:2013+A1:2018
   EN ISO 5395-3:2013+A1:2017+A2:2018
   EN 55012:2007+A1:2009
   EN ISO 14982:2009
   EN 50581:2012

g) Livello di potenza sonora misurato	100	dB(A)
h) Livello di potenza sonora garantito	100	dB(A)
i) Ampiezza di taglio	95, 100, 105, 110, 125	cm

   n) Persona autorizzata a costituire il Fascicolo Tecnico: ST. S.p.A.
   Via del Lavoro, 6
   31033 Castelfranco Veneto (TV)- Italia

   o) Castelfranco V.to, 06.12.2019

   CEO Stiga Group
   Sean Robinson

EXAMPLE

FR (Traduction de la notice originale)

Déclaration CE de Conformité
(Directive Machines 2006/42/CE, Annexe II, partie A)
1. La Société
2. Déclare sous sa propre responsabilité que la machine : Tondeuse à gazon à conducteur assis/ coupe du gazon
a) Type / Modèle de Base
b) Mois / Année de construction
c) Série
d) Moteur: moteur essence
3. Est conforme aux prescriptions des directives :
e) Organisme de certification
f) Examen CE du Type
4. Renvoi aux Normes harmonisées
g) Niveau de puissance sonore mesuré
h) Niveau de puissance sonore garanti
i) Largeur de coupe
n) Personne habilitée à établir le Dossier Technique :
o) Lieu et Date

EN (Translation of the original instruction)

EC Declaration of Conformity
(Machine Directive 2006/42/EC, Annex II, part A)
1. The Company
2. Herby declares under its own responsibility that the machine: ride-on lawnmower with seated operator/ Grass cutting
a) Type / Base Model
b) Month / Year of manufacture
c) Serial number
d) Motor: petrol
3. Conforms to directive specifications:
e) Certifying body
f) EC examination of Type
4. Reference to harmonised Standards
g) Sound power level measured
h) Sound power level guaranteed
i) Range of cut
n) Person authorised to create the Technical Folder:
o) Place and Date

DE (Übersetzung der Originalbetriebsanleitung)

EG-Konformitätserklärung
(Maschinenrichtlinie 2006/42/EG, Anhang II, Teil A)
1. Die Gesellschaft
2. Erklärt auf eigene Verantwortung, dass die Maschine: Aufsitzmäher / Rasenschnitt
a) Typ / Basismodell
b) Monat / Baujahr
c) Seriennummer
d) Motor: Verbrennungsmotor
3. Den Anforderungen der folgenden Richtlinien entspricht:
e) Zertifizierungsstelle
f) EG-Baumusterprüfung
4. Bezugnahme auf die harmonisierten Normen
g) Gemessener Schallleistungspegel
h) Garantierter Schallleistungspegel
i) Schnittbreite
n) Zur Verfassung der technischen Unterlagen befugte Person:
o) Ort und Datum

NL (Vertaling van de oorspronkelijke gebruiksaanwijzing)

EG-verklaring van overeenstemming
(Richtlijn Machines 2006/42/CE, Bijlage II, deel A)
1. Het bedrijf
2. Verklaart onder zijn eigen verantwoordelijkheid dat de machine: Grasmaaier met zittende bediener / grasmaaier
a) Type / Basismodel
b) Maand / Bouwjaar
c) Serienummer
d) Motor: benzinemotor
3. Voldoet aan de specificaties van de richtlijnen:
e) Certificatie-instituut
f) EG-onderzoek van het Type
4. Verwijzing naar de Geharmoniseerde normen
g) Gemeten niveau van geluidsvermogen
h) Gegarandeerd niveau van geluidsvermogen
i) Snijbreedte
n) Bevoegd persoon voor het opstellen van het Technisch Dossier
o) Plaats en Datum

ES (Traducción del Manual Original)

Declaración de Conformidad CE
(Directiva Máquinas 2006/42/CE, Anexo II, parte A)
1. La Empresa
2. Declara bajo su propia responsabilidad que la máquina: Cortadora de pasto con conductor sentado/ Corte hierba
a) Tipo / Modelo Base
b) Mes / Año de fabricación
c) Matrícula
d) Motor: motor de explosión
3. Cumple con las especificaciones de las directivas:
e) Ente certificador
f) Examen CE del Tipo
4. Referencia a las Normas armonizadas
g) Nivel de potencia sonora medido
h) Nivel de potencia sonora garantizado
i) Amplitud de corte
n) Persona autorizada a realizar el Manual Técnico:
o) Lugar y Fecha

PT (Tradução do manual original)

Declaração CE de Conformidade
(Diretiva de Máquinas 2006/42/CE, Anexo II, parte A)
1. A Empresa
2. Declara sob a própria responsabilidade que a máquina: Corta-relvas para operador sentado/ corte da relva
a) Tipo / Modelo Base
b) Mês / Ano de fabrico
c) Matrícula
d) Motor: motor a explosão
3. É conforme às especificações das diretivas:
e) Órgão certificador
f) Exame CE do Tipo
4. Referência às Normas harmonizadas
g) Nível medido de potência sonora
h) Nível garantido de potência sonora
i) Amplitude de corte
n) Pessoa autorizada a elaborar o Caderno Técnico
o) Local e Data

EL (Μετάφραση του πρωτοτύπου των οδηγιών χρήσης)

ΕΚ-Δήλωση συμμόρφωσης
(Οδηγία Μηχανών 2006/42/CE, Παράρτημα II, μέρος A)
1. Η Εταιρία
2. Δηλώνει υπεύθυνα ότι η μηχανή: Χλοοκοπτικό τρακτέρ με εποχούμενο χειριστή/ κοπή της χλόης
a) Τύπος / Βασικό Μοντέλο
b) Μήνας / Έτος κατασκευής
c) Αριθμός μητρώου
d) Κινητήρας: κινητήρας εσωτερικής ανάφλεξης
3. Συμμορφώνεται με τις προδιαγραφές της οδηγίας:
e) Οργανισμός πιστοποίησης
f) Εξέταση CE του Τύπου
4. Αναφορά στους Κανονισμούς εναρμόνισης
g) Στάθμη μέτρησης ακουστικής ισχύος
h) Στάθμη εγγυημένης ακουστικής ισχύος
i) Εύρος κοπής
n) Εξουσιοδοτημένο άτομο για την κατάρτιση του Τεχνικού Φυλλαδίου:
o) Τόπος και Χρόνος

TR (Orijinal Talimatların Tercümesi)

AT Uygunluk Beyanı
(2006/42/CE Makine Direktifi, Ek II, bölüm A)
1. Şirket
2. Şahsi sorumluluğu altında aşağıdaki makinenin: Oturan sürücülü çim biçme makinesi / çim kesimi
a) Tip / Standart model
b) Üretimin Ay / yıl
c) Sicil numarası
d) Motor: patlamalı motor
3. Aşağıdaki direktiflerin özelliklerine uygun olduğunu beyan etmektedir:
e) Sertifikalandıran kurum
f) ... Tipi CE incelemesi
4. Harmonize standartlara atıf
g) Ölçülen ses güç seviyesi
h) Garanti edilen ses güç seviyesi
i) Kesim genişliği
n) Teknik Dosyayı oluşturmaya yetkili kişi:
o) Yer ve Tarih

MK (Превод на оригиналните упатства)

Декларација за усогласеност со ЕУ
(Директива за машини 2006/42/CE, Анекс II, дел А)
1. Компанијата
2. изјавува со целосна лична одговорност дека следната машина: Тревокосачка со седнат управувач / косење трева
а) Тип / основен модел
б) Месец / Година на производство
в) етикета
г) мотор: мотор со согорување
3. Усогласено со спецификациите според директивите:
д) тело за сертификација
ѓ) тест CE за типот
4. Референци за усогласени нормативи
е) Акустички притисок
ж) измерено ниво на звучна моќност
з) Ниво на гарантирана звучна моќност
н) овластено лице за составување на Техничката брошура
о) место и датум

NO (Oversettelse av orginal bruksanvisning)

EF- Samsvarserklæring
(Maskindirektiv 2006/42/EF, Vedlegg II, del A)
1. Firmaet
2. Erklærer på eget ansvar at maskinen: Sittegressklipper / gressklipping
a) Type / Modell
b) Måned / Byggeår
c) Serienummer
d) Motor: forbrenningsmotor
3. Oppfyller kravene i direktivene:
e) Sertifiseringsorgan
f) EF-typeprøving
4. Henvisning til harmoniserte standarder
g) Målt lydeffektnivå
h) Garantert lydeffektnivå
i) Klippebredde
n) Person som har fullmakt til å utferdige teknisk dokumentasjon:
o) Sted og dato

SV (Översättning av bruksanvisning i original)

EG-försäkran om överensstämmelse
(Maskindirektiv 2006/42//EG, bilaga II, de la)
1. Företaget
2. Försäkrar på eget ansvar att maskinen Åkgräsklippare / gräsklippning
a) Typ / Basmodell
b) Månad / Tillverkningsår
c) Serienummer
d) Motor: förbränningsmotor
3. Överensstämmer med föreskrifterna i direktivet
e) Intygsorgan_ Anmält organ
f) EG typgodkännande
4. Referens till harmoniserade standarder
g) Uppmätt ljudeffektnivå
h) Garanterad ljudeffektnivå
i) Skärbredd
n) Auktoriserad person för upprättandet av den tekniska dokumentationen:
o) Ort och datum

DA (Oversættelse af den originale brugsanvisning)

EF-overensstemmelseserklæring
(Maskindirektiv 2006/42/EF, bilag II, del A)
1. Firmaet
2. Erklærer på eget ansvar, at maskinen: Havetraktor/ klipning af græsset a) Type / Model
b) Måned / Konstruktionsår
c) Serienummer
d) Motor: forbrændingsmotor
3. Er i overensstemmelse med specifikationerne ifølge direktiverne:
e) Certificeringsorgan
f) EF-typeafprøvning
4. Henvisning til harmoniserede standarder
g) Målt lydeffektniveau
h) Garanteret lydeffektniveau
i) Klippebredde
n) Person, der har bemyndigelse til at udarbejde det tekniske dossier:
o) Sted og dato

FI (Alkuperäisten ohjeiden käännös)

EY-VAATIMUSTENMUKAISUUSVAKUUTUS
(Konedirektiivi 2006/42/EY, Liite II, osa A)
1. Yritys
2. Vakuuttaa omalla vastuullaan, että kone: Päältäajettava ruohonleikkuri / ruohonleikkuu
a) Tyyppi / Perusmalli
b) Kuukausi /Valmistusvuosi
c) Sarjanumero
d) Moottori : räjähdysmoottori
3. On yhdenmukainen seuraavien direktiivien asettamien vaatimusten kanssa:
e) Sertifiointiyritys
f) EY-tyyppitarkastus
4. Viittaus harmonisoituihin standardeihin
g) Mitattu äänitehotaso
h) Taattu äänitehotaso
i) Leikkuuleveys
n) Teknisten asiakirjojen laatimiseen valtuutettu henkilö:
o) Paikka ja päivämäärä

CS (Překlad původního návodu k používání)

ES – Prohlášení o shodě
(Směrnice o Strojních zařízeních 2006/42/ES, Příloha II, část A)
1. Společnost
2. Prohlašuje na vlastní odpovědnost, že stroj: Sekačka se sedící obsluhou/ sekačka na trávu
a) Typ / Základní model
b) Měsíc / Rok výroby
c) Výrobní číslo
d) Motor: spalovací motor
3. Je ve shodě s nařízeními směrnic:
e) Certifikační orgán
f) ES zkouška Typu
4. Odkazy na Harmonizované normy
g) Naměřená úroveň akustického výkonu
h) Zaručená úroveň akustického výkonu
i) Šířka řezání
n) Osoba autorizovaná pro vytvoření Technického spisu:
o) Místo a Datum

PL (Tłumaczenie instrukcji oryginalnej)

Deklaracja zgodności WE
(Dyrektywa maszynowa 2006/42/WE, Załącznik II, część A)
1. Spółka
2. Oświadcza na własną odpowiedzialność, że maszyna: Kosiarka z operatorem jadącym, w pozycji siedzącej na maszynie/ cięcie trawy
a) Typ / Model podstawowy
b) Miesiąc / Rok produkcji
c) Numer seryjny
d) Silnik: silnik o zapłonie iskrowym
3. Spełnia podstawowe wymogi następujących Dyrektyw:
e) Jednostka certyfikująca
f) Badanie typu WE
4. Odniesienie do Norm zharmonizowanych
g) Zmierzony poziom mocy akustycznej
h) Gwarantowany poziom mocy akustycznej
i) Szerokość cięcia
n) Osoba upoważniona do zredagowania Dokumentacji technicznej:
o) Miejscowość i data

HU (Eredeti használati utasítás fordítása)

EK-megfelelőségi nyilatkozata
(2006/42/EK gépirányelv, II. melléklet "A" rész)
1. Alulírott Vállalat
2. Felelősségének teljes tudatában kijelenti, hogy az alábbi gép: Vezetőüléses fűnyírógép/ fűnyírás
a) Típus / Alaptípus
b) Hónap / Gyártás éve
c) Gyártási szám
d) Motor: robbanómotor
3. Megfelel az alábbi irányelvek előírásainak:
e) Tanúsító szerv
f) CE vizsgálat típusa
4. Hivatkozás a harmonizált szabványokra
g) Mért zajteljesítmény szint
h) Garantált zajteljesítmény szint
i) Vágási szélesség
n) Műszaki Dosszié szerkesztésére felhatalmazott személy:
o) Helye és ideje

RU (Перевод оригинальных инструкций)

Декларация соответствия нормам ЕС
(Директива о машинном оборудовании 2006/42/ЕС, Приложение II, часть А)
1. Предприятие
2. Заявляет под собственную ответственность, что машина: Ездовая косилка с водителем / стрижка газона
а) Тип / Базовая модель
b) Месяц /Год изготовления
c) Паспорт
d) Двигатель: двигатель внутреннего сгорания
3. Соответствует требованиям следующих директив:
e) Сертифицирующий орган
f) Испытание ЕС типового образца
4. Ссылки на гармонизированные нормы
g) Измеренный уровень звуковой мощности
h) Гарантируемый уровень звуковой мощности
i) Амплитуда кошения
n) Лицо, уполномоченное на подготовку технической документации:
o) Место и дата

HR (Prijevod originalnih uputa)

EK Izjava o sukladnosti
(Direktiva 2006/42/EZ o strojevima, dodatak II, dio A)
1. Tvrtka:
2. pod vlastitom odgovornošću izjavljuje da je stroj: Sjedeća kosilica trave s operaterom/ košenje trave
a) Vrsta / Osnovni model
b) Mjesec / Godina proizvodnje
c) Matični broj
d) Motor: motor s unutarnjim izgaranjem
3. sukladan s temeljnim zahtjevima direktiva:
e) Certifikacijsko tijelo
f) Tipsko ispitivanje EZ
4. Primijenjene su slijedeće harmonizirane norme:
g) Izmjerena razina zvučne snage
h) Zajamčena razina zvučne snage
i) Širina rezanja
n) Osoba ovlaštena za pravljenje Tehničke datoteke:
o) Mjesto i datum

SL (Prevod izvirnih navodil)

ES izjava o skladnosti
(Direktiva 2006/42/ES) , priloga II, del A)
1. Družba
2. pod lastno odgovornostjo izjavlja, da je stroj: Traktorska kosilnica/ košnja trave
a) Tip / osnovni model
b) Mesec /Leto izdelave
c) Serijska številka
d) Motor: motor z notranjim izgorevanjem
3. Skladen je z določili direktiv :
e) Ustanova, ki izda potrdilo
f) ES pregled tipa
4. Sklicevanje na usklajene predpise
g) Izmerjen nivo zvočne moči
h) Zagotovljen nivo zvočne moči
i) Obseg košnje
n) Oseba, pooblaščena za sestavo tehnične knjižice:
o) Kraj in datum

BS (Prijevod originalnih uputa)

EZ izjava o sukladnosti
(Direktiva o mašinama 2006/42/EZ, Prilog II, deo A)
1. Firma
2. Daje izjavu pod vlastitom odgovornošću da je mašina: Traktorska kosilica (traktorčić) / Košenje trave
a) Tip / Osnovni model
b) Mjesec / Godina proizvodnje
c) Serijski broj
d) Motor: motor s unutrašnjim izgaranjem
3. sukladna s osnovnim zahtjevima direktive:
e) Certifikaciono tijelo
f) EZ ispitivanje tipa
4. Pozivanje na usklađene norme
g) Izmjereni nivo zvučne snage
h) Garantovani nivo zvučne snage
i) Širina košenja
n) Osoba ovlaštena za izradu tehničke brošure:
o) Mjesto i datum

SK (Preklad pôvodného návodu na použitie)

ES vyhlásenie o zhode
(Smernica o Strojných zariadeniach 2006/42/ES, Príloha II, časť A)
1. Spoločnosť
2. Vyhlasuje na vlastnú zodpovednosť, že stroj: Kosačka so sediacou obsluhou/ kosačka na trávu
a) Typ / Základný model
b) Mesiac / Rok výroby
c) Výrobné číslo
d) Motor: spaľovací motor
3. Je v zhode s nariadeniami smerníc:
e) Certifikačný orgán
f) Skúška typu ES
4. Odkaz na Harmonizované normy
g) Nameraná úroveň akustického výkonu
h) Zaručená úroveň akustického výkonu
i) Šírka kosenia
j) Čistý inštalovaný výkon
n) Osoba autorizovaná na vytvorenie Technického spisu:
o) Miesto a Dátum

RO (Traducerea manualului fabricantului)

CE -Declaratie de Conformitate
(Directiva Maşini 2006/42/CE, Anexa II, partea A)
1. Societatea
2. Declară pe propria răspundere că maşina: Maşină de tuns iarba cu şofer la volan/ tăiat iarba
a) Tip / Model de bază
b) Luna /Anul de fabricaţie
c) Număr de serie
d) Motor: motor cu combustie
3. Este în conformitate cu specificaţiile directivelor:
e) Organism de certificare
f) Examinare CE de Tip
4. Referinţă la Standardele armonizate
g) Nivel de putere sonoră măsurat
h) Nivel de putere sonoră garantat
i) Lăţimea de tăiere
n) Persoană autorizată să întocmească Dosarul Tehnic
o) Locul şi Data

LT (Originalių instrukcijų vertimas)

EB atitikties deklaracija
(Mašinų direktyva 2006/42/CE, Priedas II, dalis A)
1. Bendrovė
2. Prisiima atsakomybę, kad įrenginys: Balninė vejapjovė su sėdinčiu operatoriumi / žolės pjovimas
a) Tipas / Bazinis Modelis
b) Mėnuo / Pagaminimo metai
c) Serijos numeris
d) Variklis: vidaus degimo variklis
3. Atitinka direktyvose pateiktas specifikacijas:
e) Sertifikavimo įstaiga
f) CE tipo tyrimas
4. Nuoroda į suderintas Normas
g) Išmatuotas garso galios lygis
h) Užtikrinamas garso galios lygis
i) Pjovimo plotis
n) Autorizuotas asmuo sudaryti Techninę Dokumentaciją:
o) Vieta ir Data

LV (Instrukciju tulkojums no oriģinālvalodas)

EK atbilstības deklarācija
(Direktīva 2006/42/EK par mašīnām, pielikums II, daļa A)
1. Uzņēmums
2. Uzņemoties par to pilnu atbildību, paziņo, ka mašīna: Sēžot vadāma zālienu pļaujmašīna/ zāles pļaušana

a) Tips / Bāzes modelis
b) Mēnesis / Ražošanas gads
c) Sērijas numurs
d) Motors: iekšdedzes motors
3. Atbilst šādu direktīvu prasībām:
e) Sertifikācijas iestāde
f) CE tipveida pārbaude
4. Atsauce uz harmonizētiem standartiem
g) Izmērītais skaņas intensitātes līmenis
h) Garantētais skaņas intensitātes līmenis
i) Pļaušanas platums
n) Pilnvarotais darbinieks, kas sagatavoja tehnisko dokumentāciju:
o) Vieta un datums

SR (Prevod originalnih uputstval)

EC deklaracija o usaglašenosti
(Direktiva o mašinama 2006/42/EC, Prilog II, deo A)
1. Preduzeće
2. Daje izjavu pod vlastitom odgovornošću da je mašina: Traktorska kosačica (traktorčić)/ košenje trave
a) Tip / Osnovni model
b) Mesec /Godina proizvodnje
c) Serijski broj
d) Motor: motor s unutrašnjim sagorevanjem
3. u skladu s osnovnim zahtevima direktiva:
e) Sertifikaciono telo
f) EC ispitivanje tipa:
4. Pozivanje na usklađene norme
g) Izmereni nivo zvučne snage
h) Garantovani nivo zvučne snage
i) Širina košenja.....................
n) Osoba ovlašćena za sastavljanje tehničke brošure
o) Mesto i datum

BG (Превод на оригиналните инструкции)

ЕО декларация за съответствие
(Директива Машини 2006/42/ЕО, Приложение II, част А)
1. Дружеството
2. На собствена отговорност декларира, че машината: Косачка със седнал водач/ рязане на трева
а) Вид / Базисен модел
б) Месец / година на производство
в) Сериен номер
г) Мотор: мотор с вътрешно горене
3. Е в съответствие със спецификата на директивите:
д) Сертифициращ орган
е) ЕО изследване на вида
4. Базирано на хармонизираните норми
ж) Ниво на измерена акустична мощност
и) Гарантирано ниво на акустична мощност
й) Широчина на косене
р) Лице, упълномощено да състави Техническата Документация:
о) Място и дата

ET (Algupärase kasutusjuhendi tõlge)

EÜ vastavusdeklaratsioon
(Masinadirektiiv 2006/42/EÜ, Lisa II, osa A)
1. Firma
2. Kinnitab omal vastutusel, et masin: Istuva juhiga muruniitja / muruniitja
a) Tüüp / Põhimudel
b) Kuu aega / Tootmisaasta
c) Matrikkel
d) Mootor: Sisepõlemismootor
3. Vastab direktiivide nõuetele:
e) Kinnitav asutus
f) EÜ tüübihindamine
4. Viide ühtlustatud standarditele
g) Mõõdetud helivõimsuse tase
h) Garanteeritud helivõimsuse tase
i) Lõikelaius
n) Tehnilise Lehe autoriseeritud koostaja:
o) Koht ja Kuupäev

EXAMPLE

© by ST. S.p.A.

IT • Il contenuto e le immagini del presente manuale d'uso sono stati realizzati per conto di ST. S.p.A. e sono tutelati da diritto d'autore – E' vietata ogni riproduzione o alterazione anche parziale non autorizzata del documento.
BG • Съдържанието и изображенията в настоящото ръководство са извършени за ST. S.p.A. и са защитени с авторски права – Забранява се всяко неоторизирано възпроизвеждане или промяна, дори и отчасти на документа.
BS • Sadržaj i slike iz ovog korisničkog priručnika napravljeni su isključivo za ST. S.p.A. i zaštićeni su autorskim pravima – zabranjena je svaka neovlaštena reprodukcija ili izmjena dokumenta, djelomično ili u potpunosti.
CS • Obsah a obrázky v tomto návodu k použití byly zpracovány jménem společnosti ST. S.p.A. a jsou chráněny autorským právem – Reprodukce či nepovolené pozměňování tohoto dokumentu, a to i částečné, je zakázáno.
DA • Indhold og illustrationer i denne vejledning er blevet skabt på vegne af ST. S.p.A. og er beskyttet af ophavsret – Enhver gengivelse eller ændring, også delvis, af dokumentet uden autorisation hertil er forbudt.
DE • Inhalt und Bilder dieser Bedienungsanleitung wurden im Namen von ST. S.p.A. erstellt und sind urheberrechtlich geschützt – Jede nicht genehmigte Vervielfältigung oder Veränderung, auch auszugsweise, dieses Dokuments ist verboten.
EL • Το περιεχόμενο και οι εικόνες στο παρόν εγχειρίδιο χρήσης δημιουργήθηκαν για λογαριασμό της εταιρείας ST. S.p.A. και προστατεύονται από πνευματικά δικαιώματα – Απαγορεύεται οποιαδήποτε αναπαραγωγή ή τροποποίηση, έστω και μερική, του εγγράφου χωρίς έγκριση.
EN • The content and images in this User Manual were produced expressly for ST. S.p.A. and are protected by copyright – any unauthorised reproduction or modification to the document, either partially or in full, is prohibited.
ES • El contenido y las imágenes del presente manual de uso han sido creados por ST. S.p.A. y están protegidos por los derechos de autor – Se prohíbe toda reproducción o modificación, incluso parcial, no autorizada del documento.
ET • Käesoleva kasutusjuhendi sisu ja kujutised on toodetud konkreetselt ettevõttele ST. S.p.A. ja neile rakendub autorikaitseseadus – dokumendi igasugune osaline või täielik ilma loata reprodutseerimine või muutmine on keelatud.
FI • Tämän käyttöoppaan sisältö ja kuvat on valmistettu ST. S.p.A. -yhtiön toimesta ja niitä suojaa tekijänoikeuslaki. – Asiakirjan kaikenlainen kopioiminen tai muuttaminen, osittainkin, on kielletty ilman erityistä lupaa.
FR • Le contenu et les images du présent manuel d'utilisation ont été réalisés pour le compte de ST. S.p.A. et sont protégés par un droit d'auteur - Toute reproduction ou modification non autorisée, même partielle, du document, est interdite.
HR • Sadržaj i slike u ovom priručniku za uporabu izrađeni su za tvrtku ST. S.p.A. te su obuhvaćeni autorskim pravima – Zabranjuje se neovlašteno umnožavanje ili prilagodba, djelomična ili u cijelosti, ovog dokumenta.
HU • Ennek a használati útmutatónak a tartalma és a benne szereplő képek kizárólag a ST. S.p.A. számára készültek és szerzői joggal védettek – tilos a dokumentum bármely részének vagy egészének engedély nélküli sokszorosítása és módosítása.
LT • Šio naudotojo vadovo turinys ir paveikslėliai skirti tik „ST. S.p.A." ir yra saugomi autorių teisėmis – dokumentą atgaminti ar modifikuoti, visiškai arba iš dalies, yra draudžiama.
LV • Šīs lietotāja rokasgrāmatas saturs un attēli ir veidoti tikai ST. S.p.A. un ir aizsargāti ar autortiesībām. Jebkāda dokumenta vai tā daļas prettiesiska kopēšana vai pārveide ir stingri aizliegta.
MK • Содржината и сликите во Упатството за корисникот се подготвени исклучиво за ST. S.p.A. и се заштитени со авторски права – забрането е секое делумно или целосно неовластено репродуцирање или измена на документот.
NL • De inhoud en de afbeeldingen van deze gebruikshandleiding werden gerealiseerd voor rekening van ST. S.p.A. en zijn beschermd door het auteursrecht – Elke niet-geautoriseerde reproductie of wijziging, ook gedeeltelijke, van het document is verboden.
NO • Innholdet og bildene i denne brukerveiledningen er utført på oppdrag fra ST. S.p.A. og er beskyttet ved opphavsrett - Enhver gjengivelse eller endring, selv kun delvis, er forbudt.
PL • Treść oraz ilustracje zawarte w niniejszej instrukcji obsługi powstały na zlecenie spółki ST. S.p.A. i są chronione prawami autorskimi – Zabrania się wszelkiego kopiowania bądź modyfikowania, także częściowego, niniejszego dokumentu bez uzyskania stosownej zgody.
PT • As imagens e os conteúdos contidos no presente Manual do Utilizador foram expressamente criados para uso exclusivo da ST. S.p.A., encontrando-se protegidos por direitos de autor. Qualquer tipo de reprodução ou alteração, parcial ou integral, não autorizadas deste Manual estão expressamente proibidas.
RO • Conținutul și imaginile din manualul de utilizare de față au fost realizate în numele ST. S.p.A. și sunt protejate de drepturi de autor – Este interzisă orice reproducere sau modificare chiar și parțială neautorizată a documentului.
RU • Тесты и изображения, содержащиеся в настоящем руководстве, были созданы в интересах ST. S.p.A. и защищены авторскими правами – Любое несанкционированное воспроизведение или изменение документа запрещено.
SK • Obsah a obrázky v tomto návode na používanie boli spracované menom spoločnosti ST. S.p.A. a sú chránené autorským právom – Reprodukcie či nepovolené pozmeňovanie tohto dokumentu, a to aj čiastočné, je zakázané.
SL • Vsebine in slike v tem uporabniškem priročniku so izdelane za podjetje ST. S.p.A. in so zaščitene z avtorskimi pravicami – vsakršno nepooblaščeno razmnoževanje ali spreminjanje dokumenta, v celoti ali delno, je prepovedano.
SR • Sadržaj i slike ovog priručnika za upotrebu su napravljeni u ime ST. S.p.A. i zaštićeni su autorskim pravima – Zabranjena je svaka potpuna ili delimična reprodukcija ili izmena dokumenta bez odobrenja.
SV • Innehållet och bilderna i denna användarhandbok har framställts för ST. S.p.A. och skyddas av upphovsrätt – all form av reproduktion eller ändring, även partiell, som inte auktoriserats är förbjuden.
TR • Bu Kullanıcı Kılavuzundaki içerik ve resimler açıkça ST. S.p.A. için üretilmiştir ve telif hakkı ile korunmaktadır – dokümanın izinsiz olarak tamamen ya da kısmen herhangi bir şekilde çoğaltılması ya da değiştirilmesi yasaktır.

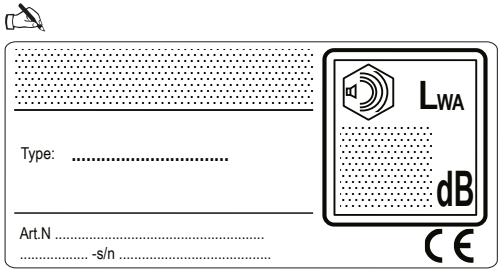

ST. S.p.A.
Via del Lavoro, 6
31033 Castelfranco Veneto (TV) ITALY