hansgrohe

PuraVida
yksiote pesuallashana 110 Bidette PushOpen-pohjaventtiilillä
Pinta: **valkoinen/kromi** Tuotenro.: **15275400**

Kuvaus

Ominaisuudet

- sisältää: yksiote pesuallashana, Bidette-käsisuihku, käsisuihkun pidike, suihkuletku, pohjaventtiili
- ComfortZone 110
- virtaama: 5 l/min
- keraaminen säätöosa
- lämpötilarajoitus säädettävissä
- ääniluokka (ISO 3822): I
- 0,1 l/s 160 kPa
- push-open pohjaventtiili G 1 ¼
- P-IX 19942/IOO
- ETA VA 1.42/18815
- STA 1371

Tuotetiedot

LVI-nro	6150131
Hinta ALV 0%	526,40 €
Hinta sis. ALV*	652,74 €

teknologia

Air Power | Eco Smart | Quick Clean | Comfort Zone

Hyväksynnät

VTT EXPERT SERVICES LTD

Tuotekuva

Mittapiirustus

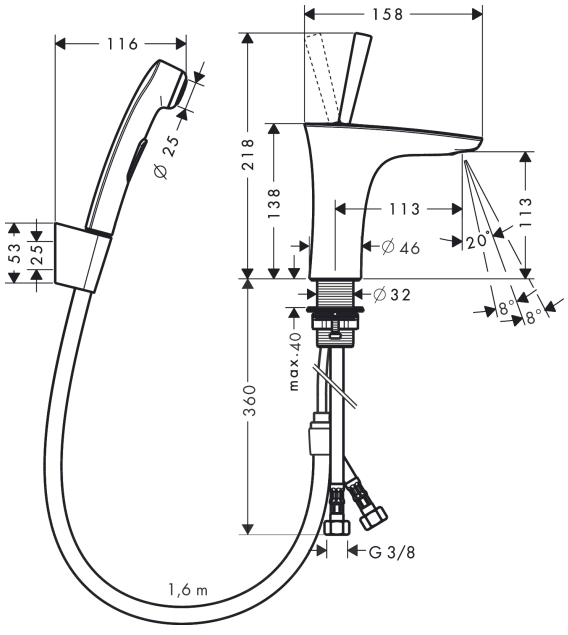
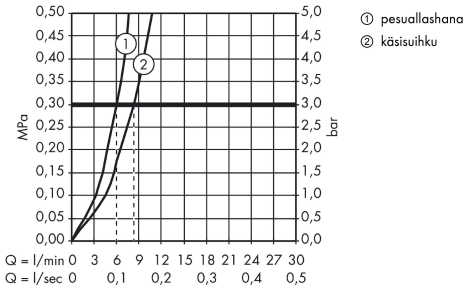
Vuokaavio