SRC 750 G
SRC 775 RG
SRC 775 RB
SRC 795 RB

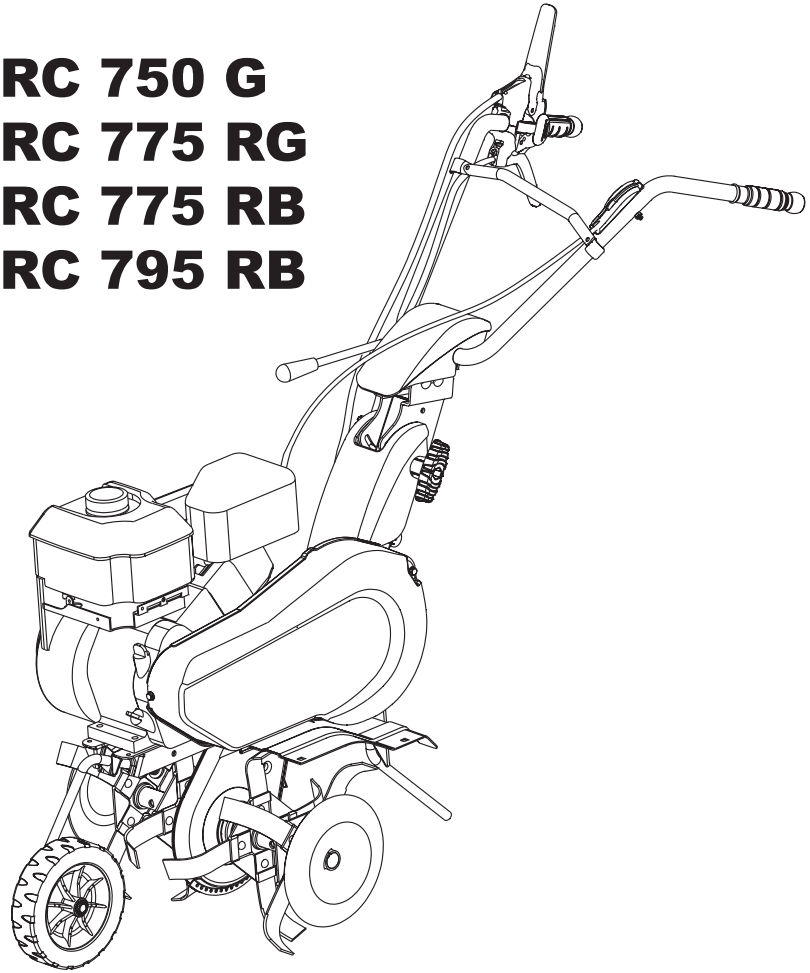

ISTRUZIONI D'USO	*IT.....10*
OPERATING ISTRUCTIONS	*EN...16*
MODE D'EMPLOI	*FR.....22*
BEDIENUNGSANWEISUNG	*DE.....28*
INSTRUCCIONES DE USO	*ES.....34*
GEBRUIKSINSTRUCTIES	*NL.....40*
INSTRUÇÕES DE UTILIZAÇÃO	*PT.....46*
BRUKSANVISNING	*SV.....52*
KÄYTTÖOHJEET	*FI.....58*
BRUGERVEJLEDNING	*DA.....64*
BRUKSANVISNING	*NO.....70*
NÁVOD K OBSLUZE	*CS....76*
INSTRUKCJE OBSŁUGI	*PL....82*
NAVODILA ZA UPORABO	*SL....88*
ИНСТРУКЦИИ ПО ЭКСПЛУАТАЦИИ	*RU....94*
KEZELÉSI ÚTMUTATÓ	*HU....100*
ΟΔΗΓΙΕΣ ΧΡΗΣΗΣ	*EL....106*
UPUTE ZA UPORABU	*HR....112*
NAUDOJIMO INSTRUKCIJOS	*LT.....118*
EKSPLUATĀCIJAS INSTRUKCIJAS	*LV.....124*
INSTRUCŢIUNI DE UTILIZARE	*RO...130*
ИНСТРУКЦИИ ЗА УПОТРЕБА	*BG...136*
KASUTUSJUHEND	*ET....142*
NÁVOD NA OBSLUHU	*SK....148*
İŞLETIM TALIMATLARI	*TK....154*
УПАТСТВО ЗА КОРИСТЕЊЕ	*MK...160*
UPUTSTVA ZA UPOTREBU	*SR....166*

1

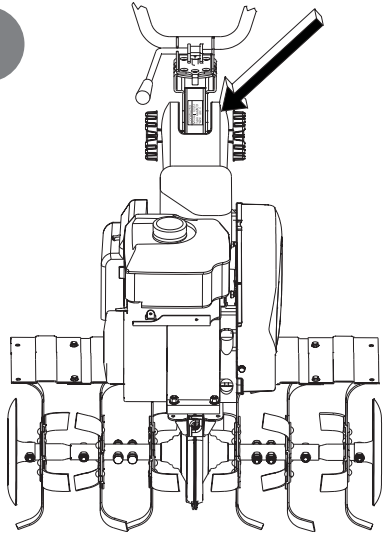

2

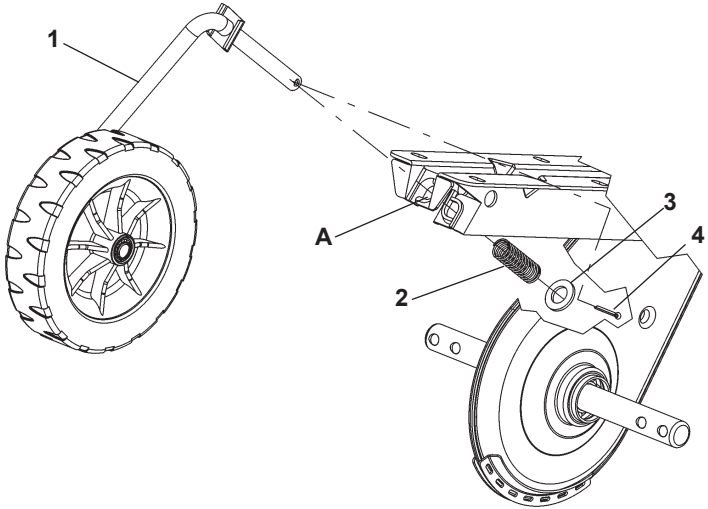

2A

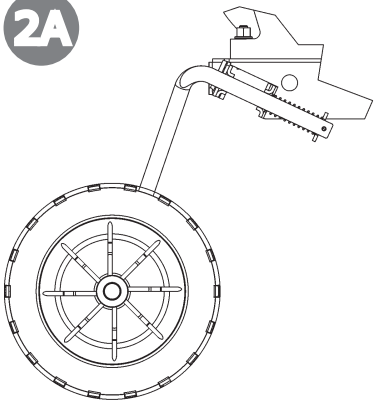

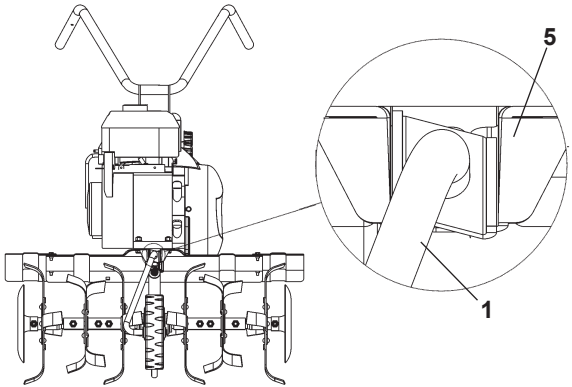

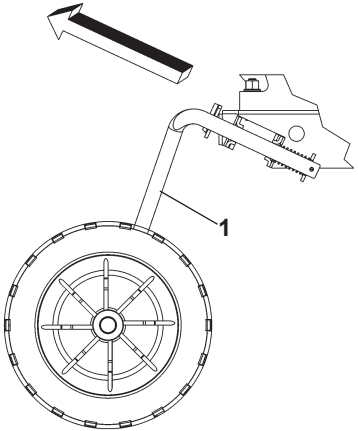

2B

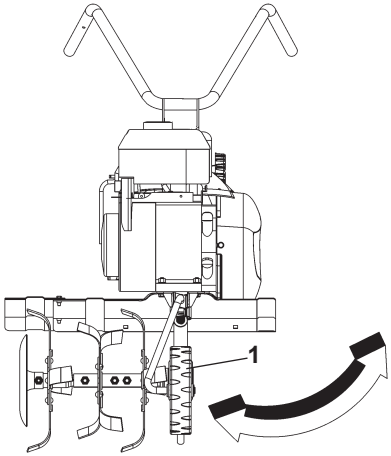

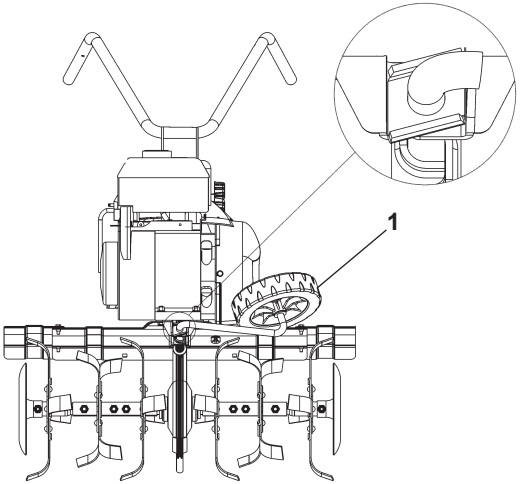

3

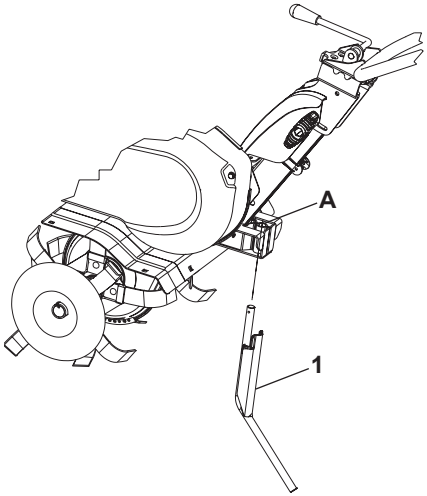

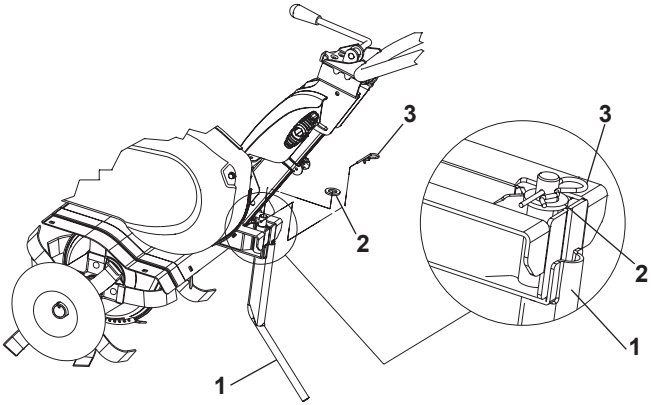

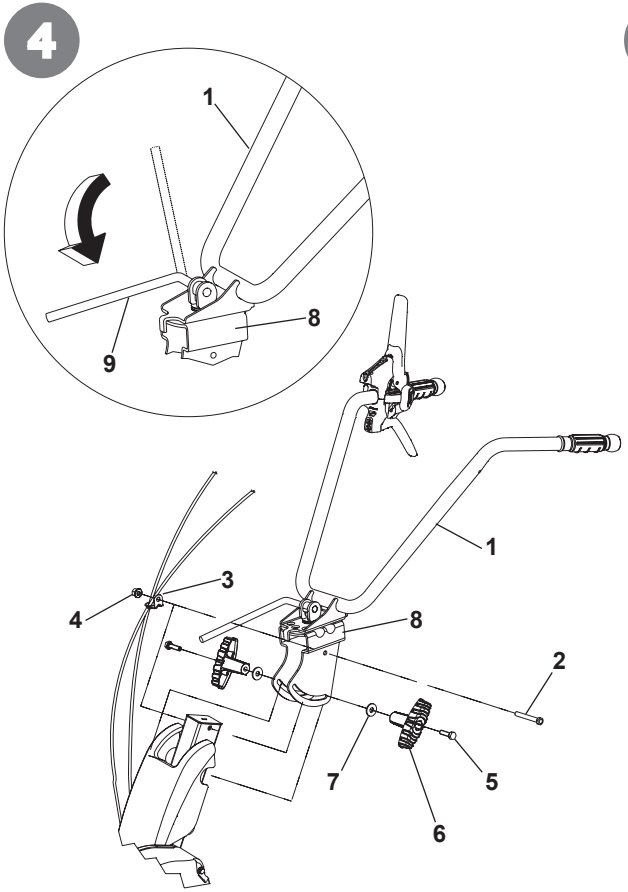
4
1
8
9
1
3
4
8
2
7
5
6

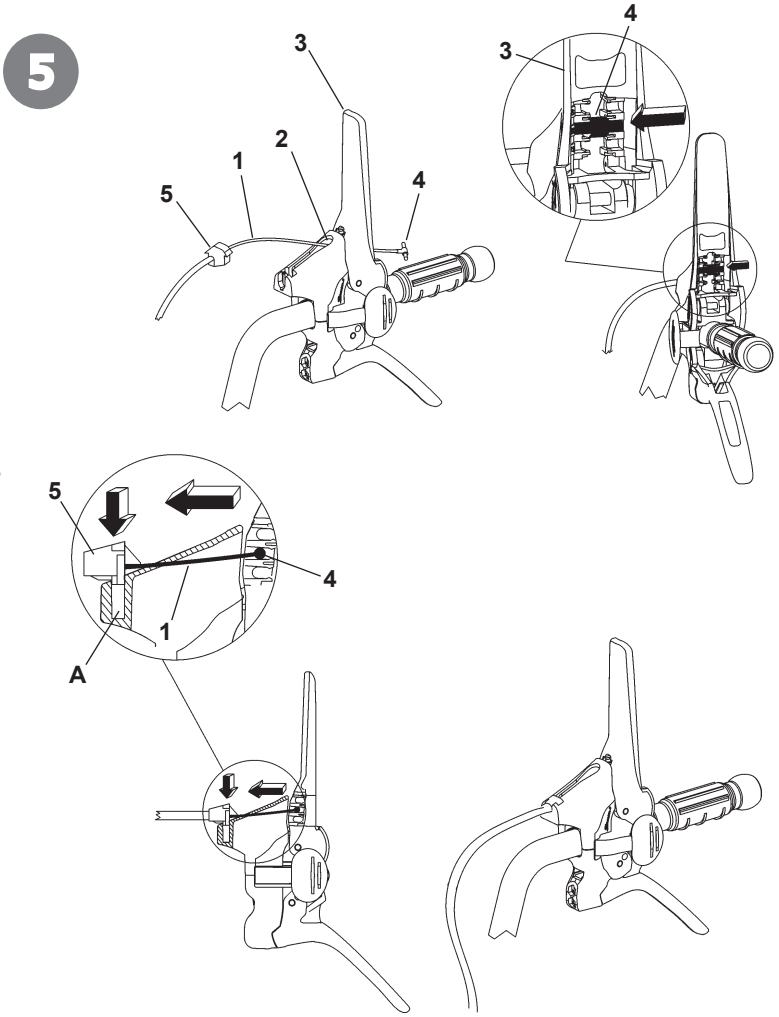
5
3
2
1
5
4
3
4
5
4
1
A

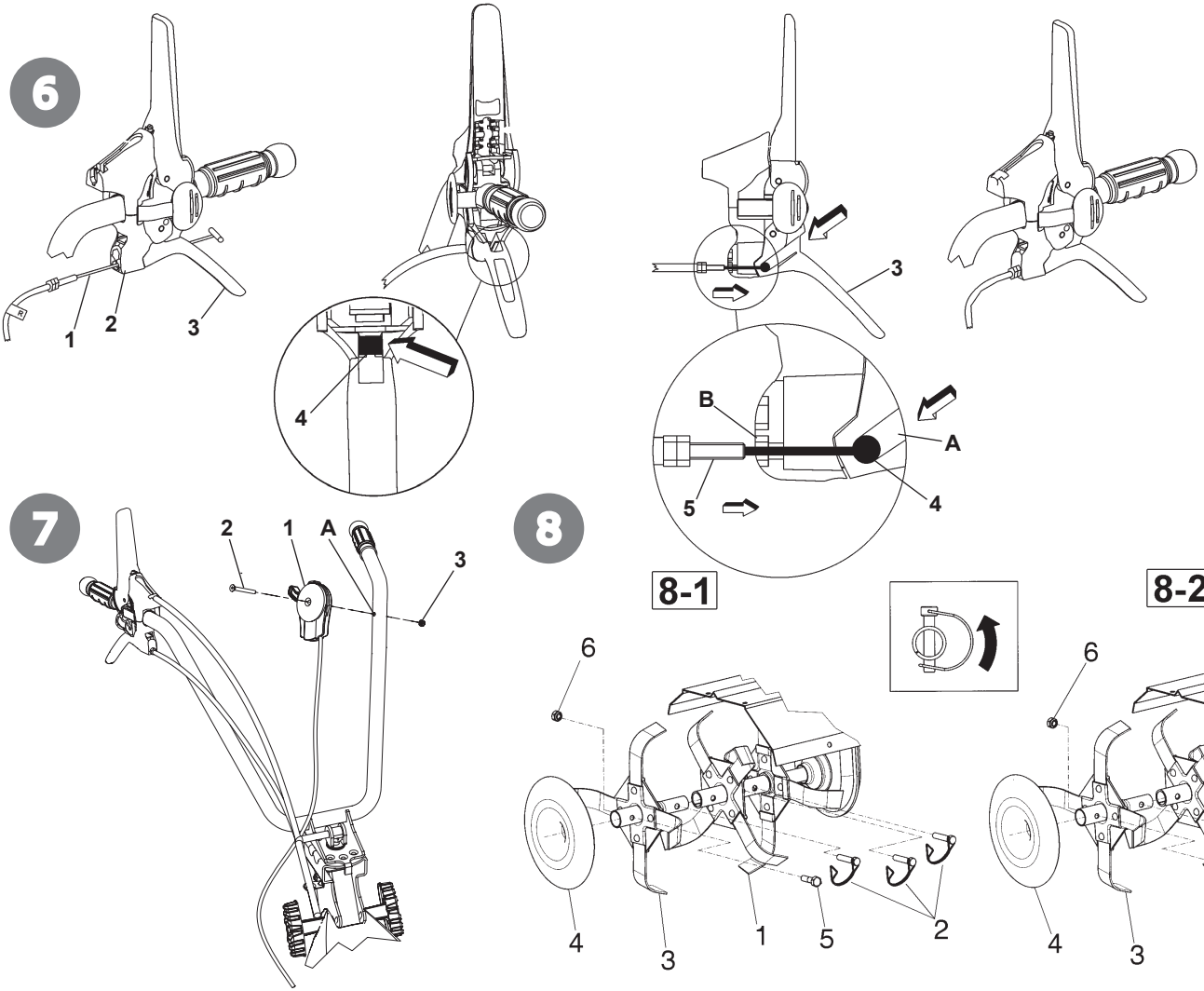
6
1
2
3
4
3
B
A
5
4
7
2
1
A
3
8
8-1
8-2
6
4
3
1
5
2
6
4
3
1
5
2

8/A

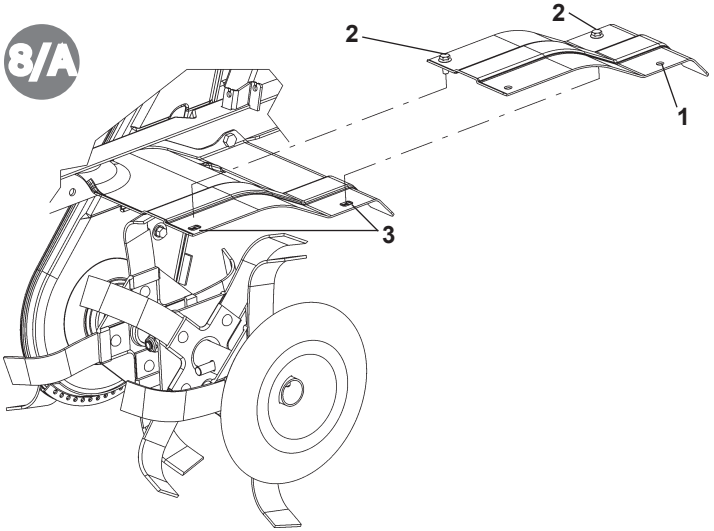

8/B

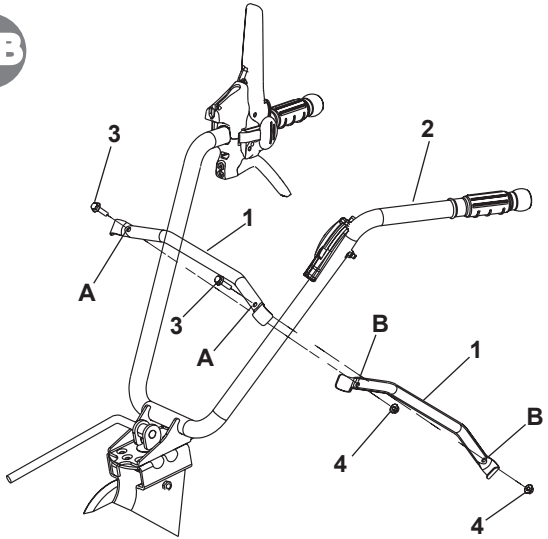

8/C

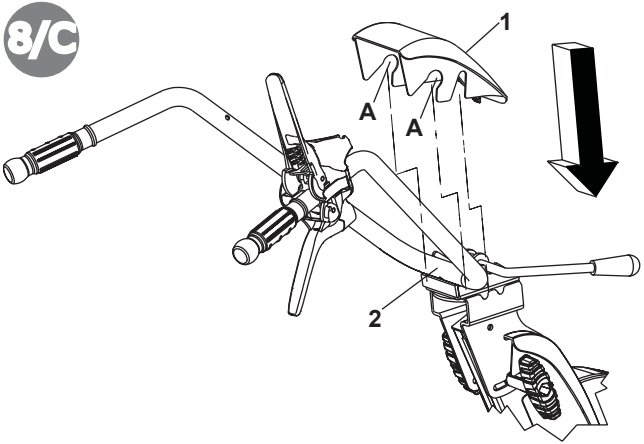

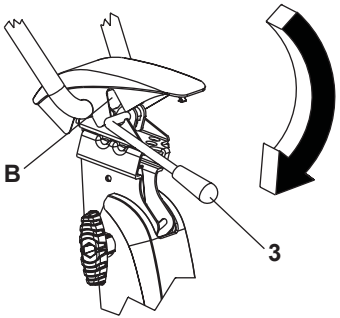

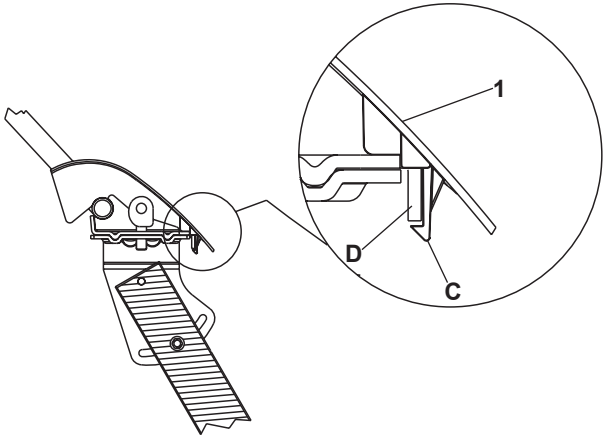
1
D
C

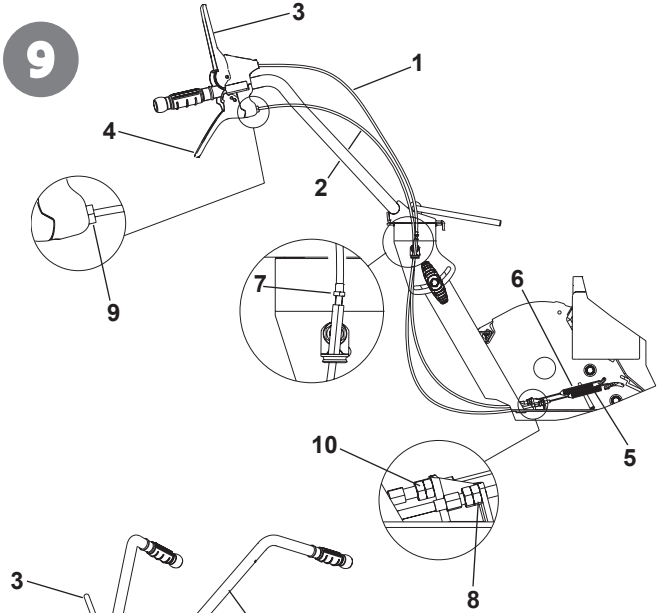
9
3
1
4
2
9
7
6
5
10
8

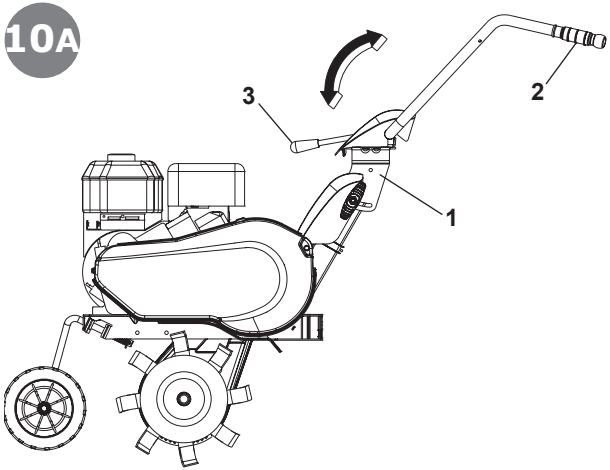
10A
3
2
1

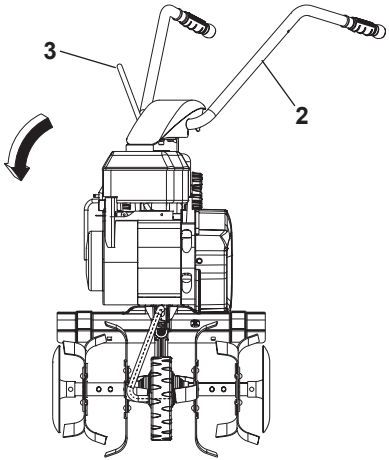
3
2

10B

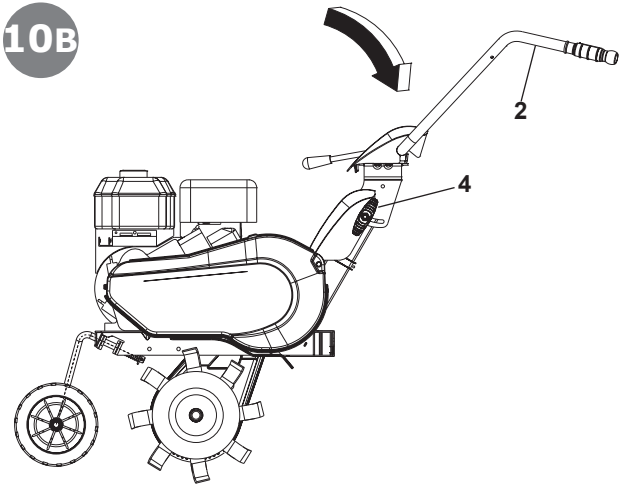

11

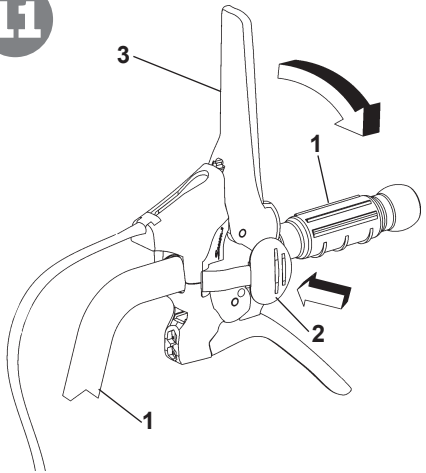

12

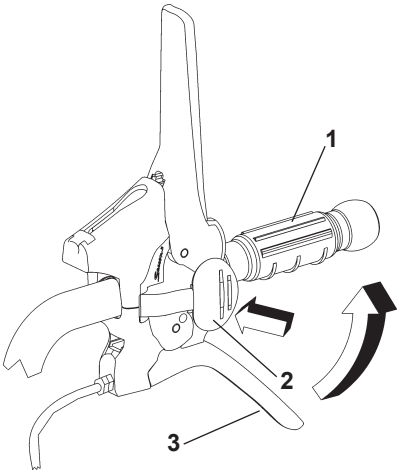

13

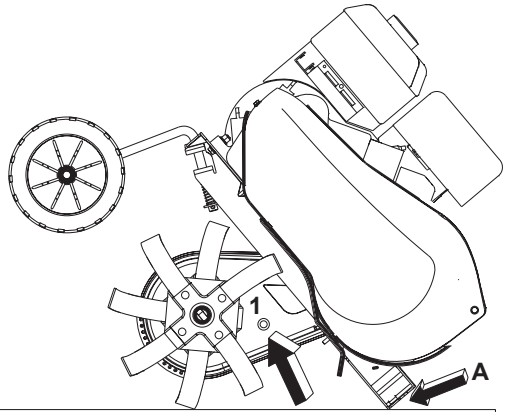

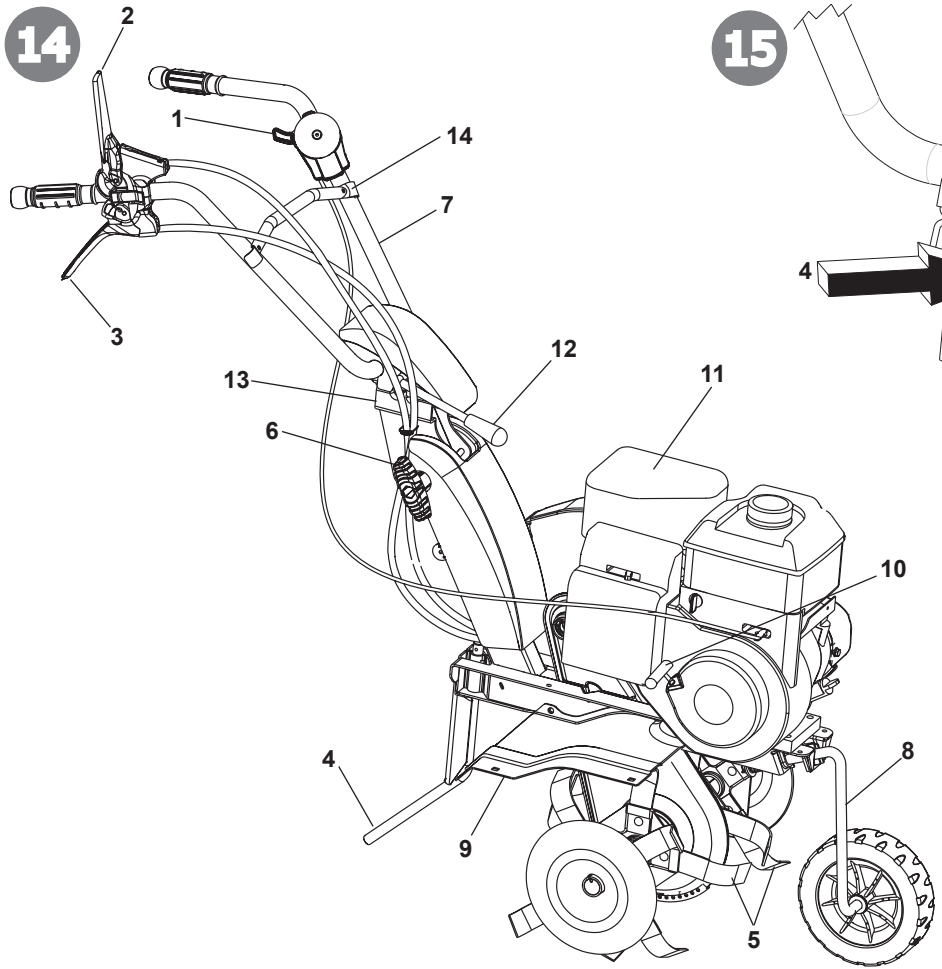
14
2
1
14
7
3
12
13
11
6
10
4
8
9
5

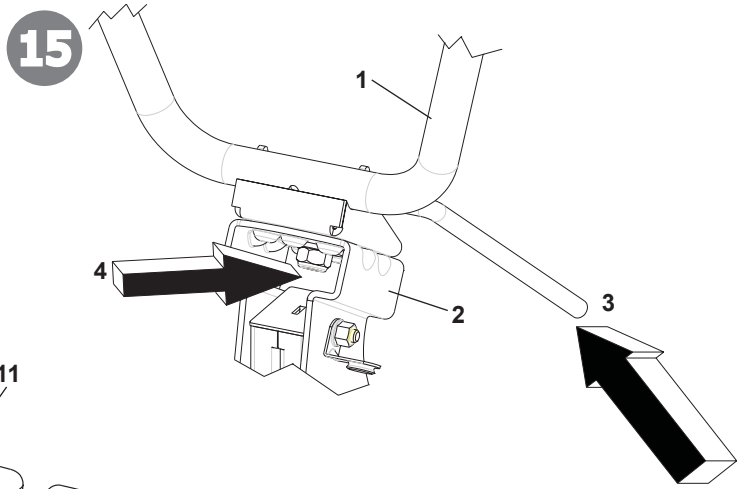
15
1
4
2
3

Johdanto

⚠ Vakava vaara käyttäjän turvallisuudelle ja lähellä oleville henkilöille.

Hyvä asiakas,
olette hankkineet uuden laitteen. Kiitämme tuotteitamme kohtaan osoittamastanne luottamuksesta ja toivomme miellyttäviä käyttökokemuksia koneen parissa. Olemme luoneet nämä ohjeet varmistaaksemme, että koneen käyttö olisi alusta asti vaivatonta. Noudattakaa näitä ohjeita huolellisesti, ja voitte nauttia toimintansa täyttävästä ja kestävästä koneesta. Koneemme katsastetaan erittäin tarkasti ennen sarjatuotantoon siirtymistä, ja itse valmistuksen aikana ne altistuvat tiukoille tarkastuksille. Tämä antaa niin valmistajalle kuin asiakkaalle parhaan mahdollisen takuun laadukkaasta tuotteesta. Tälle koneelle on tehty alkuperämaassa tarkat, neutraalit testaukset, ja se vastaa voimassa olevia turvallisuusmääräyksiä. Tämän varmistamiseksi on ehdotonta käyttää ainoastaan alkuperäisiä varaosia. Käytettäessä ei alkuperäisiä varaosia, käyttäjän takuu mitätöityy täysin. Pidätämme oikeuden teknisiin ja valmistusta koskeviin muutoksiin. Lisätietoja ja varaosien tilausta varten pyydämme ilmoittamaan tuotenumeron ja valmistusnumeron.

Tunnistetiedot (kuva 1) Koneen tiedot ja rekisterinumeron sisältävä tarra on rungon etuosassa merkittynä nuolella. Huomio - Teknisten tukipyyntöjen tai varaosien tilauksen tapauksessa ilmoita aina kyseessä olevan puutarhajyrsimen rekisterinumero.

Käyttöehdot - Käyttörajoitukset Puutarhajyrsin on suunniteltu ja valmistettu maan kuokkimista varten. Konetta on käytettävä ainoastaan alkuperäisten varusteiden ja varaosien kanssa. Kaikki yllä mainitusta poikkeava käyttö on laitonta; se aiheuttaa, takuun mitätöitymisen lisäksi, vakavan vaaran käyttäjälle ja lähellä oleville henkilöille.

Turvallisuusmääräykset

Huomio: lue käyttöohjeet huolellisesti ennen asennusta ja käyttöönottoa. Henkilöt, jotka eivät tunne käyttöohjeita, eivät voi käyttää konetta.

⚠ 1 - Koneen käyttö on kiellettyä alle 16-vuotialta sekä henkilöiltä, jotka ovat alkoholin, lääkkeiden tai huumeiden vaikutuksen alaisia.
2 - Kone on suunniteltu vain yhden asiantuntevan henkilön käytettäväksi.
Koneen käyttäjä on vastuussa muille henkilöille tai heidän omaisuudelleen aiheutuvista vahingoista;
varmista että muut henkilöt, erityisesti lapset, pysyvät kaukana työalueelta (10 metriä).
3 - Poista ylimääräiset kappaleet maasta ennen jyrsintätoimintojen aloittamista. Työskentele ainoastaan päivänvalossa tai hyvässä tekovalossa.

⚠ 4 - On kiellettyä olla jyrsimen edessä konetta käynnistettäessä, tai lähestyä sitä koneen ollessa käynnissä. Moottorin käynnistysköyttä vedettäessä jyrsimien ja itse koneen on pysyttävä paikallaan (jos jyrsimet pyörivät, säädä hihnan kiristystä).

⚠ 5 - Paremman turvallisuuden takaamiseksi työn aikana on käytettävä turvakenkiä ja pitkiä housuja. Ole varovainen, koska sormien tai jalkojen vahingoittumisvaara koneen ollessa käynnissä on erittäin korkea. Kävele, älä juokse, työn aikana.

⚠ 6 - Koneen kuljetuksen ja kaikkien huoltotoimien, puhdistuksen ja osien vaihdon aikana moottorin on oltava sammunut.

⚠ 7 - Poistu koneen läheltä vasta kun olet sammuttanut moottorin.

⚠ 8 - Älä käynnistä konetta suljetuissa tiloissa, joihin voi kerääntyä hiilidioksidin erittymiä.

⚠ 9 - VAROITUS Bensiini on erittäin helposti syttyvää, säilytä polttoaine asianmukaisissa säiliöissä. Älä tankkaa bensiiniä suljetuissa tiloissa tai moottorin ollessa käynnissä. Älä tupakoi ja varo polttoaineen vuotoja säiliöstä. Jos polttoainetta valuu ulos, älä yritä käynnistää moottoria, vaan siirrä kone pois altistuneelta alueelta ja vältä sytytyslähteitä, kunnes bensiinin höyryt ovat haihtuneet. Aseta bensiinitankin ja -säiliön korkit takaisin asianmukaisesti. Älä avaa bensiinikorkkia moottorin ollessa käynnissä tai kun se on kuuma.

⚠ 10 - Varo pakokaasuputkea. Lähellä olevat osat voivat kuumeta 80°:een. Vaihda kuluneet tai vialliset äänenvaimentimet.

⚠ 11 - Älä työskentele liian jyrkillä pinnoilla ja toimi varoen käynnin suuntaa vaihdettaessa tai vetäessäsi konetta itseäsi kohti.
12 - Ennen työskentelyn aloittamista suorita silmämääräinen tarkastus koneelle ja varmista, että kaikki koneessa olevat turvajärjestelmät toimivat täydellisesti. Niiden käytöstä poisto tai kopelointi on ehdottomasti kiellettyä. Vaihda vioittuneet tai kuluneet terät näytekappaleisiin vakauden säilyttämiseksi.
13 - Kaikki väärinkäyttö, erikoistumattoman henkilöstön tekemät korjaukset tai ei alkuperäisten varaosien käyttö johtaa takuun mitätöintiin ja valmistajan vastuun raukeamiseen.

TURVALAITE (kuva 14) Kaikki puutarhajyrsimet on varustettu turvalaitteistolla. Kyseinen laite aiheuttaa voimansiirron automaattisen eston kytkeytymisen, kun vastaavat ohjausvivut vapautetaan (2 Vaihde eteen ja 3 Peruutusvaihde).

HUOMIOITA PUUTARHAJYRSIMELLÄ TYÖSKENTELYSTÄ Moottorin ollessa käynnissä, nojaa terät maahan ja pitäen tiukasti kiinni jyrsimestä työnnä peräsin maahan. Laske etenemisvipu (kuva 14 osa 2) ohjaustangossa työntääksesi jyrsimen maaperään. Nostamalla jyrsintä hieman ohjaustangon avulla, kone liikkuu eteenpäin. Peräsimen on pysyttävä aina syvällä maassa työn aikana.
Käyttö: Kevyiden tai keskivahvojen maaperien työstö. Maan työstö (jyrsiminen/pilkkominen) Maan kuohkeuttaminen (rikkakasvien poisto), kompostin tai lannoitteiden upottaminen, jne.
Huomio: puutarhajyrsin ei sovi kiinteän ruohikon/nurmikon työstöön. Kivikkoisten maastojen työstöä ei suositella myöskään.

KULJETUS

Liikuttamiseen vaaditaan trukki. Maksimileveyteen levitetyt haarukat työnnetään lavassa oleviin aukkoihin.
Koneen massa on osoitettu nimiketarrassa. Kuljetuspyörän avulla (kuva 14 osa 8) on mahdollista siirtää puutarhajyrsin käyttöalueelle kätevästi ja vaivattomasti. Ennen koneen kuljettamista, sammuta moottori.

PUUTARHAJYRSIMEN ASENNUS Puutarhajyrsin toimitetaan asiakkaalle purettuna ja pakattuna sopivaan pakkaukseen, ellei toisin sovittu. Noudata seuraavia toimenpiteitä puutarhajyrsimen asennusta varten:
Kuljetuspyörä (kuva 2, 2/A ja 2/B) Ota rengastuki ja pyörä (1) ulos laatikosta ja aseta se rungon etuosan istukkaan (A). Työnnä jousi (2) rengastuen reikään ja lukitse se aluslevyllä (3) ja sokalla (4).
Kuvassa 2/A rengastuki on esitetty kuljetusasennossa.
Työasentoon siirtämiseksi vedä rengastukea (1) itseäsi kohti ja käännä sitä oikealle kunnes se lukittuu. Katso esimerkki kuvassa 2/B.
Jousi, aluslevy ja sokka ovat varustepussissa.
Kannus (kuva 3) Työnnä kannus (1) rungon reikää vastaten (A). Lukitse aluslevyllä (2) ja R tangolla (3), jotka löytyvät varustepussista.

OHJAUSTANGON ASENNUS (kuva 4) Ohjaustangon (1) asentamiseksi puutarhajyrsimen runkoon toimi seuraavasti:
Ylemmässä reiässä työnnä ruuvi (2) kaapelinjohtimeen (3), johon on jo sijoitettu johdot, ja lukitse se sitten mutterilla (4). Alemmassa aukossa käytä ruuveja (5) nuppien (6) ja aluslevyjen (7) sisällä. Kaikki nämä ohjaustangon osat, paitsi kaapelinjohdin (3), löytyvät pakkauslaatikossa olevasta varustepussista. Laske vipu (9) ohjaustangon (1) kiinnittämiseksi lopullisesti sille tarkoitettuun kannatinosaan (8).

OHJAUSKAAPELIEN ASENNUS (kuva 5 ja kuva 6) Tarvittavat kaksi johtoa on jo asennettu koneeseen ja ne on vain liitettävä vastaaviin vipuihin.
VAIHDE ETEEN (kuva 5) Aseta T-liittimellä varustettu johto (1) aukkoon (2) vivussa (3), joka on jo asennettu ohjaustankoon. Aseta T-liitin (4) vivun keski-istukkaan (3) ja nykäise lujasti sen lukitsemiseksi. Tämän jälkeen kiinnitä muoviliitin (5) sille tarkoitettuun paikkaan (A) vivussa, painamalla alaspäin.
PERUUTUSVAIHDE (kuva 6): Aseta johto (1), jonka tunnistaa R tarrasta ja sylinterimäisestä liittimestä, aukkoon (2) vivussa (3), joka on jo asennettu ohjaustankoon. Aseta sylinterimäinen liitin (4) keski-istukkaan (A) vivussa (3) ja nykäise lujasti sen lukitsemiseksi. Tämän jälkeen aseta johdonsäädin (5) vivussa olevaan sille tarkoitettuun paikkaan (B).

KAASUTTIMEN ASENNUS (kuva 7) Kaasutinjohto on jo asennettu moottoriin ja kaasutinlaitteen (1) sisälle.
Tämä laite on kiinnitettävä kahvan reikään (A) ruuvilla (2) ja se on lukittava mutterilla (3).

KUOKKAJYRSIMIEN ASENNUS (kuva 8) Puhdista jyrsien keskiöt ja jyrsinpidikkeen akseli; levitä pieni määrä rasvaa asennuksen ja myöhemmän jyrsimien poiston helpottamiseksi. Malli, jossa moottori B&S 950 (kuva 8-1): aseta jyrsin (1) varmistaen, että lapojen leikkaava terä on kohdistettu koneen etuosaa kohti ja lukitse kahdella tapilla (2). Lisää jyrsimen jatke (3) ja kiinnitä myös tämä tapilla (2). Kiinnitä lopuksi kasvien suojalevy (4) ruuvilla (5) ja mutterilla (6). Toista sama toimenpide toisella puolella olevaan jyrsimeen.
Mallit muilla moottoreilla (kuva 8-2): jyrsin (1) on jo asennettu kahdella ruuvilla ja kahdella mutterilla. Riittää siis asentaa jyrsimen levennys (3) ja lukita se tapilla (2). Kiinnitä kasvien suojalevy (4) ruuvilla (5) ja mutterilla (6). Toista sama toimenpide toisella puolella olevaan jyrsimeen.
HUOM. Tappi on asennettava kuten kuvattu keskiruudussa, eli turvalukitus käännettynä jyrsimien pyörintäsuuntaan, niin että se ei pysty avautumaan työn aikana.

JYRSIMEN SUOJALEVENNYKSEN ASENNUS (kuva 8/A) Vain puutarhajyrsimille, joissa 75 cm jyrsimet. Poista pakkauslaatikosta jyrsimen suojalevennys (1), johon on jo asennettu ruuvit (2). Suorita kokoonpano kohdistamalla ruuvit (2) korimuttereihin (3). Toista sama toimenpide levennykselle jyrsimen toisella puolella.

KAHVAN POIKKITANGON ASENNUS (kuva 8/B) Ota varustepussista kaksi poikkitankoa (1) ja aseta ne ohjaustangon ylä- ja alaosaan (2). Kiinnitä ne sitten ohjaustankoon asettamalla ruuvit (3) ylemmässä poikkitangossa oleviin kahteen reikään (A) ja reikiin (B) alemmassa poikkitangossa. Kiristä lopuksi muttereilla (4).

KAHVOJEN KOTELON ASENNUS (kuva 8/C) Ota kotelo (1) pakkauslaatikosta. Aseta se paikalleen kiinnittämällä istukat (A) ohjaustangon (2) alempaan osaan. Käännä koteloa kuten kuvassa varmistamalla, että istukka (B) kohdistuu vivun (3) kanssa. Kotelo on asennettu oikein, kun kotelon (1) koukku (C) on kiinnitetty ohjaustangon (2) tappiin (D).

OHJAUSTEN SÄÄTÖ (kuva 9) Huomio! Jyrsin ei saa pyöriä ennen kuin vastaavia ohjauksia on käytetty.
Tämä tapahtuu säätämällä säätöjohtoja (1 MA) ja (2 RM). Tämän lisäksi vivun (3), joka ohjaa kuokintavaihetta, on käynnistettävä jyrsin vasta kun vipu on siirtynyt puolet liikkeestään. Kun vaihde eteen-vipu (3) tai peruutusvaihteen vipu (4) ovat ääriasennossaan, eli työasennossa, vastaavien

kuormitusjousten (5 ja 6) on pidennyttävä noin 8-10 mm. Jos näin ei tapahdu on mahdollista suorittaa lisäsäätö.
VAIHDE ETEEN: kierrä säädintä (7) tai (8) johdossa (1) auki tai kiinni.
PERUUTUSVAIHDE: kierrä säädintä (9) tai (10) johdossa (2) auki tai kiinni.

OHJAUSTANGON SÄÄTÖ (kuva 10A - 10B) Puutarhajyrsimen ohjaustankoa voi säätää sivuttain ja korkeussuunnassa. On suositeltavaa säätää ohjaustanko omien vaatimusten mukaisesti ennen minkään työstön aloittamista.
SIVUTTAINEN SÄÄTÖ (kuva 10A) : ohjaustangon sivuttainen säätö välttää käyttäjän tallaamasta jo muokattua maata ja vahingoittamasta kasvillisuutta. Toimi nostamalla vipua (3) vapauttaaksesi ohjaustangon (2) kannattimesta (1) Käännä ohjaustankoa (2) haluttuun suuntaan ja laske vipu (3) sen lukitsemiseksi.
KORKEUDEN SÄÄTÖ (kuva 10B) : ohjaustangon (2) vapauttamiseksi löysää nuppeja (4) kääntämällä. Nosta tai laske ohjaustanko haluttuun asentoon (oletussäätö laitojen korkeudella) ja vahvista haluttu asento lukitsemalla kaksi nuppia.

KÄYTTÖOHJEET Asennus- ja säätötoimenpiteiden jälkeen puutarhajyrsin on valmis käyttöön.
- Säädä ohjaustanko suoritettavalle työlle sopivimpaan asentoon. (katso kuva 10)
- Ennen moottorin käynnistämistä tarkista aina, että kone on täydellisessä toimintakunnossa.
- Huomio: kone toimitetaan ilman moottorin öljyä. Säiliön kapasiteetti on noin 0,5 Kg ja se on täytettävä osoitettuun kohtaan saakka.
Joka tapauksessa lue huolellisesti moottorin ohjekirja.
- Älä muuta moottorin pyörintänopeuden säätimen kalibrointia äläkä päästä sitä ylinopeudelle.
- TÄRKEÄÄ: koneen ensimmäisellä käyttökerralla on ehdottoman tärkeää varmistaa, että rungon sisällä on voiteluöljyä.
Älä käynnistä konetta ennen kuin olet tarkistanut tämän.
- Kun asennus on tehty, käynnistä puutarhajyrsin ja tarkista että moottori sammuu oikeaoppisesti, kun kaasutin viedään asentoon “stop”.
- Moottorin käynnistys (kuva 14) Avaa polttoainehana (moottoreissa, jotka näin varustettu), aseta ohjaustangossa sijaitseva kaasuttimen vipu asentoon START (osa 1). Jos moottori on kylmä, kytke kaasuttimen käynnistin päälle, ota kiinni käynnistyskahvasta (10) ja nykäise lujasti. Kun moottori on käynnistynyt, vie käynnistin lepoasentoon ensimmäisten kierrosten jälkeen.
- Vaihde eteen (kuva 11) Eteen vaihteen käyttöön ottamiseksi ota kiinni kahvasta (1) ja paina turvapainiketta (2), joka estää jyrsimien tahattoman liikkeen. Laske vipu (3) ääriasentoon asti.
- Vaihde taakse (kuva 12) Peruutusvaihteen tai taakse vaihteen kytkemiseksi, ota kiinni kahvasta (1) ja paina turvapainiketta (2), joka estää jyrsimien tahattoman liikkeen Vedä vipu (3) ääriasentoon saakka.
Tämä puutarhajyrsin on suunniteltu vähentämään tärinä ja melu minimiin, on kuitenkin hyväksi tauottaa pitkäkestoiset työt. Pitkään jatkuvan työn tapauksessa suosittelemme kuulosuojaimien käyttöä.
- Työn lopetus: kun työ on lopetettu, moottorin sammuttamiseksi vie kaasutinvipu (kuva 14 osa 1) asentoon “stop”.

VAIHTEISTON ÖLJYNVAIHTO (vain kuumakäyville moottoreille/vaihteille) (kuva 13) Suurpiirteisesti öljy olisi vaihdettava joka 100. työtunti. (Öljyn viskositeetti SAE 80). Öljyn vaihto: a) Irrota kannus b) Löysää ruuvikorkki. - c) Aseta kone kallistettuun asentoon ja ime öljy ulos ruiskun avulla. - d) Lisää öljyä noin 0,5 l verran. Oikean määrän tarkistamiseksi konetta on kallistettava; öljyn on alettava valua reiästä vähän ennen kuin kone (kohdassa A) koskee maata. - e) Sulje täyttöaukko ruuvikorkilla (1).
TÄRKEÄÄ! Pohjaveden saastumisen estämiseksi jäteöljyä ei saa hävittää ojiin tai vesikanaviin. Jäteöljyn hävityspisteitä löytyy kaikilta bensiiniasemilta

tai paikallisista kunnallisten määräysten mukaisista jätteenkeräyspisteistä.

SÄILYTYS JA SÄÄNNÖLLINEN HUOLTO (kuva 15) Pidä kaikki mutterit, pultit ja ruuvit kiristettyinä koneen turvallisen käytön varmistamiseksi. Tarkista säännöllisesti ohjaustangon (1) kiinnitys kannatinosaan (2). Jos kiinnitys ei ole varmaa, laske vipu (3) ja kiristä mutteri (4). Osien hyvä kiinnitys vähentää koneen tärinää.
Tyhjennä bensiinitankki aina ulkotiloissa. Annan koneen jäähtyä ennen sen varastointia, ja jos tankissa on bensiiniä, älä jätä sitä rakennusten sisälle, koska höyryt voivat päästä kosketuksiin avotulen tai kipinän kanssa. Tulipalovaaran välttämiseksi pidä moottori, äänenvaimennin ja bensiinin säilytysalue vapaana ylimääräisistä lehdistä, ruohosta ja rasvasta.

OHJAUSTEN KUVAUS (kuva 14) 1. Käsikaasuttimen ohjausvipu - 2. Etenemisen ja kuokinnan ohjausvipu (turvalaite) - 3. Peruutusvaihteen ohjausvipu - 4. Kannus jyrsinnän säätämiseen (yksi asento) - 5. Jyrsimet (levennyksellä) - 6. Ohjaustangon/rungon kiinnityskahva - 7. Ohjaustanko - 8. Siirtopyörä - 9. Jyrsimen suoja - 10. Narukäynnistyksen kahva (itsestään keräytyvä) - 11. Moottori - 12. Ohjaustangon lukitus-/vapautusvipu - 13. Ohjaustangon kannatin. - 14. Poikkitanko.

TEKNISET OMINAISUUDET Moottori: lisätietoja varten katso erityisopas. Voimansiirto: Ensisijainen hihnalla - Toissijainen ketjulla. Jyrsimen maksimi pyörimisnopeus on noin 140 rpm. Vaihteisto: vaihde eteen tai vaihde taakse + peruutusvaihde. Mitat: Maksimipituus 1,35 m. Maksimileveys 0,50 m (SRC 750 G) - 0,75 m (SRC 775 RG/RB), 0,95 m (SRC 795 RB). Korkeus 1,00 m. Pakkausmitat: pituus 80 cm - leveys 53 cm - korkeus 69 cm.

ILMAMELU JA TÄRINÄ Akustisen äänenpaineen arvo työpaikalla EN 709 mukaan Leq = 88,5 dB (A), mittauksen epävarmuusarvo K = ± 0,8 dB (A). Äänitehon arvo EN 709 mukaan Lwa = 96,1 dB (A), mittauksen epävarmuusarvo K = ±0,9 dB(A). Kannusten tärinä EN 709 ja ISO 5349 mukaan = 5,39 m/s², mittauksen epävarmuusarvo K = ±0,36 m/s².

LISÄVARUSTEET

Jyrsimen suojalevennys 75 cm, (vain SRC 750 G), siirtopyörät, multausaura kiinteillä siivillä, säädettävä kannus.

VIAT

⚠ Ennen minkään toimenpiteen suorittamista, irrota sytytystulpan suojus!

Vika	Rimedio
Moottori ei käynnisty	Polttoaine lopussa, täytä tankki
	Varmista että kaasutin on asennossa START.
	Tarkista että sytytystulpan suojus on hyvin paikallaan.
	Tarkista sytytystulpan kunto ja vaihda tarvittaessa.
	Tarkista että polttoainehana on auki (vain moottorimalleissa, joissa hana).
Moottorin teho laskee	Ilmansuodatin likainen, puhdista.
	Tarkista etteivät kivet tai multa ja kasvillisuus jarruta jyrsimien pyörimistä, jos näin on, poista ne.
Jyrsimet eivät pyöri	Säädä voimansiirtokaapelin säätimet.
	Tarkista että jyrsimet on kiinnitetty akseliin.
Jos vikaan ei löydy ratkaisua, ota yhteyttä valtuutettuun asiakaspalveluun.	

Lue käyttöopas ennen koneen käyttöä - Varoitus: jyrsimen pyörintä

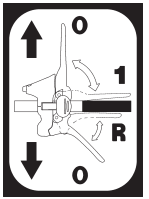

Tarra vaihde eteen ja peruutusvaihde

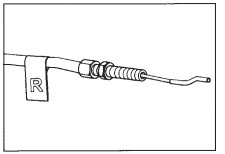

Tarra peruutusvaihteen johdon osoitus

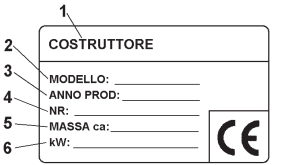

1 Valmistaja
2 Malli
3 Valmistusvuosi
4 Kappaleen sarjanumero - Progressiivinen
5 Massa
6 Teho kW

Tarra kaasutin

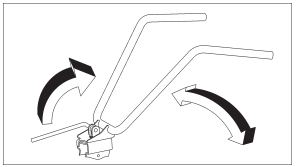

Tarra kahvojen kääntö