Part 2

Assembly Instructions

Jungle Palace

801_005

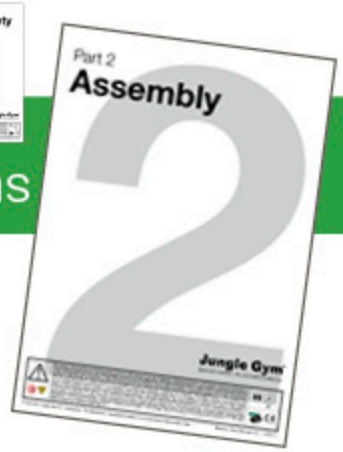

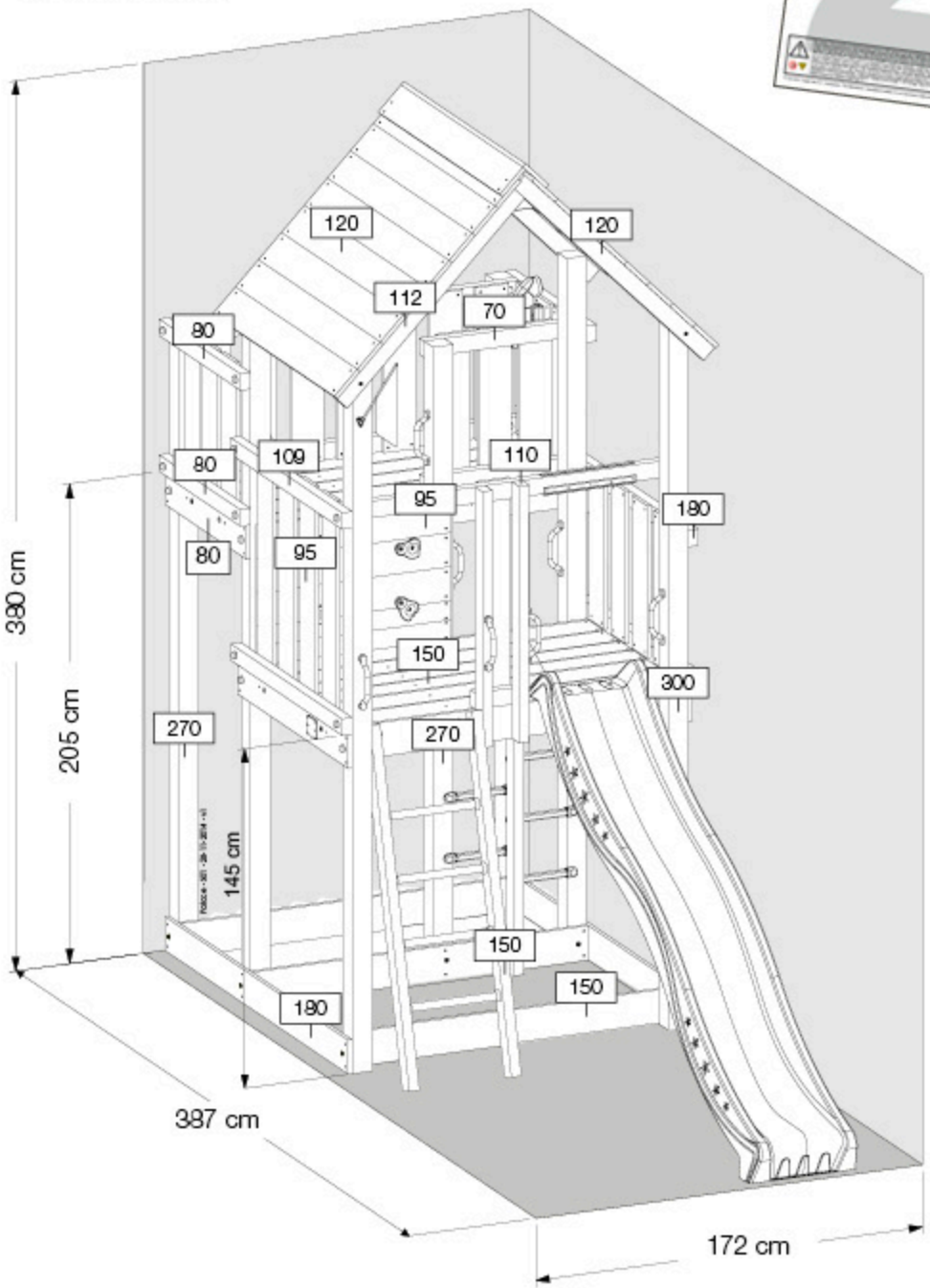

Jungle Gym®
BACKYARD PLAYGROUNDS

EN. Warnings. Only for domestic use. Maximum number of users is 12. **DE.** Achtung. Nur für den Hausgebrauch. Maximale Benutzerzahl: 12. **FR.** Attention. Réservé à un usage privé. Le nombre maximal d'utilisateurs est de 12. **NL.** Waarschuwingen. Uitsluitend voor huishoudelijk gebruik. Het maximale aantal gebruikers is 12. **BG.** Внимание. За употреба само в домашни условия. Максималният брой потребители е 12. **CS.** Varování. Jen pro domácí použití. Maximální počet uživatelů je 12. **DA.** Advarsler. Kun til privat brug. Maksimum antal brugere er 12. **EL.** Προειδοποιήσεις. Μόνο για οικιακή χρήση. Μέγιστος αριθμός χρηστών 12. **ES.** Advertencias. Sólo para uso doméstico. Número máximo de usuarios: 12. **ET.** Hoiatused. Ainult koduseks kasutamiseks. Maksimaalne kasutajate arv on 12. **FI.** Varoitukset. Ainoastaan kotikäyttöön. Käyttäjiä yhteensä enintään 12. **HR.** Upozorenja. Samo za kućansku uporabu. Maksimalan broj korisnika je 12. **HU.** Figyelmeztetések. Csak otthoni használatra! A használók max. száma: 12. **IS.** Varnaðarorð. Eingöngu fyrir einkanotkun í heimahúsum og á einkalóðum. Hámarksfjöldi notenda er 12. **IT.** Avvertenze. Solo per uso domestico. Massimo numero di utenti è 12. **LT.** Įspėjimai. Tik buitiniam naudojimui. Maksimalus naudotojų skaičius 12. **LV.** Brīdinājumi. Izmantot tikai mājās. Maksimālais lietotāju skaits ir 12. **NO.** Advarsler. Kun for privat bruk. Maksimalt antall brukere er 12. **PL.** Ostrzeżenia. Wyłącznie do użytku domowego. Maksymalna liczba użytkowników to 12. **PT.** Avisos. Apenas para uso doméstico. O número máximo de utilizadores é 12. **RO.** Avertismente. Numai pentru uz domestic. Numărul maxim de utilizatori este 12. **RU.** Предостережения. Только для домашнего использования. Максимальное количество пользователей - 12. **SK.** Upozornenia. Iba na domáce použitie. Maximálne množstvo osôb je 12. **SL.** Opozorila. Samo za domačo uporabo. Maksimalno število uporabnikov je 12. **SR.** Upozorenja. Samo za kućnu upotrebu. Maksimalan broj korisnika je 12. **SV.** Varningar. Endast för hemmabruk. Det maximala antalet användare är 12. **TR.** Uyarılar. Sadece ev kullanımı için. Maksimum kullanıcı sayısı 12.

3-10

10+

™ & © 2020 Jungle Gym B.V. Amsterdam, The Netherlands. Copyrighted material. Do not reproduce under penalty of law.

Content Kit Jungle Palace

401_005

Tools

104_107

www.junglegym.com - © 2020 Jungle Gym B.V.

Hardware Jungle Palace

100_005

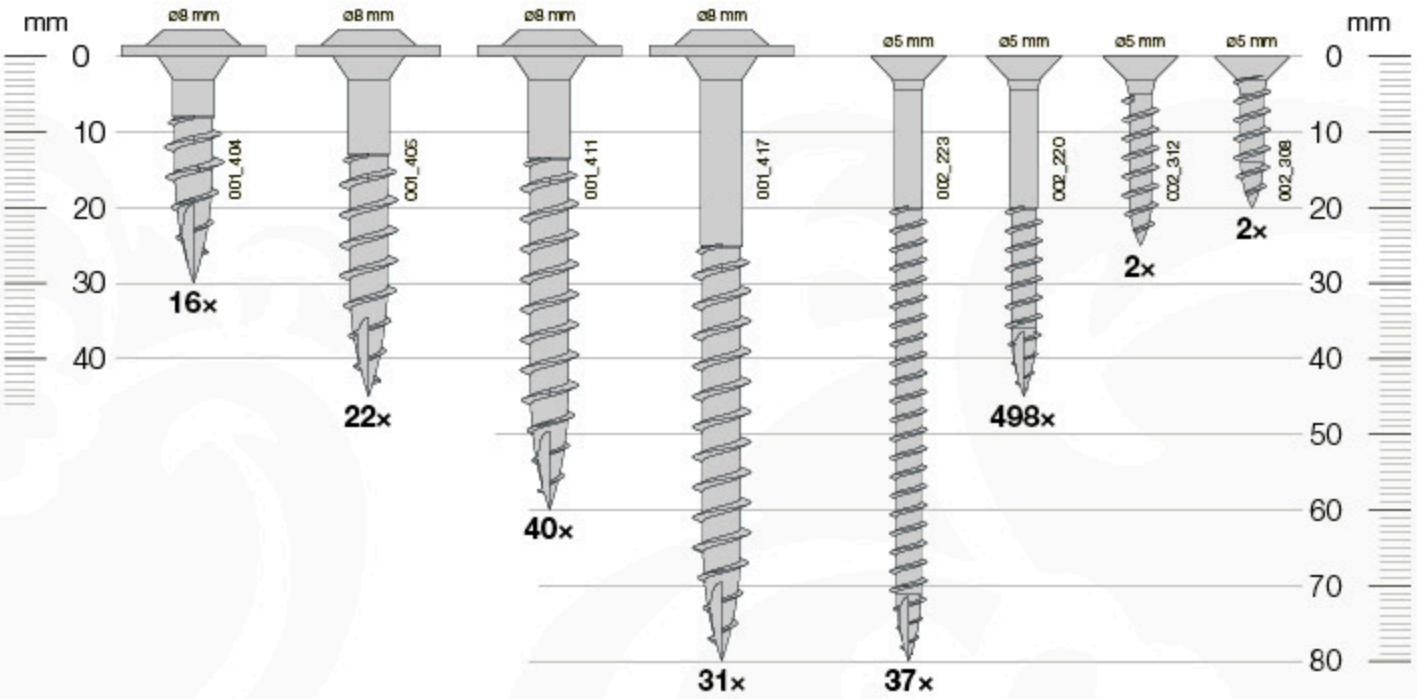

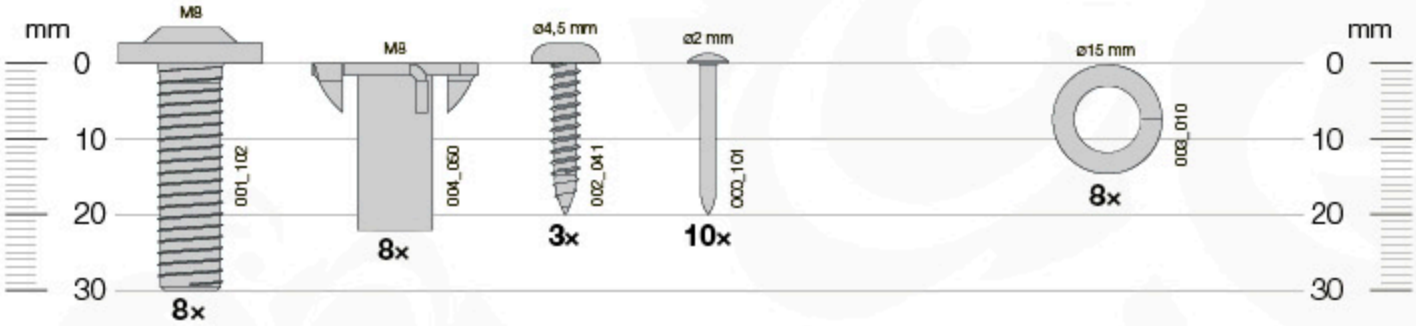

Timber Jungle Palace

601_005

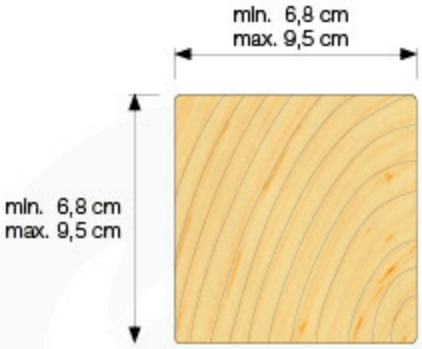

min. 290 cm max. 300 cm — 300		4×
min. 269 cm max. 270 cm — 270		3×
min. 70 cm max. 81 cm — 81	p.18	1×

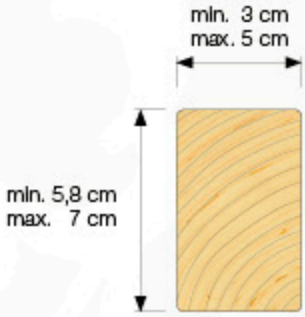

min. 179 cm max. 180 cm — 180		1×
min. 149 cm max. 150 cm — 150		5×
min. 139 cm max. 140 cm — 140		1×
min. 119 cm max. 120 cm — 120		2×
min. 111 cm max. 112 cm — 112		2×
min. 103 cm max. 110 cm — 110	p.27	2×
min. 106 cm max. 109 cm — 109	p.11+20	3×
min. 84 cm max. 90 cm — 90	p.14	4×
min. 79 cm max. 80 cm — 80		3×
min. 62 cm max. 70 cm — 70	p.20	2×
min. 55 cm max. 63 cm — 63	p.14	4×
min. 19 cm max. 29 cm — 29	p.27	1×

www.junglegym.com - © 2020 Jungle Gym B.V.

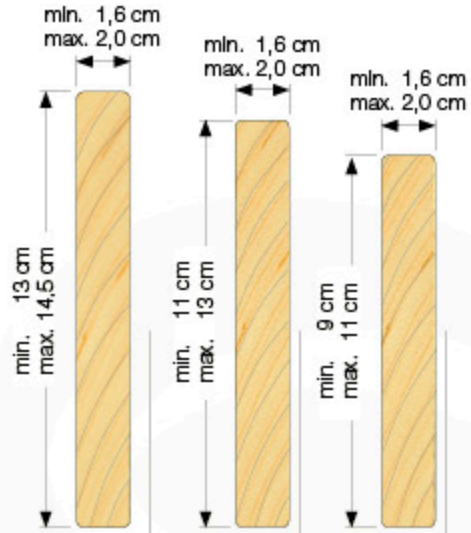

min. 179 cm max. 180 cm — 180		2×	2×	2×
min. 149 cm max. 150 cm — 150		19×	21×	24×
min. 119 cm max. 120 cm — 120		20×	22×	28×
min. 106 cm max. 109 cm — 109	p.8+9	2×	2×	2×
min. 94 cm max. 95 cm — 95		6×	7×	8×
min. 89 cm max. 95 cm — 95	p.19	5×	6×	7×
min. 79 cm max. 80 cm — 80		2×	2×	2×
min. 64 cm max. 65 cm — 65		26×	28×	34×

1a

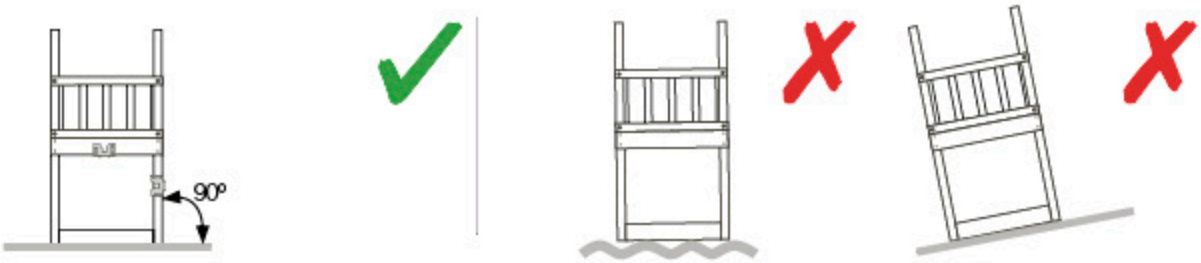

1b

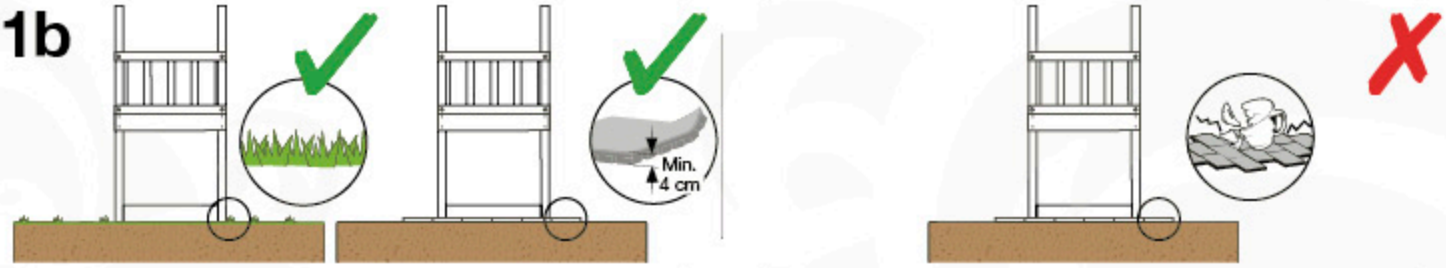

1c

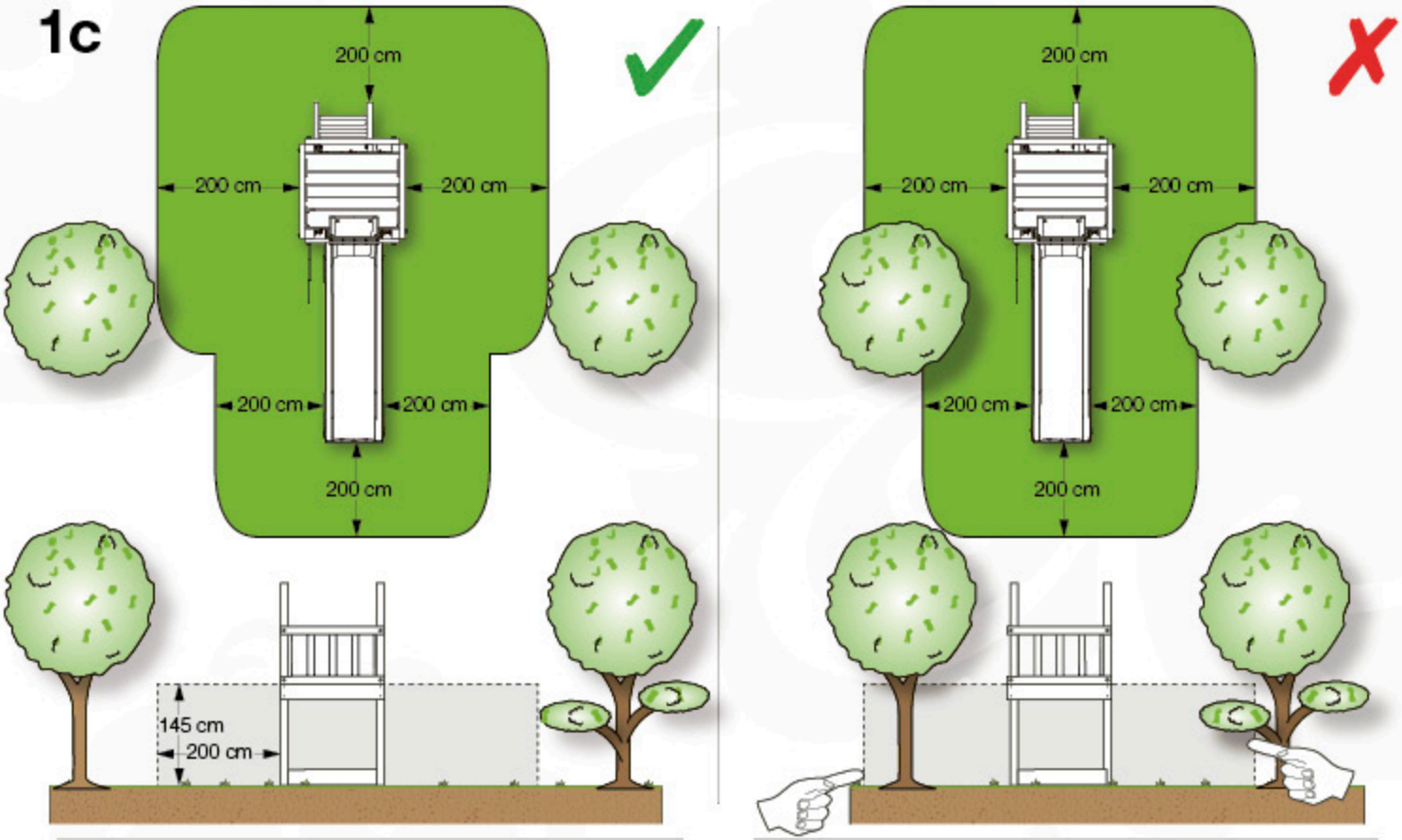

1d

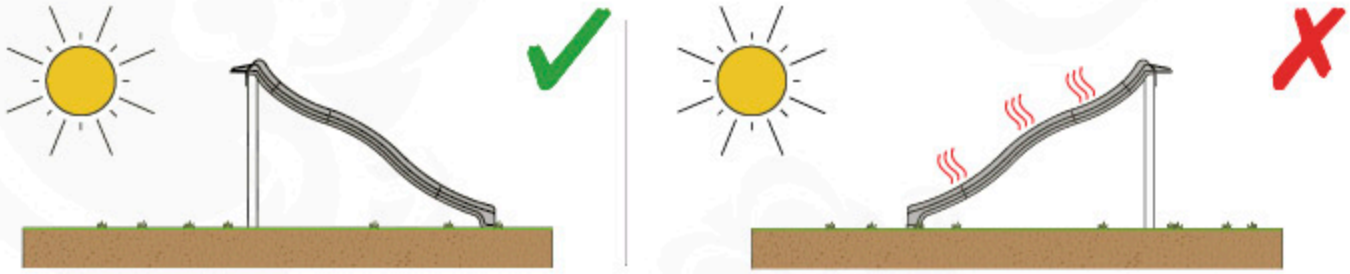

1e

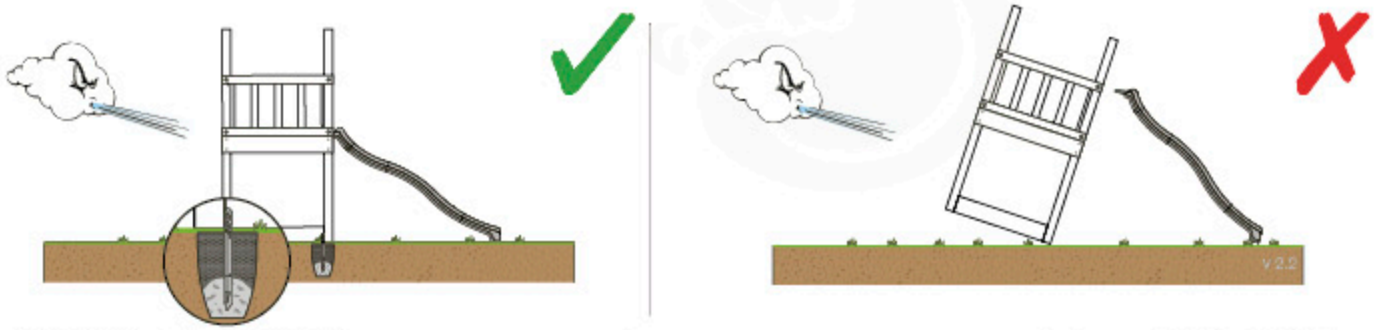

www.junglegym.com - © 2020 Jungle Gym B.V.

2

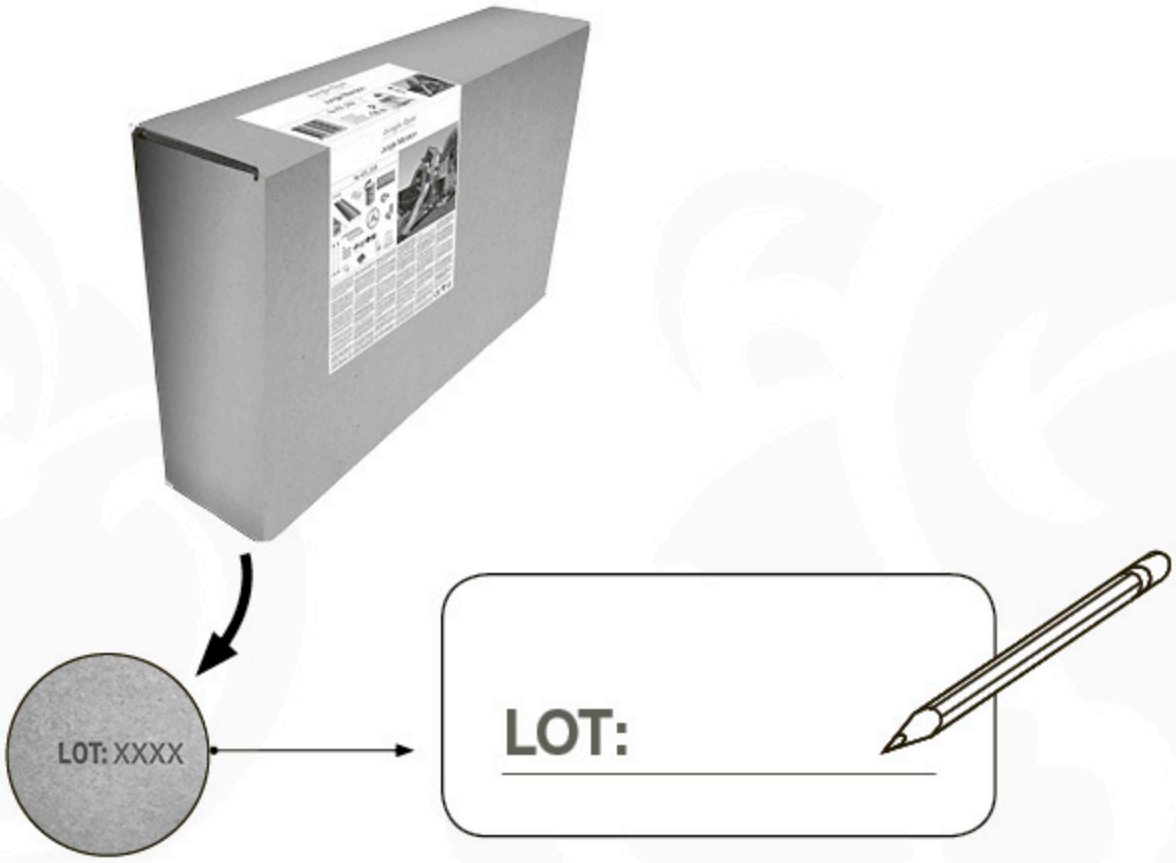

3a

8x 45 mm
002_220

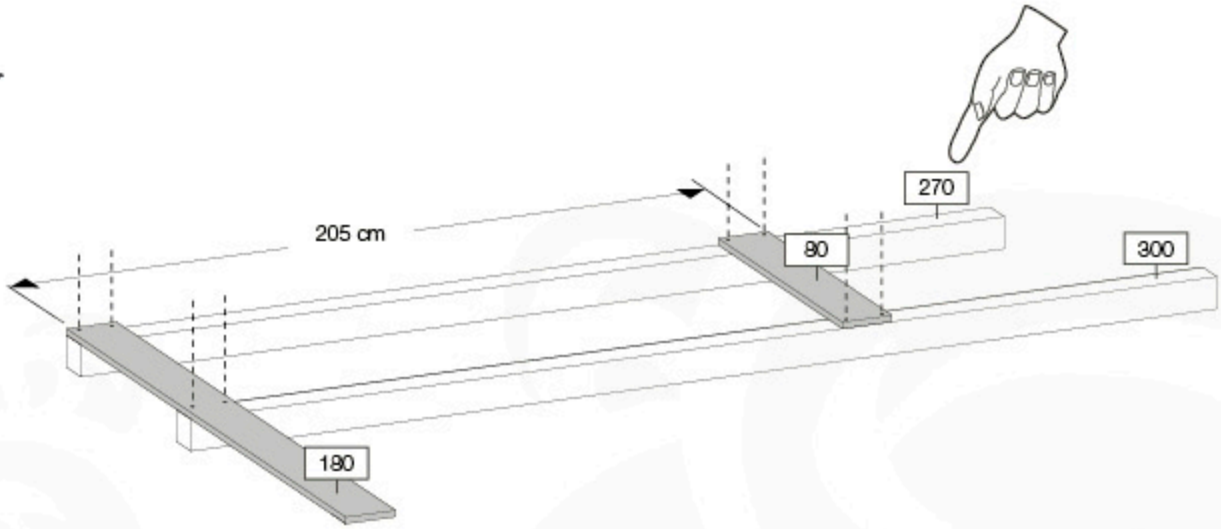

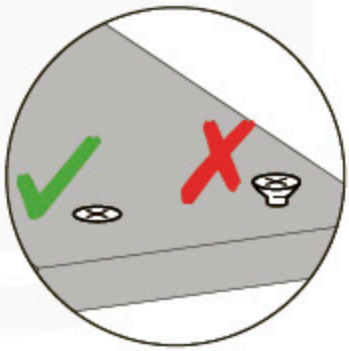

3b

6x 45 mm
002_220

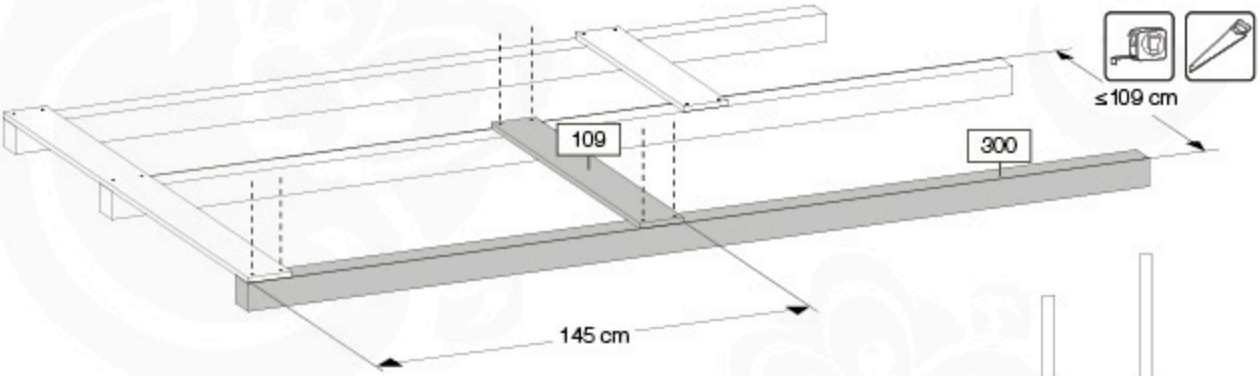

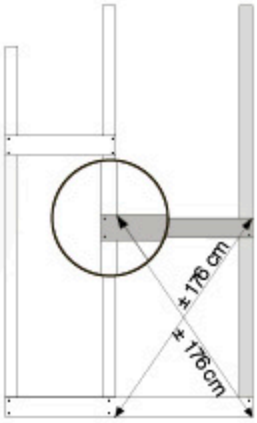

www.junglegym.com - © 2020 Jungle Gym B.V.

4a

8x 45 mm
002_220

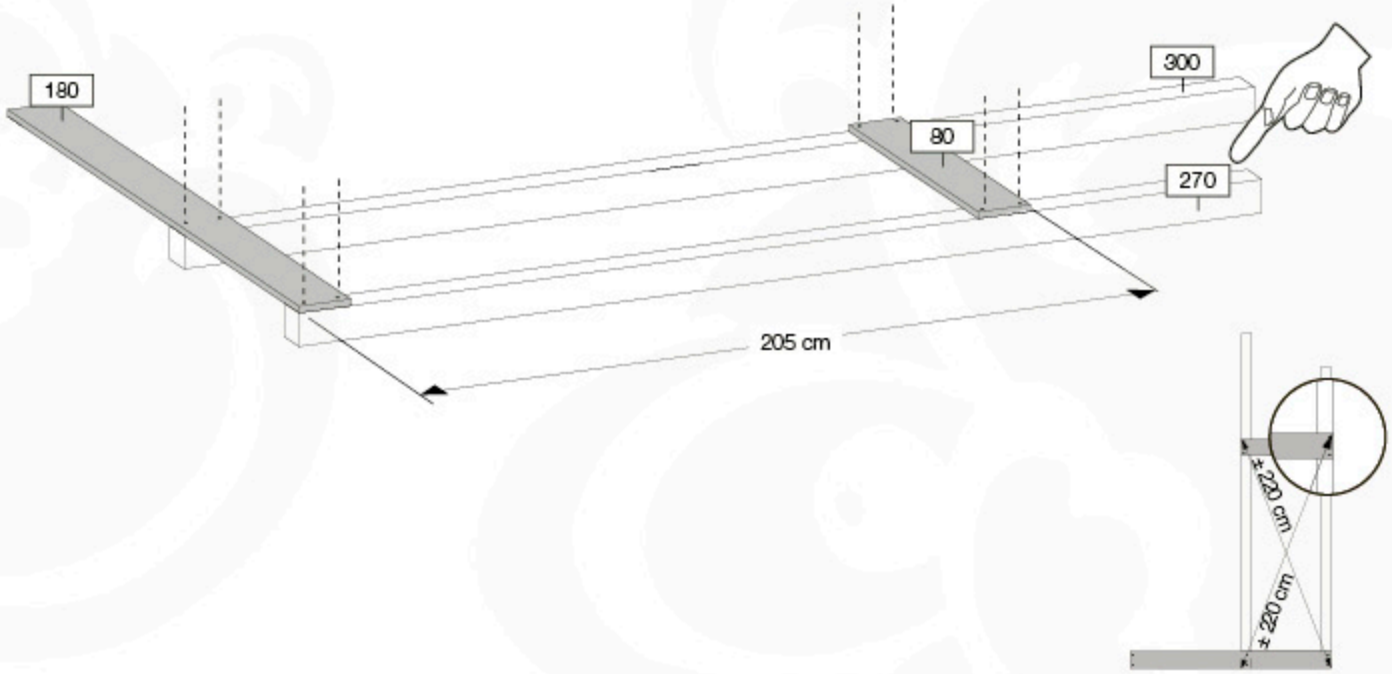

4b

6x 45 mm
002_220

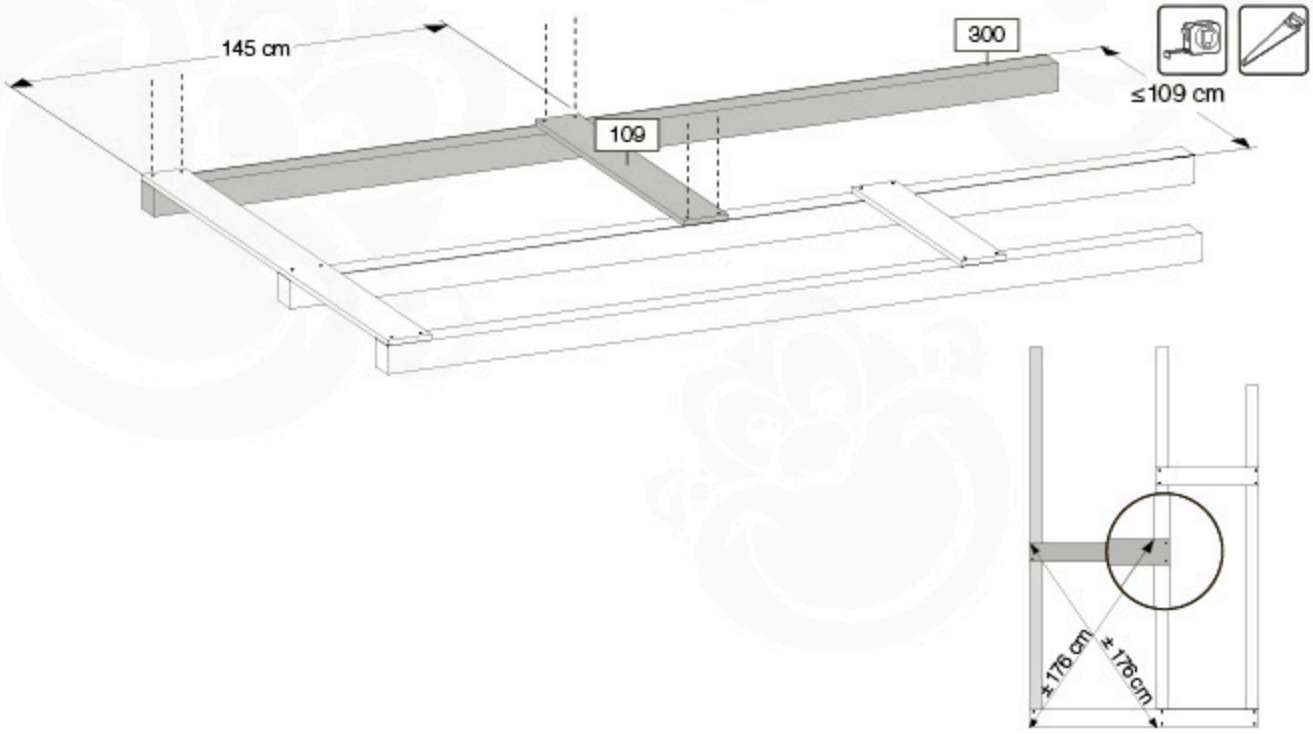

5

14x 45 mm
002_220

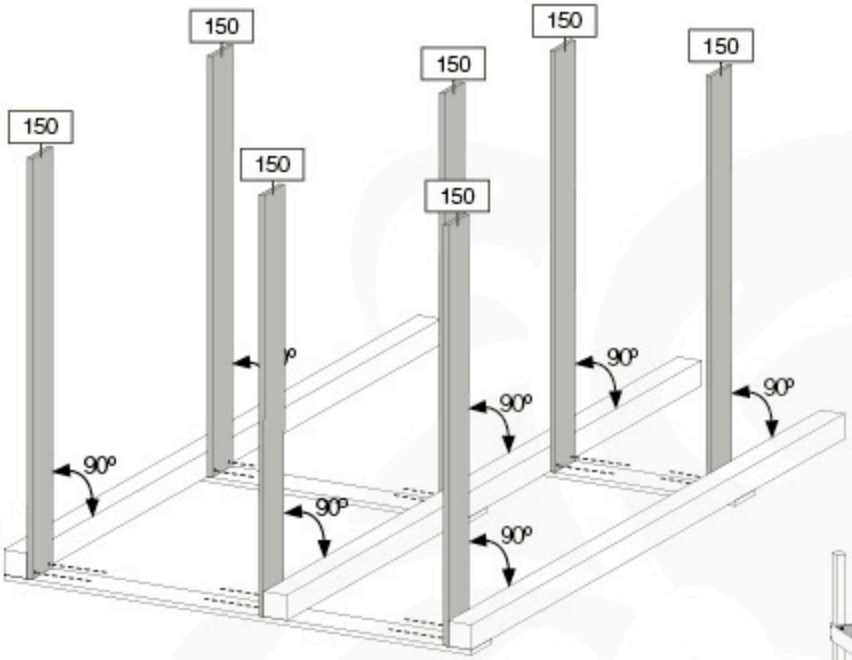

6

14x 45 mm
002_220

www.junglegym.com - © 2020 Jungle Gym B.V.

7a

7x
001_417
120_005

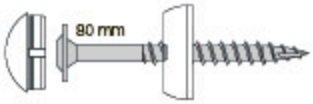

* 2x
001_417

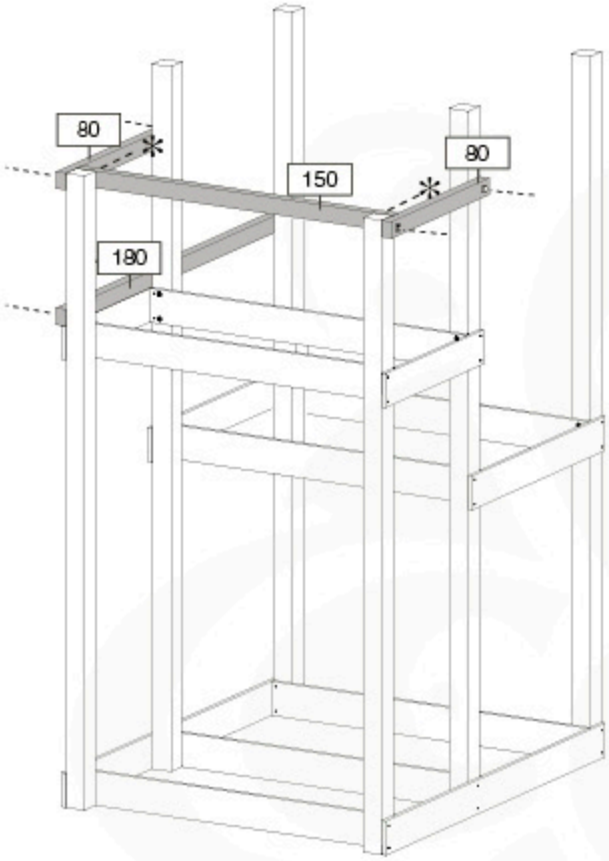

7b

* 2x
001_417
120_005

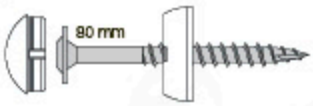

2x
001_417

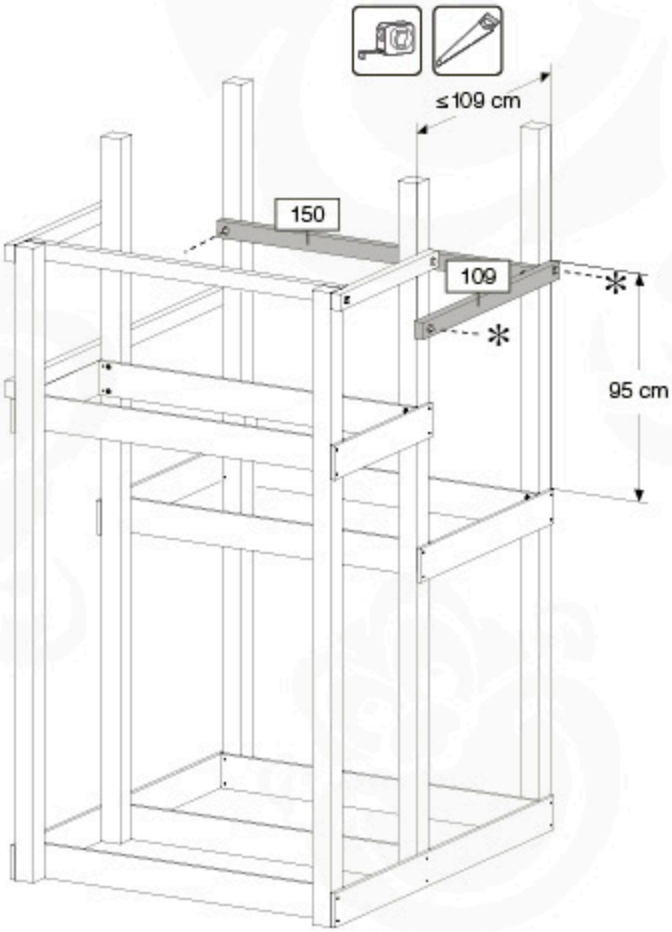

8a

4x 45 mm
002_220

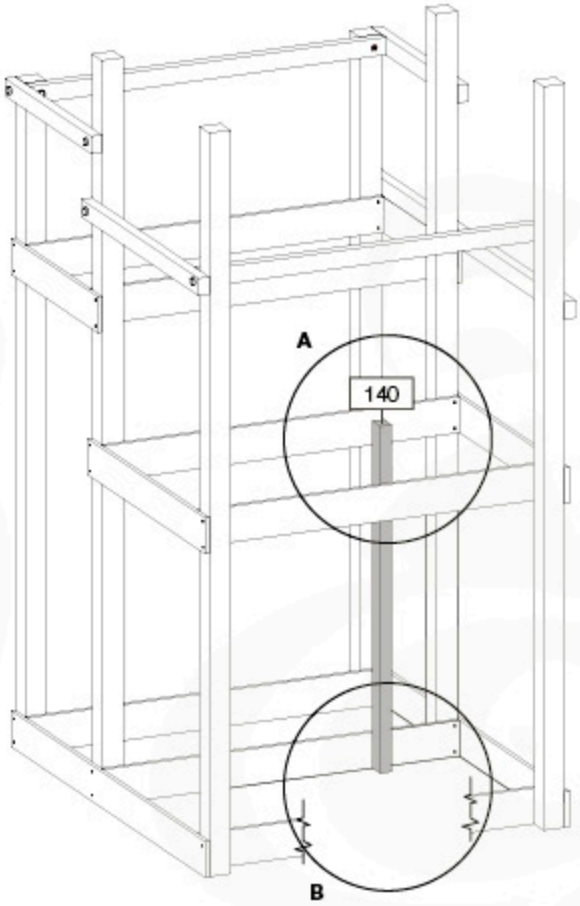

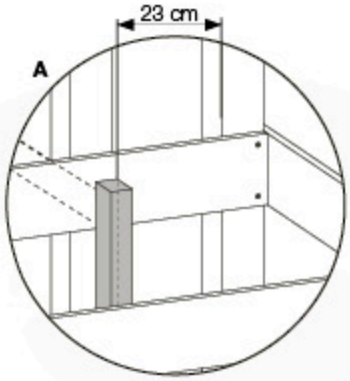

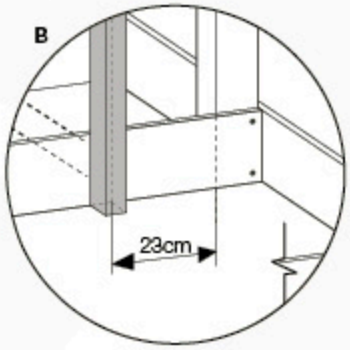

8b

6x 45 mm
002_220

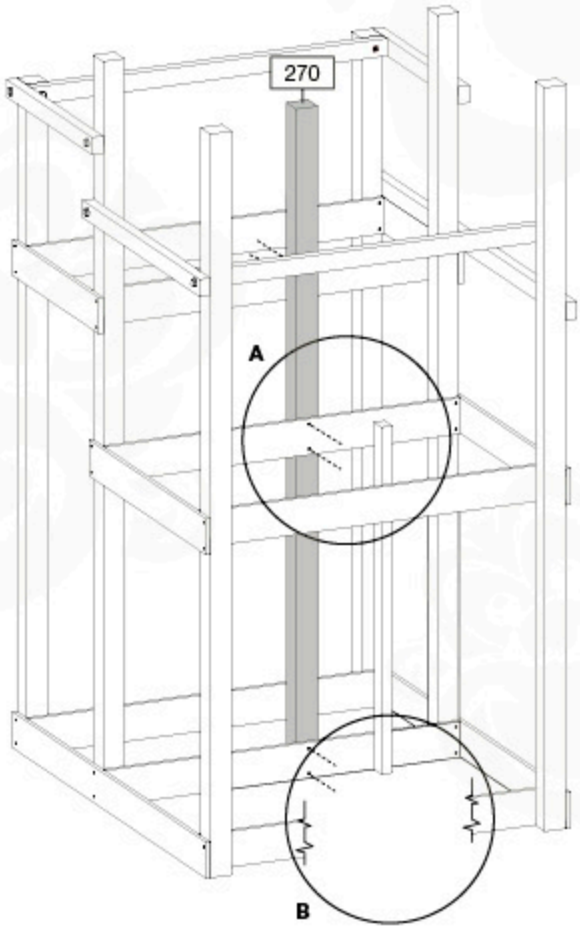

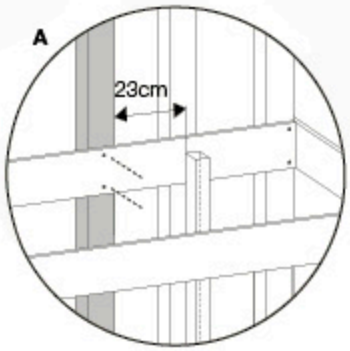

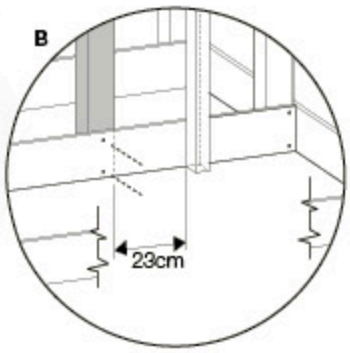

www.junglegym.com - © 2020 Jungle Gym B.V.

9a

8x
001_411
120_005

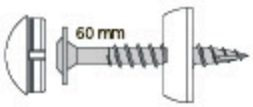

9b

31x
001_411

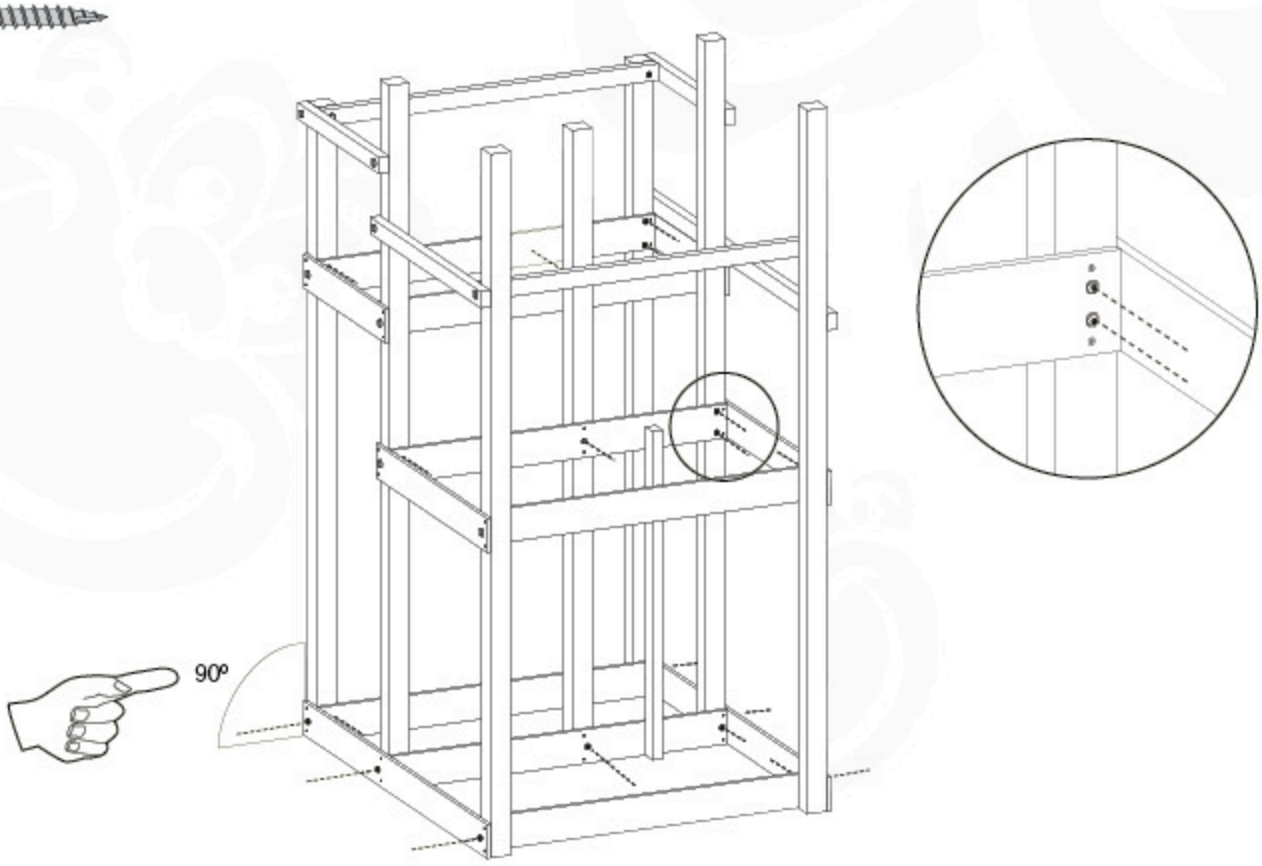

© 2020 Jungle Gym B.V. - www.junglegym.com

10a

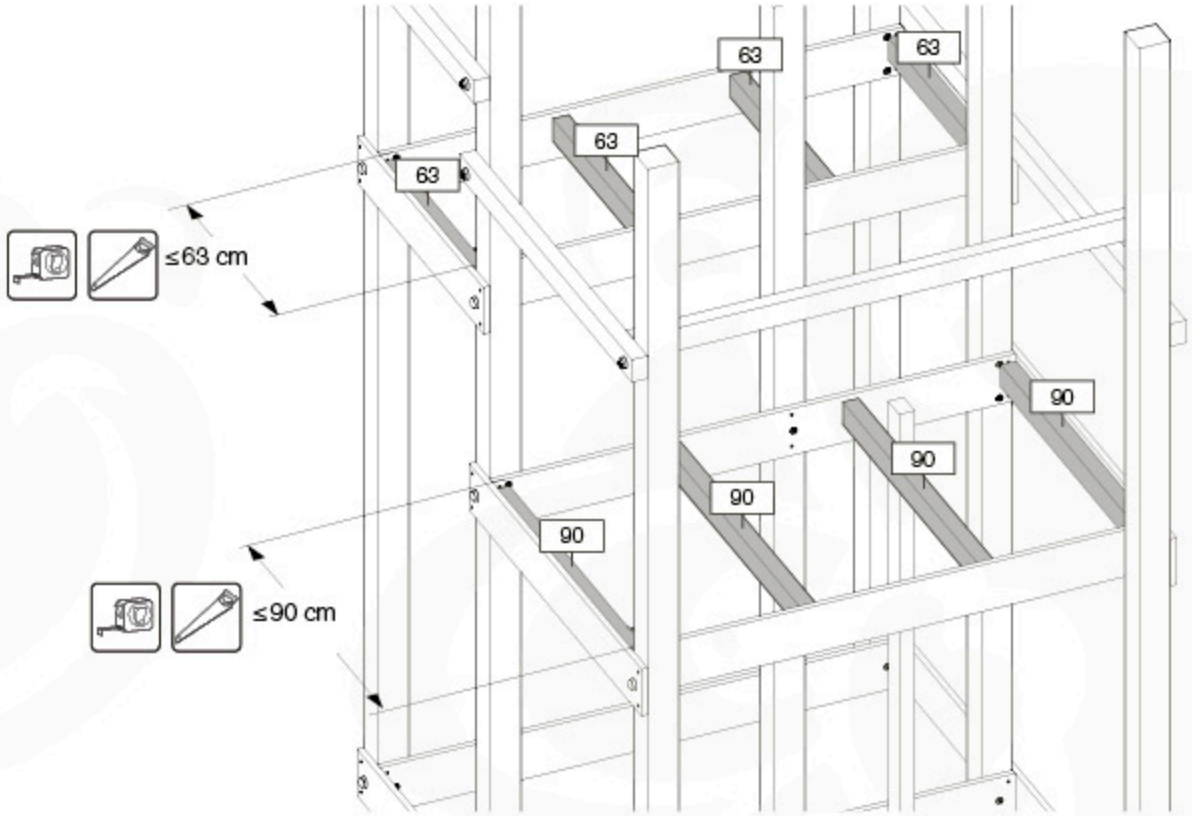

10b

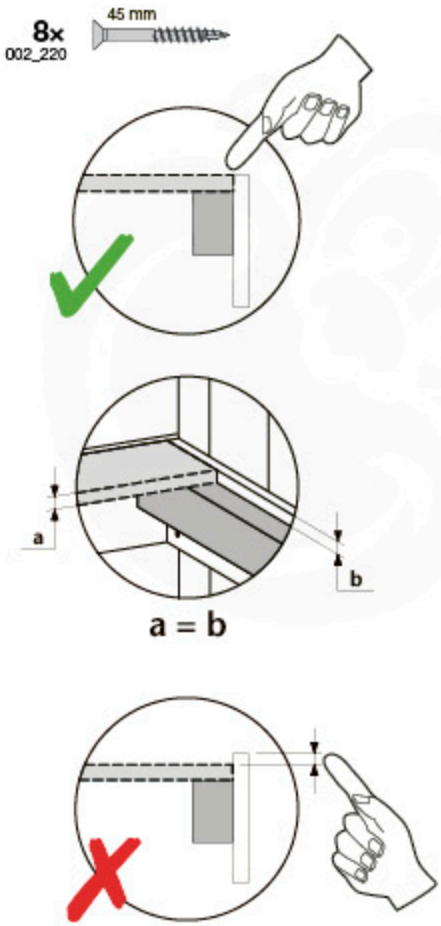

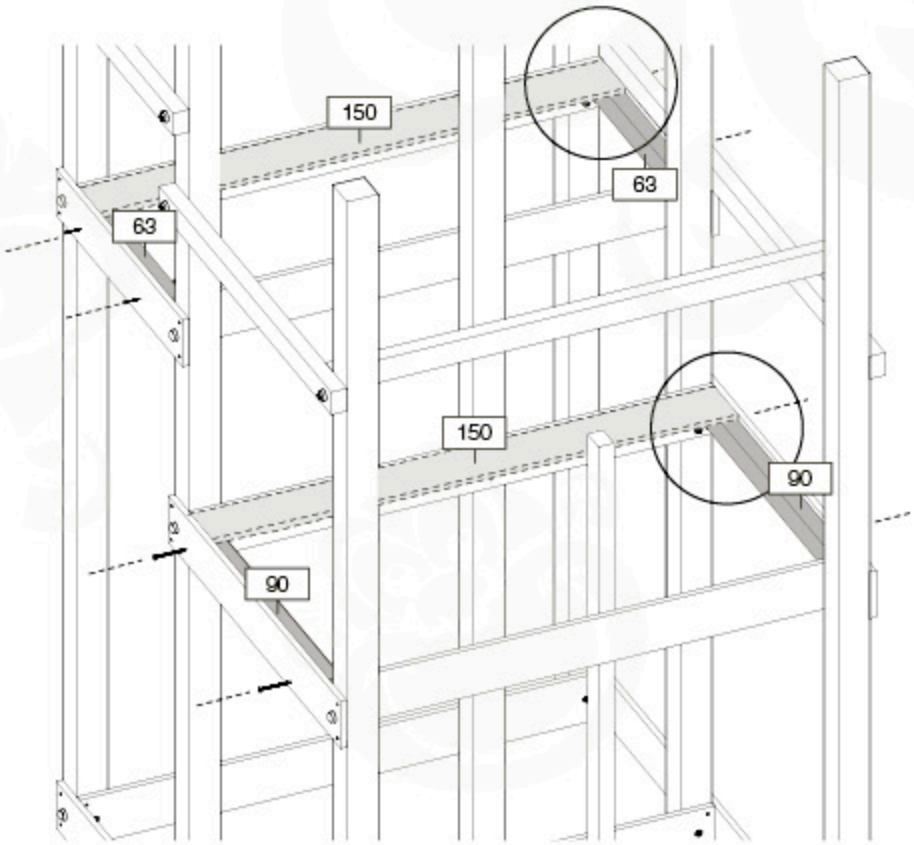

www.junglegym.com - © 2020 Jungle Gym B.V.

10c

8x 001_406

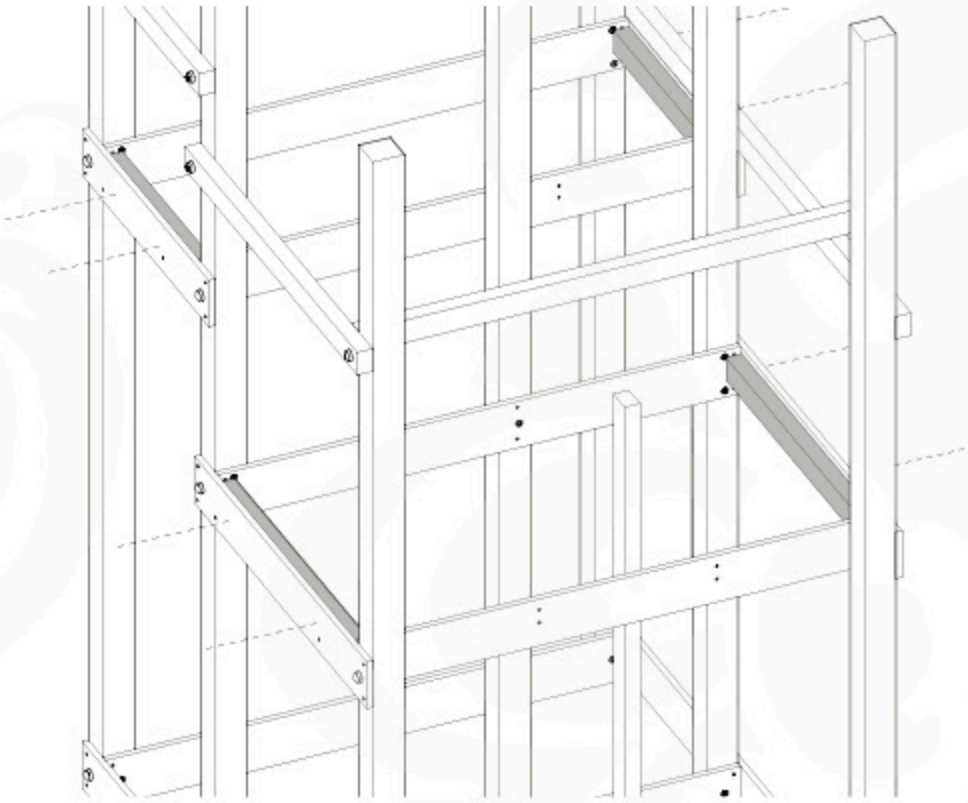

10d

16x 002_220

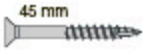

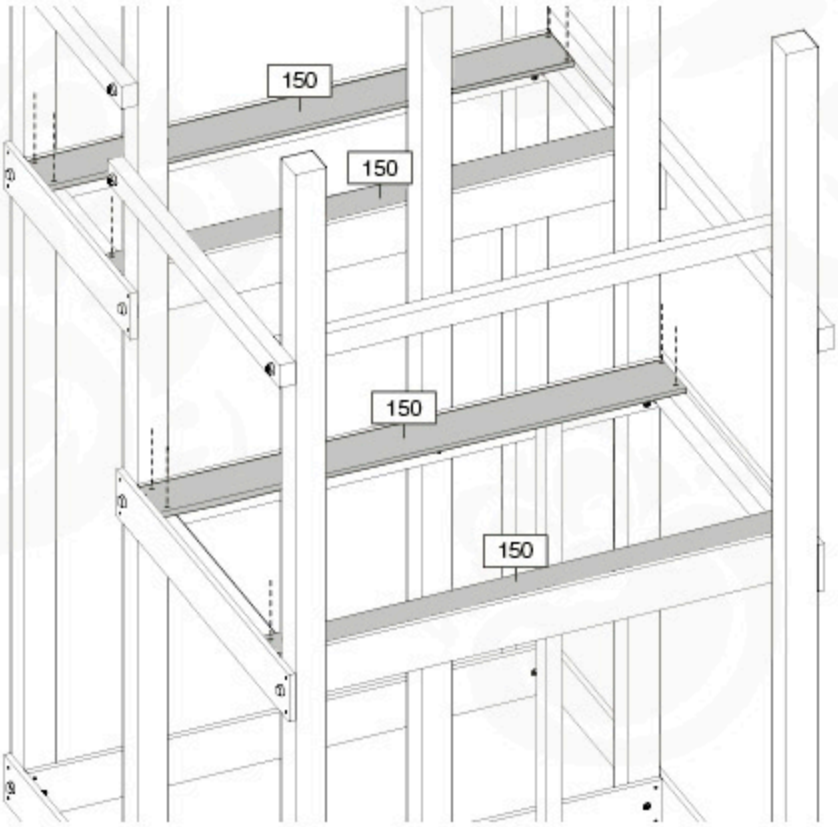

10e

16x 002_223

8x 002_220

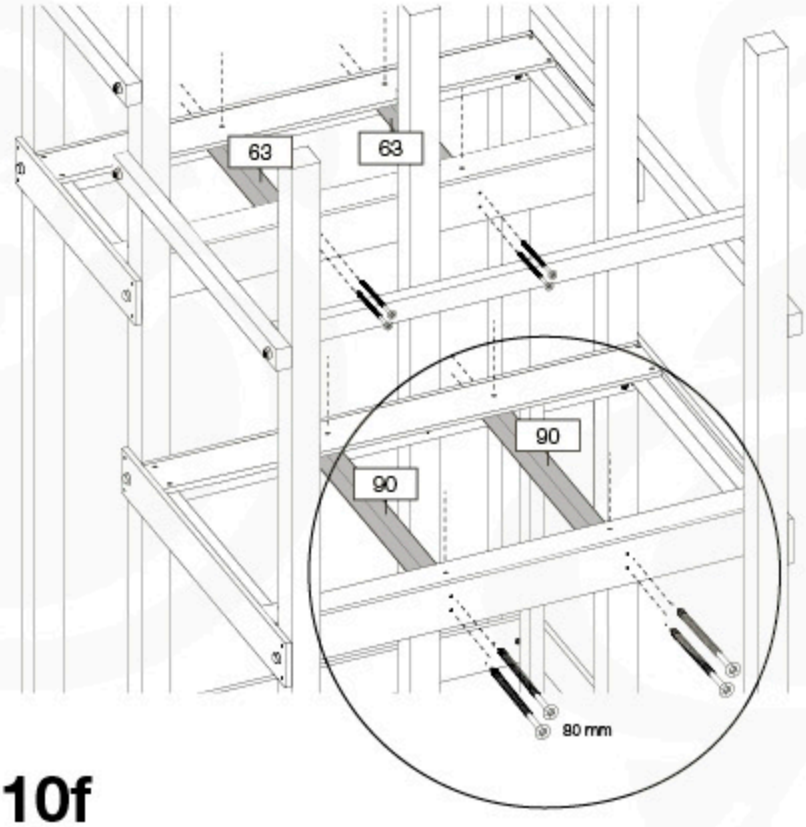

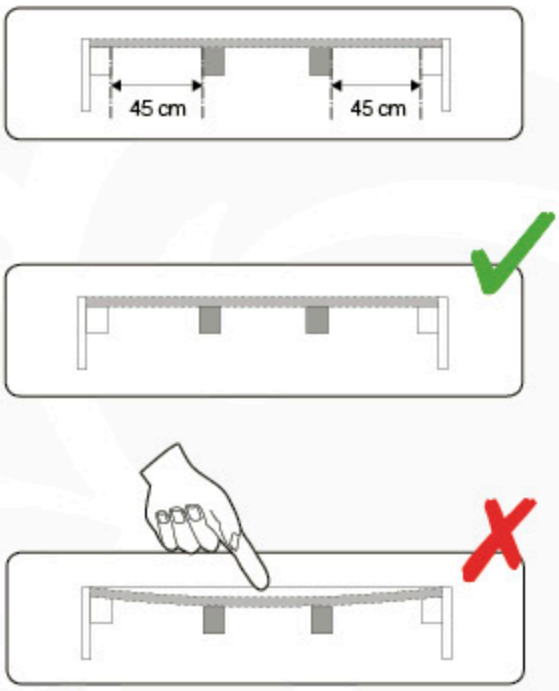

10f

12 - 36x 002_220

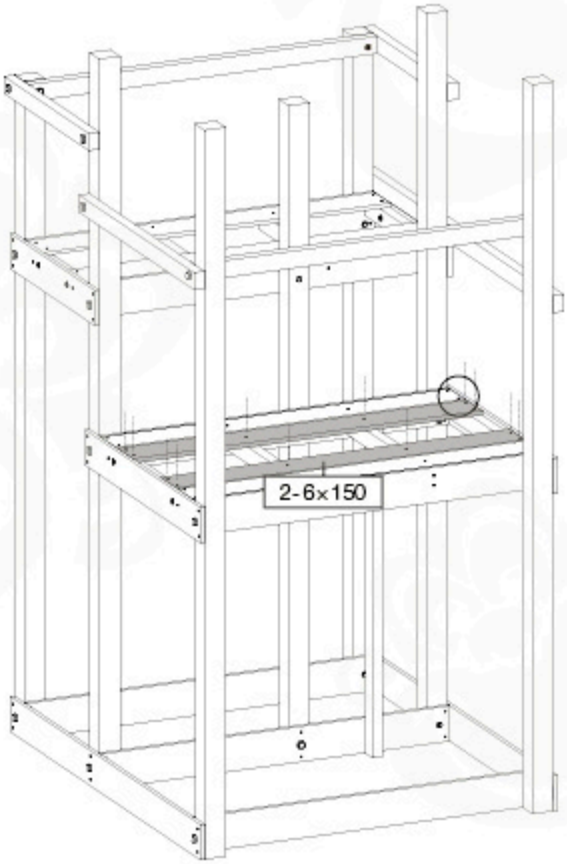

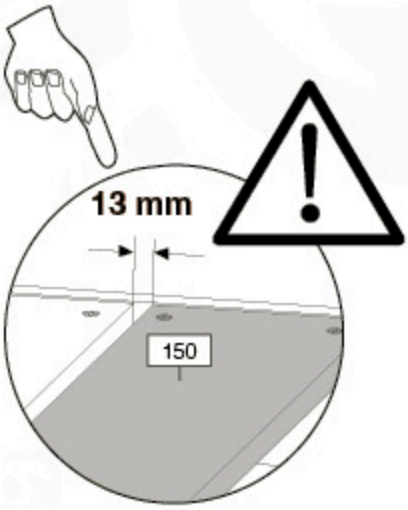

10g

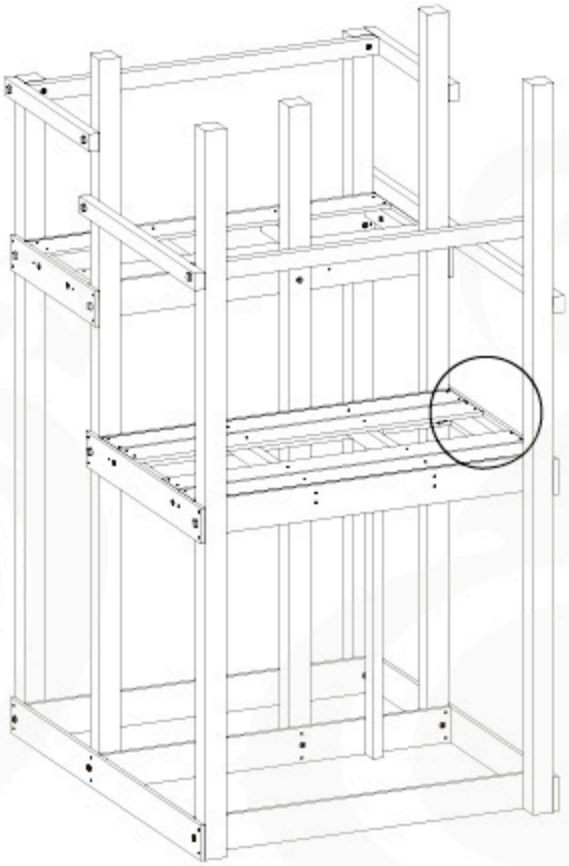

$$\frac{\text{-4 cm}}{2} = \mathbf{a}$$

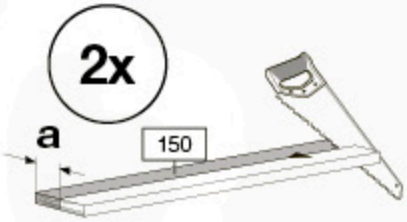

10h

12x
002_220

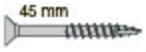

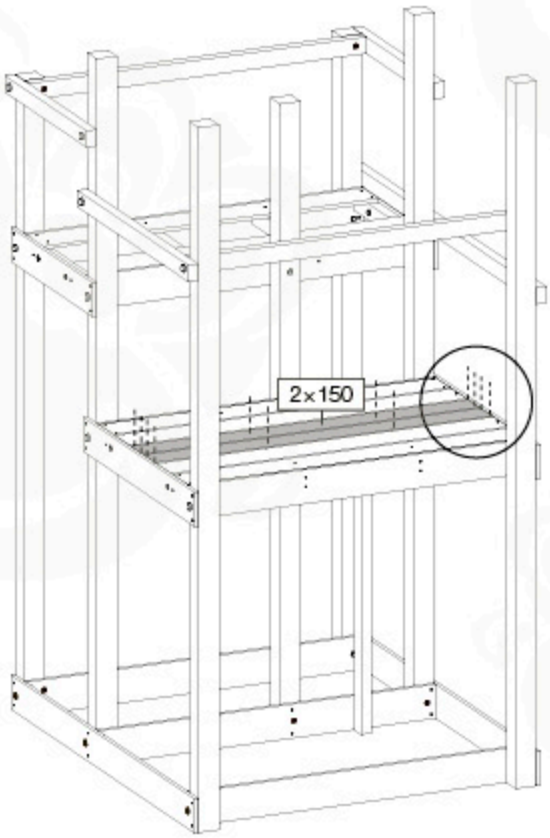

10f
10g
10h
10i

12 - 30× 45 mm
002_220

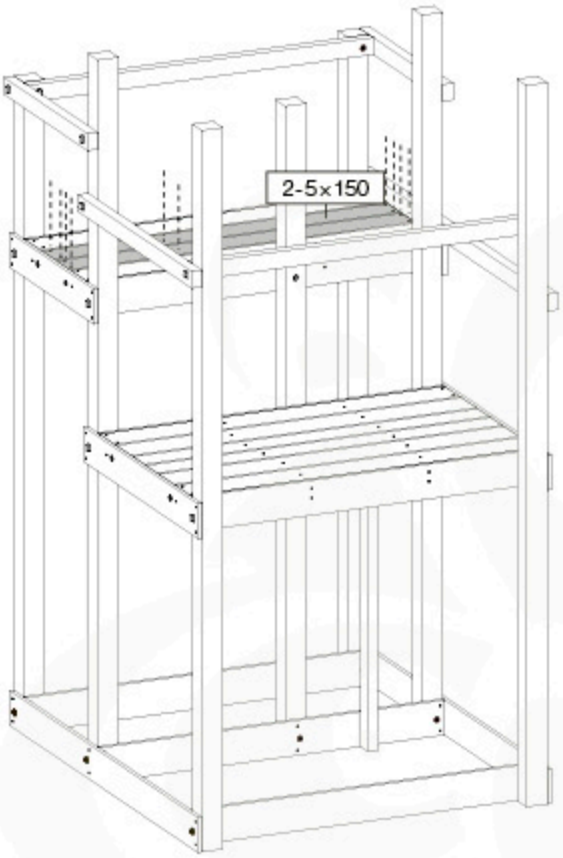

11

4× 45 mm
002_220

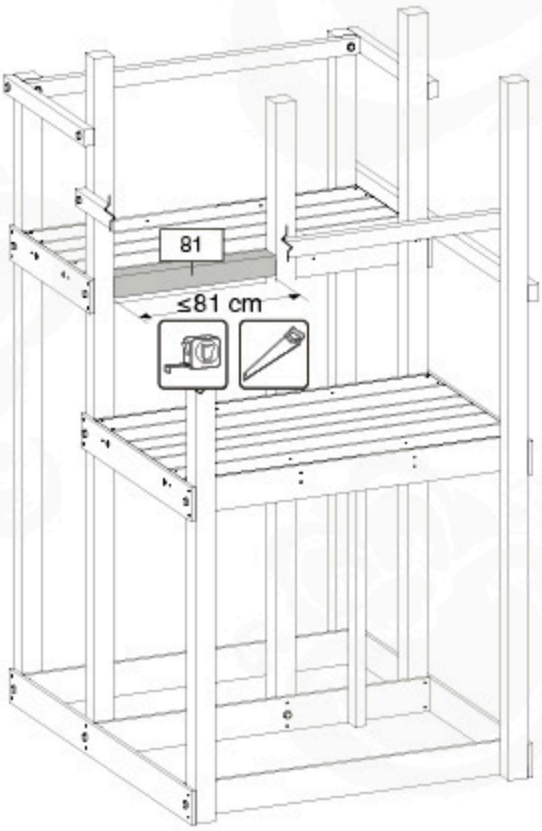

www.junglegym.com - © 2020 Jungle Gym B.V.

12a

14 - 22x 002_220

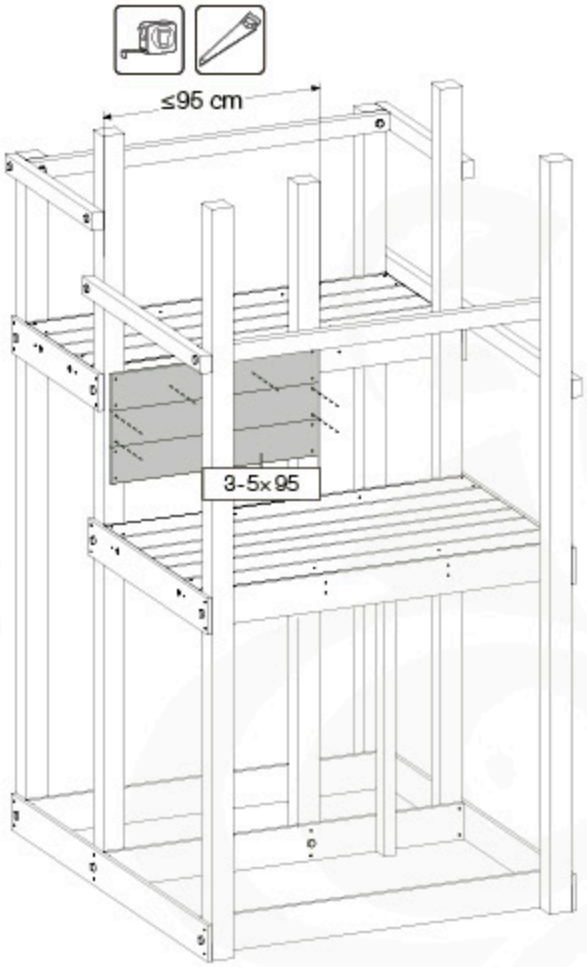

12b

4x 002_220

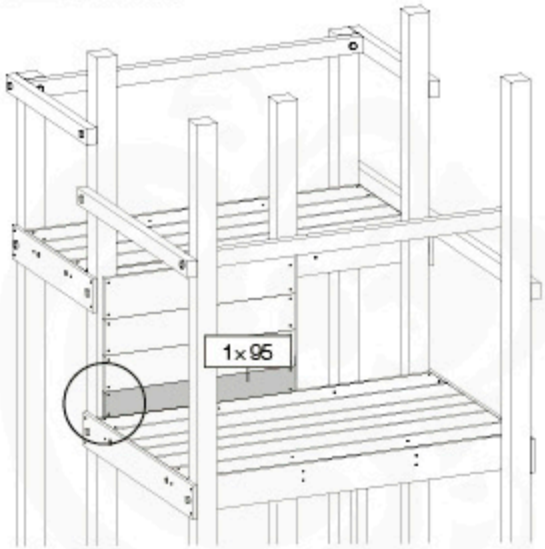

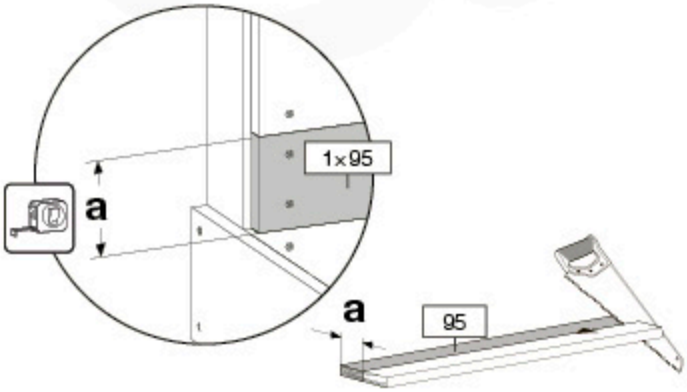

12b'

8x 002_220

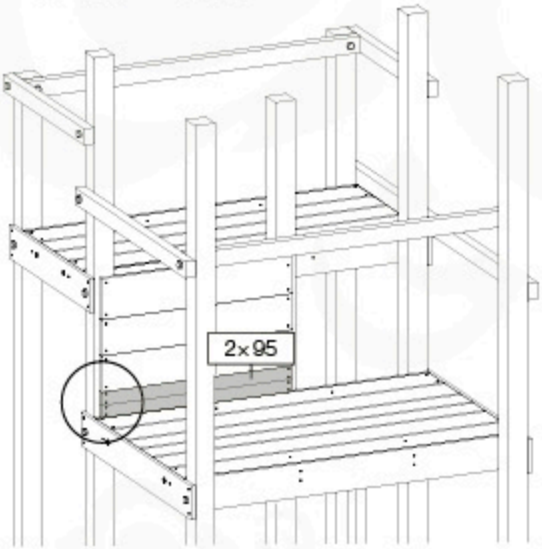

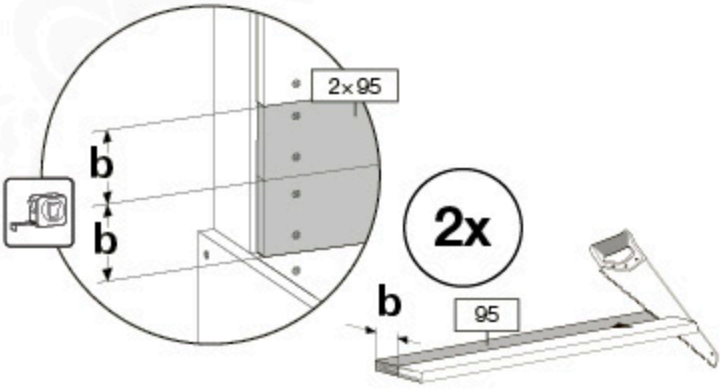

© 2020 Jungle Gym B.V. - www.junglegym.com

13

6x
001_417
120_005

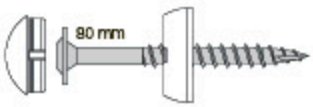

*** 6x**
001_417

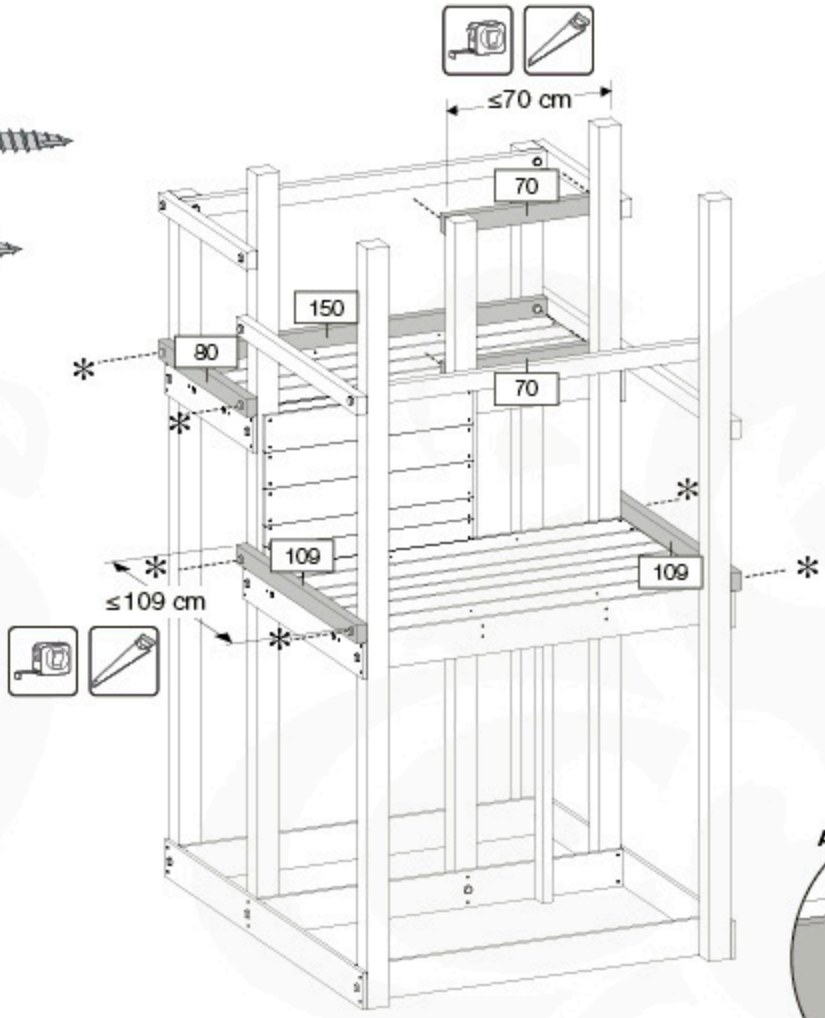

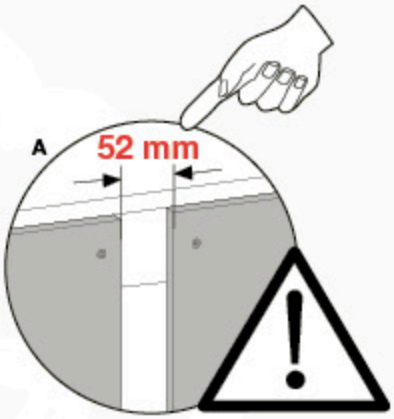

14a

40 - 60x
002_220

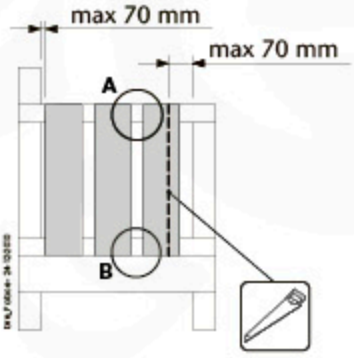

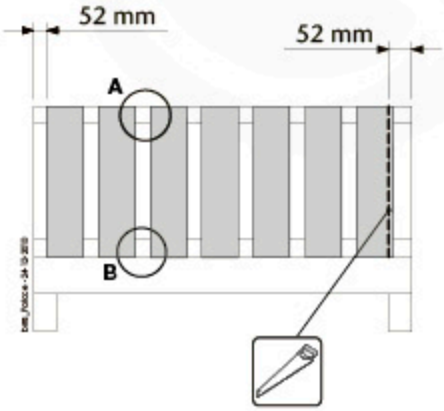

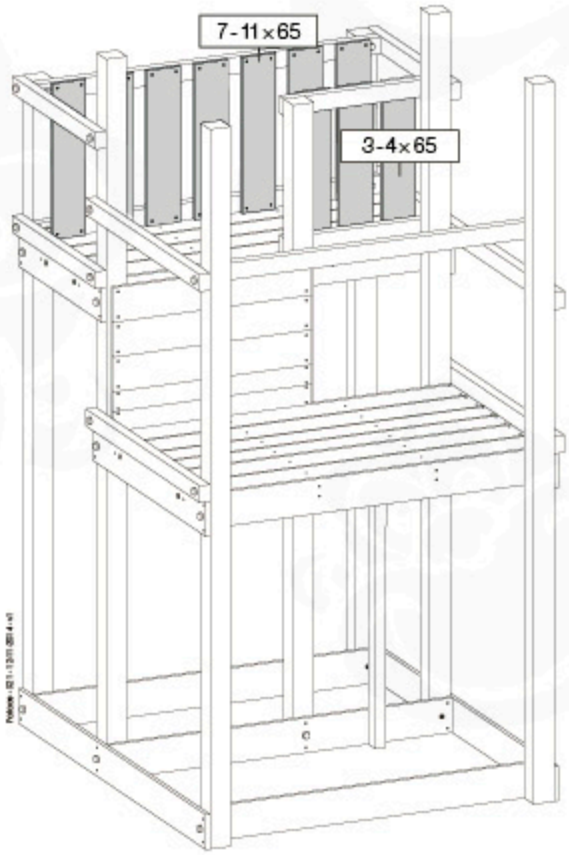

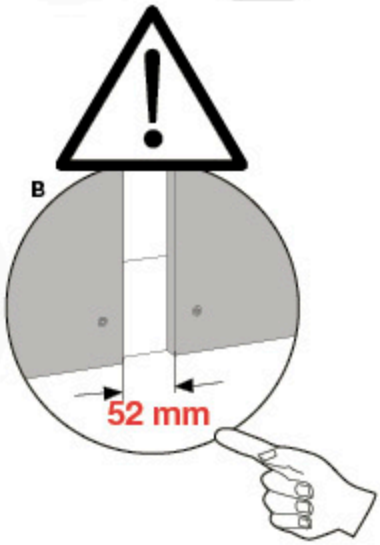

www.junglegym.com - © 2020 Jungle Gym B.V.

14b

24 - 40× 002_220

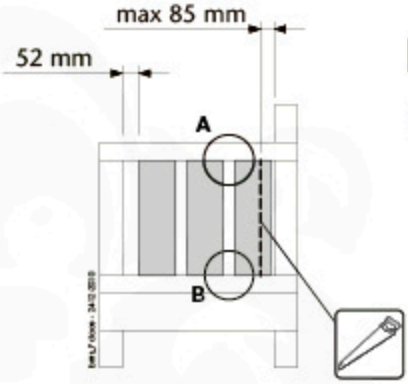

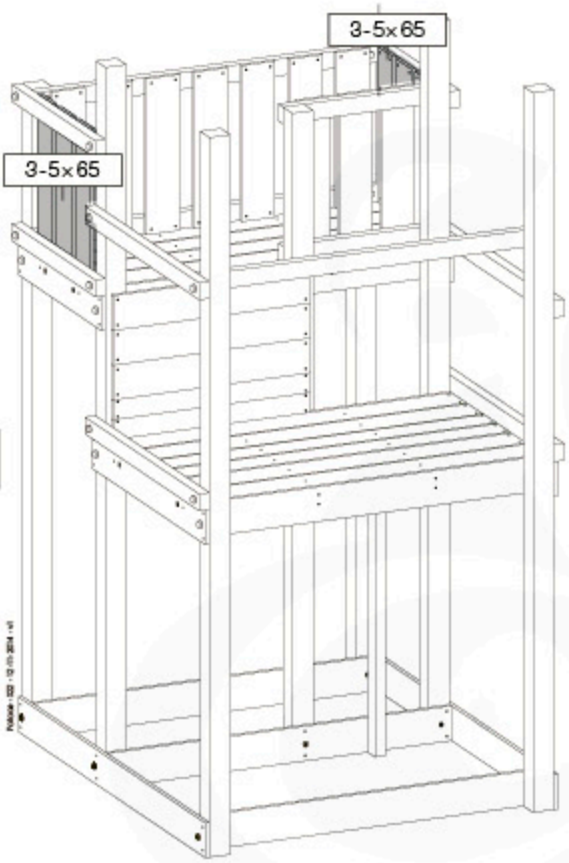

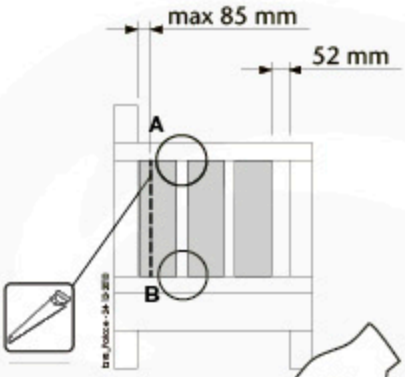

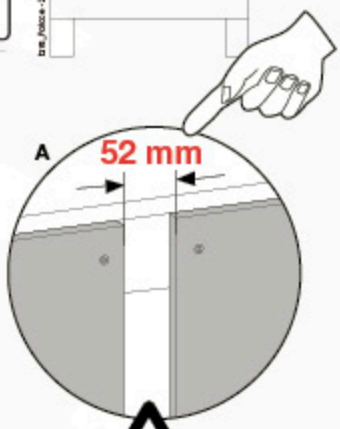

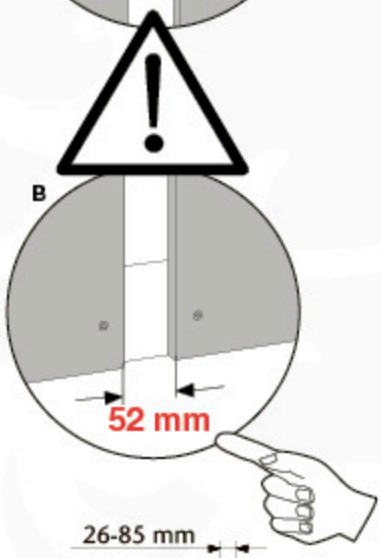

14c

40 - 56× 002_220

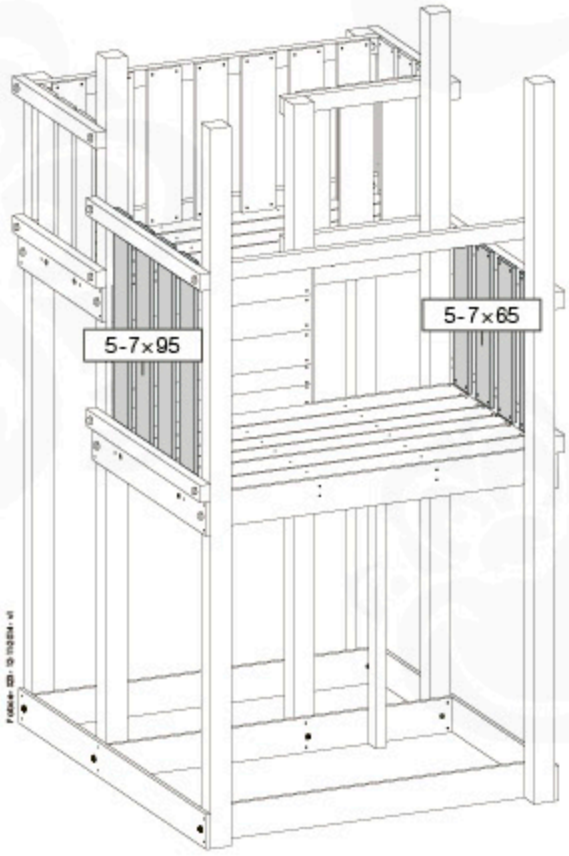

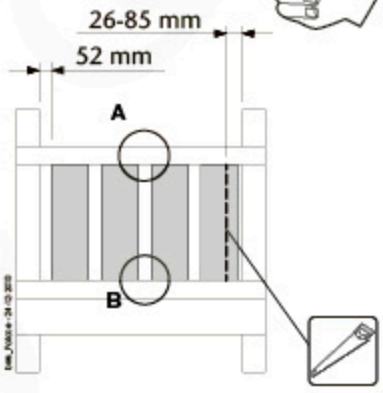

15a

2x
002_223

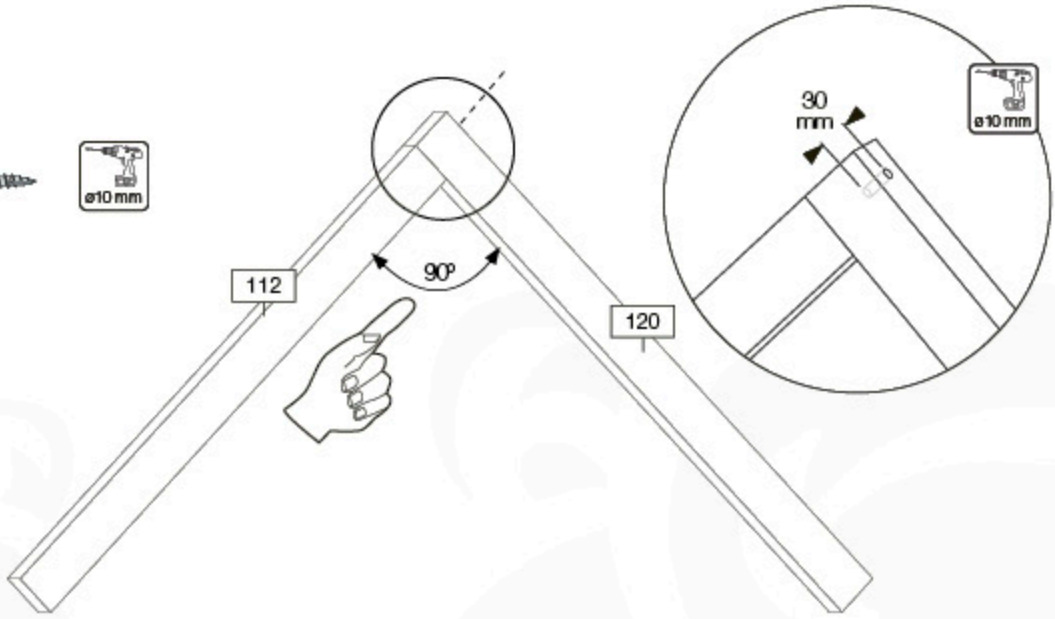

2x

15b

8x
002_220

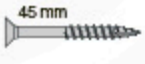

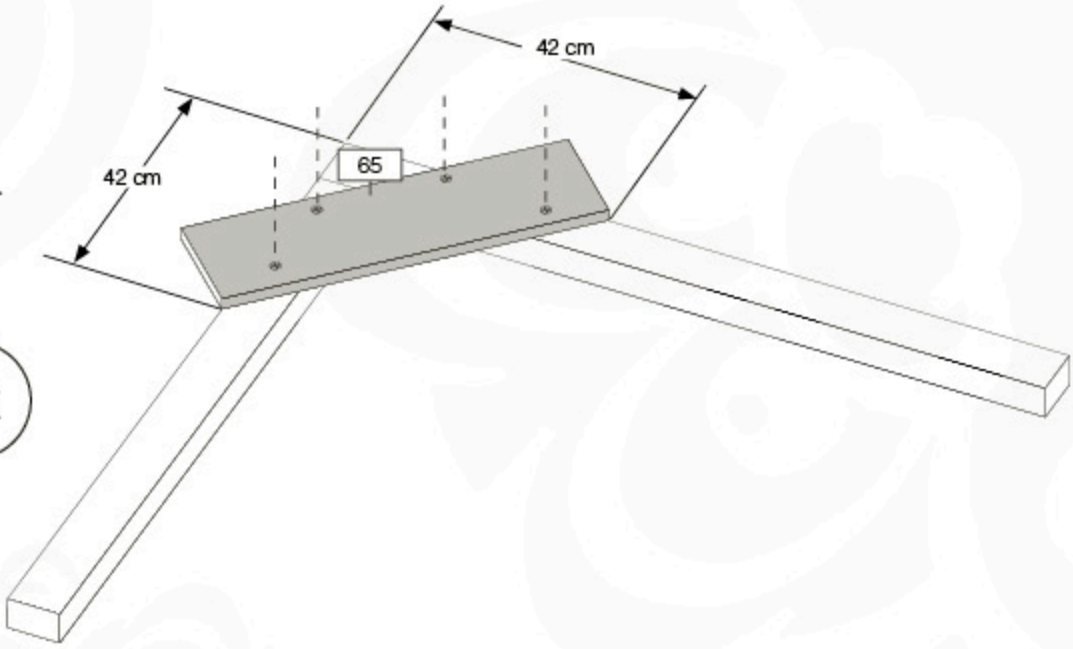

2x

15c

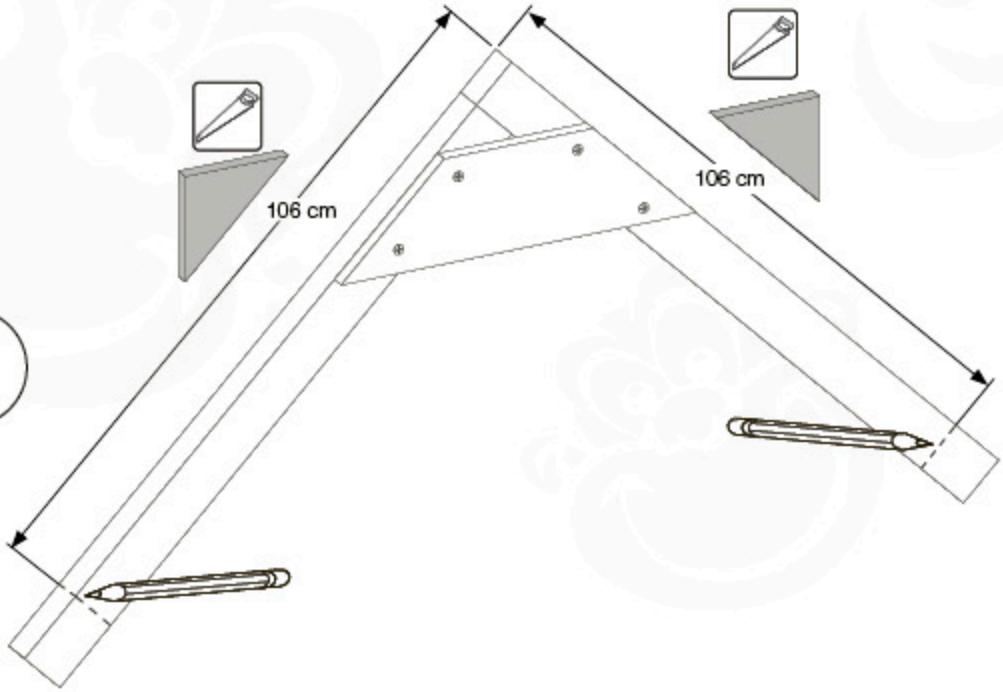

2x

www.junglegym.com - © 2020 Jungle Gym B.V.

16a

4× 001_417

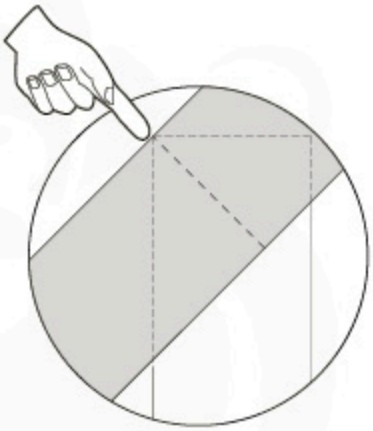

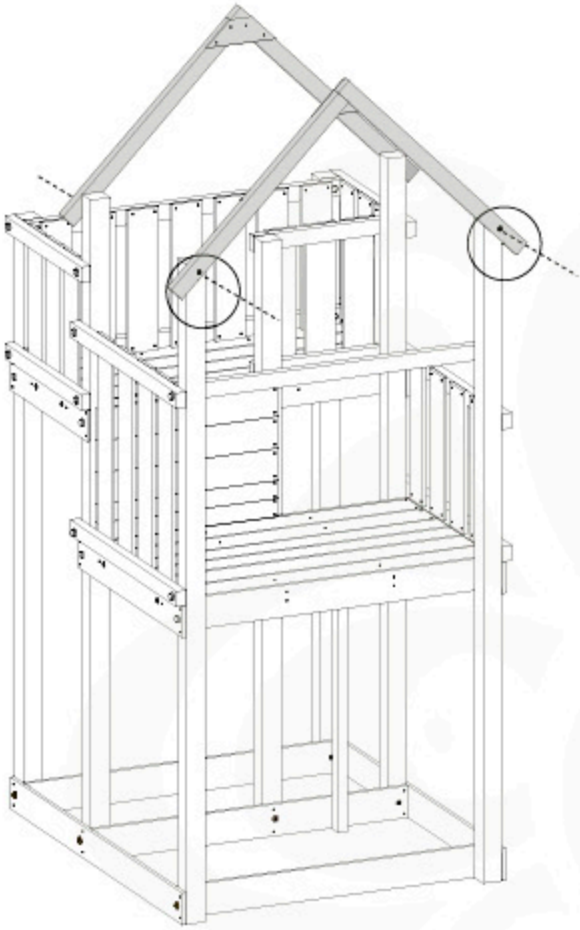

16b

64 - 104× 002_220

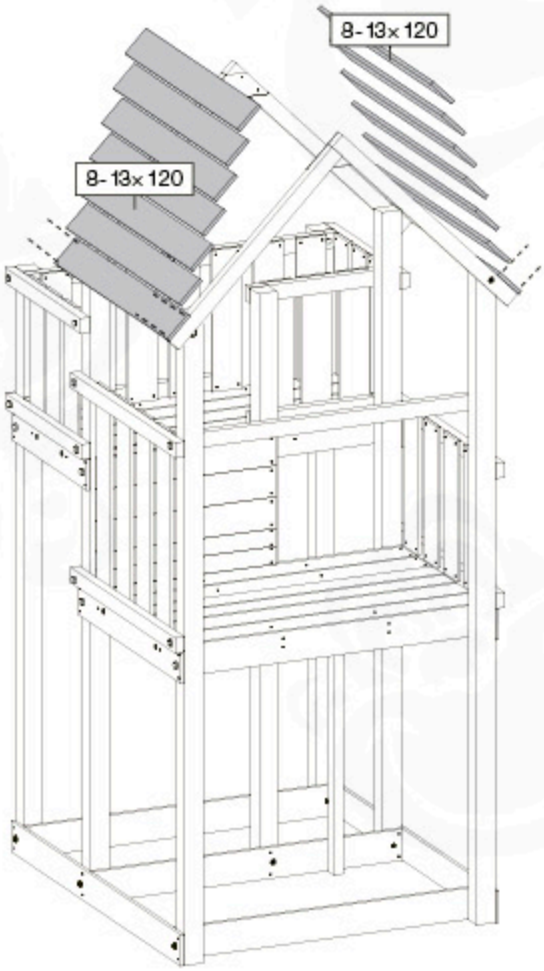

© 2020 Jungle Gym B.V. - www.junglegym.com

16c

8x 002_223

4x 002_220

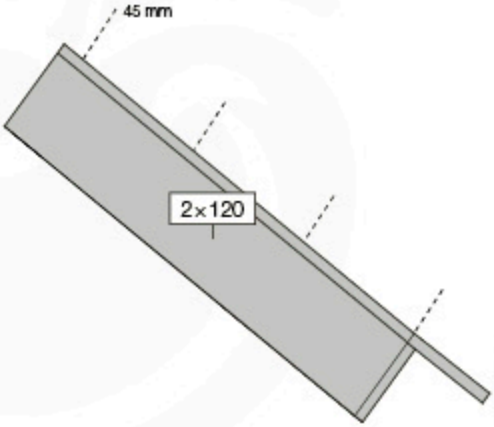

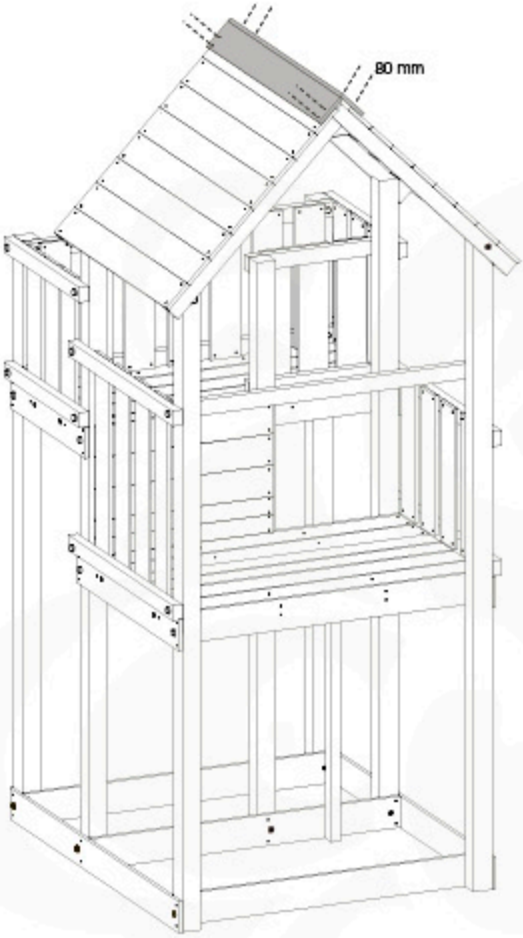

www.junglegym.com - © 2020 Jungle Gym B.V.

17

6x
001_406
022_84x

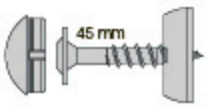

6x
022_52x

6x
001_406

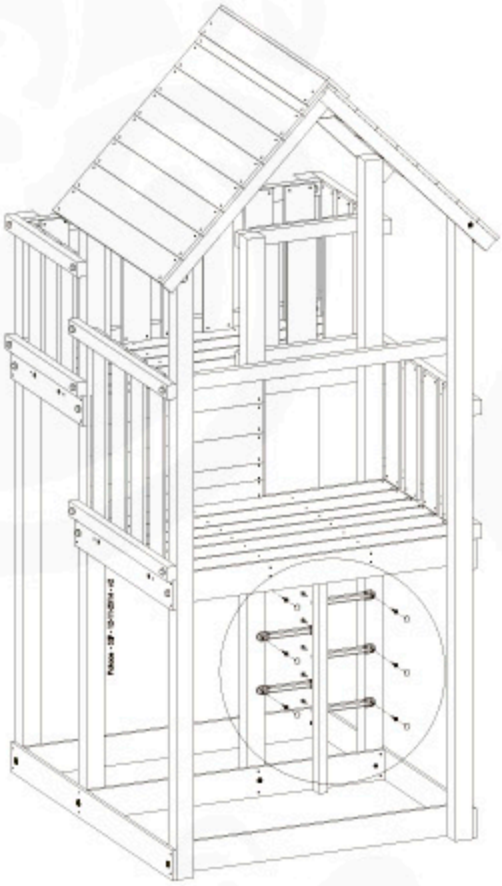

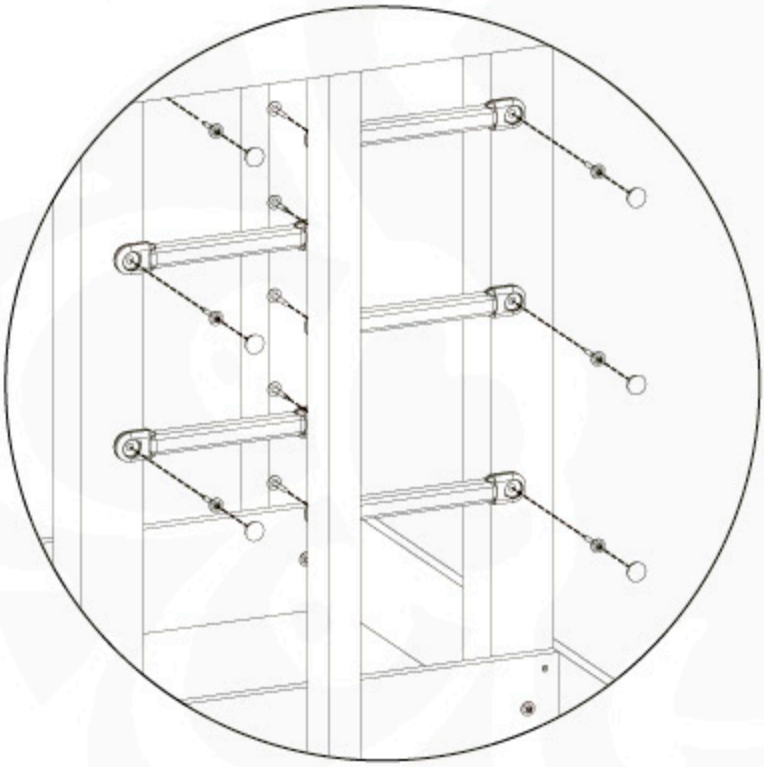

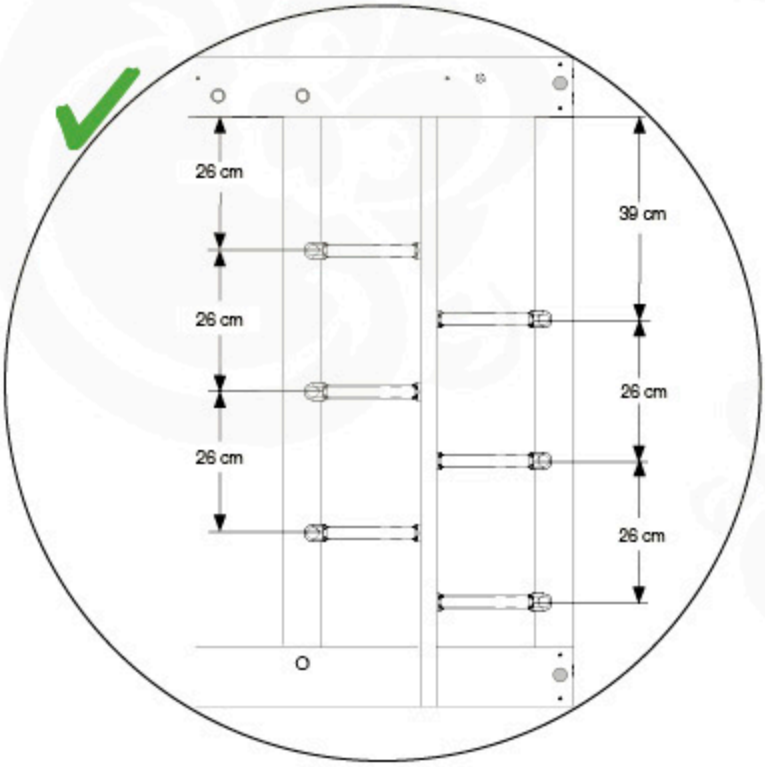

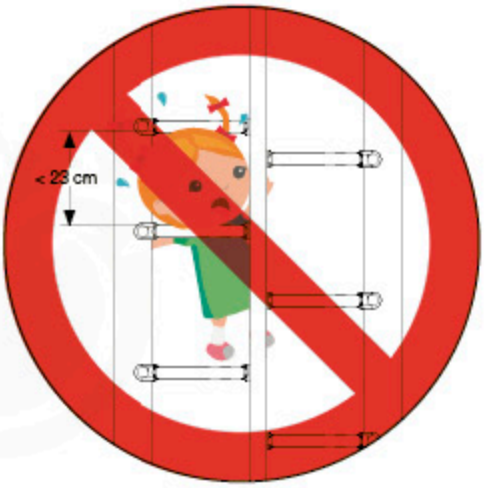

18a

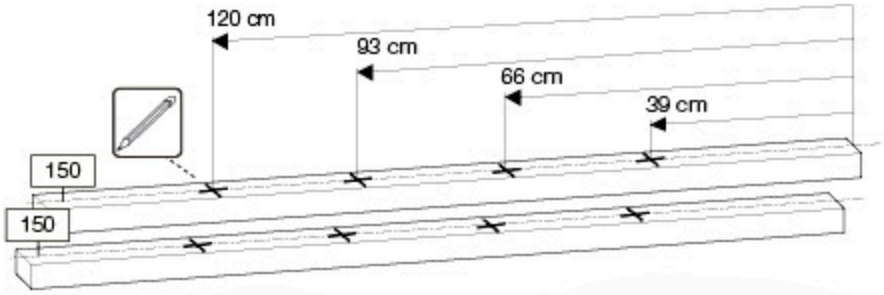

18b

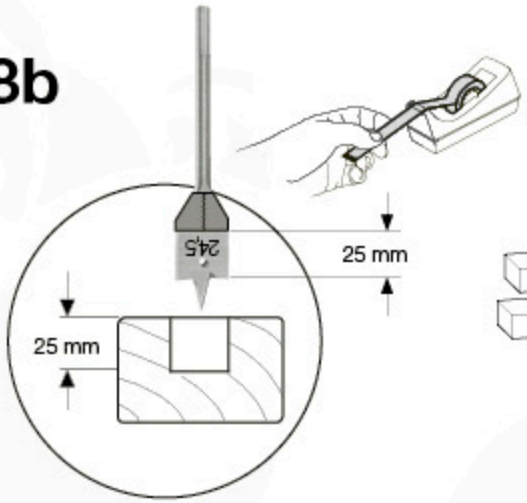

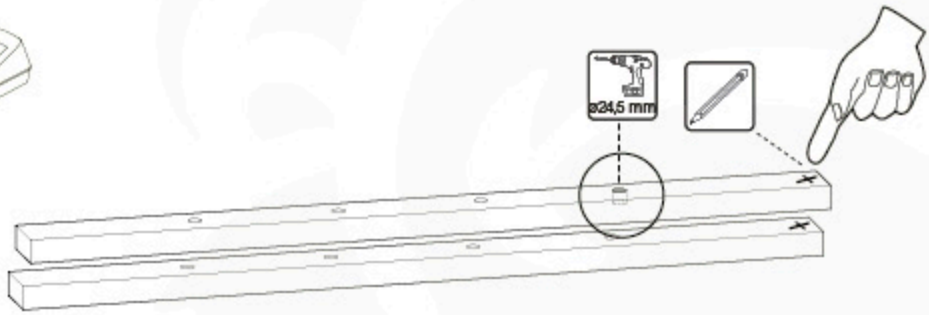

18c

8x
022_935

4x
005_03x

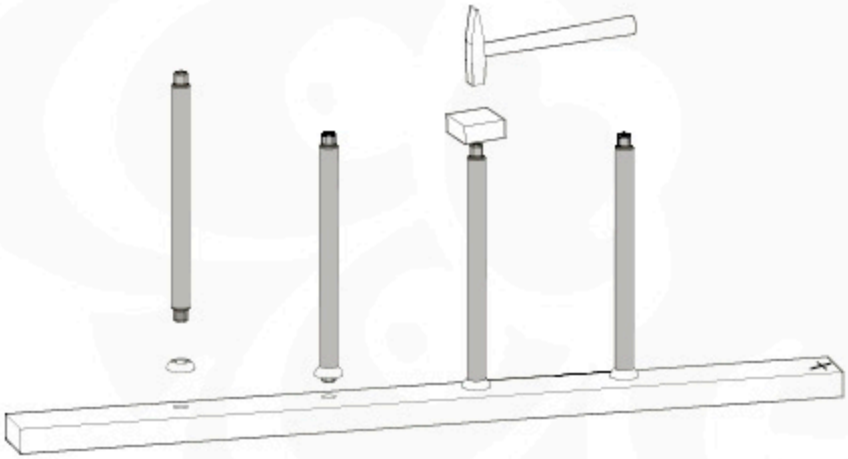

18d

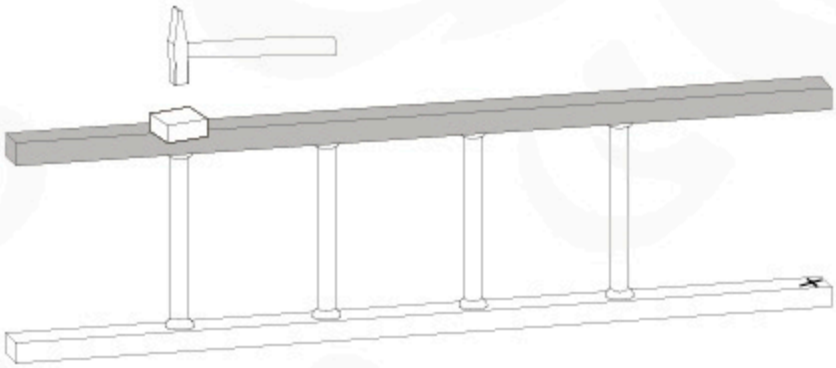

18e

8x
002_220

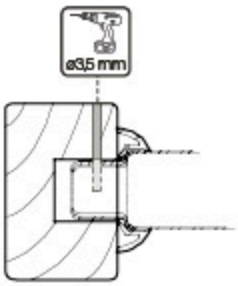

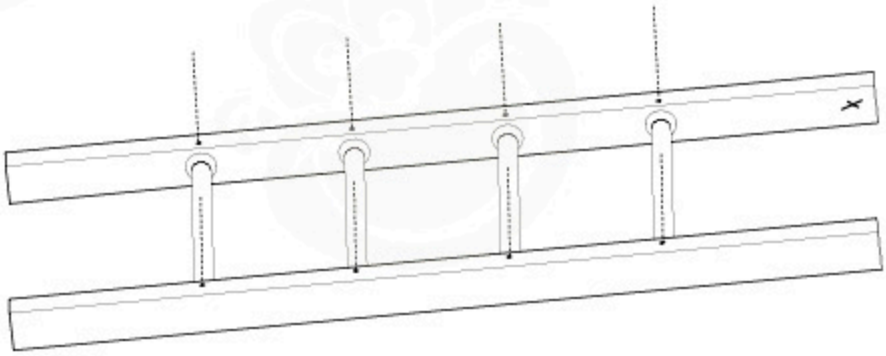

www.junglegym.com - © 2020 Jungle Gym B.V.

19a

4x 002_223 — 80 mm

4x 002_220 — 45 mm

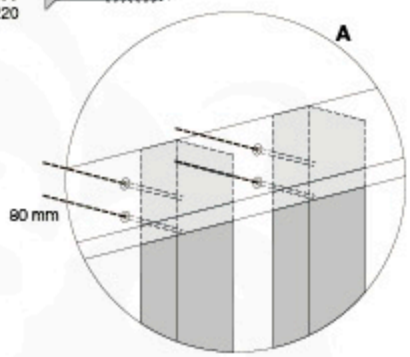

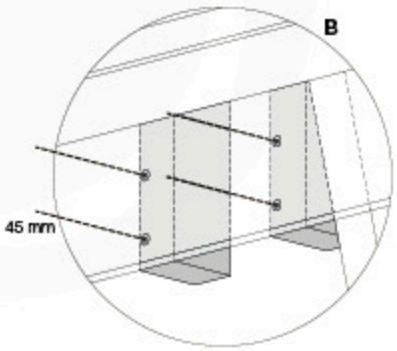

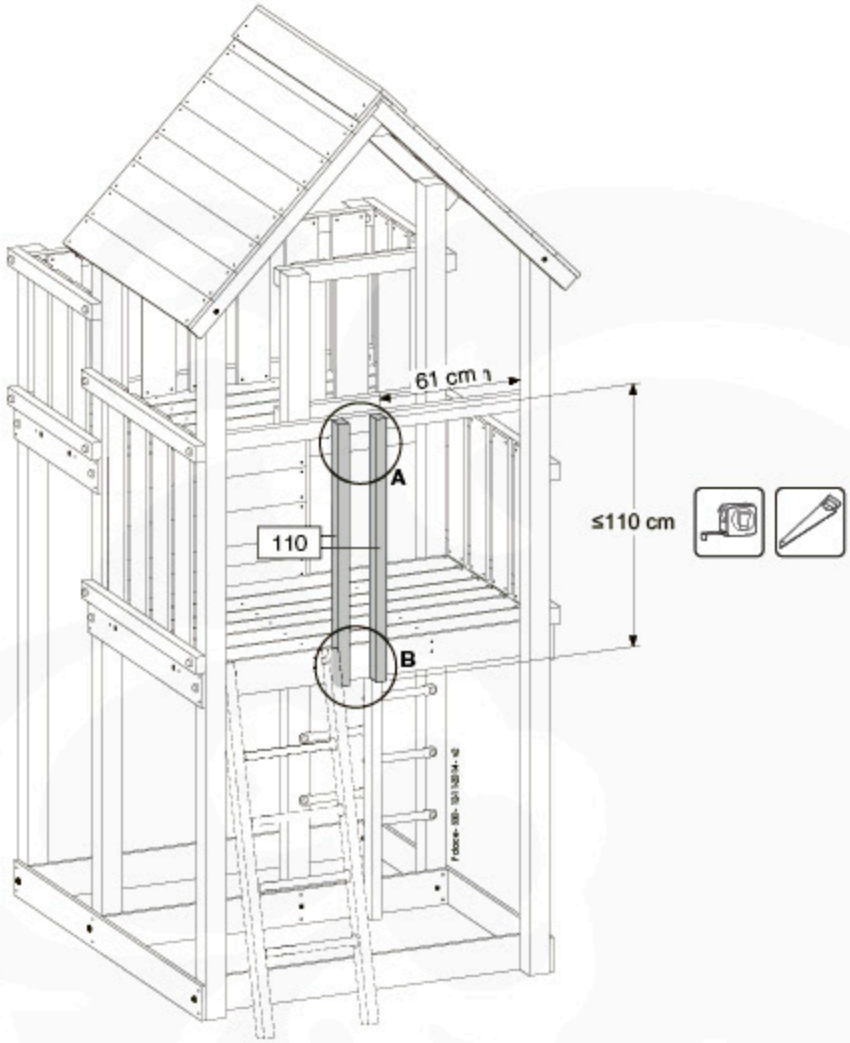

19b

4x 002_223 — 80 mm

4x 002_220 — 45 mm

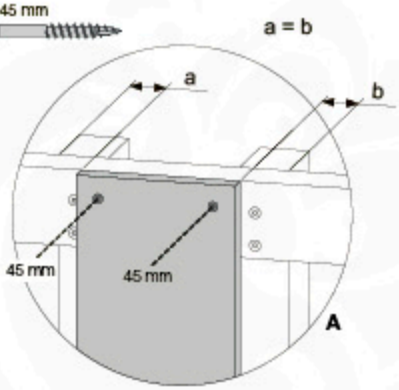

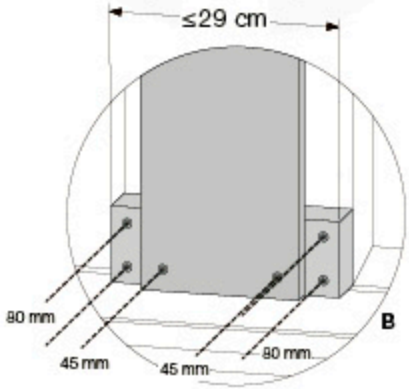

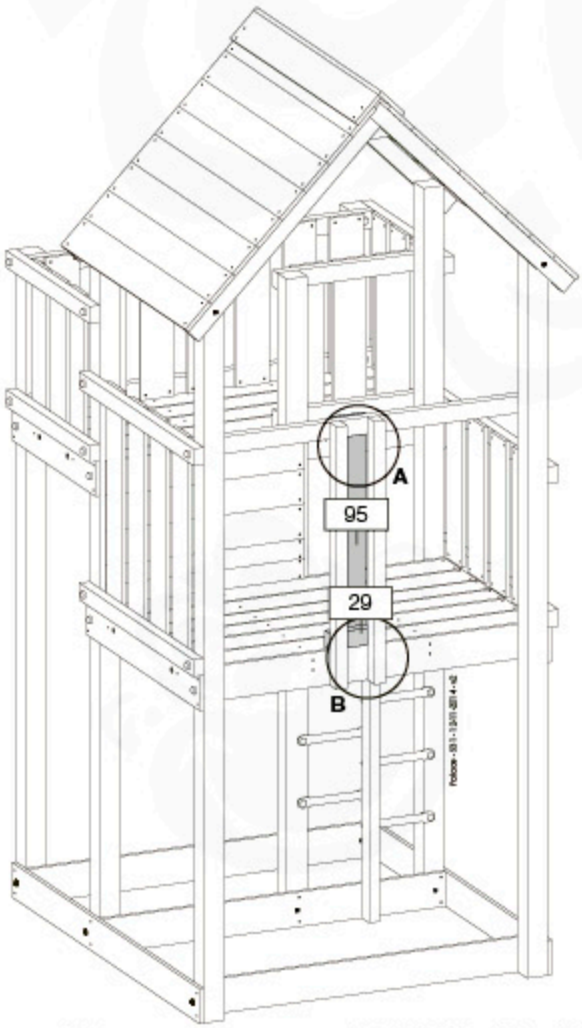

© 2020 Jungle Gym B.V. - www.junglegym.com

20

2x
001_411/
001_417

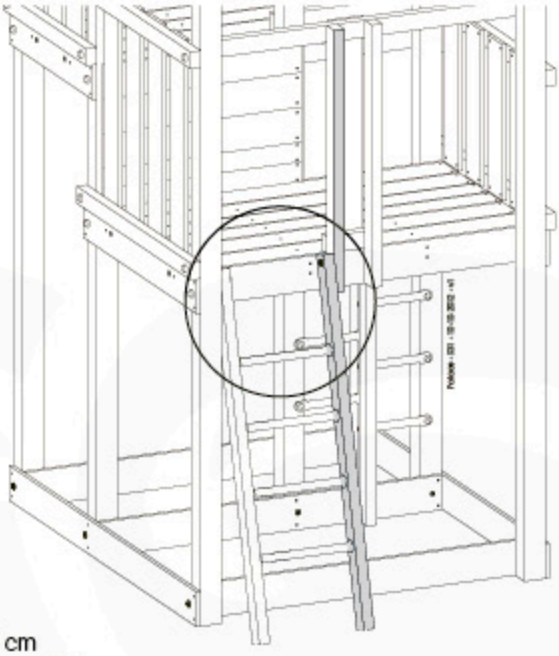

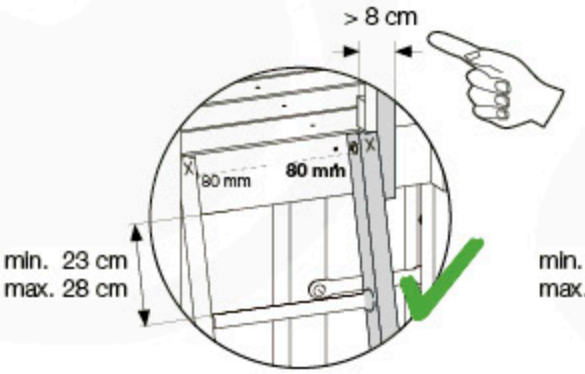

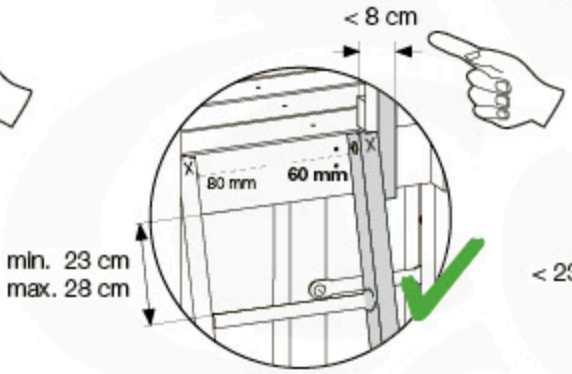

21

16x
022_845
001_404

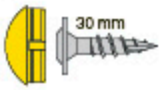

8x
022_320

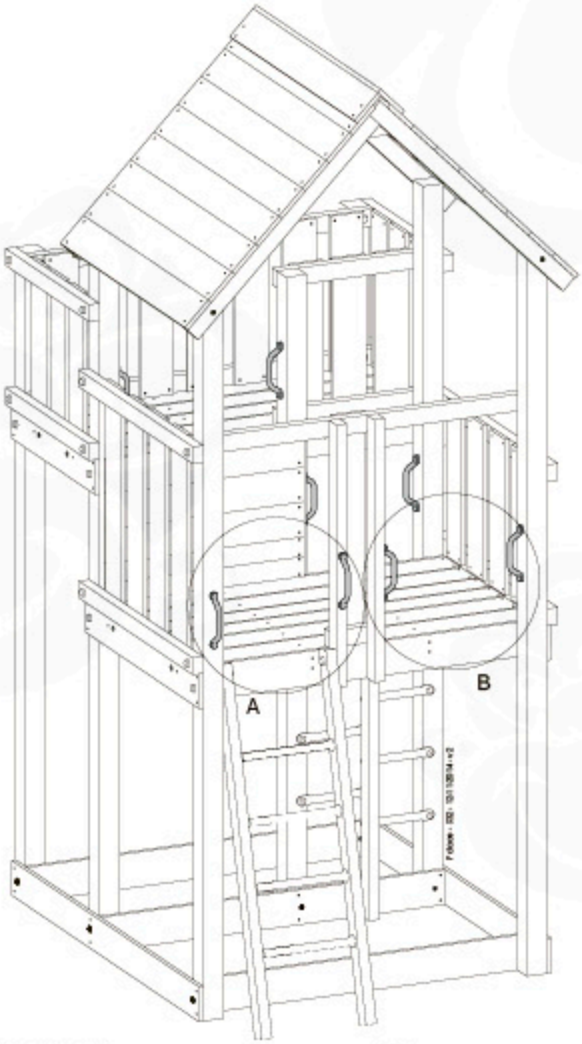

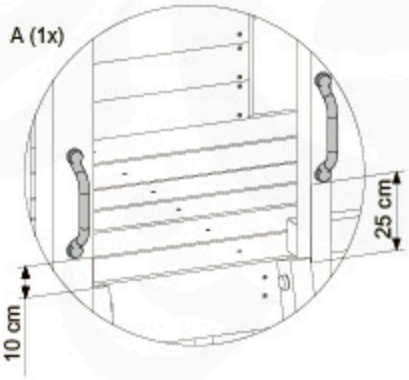

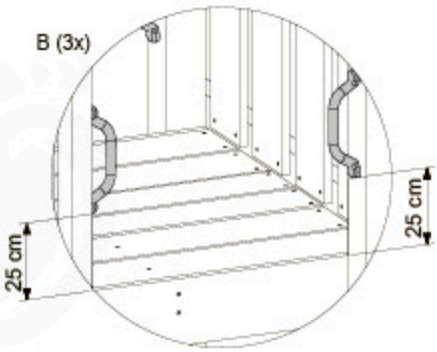

www.junglegym.com - © 2020 Jungle Gym B.V.

22

8x
001_102
003_010
004_050

4x
022_50x

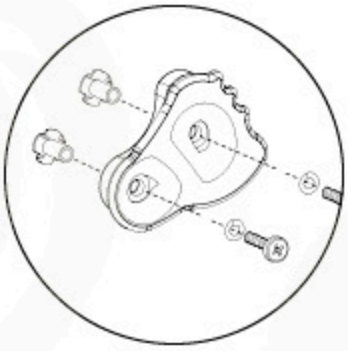

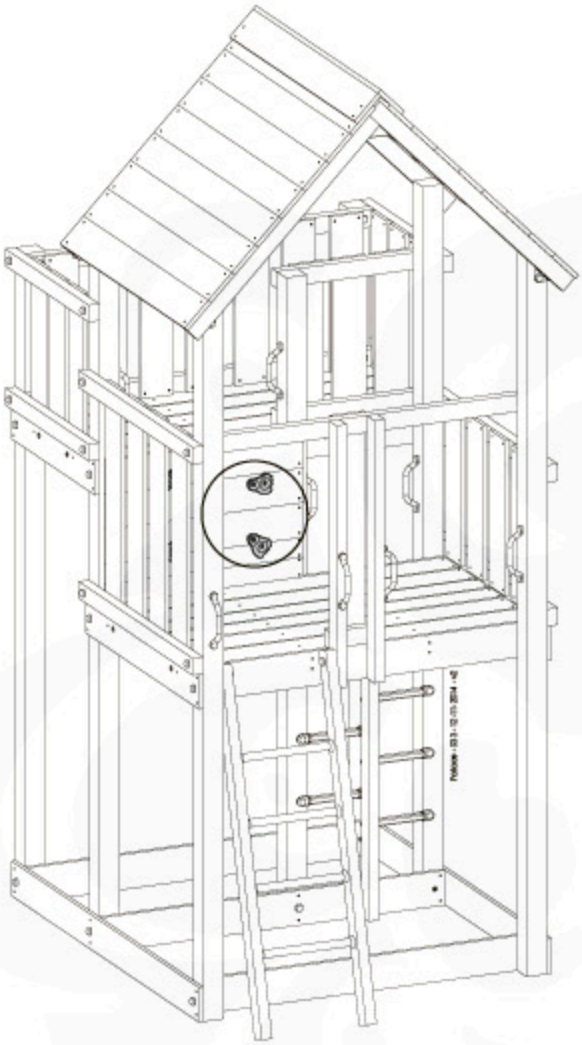

23

3x
002_041

1x
120_024

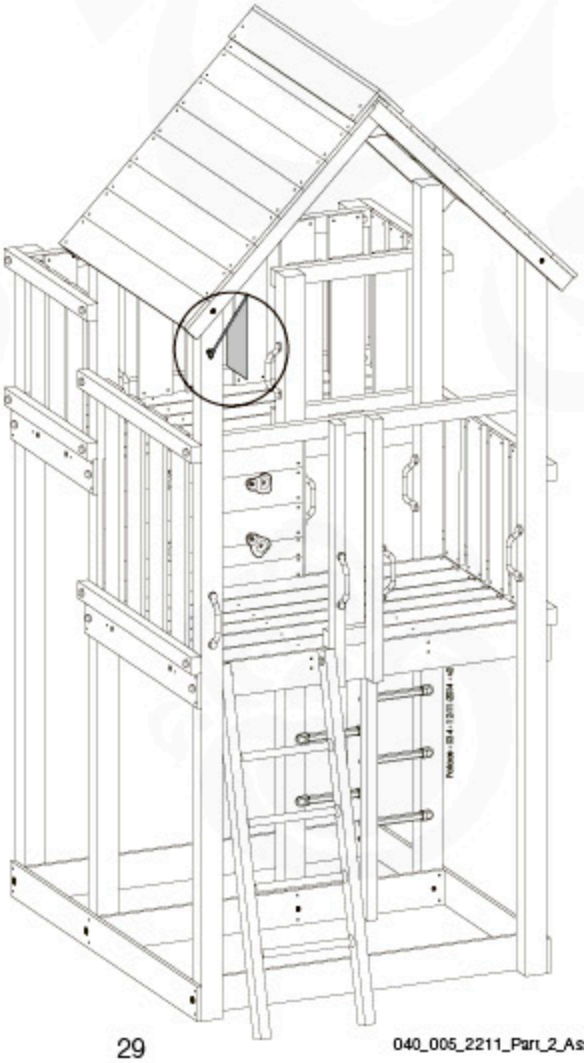

24

10× 20 mm
000_101

1×
123_200

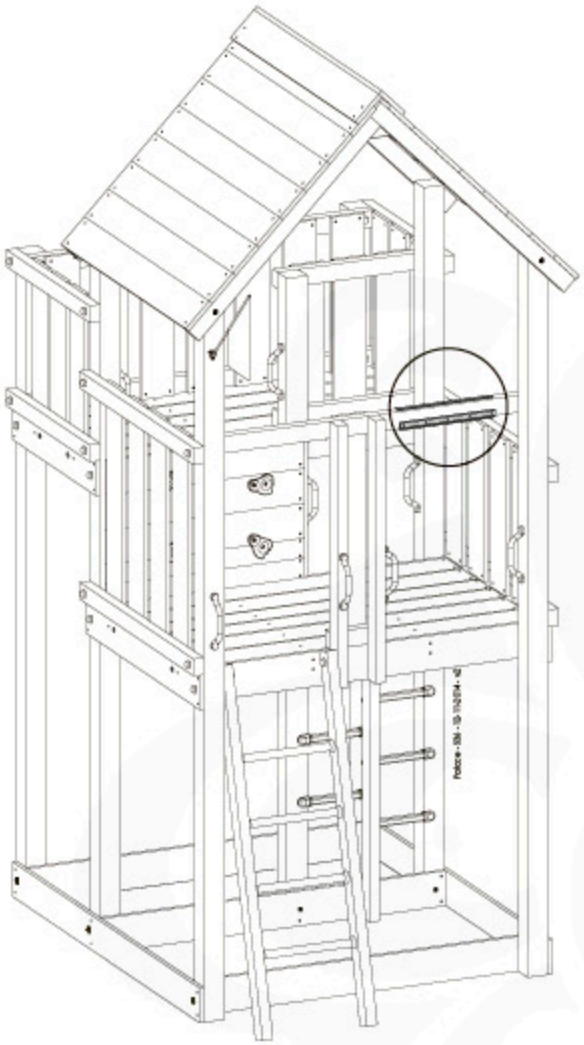

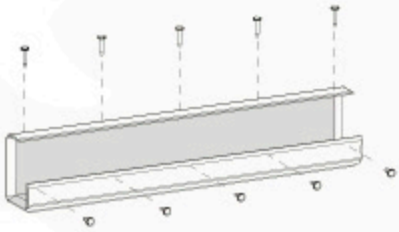

25

2× 25 mm
002_312

1×
022_800

1×
122_301

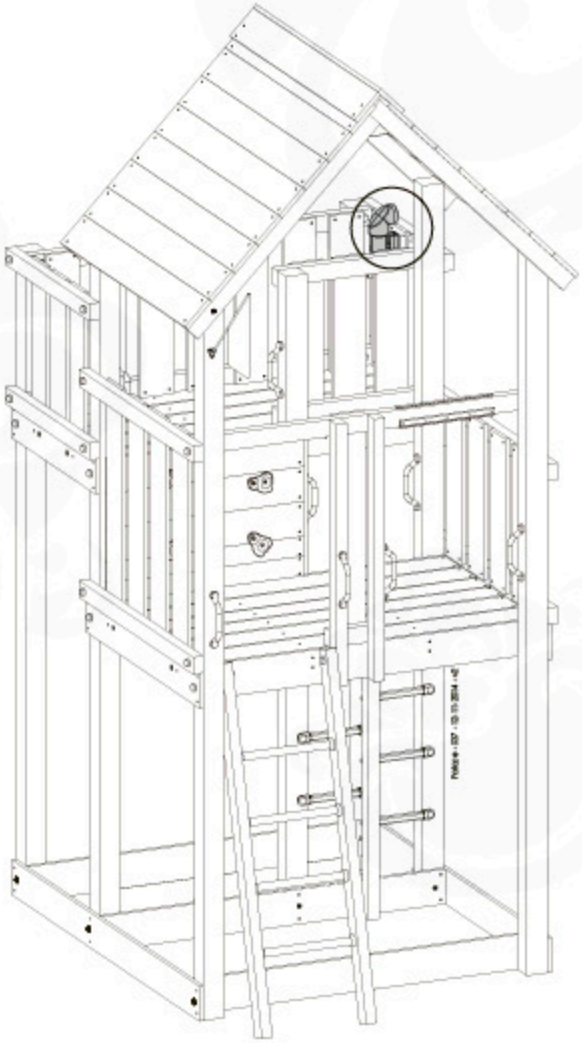

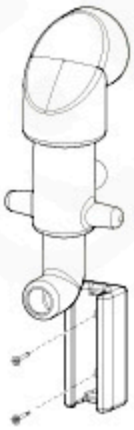

www.junglegym.com - © 2020 Jungle Gym B.V.

26

1×
002_223

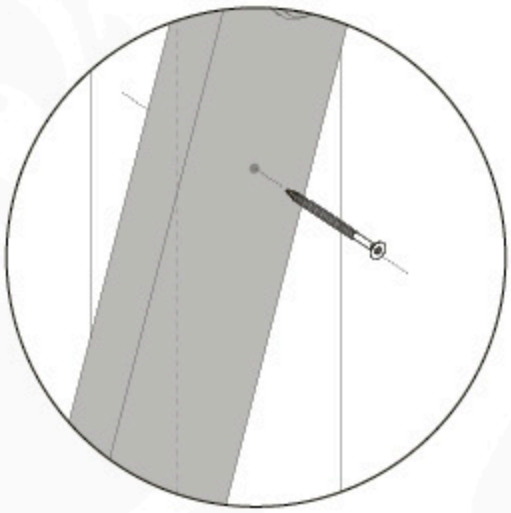

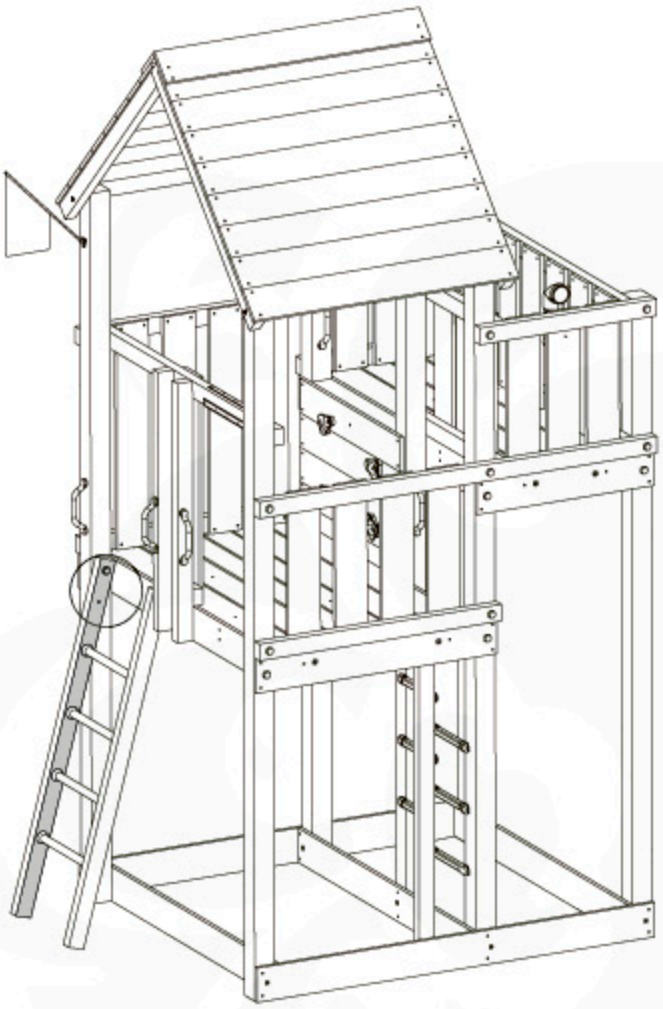

27a

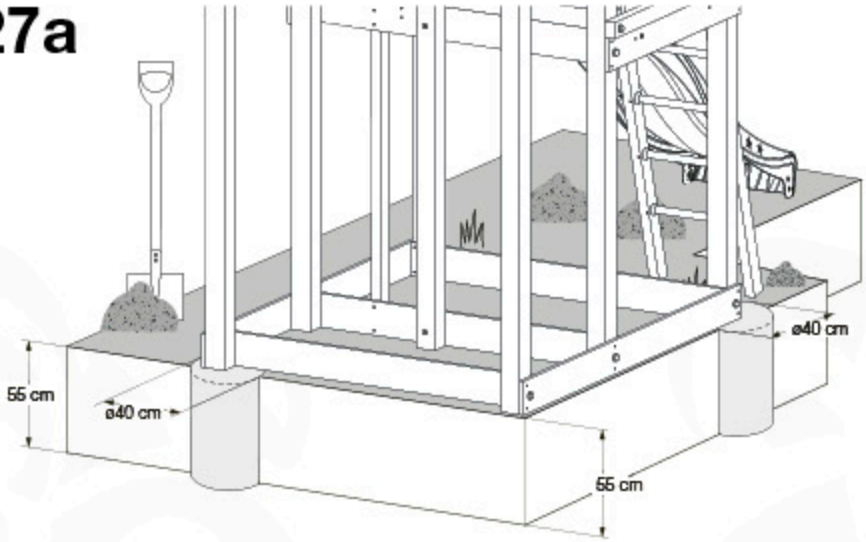

27b

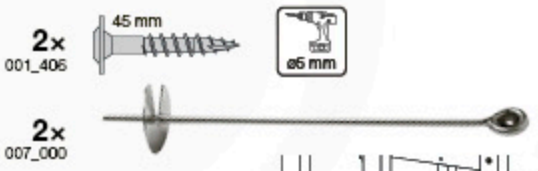

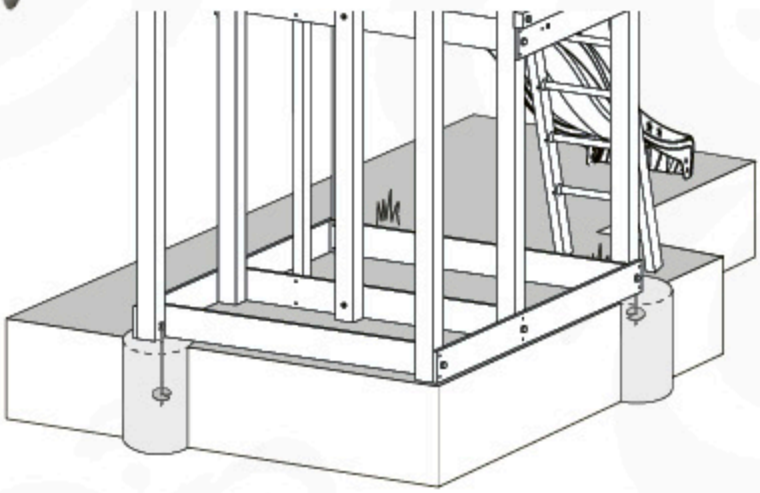

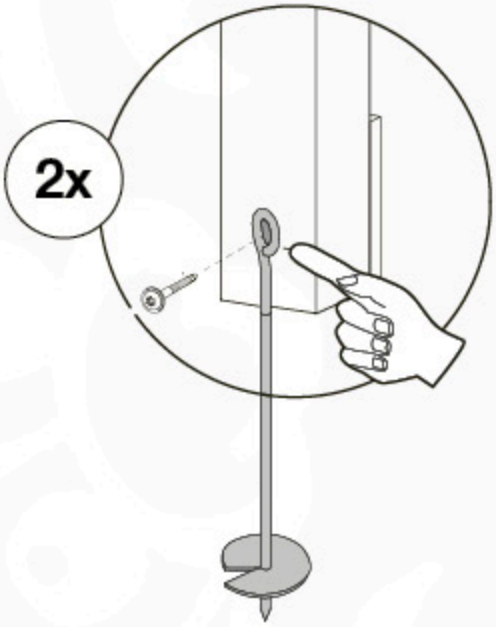

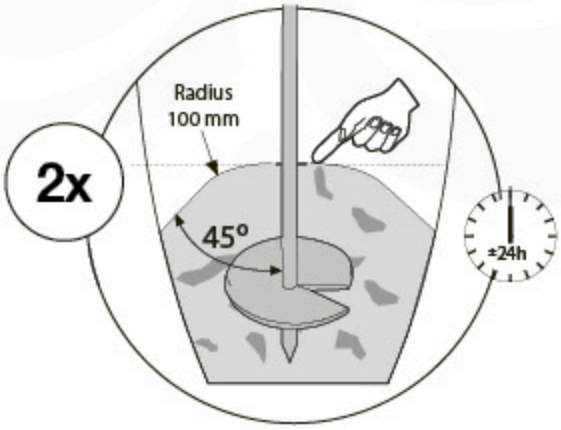

27c

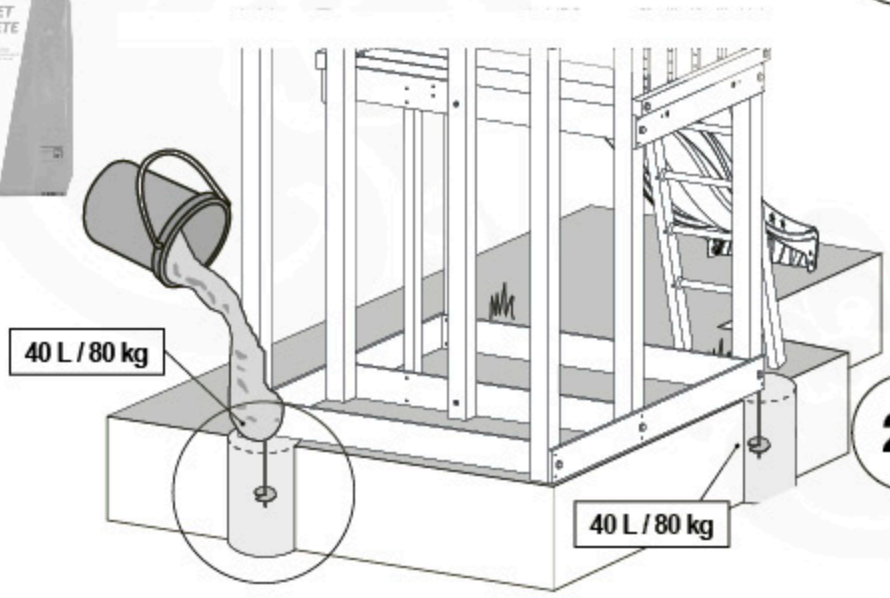

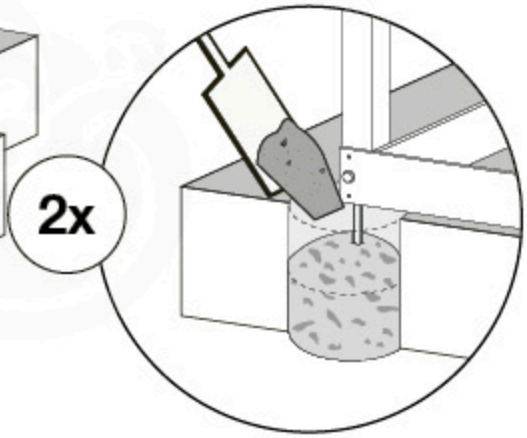

www.junglegym.com - © 2020 Jungle Gym B.V.

28a Add-on

Wavy Star Slide XXL

- 334_100 Yellow
- 334_200 Blue
- 334_300 Green
- 334_400 Red
- 334_500 Ruchsla
- 334_600 Dark Green

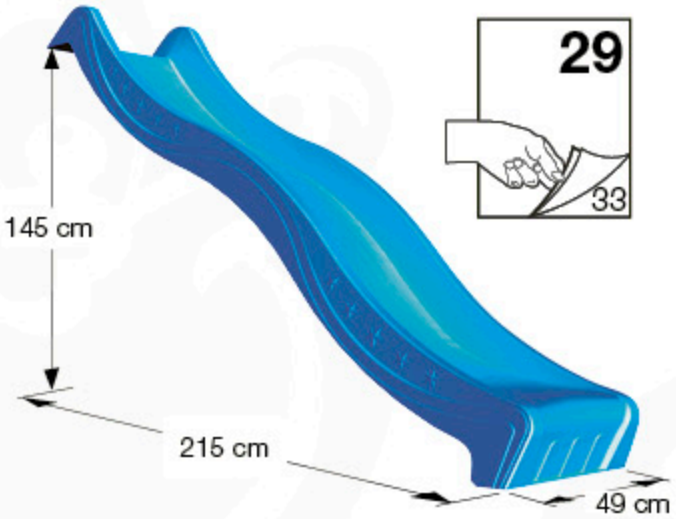

28b Add-on

Fireman's Pole

201_275

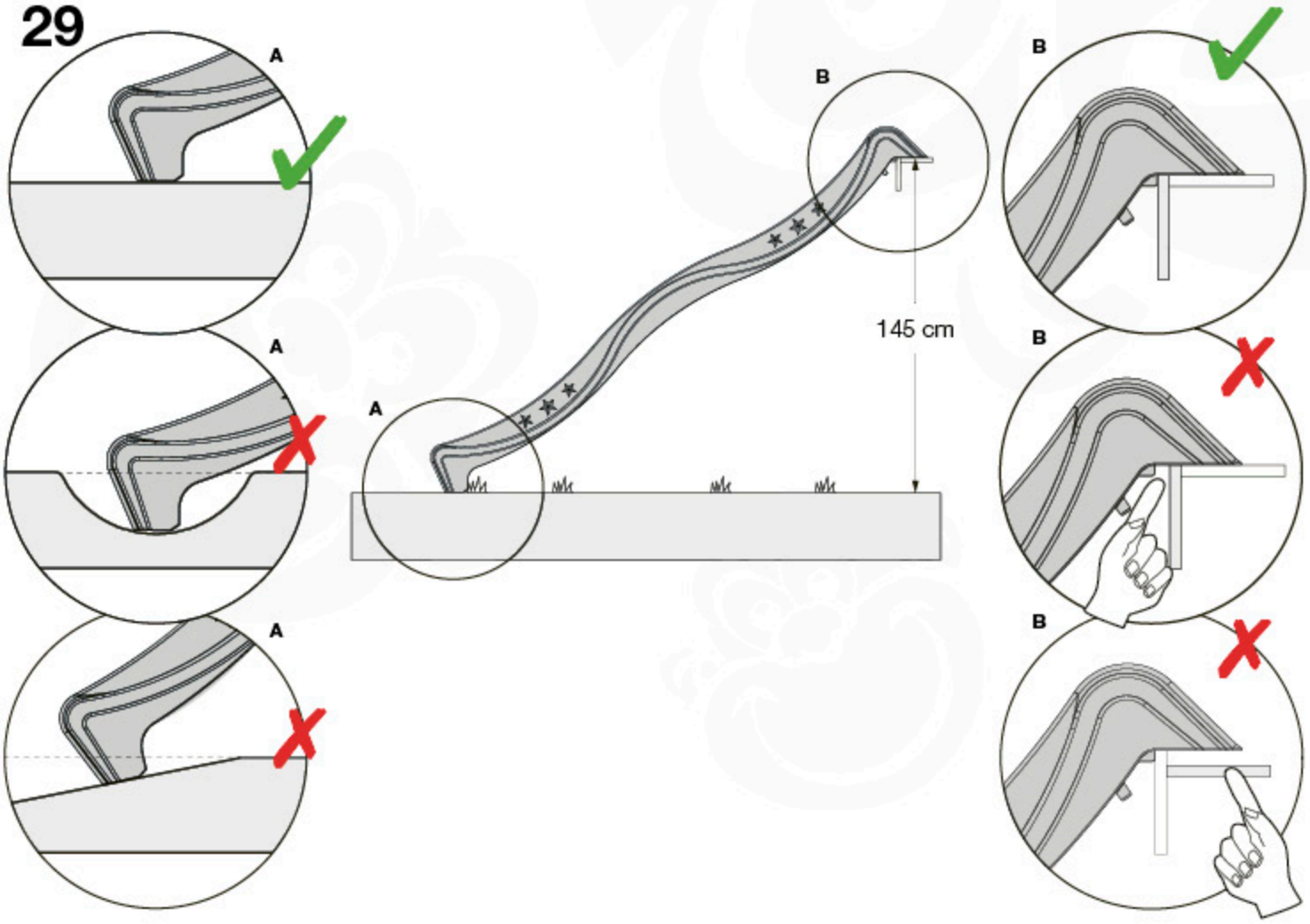

30

2x 20 mm
002_30B

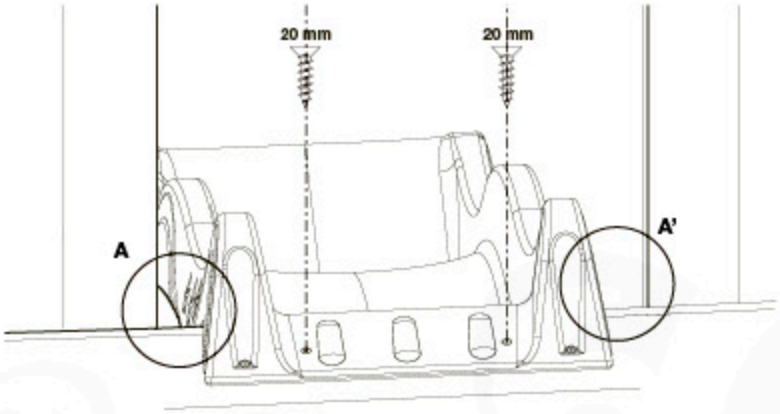

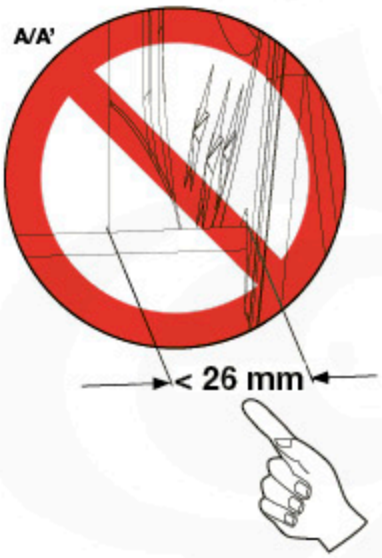

31 Extra

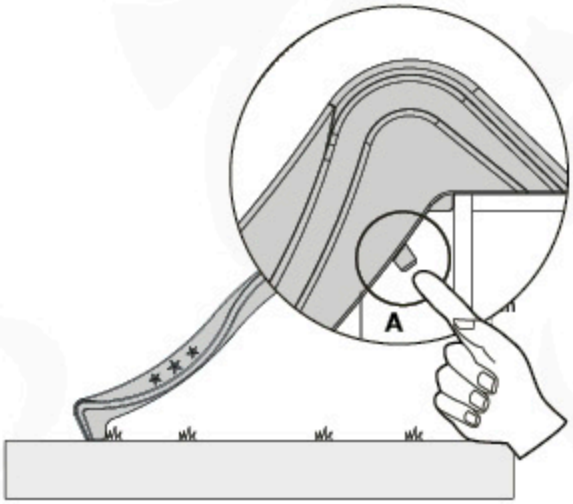

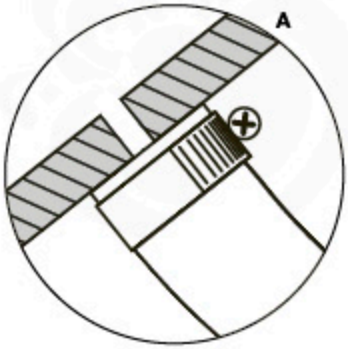

www.junglegym.com - © 2020 Jungle Gym B.V.

32 Safety Check

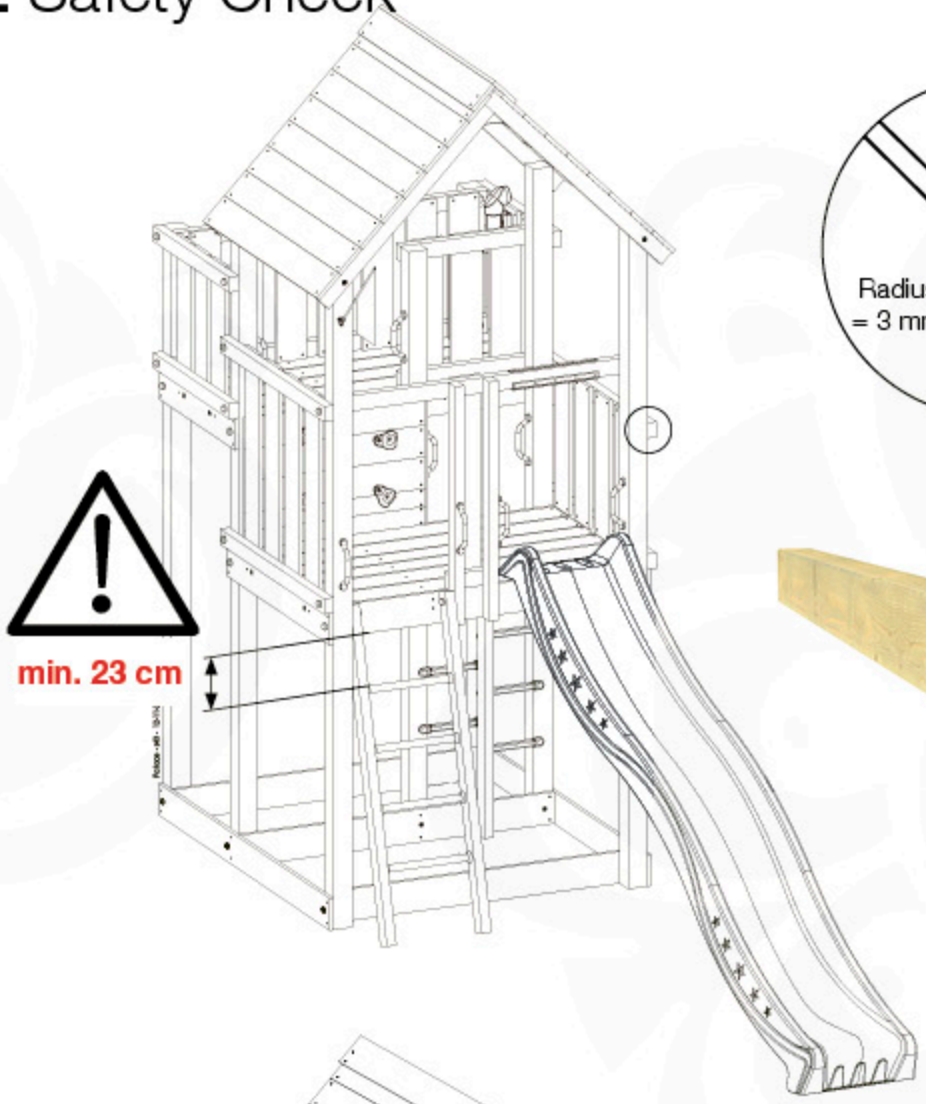

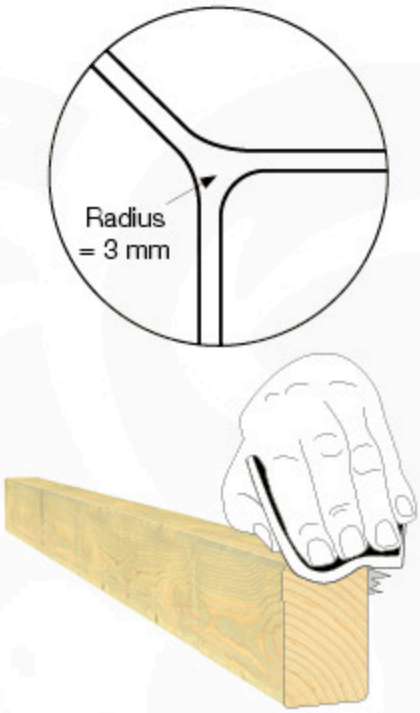

33

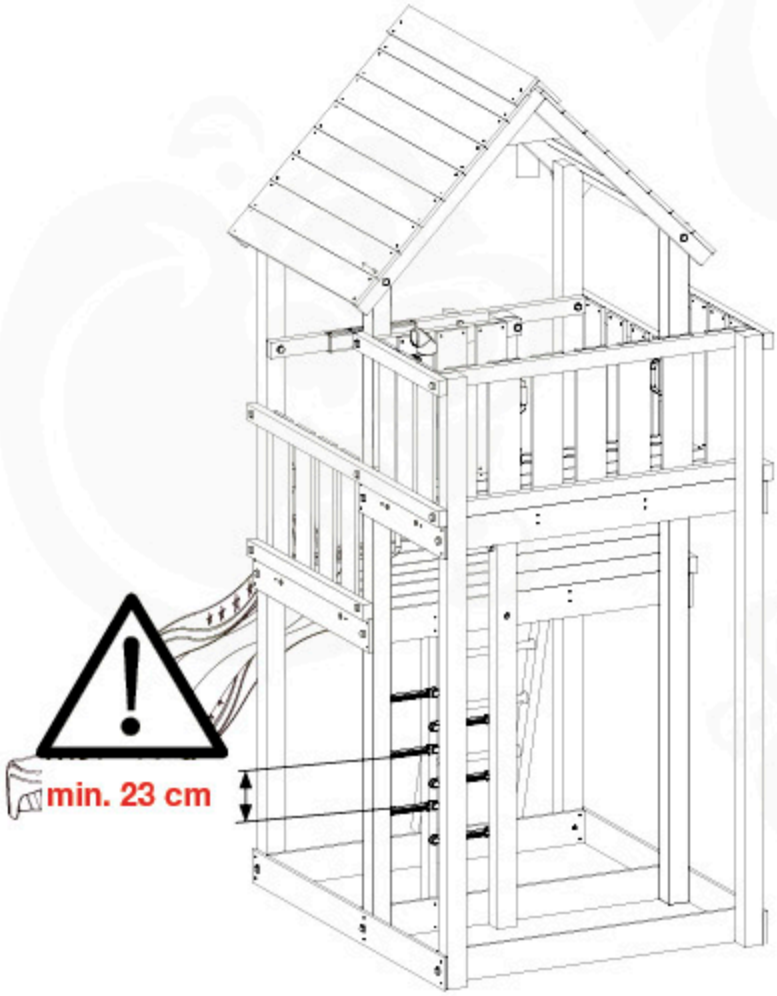

Playtowers

XL	XL	L	L	L	M	M	M	M
Jungle Palace 801_005	Jungle Barn 801_007	Jungle Farm 801_008	Jungle Mansion 801_009	Jungle Fort 801_010	Jungle Chalet 801_013	Jungle Villa 801_020	Jungle Lodge 801_040	Jungle Cabin 801_060
Jungle Shelter 801_065	Jungle Cubby 801_070	Jungle Cottage 801_090	Jungle House 801_095	Jungle Hut 801_100	Jungle Home 801_103	Jungle Casa 801_105	Jungle Club 801_110	Jungle Castle 801_120	Jungle Tower 801_200

Playhouses

Crazy Playhouse 830_140 + Playhouse Frame CXL 830_251 = Crazy Playhouse CXL 835_251

Jungle Playhouse 830_150 + Playhouse Frame L 830_252 = Jungle Playhouse L 835_252

Jungle Playhouse 830_150 + Playhouse Frame XL 830_253 = Jungle Playhouse XL 835_253

Modules

1-Swing Module 850_176

2-Swing Module 850_177

Climb Module 850_230

Bridge Module 850_240

Playhouse Module 850_246 (_247)

Balcony Module 850_255

Mini Market Module 850_261

Mini Picnic Module 850_262(_263)

Boat Module 850_410

Train Module 850_415

Swings

Jungle Peak 801_300

Jungle Swing 801_601

Jungle Swing 801_602

Links

Bridge Link 870_100

Net Link 870_105

Accessories

Climbing Rope 201_060

Fireman's Pole 201_275

Gymnastics bar 100cm 201_273

Rock Wall 450_200

1 Step Ladder 450_300

Sling Swing Kit Yellow 250_001

Monkey Bar Kit Blue 250_013

Baby Swing Kit Red 250_025

Swing Seat Kit Red 250_034

Twist Disk Kit Green 250_053

Wavy Star Slide XXL
- 334_100 Yellow
- 334_200 Blue
- 334_300 Green
- 334_400 Red
- 334_500 Fuchsia
- 334_600 Dark Green

145 cm, 215 cm, 49 cm

Wavy Star Slide XL
- 324_100 Yellow
- 324_200 Blue
- 324_300 Green
- 324_400 Red
- 324_500 Fuchsia
- 324_600 Dark Green

125 cm, 176 cm, 49 cm

Steering Wheel Yellow 201_280

Fun Phone 201_285

StarOscope™ 201_290

PeekOscope™ 201_295

Tic Tac Toe 450_310

Bucket 450_320

Talking Tube™ 450_330

Swing Hook Screw 2x 201_115

Bolt Caps 201_200

Cat Stop™ 201_220 (150 x 160 cm)

Handgrips
- 201_250 Yellow
- 201_260 Blue
- 201_270 Green

Ground Anchors 250_070

RopeLocks™ 201_400

Swing Rope Green 201_530

v 2.10.3

Jungle Gym®
BACKYARD PLAYGROUNDS

Availability of Jungle Gym® products may vary between distributors and countries.
Subject to alterations and printing errors. All rights reserved. Printed in China.
P.O. Box 75083 - 1070 AB - Amsterdam - The Netherlands

www.junglegym.com

Part 2

Assembly Instructions

Swing Frames & Modules

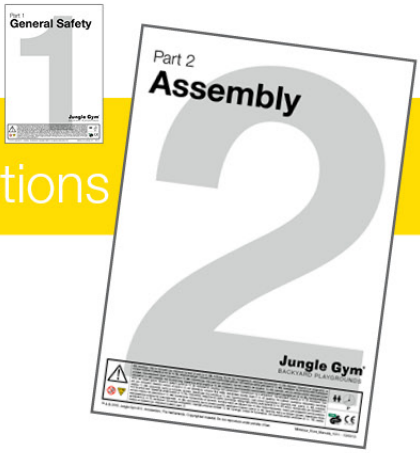

1-Swing Frame 200

857_103

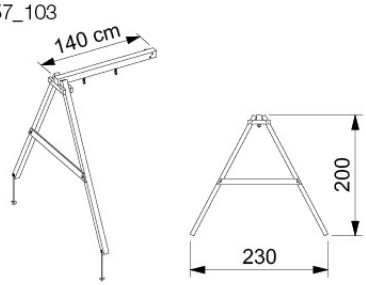

2-Swing Frame 200

857_104

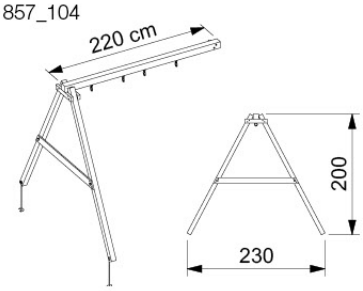

1-Swing Frame 220

857_153

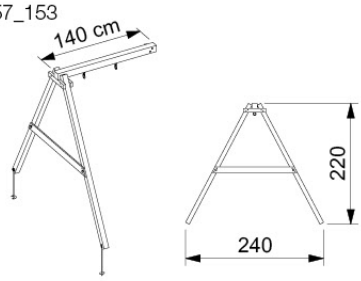

2-Swing Frame 220

857_154

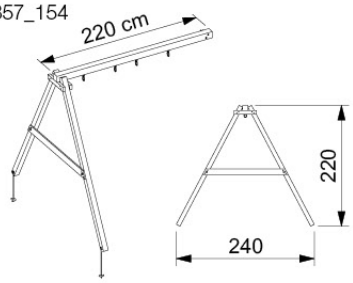

1-Swing Module

850_180

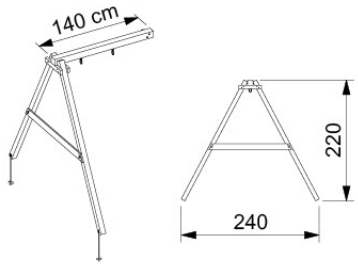

2-Swing Module

850_181

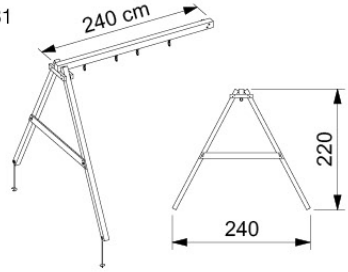

EN 71-1,-2,-3,-8 & -9

0-3 3-10 1h

Jungle Gym
BACKYARD PLAYGROUNDS
since 1988

	1 position	2 positions
EN. Warnings. Only for domestic use. Maximum number of users is:	1	2
DE. Achtung. Nur für den Hausgebrauch. Maximale Benutzerzahl:	1	2
FR. Attention. Réservé à un usage familial. Le nombre maximal d'utilisateurs est de:	1	2
NL. Waarschuwingen. Uitsluitend voor huishoudelijk gebruik. Het maximale aantal gebruikers is:	1	2
BG. Внимание. За употреба само в домашни условия. Максималният брой потребители е:	1	2
ES. Advertencias. Sólo para uso doméstico. Número máximo de usuarios:	1	2
CS. Varování. Jen pro domácí použití. Maximální počet uživatelů je :	1	2
DA. Advarsler. Kun til privat brug. Maksimum antal brugere er :	1	2
ET. Hoiatused. Ainult koduseks kasutamiseks. Maksimaalne kasutajate arv on :	1	2
EL. Προειδοποιήσεις. Μόνο για οικιακή χρήση. Μέγιστος αριθμός χρηστών :	1	2
IS. Varnaðarorð. Eingöngu fyrir einkanotkun í heimahúsum og á einkalóðum. Hámarksfjöldi notenda er :	1	2
IT. Avvertenze. Solo per uso domestico. Massimo numero di utenti è :	1	2
LV. Brīdinājumi. Izmantot tikai mājās. Maksimālais lietotāju skaits ir :	1	2
LT. Įspėjimai. Tik buitiniam naudojimui. Maksimalus naudotojų skaičius :	1	2
HR. Upozorenja. Samo za kućansku uporabu. Maksimalan broj korisnika je :	1	2
HU. Figyelmeztetések. Csak otthoni használatra! A használók max. száma: :	1	2
NO. Advarsler. Kun for privat bruk. Maksimalt antall brukere er :	1	2
PL. Ostrzeżenia. Wyłącznie do użytku domowego. Maksymalna liczba użytkowników to :	1	2
PT. Avisos. Apenas para uso doméstico. O número máximo de utilizadores é :	1	2
RO. Avertismente. Numai pentru uz domestic. Numărul maxim de utilizatori este :	1	2
RU. Предостережения. Только для домашнего использования. Максимальное количество пользователей - :	1	2
SK. Upozornenia. Iba na domáce použitie. Maximálne množstvo osôb je :	1	2
SL. Opozorila. Samo za domačo uporabo. Maksimalno število uporabnikov je :		
FI. Varoitukset. Ainoastaan kotikäyttöön. Käyttäjiä yhteensä enintään :	1	2
SR. Upozorenja. Samo za kućnu upotrebu. Maksimalan broj korisnika je :	1	2
SV. Varningar. Endast för hemmabruk. Det maximala antalet användare är :	1	2
TR. Uyarılar. Sadece ev kullanımı için. Maksimum kullanıcı sayısı :		

™ & © 2021 Jungle Gym B.V. Amsterdam, The Netherlands. Copyrighted material. Do not reproduce under penalty of law.

01 What's in the Delivery?

457 _102

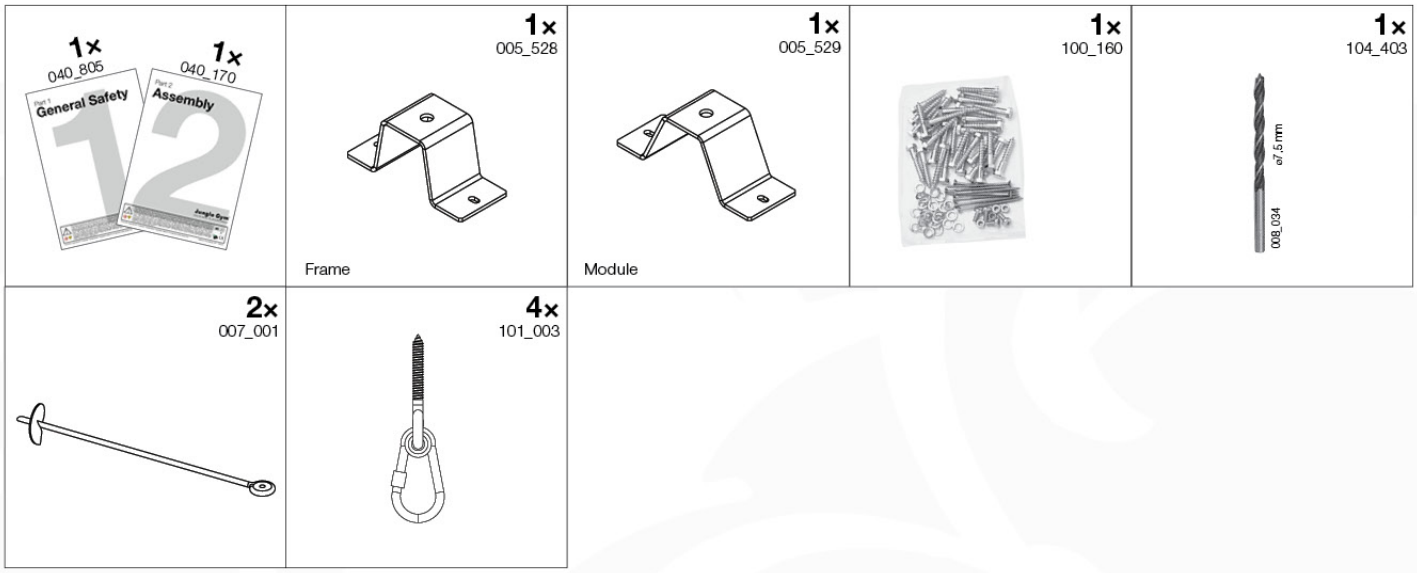

02 Timber

Jungle Swing Frame | Swing Module

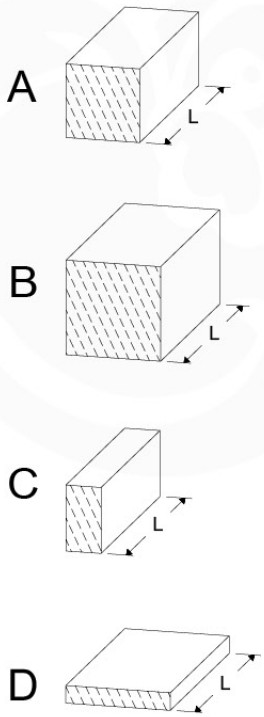

	L	Frames				Modules	
		657_101 1-Swing Frame 200	657_102 2-Swing Frame 200	657_151 1-Swing Frame 220	657_152 2-Swing Frame 220	650_178 1-Swing Module	650_179 2-Swing Module
A240	239cm - 240cm			2 x	2 x		
A220	219cm - 220cm	2 x	2 x				
B240	239cm - 240cm					2 x	3 x
B220	219cm - 220cm		1 x		1 x		
B140	139cm - 140cm	1 x		1 x		1 x	
C37	36cm - 37cm	2 x	2 x	2 x	2 x	2 x	2 x
D180	179cm - 180cm					1 x	1 x
D141	140cm - 141cm	2 x	2 x	2 x	2 x	1 x	1 x

output: 09/12/20

www.junglegym.com - © 2021 Jungle Gym B.V.

03 Standard Hardware ID

		L
ø 2.0 mm	000_101	20 mm
M8	001_102	30 mm
ø 8.0 mm	001_404 001_406 001_411 001_417 001_422	30 mm 45 mm 60 mm 80 mm 137 mm
ø 6.3 mm	002_036	16 mm
ø 4.5 mm	002_041	20 mm
ø 3.5 mm	002_042	13 mm
ø 3.9 mm	002_301	40 mm

		L
ø 5.0 mm	002_308 002_219 002_220 002_223	20 mm 30 mm 45 mm 80 mm
M8	003_010	
M6	003_034	
M8	004_050	22mm
	022_845 022_846 022_847 022_848	Yellow Blue Green Red
	023_031	White
022_844 022_314	120_005	White

output: 20/11/20

04 Product ID

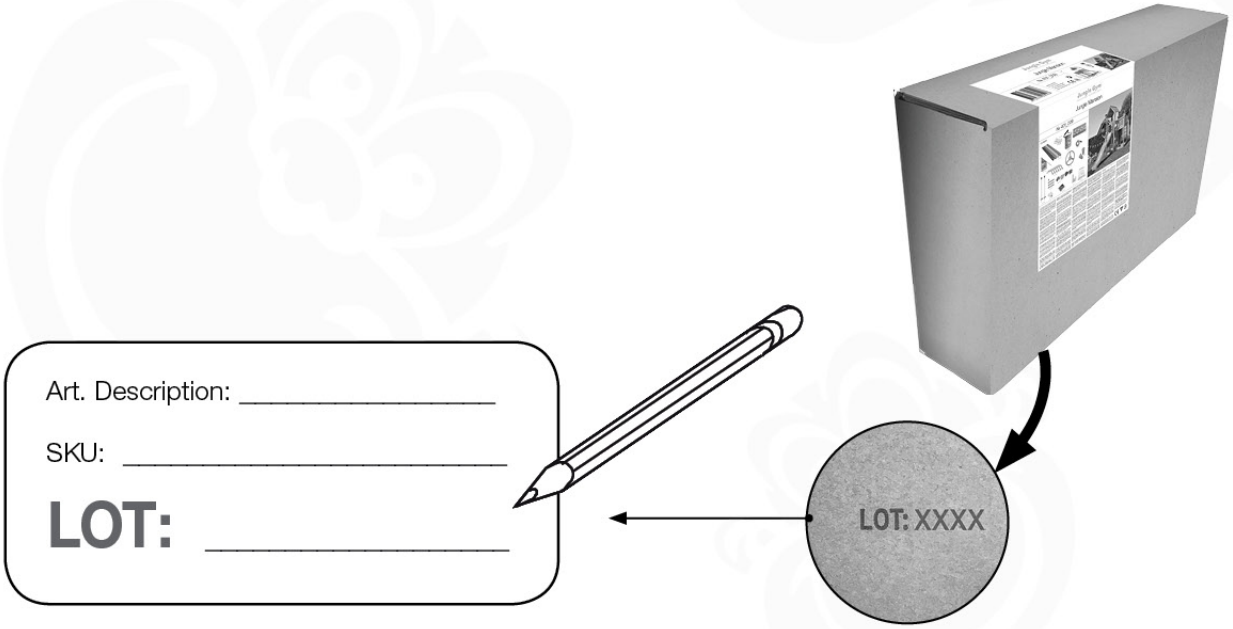

05 Safe Playground Planning

05-1

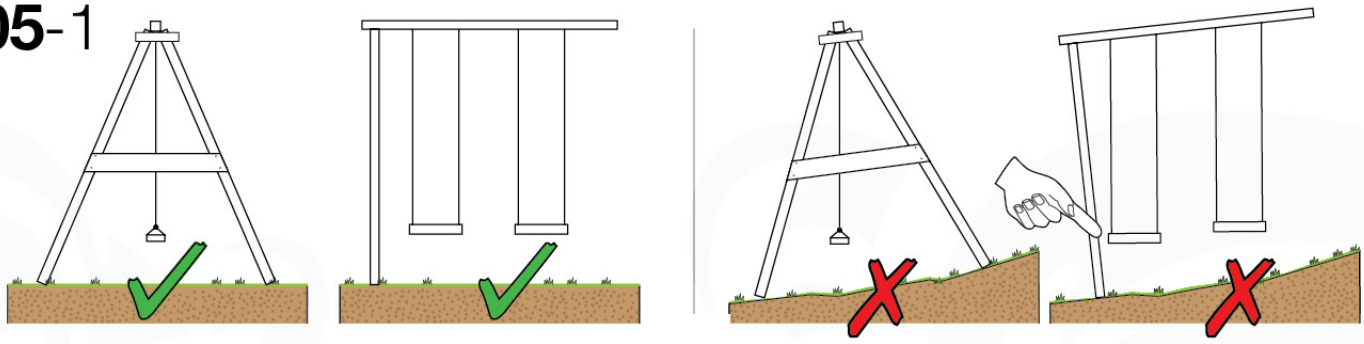

05-2

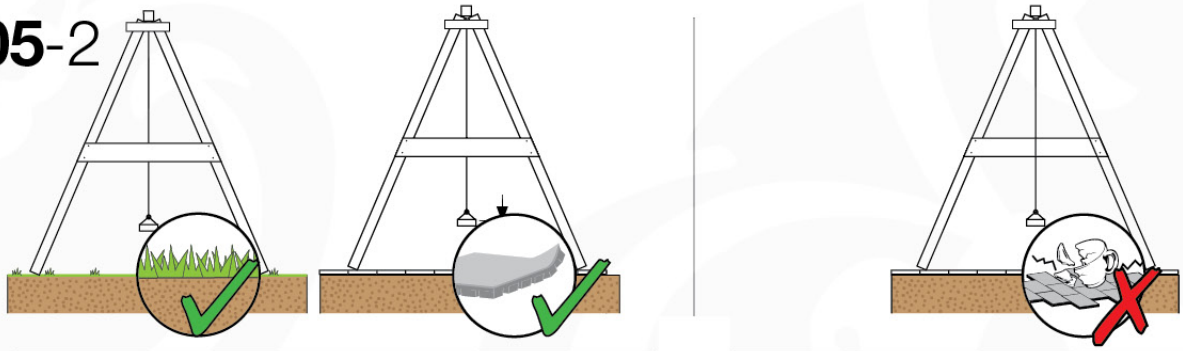

05-3

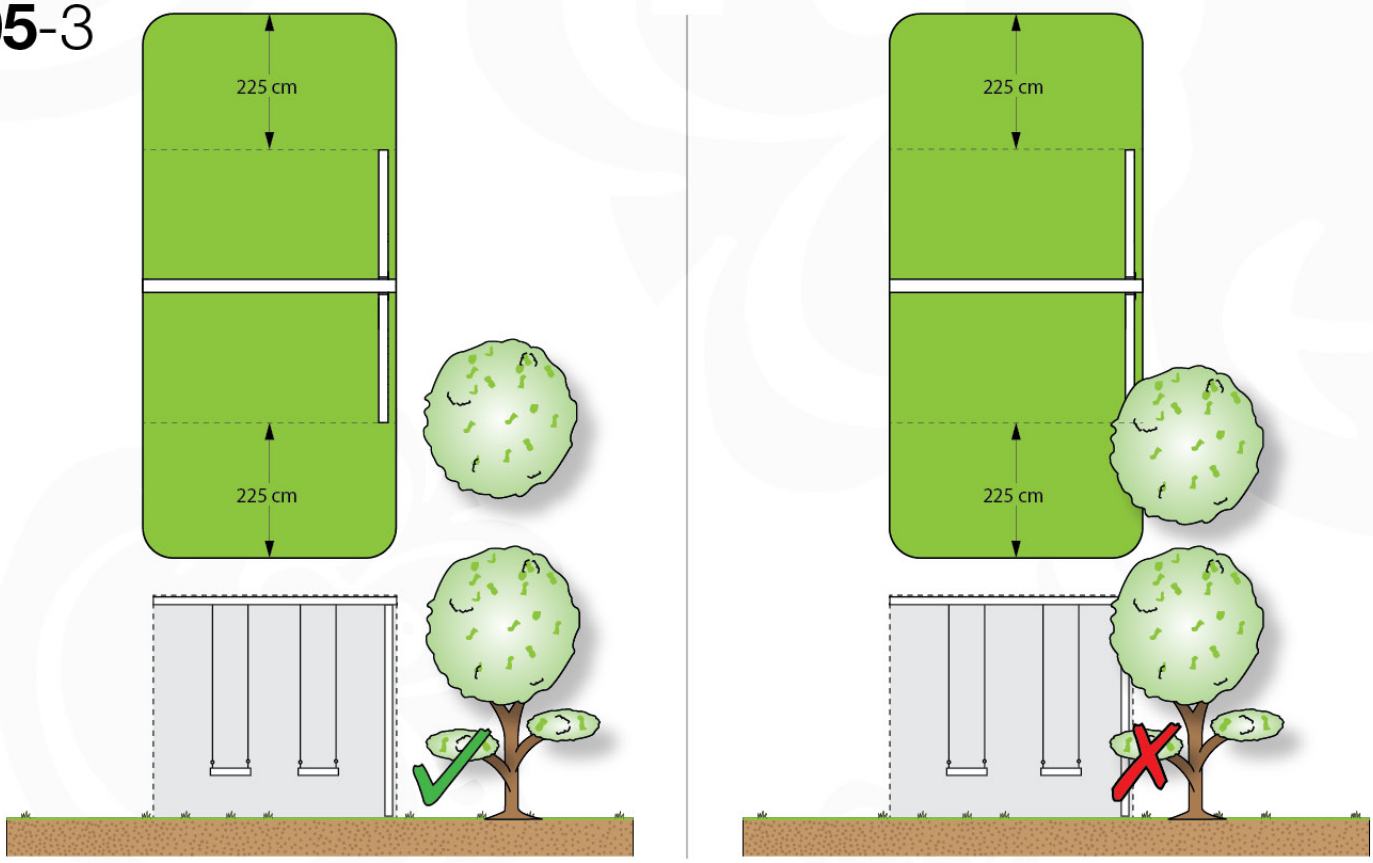

05-4

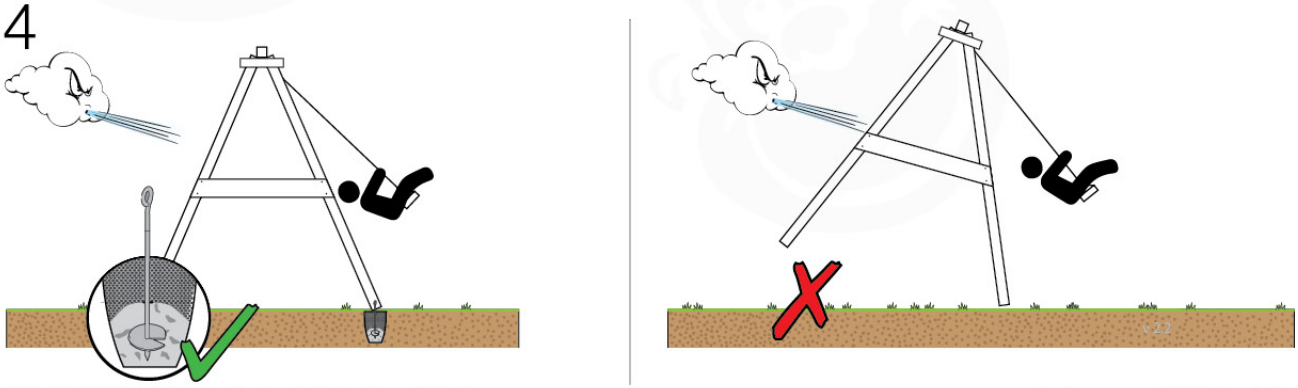

www.junglegym.com - © 2021 Jungle Gym B.V.

05-5

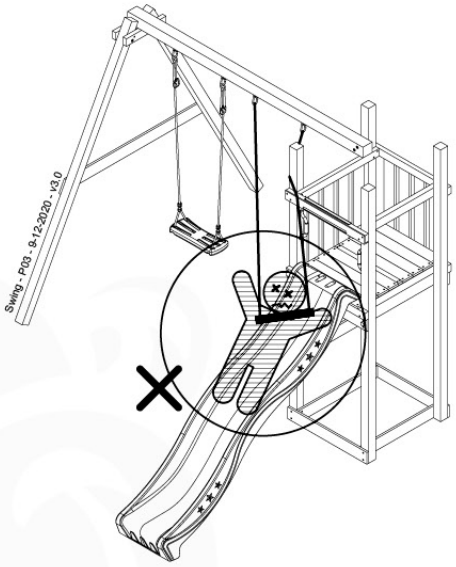

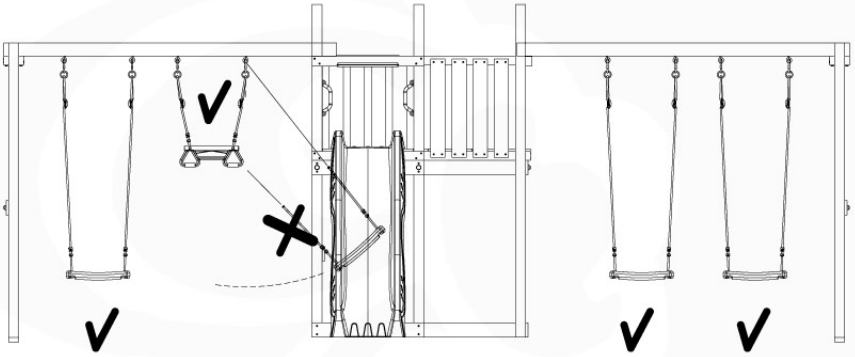

05-6

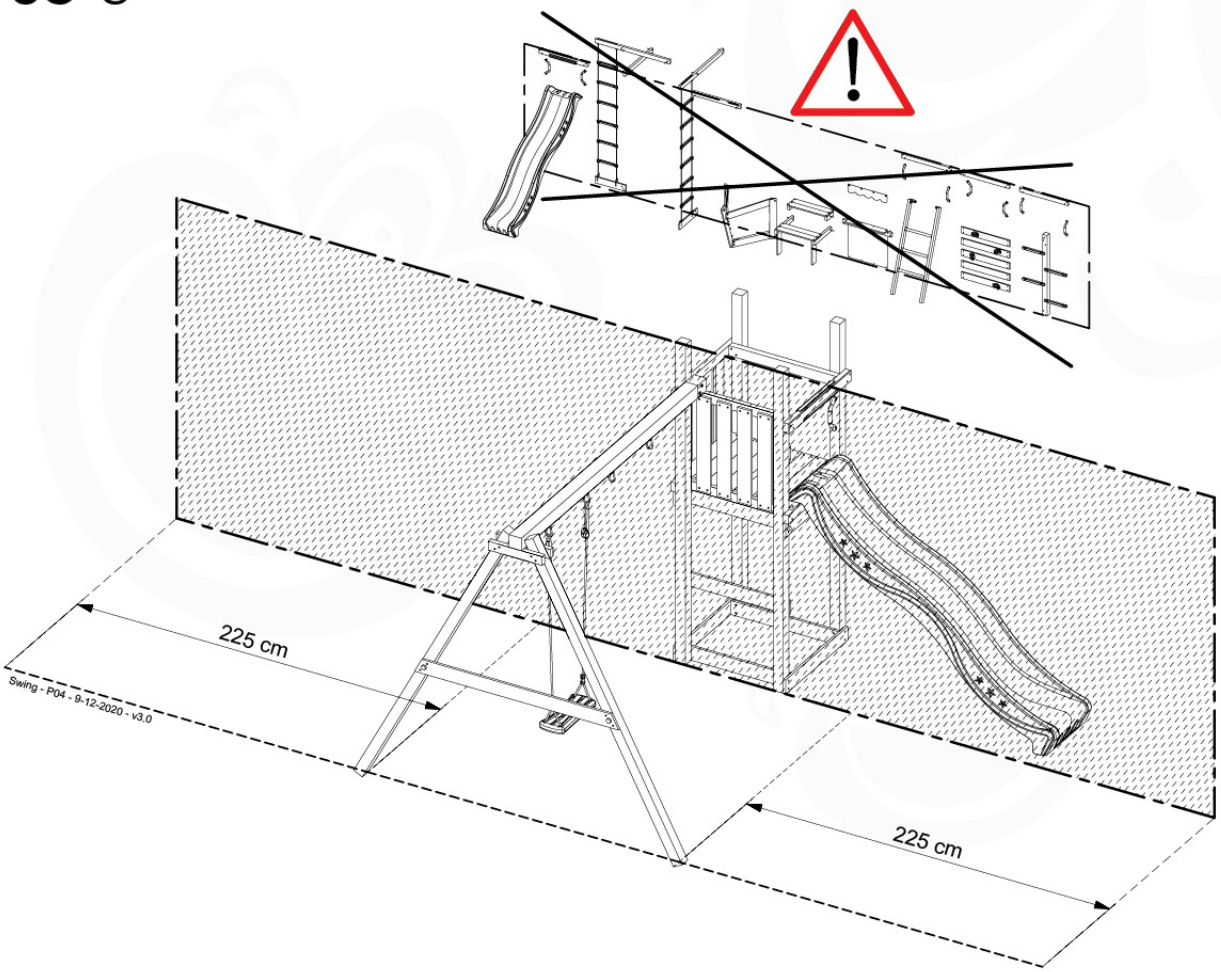

06

	PartNo	PartName	QTY.
Hardware Pack	001_406	Stealth Screw 8x45	4
	001_417	Stealth Screw 8x80	3
	001_422	Stealth Screw 8x137	3
	002_220	Gap Point Screw T25 - 5x45	12
	002_223	Gap Point Screw T25 - 5x80	6
Other	005_528	Swing Beam Bracket 7x7	1
	005_529	Swing Beam Bracket 9x9	1
	007_001	Ground-anchor	2
Hardware Pack	022_31x	bpc-base version 3	2
	022_84x	bpc cover	2
	023_031	Finishing Washer GPS 5.0	2
Other	101_003	Swing hook with Carabiner	4

Swing - P02 - 9-12-2020 - v3.0

06-1

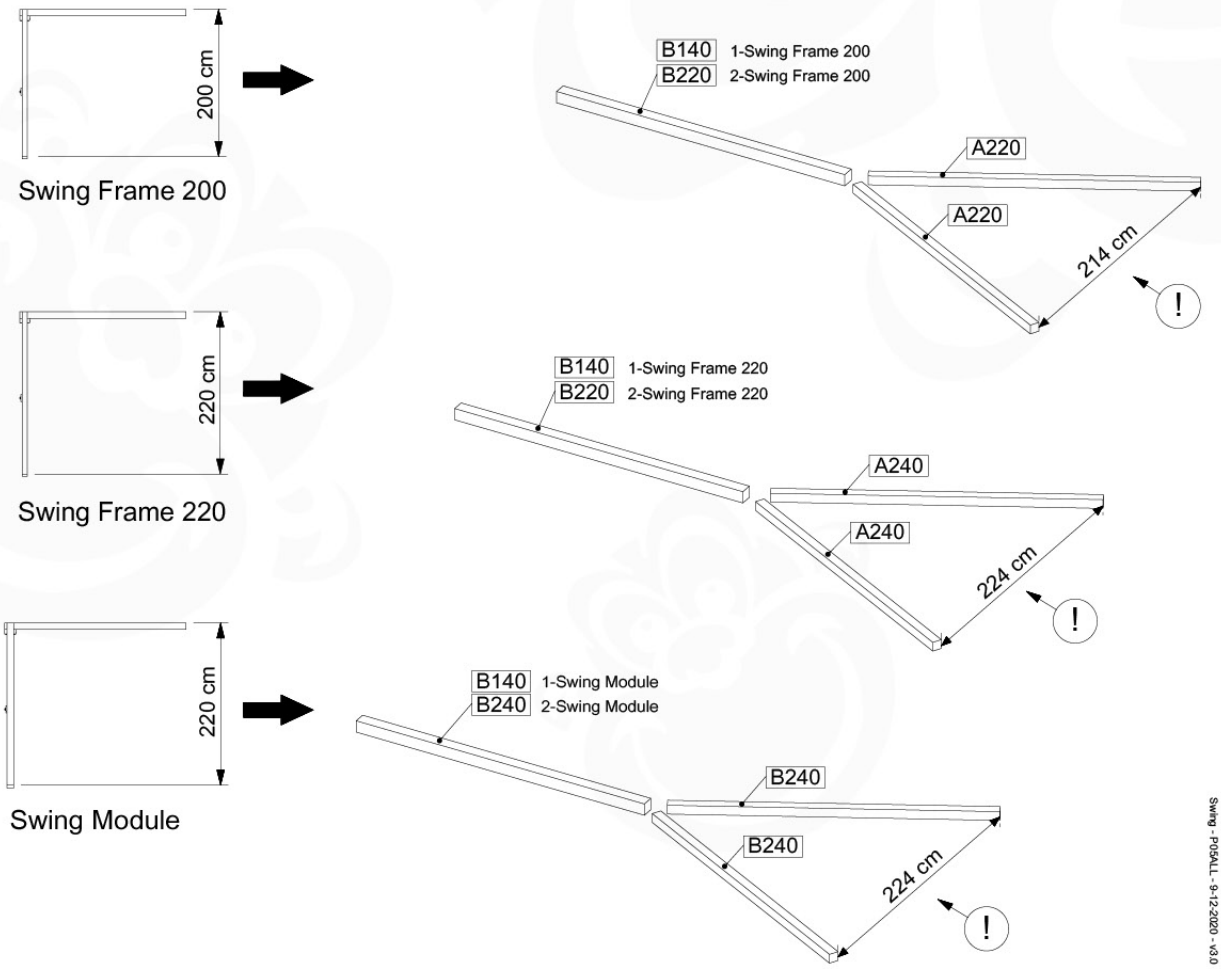

Swing - P05ALL - 9-12-2020 - v3.0

www.junglegym.com - © 2021 Jungle Gym B.V.

06-2

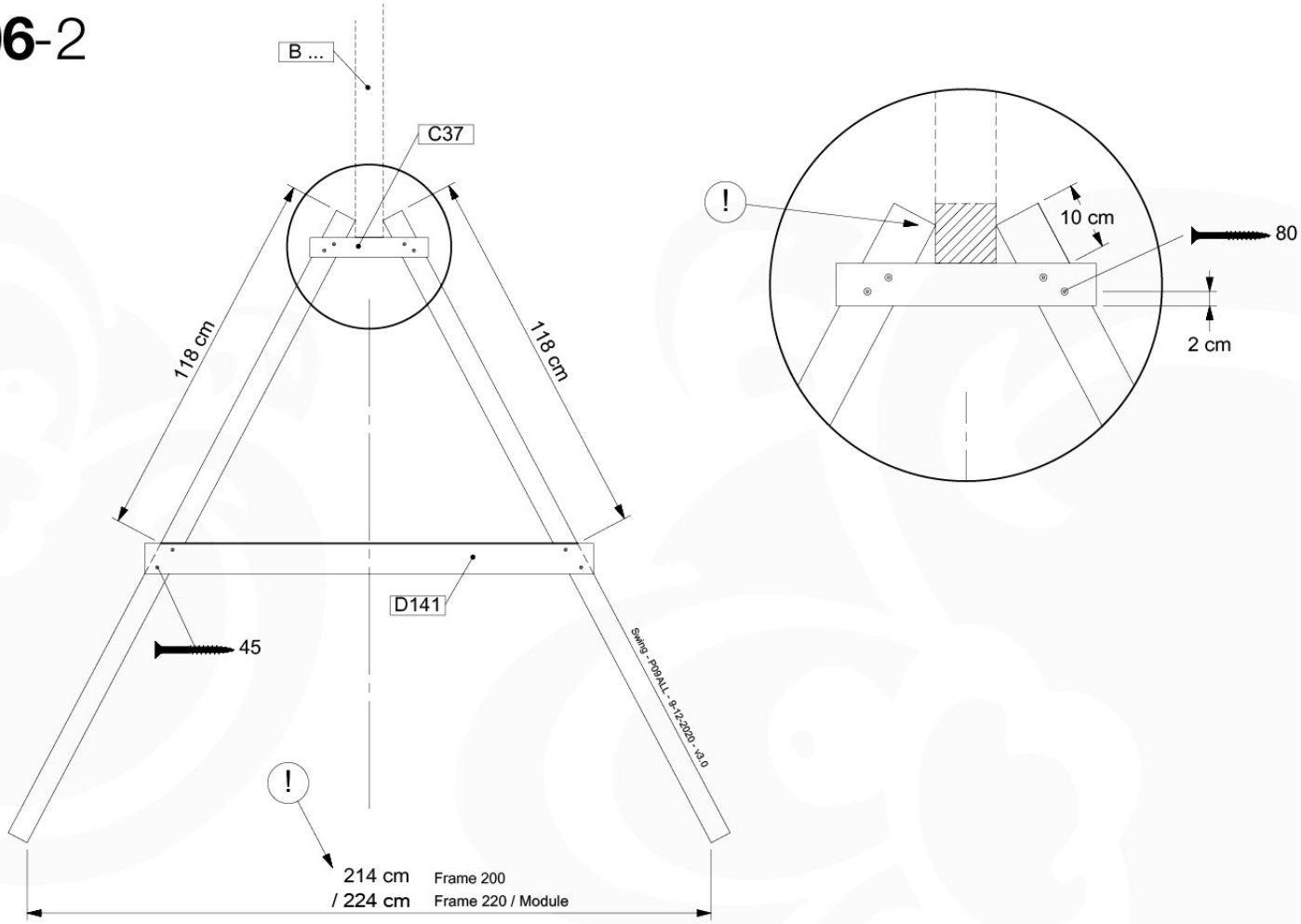
B ...
C37
118 cm
118 cm
D141
45
Swing - P09ALL - 9-12-2020 - v3.0
!
214 cm Frame 200
/ 224 cm Frame 220 / Module
!
10 cm
80
2 cm

06-3

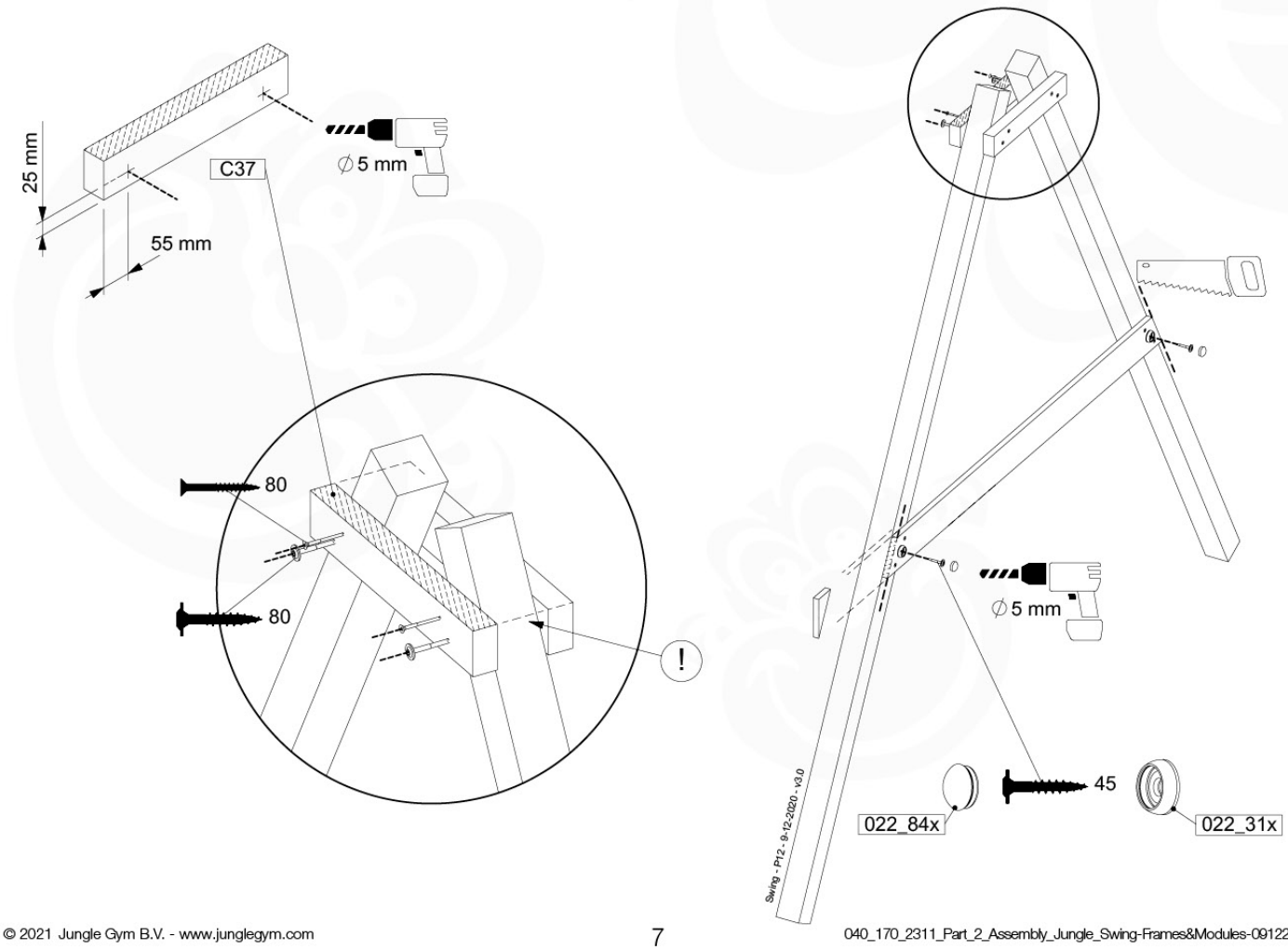
25 mm
55 mm
C37
∅5 mm
80
80
!
∅5 mm
45
022_84x
022_31x
Swing - P12 - 9-12-2020 - v3.0

06-4

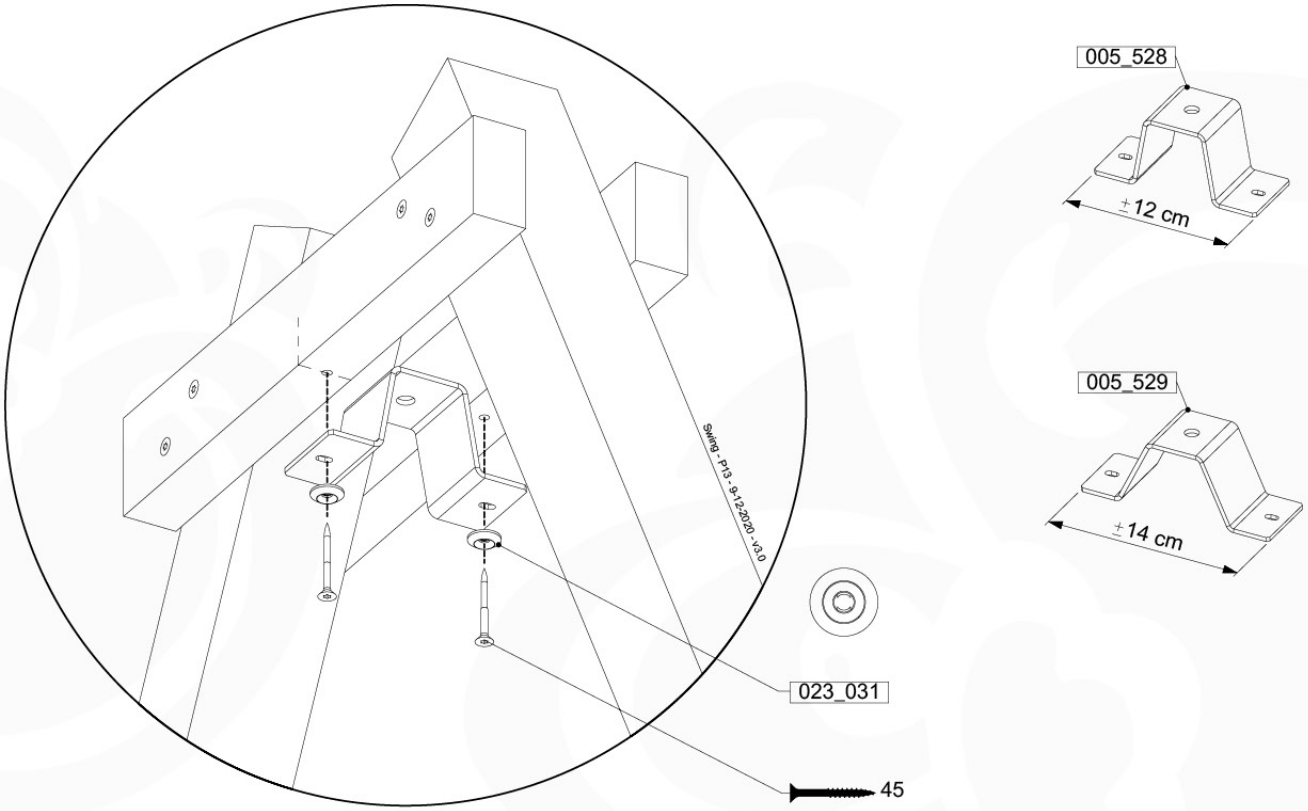

06-5

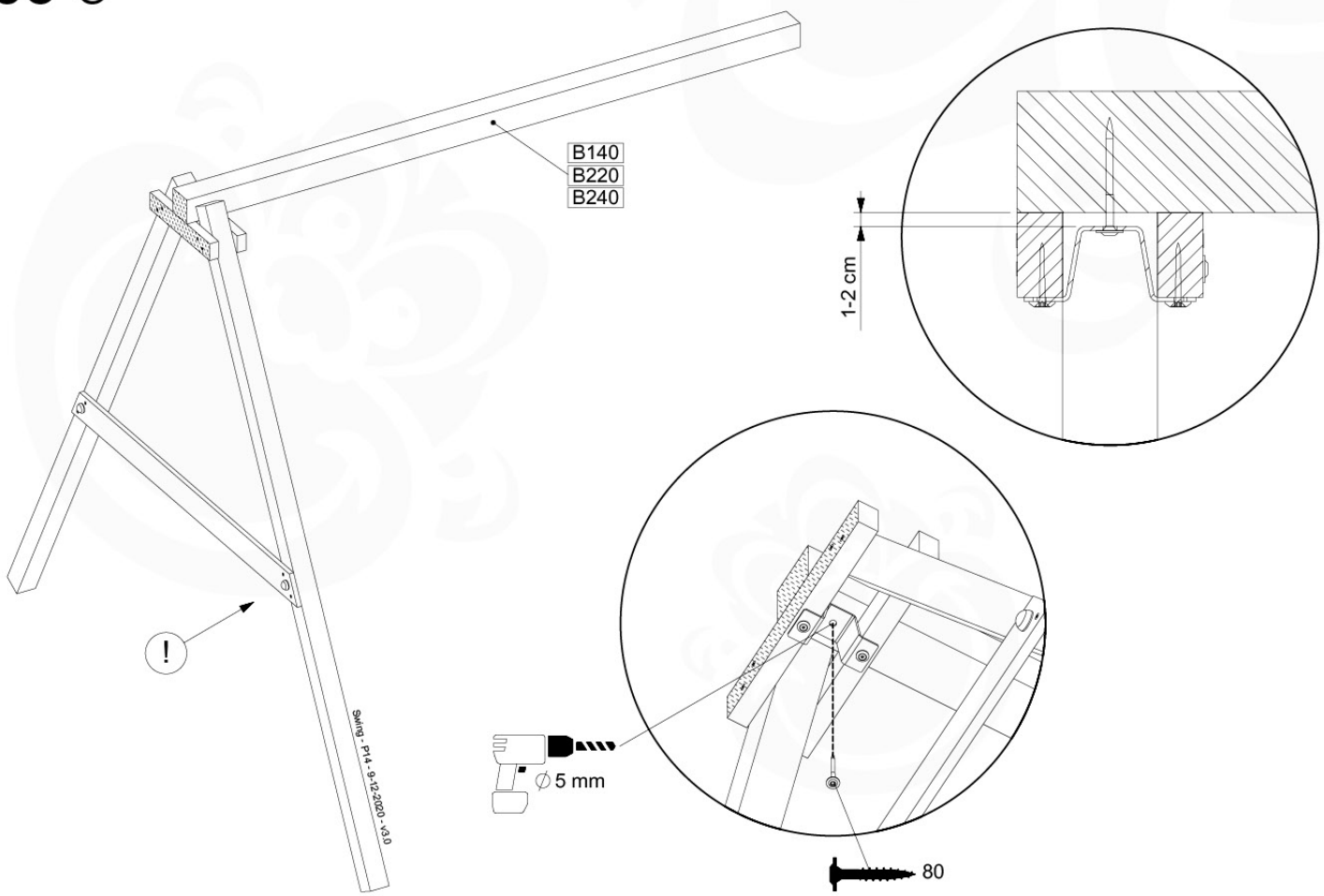

www.junglegym.com - © 2021 Jungle Gym B.V.

06-6

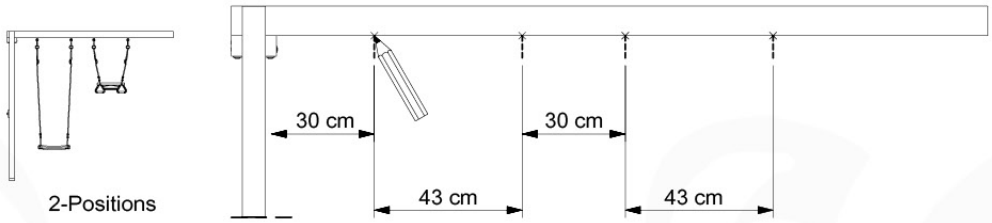
30 cm
30 cm
43 cm
43 cm
2-Positions

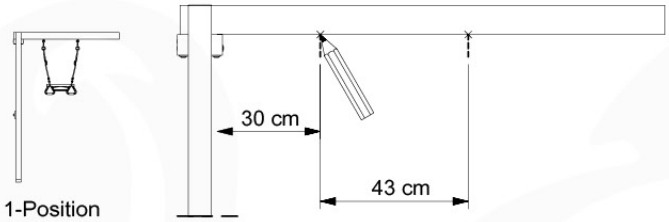
30 cm
43 cm
1-Position

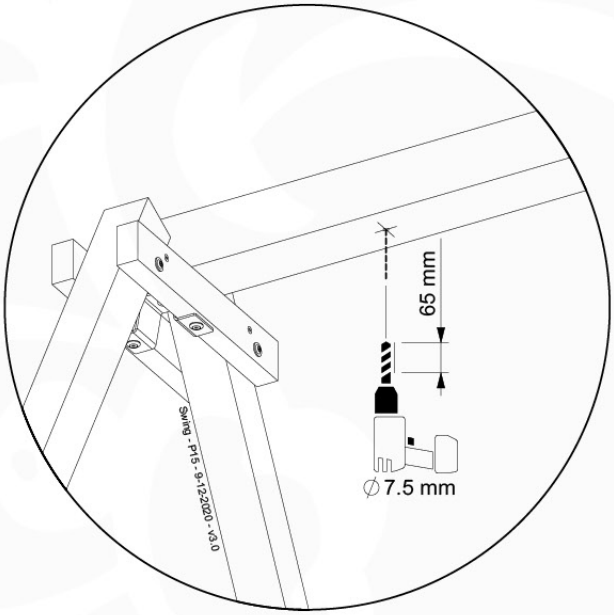
65 mm
∅7.5 mm
Swing - P15 - 9-12-2020 - v3.0

06-7

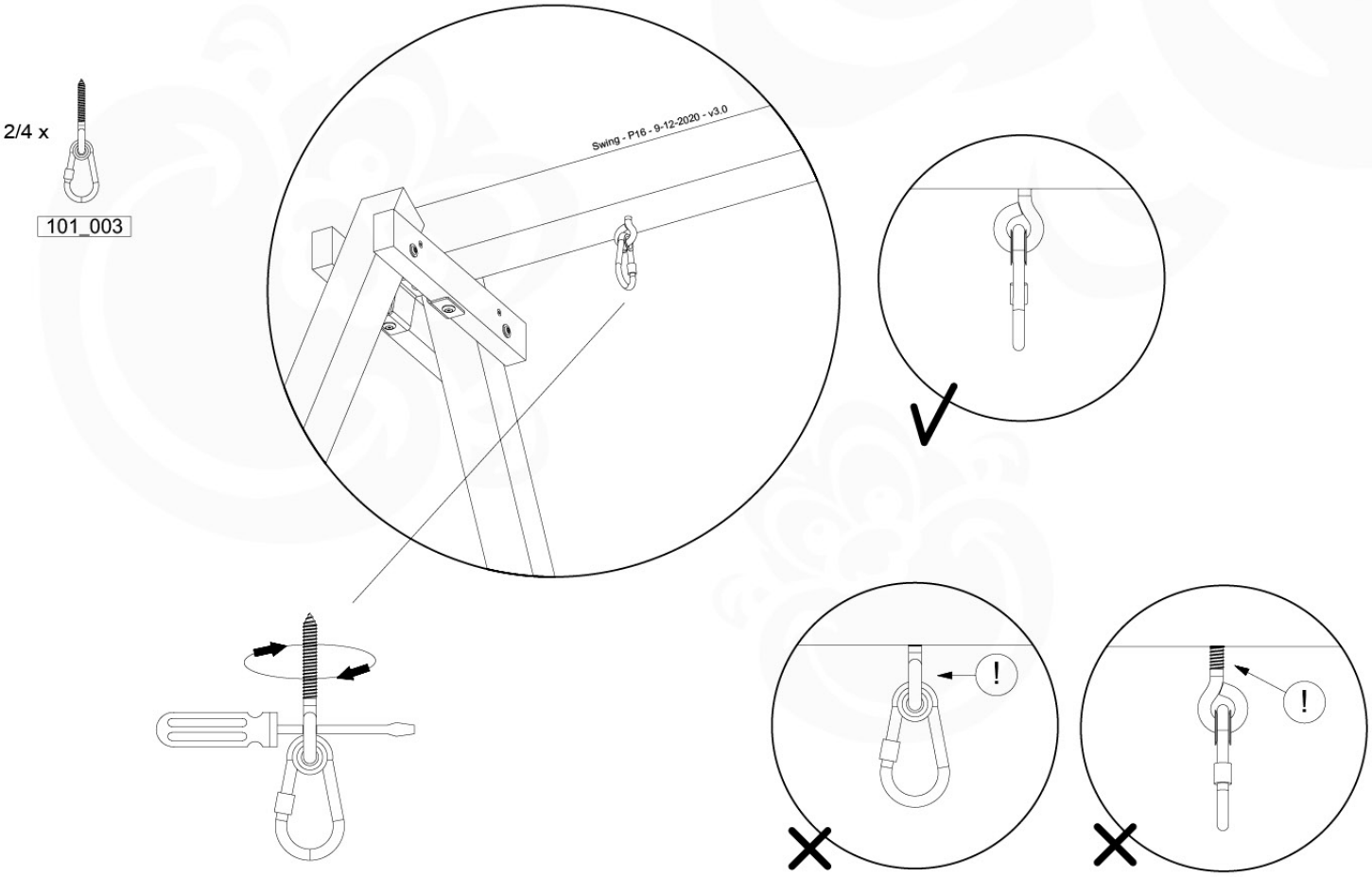
2/4 x
101_003
Swing - P16 - 9-12-2020 - v3.0
!
!

06 -8

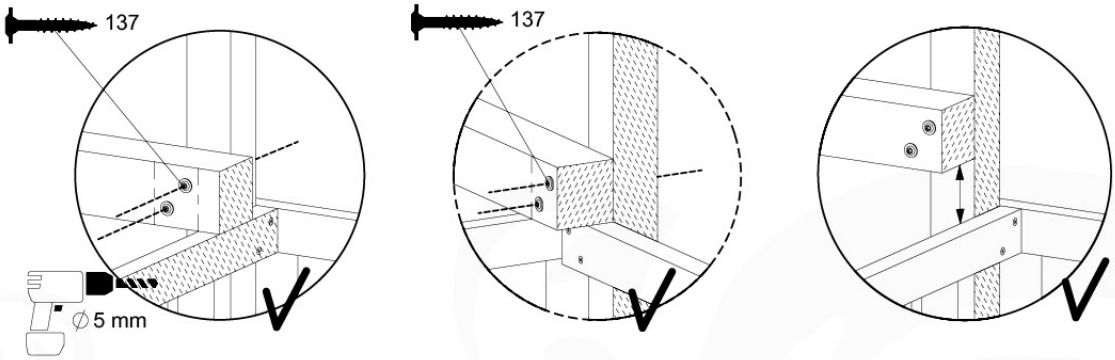
137
∅5 mm
137

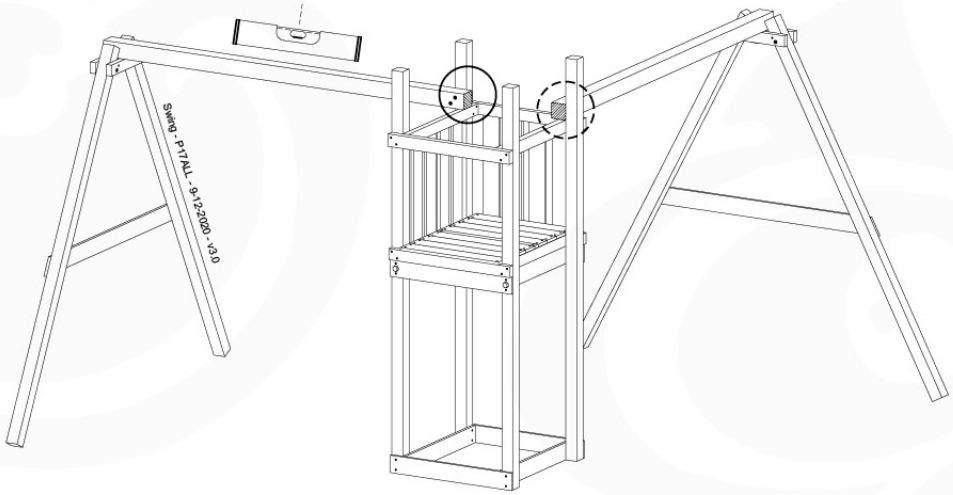
Swing - P17ALL - 9-12-2020 - v3.0

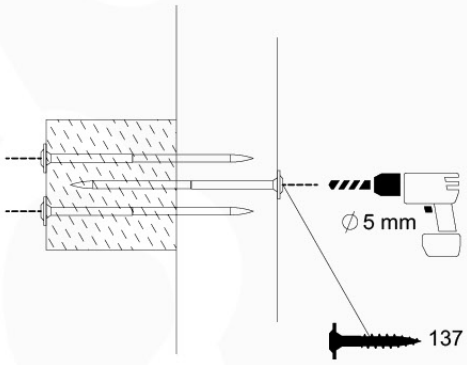
∅5 mm
137

06 -9

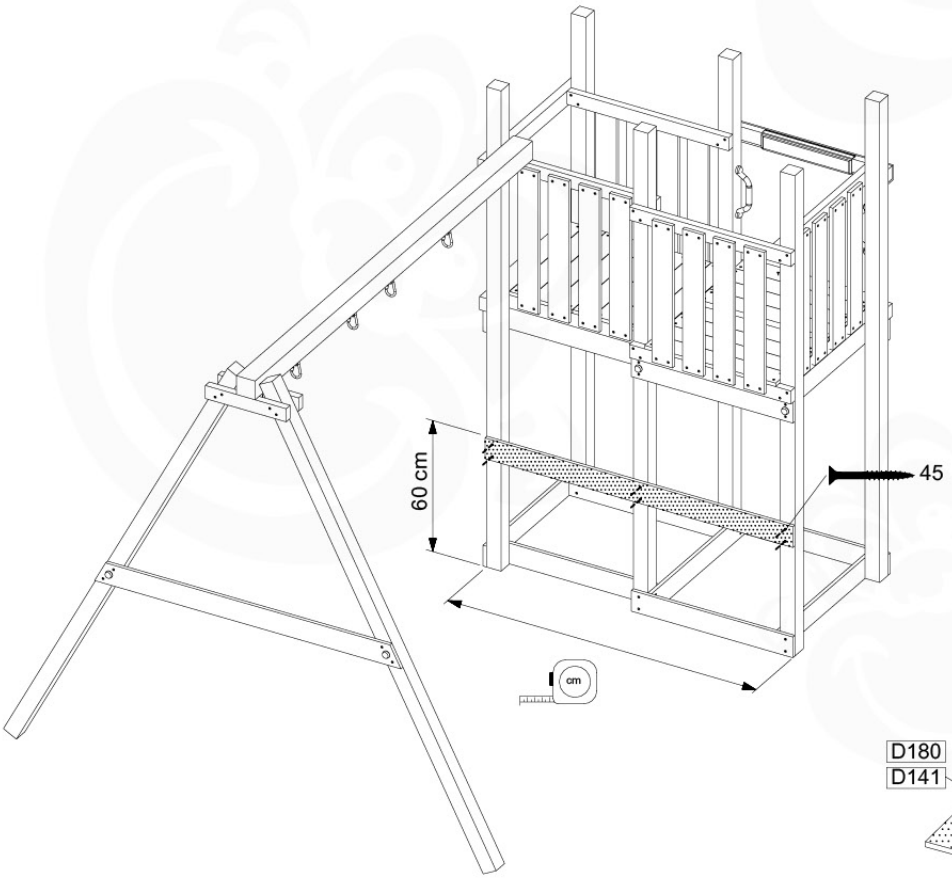
60 cm
45
cm
D180
D141

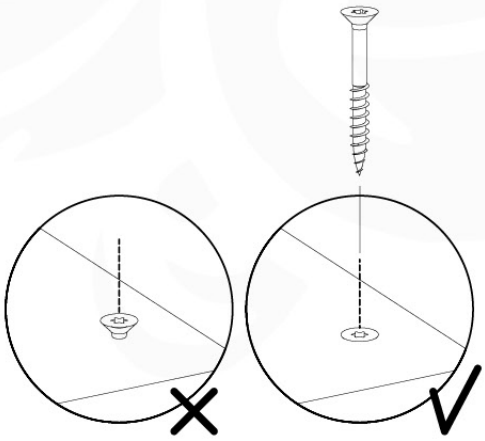

07 -1

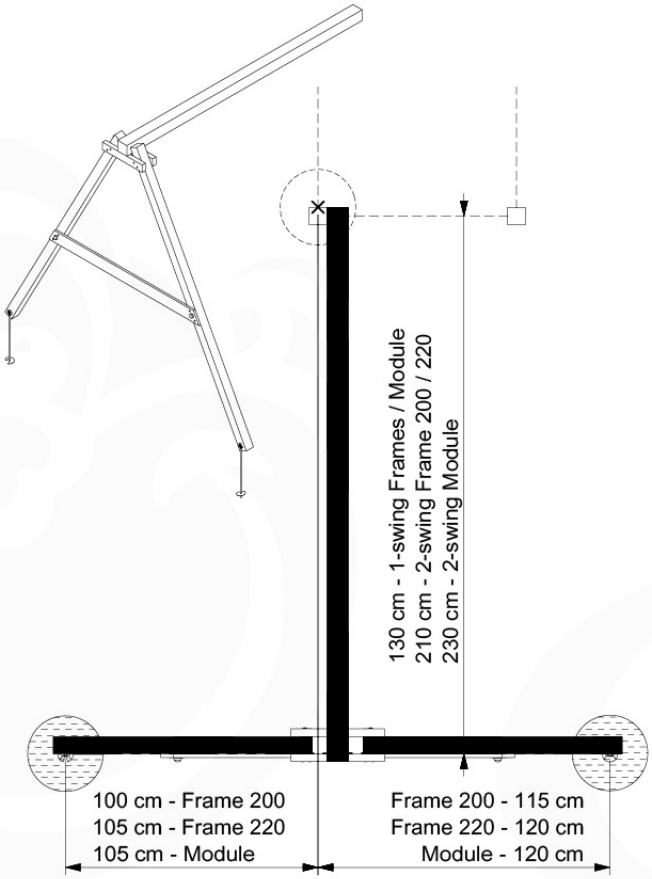
130 cm - 1-swing Frames / Module
210 cm - 2-swing Frame 200 / 220
230 cm - 2-swing Module
100 cm - Frame 200
105 cm - Frame 220
105 cm - Module
Frame 200 - 115 cm
Frame 220 - 120 cm
Module - 120 cm

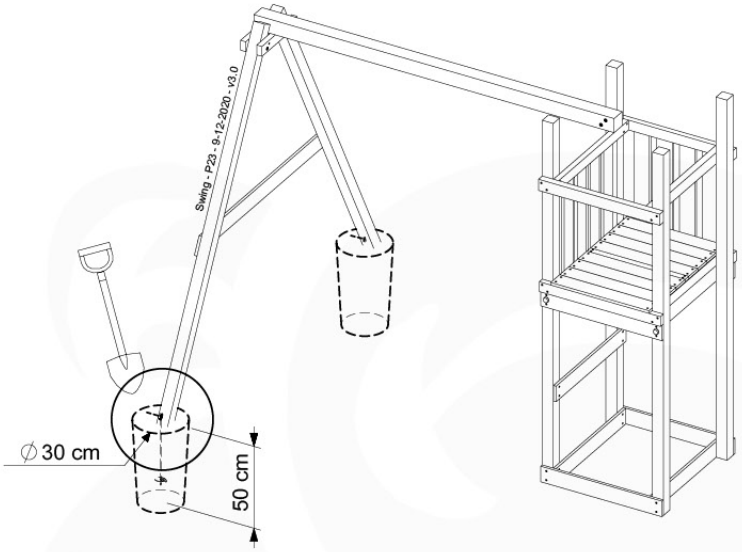
Swing - P23 - 9-12-2020 - v3.0
∅30 cm
50 cm

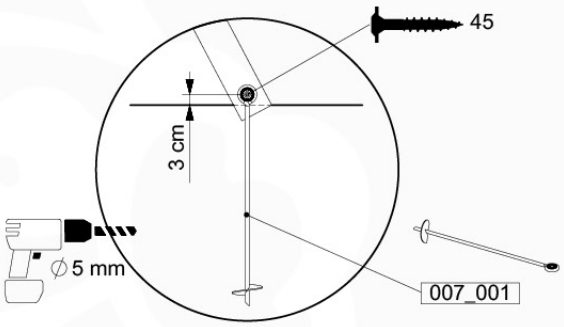
45
3 cm
∅5 mm
007_001

07 -2

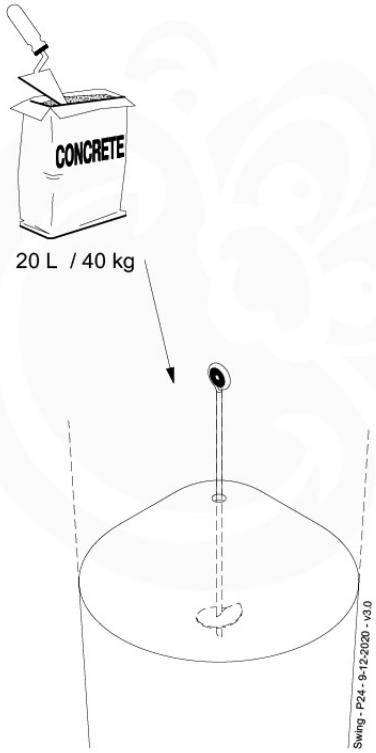
CONCRETE
20 L / 40 kg
Swing - P24 - 9-12-2020 - v3.0

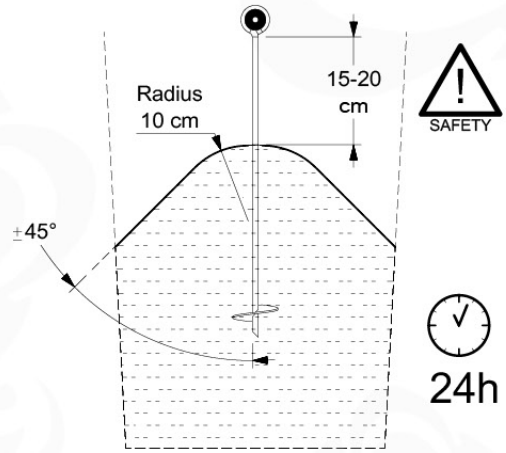
Radius
10 cm
15-20
cm
±45°
SAFETY
24h

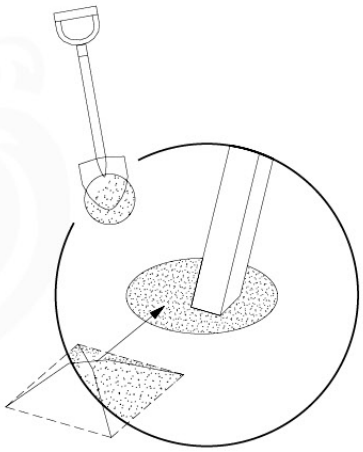

08

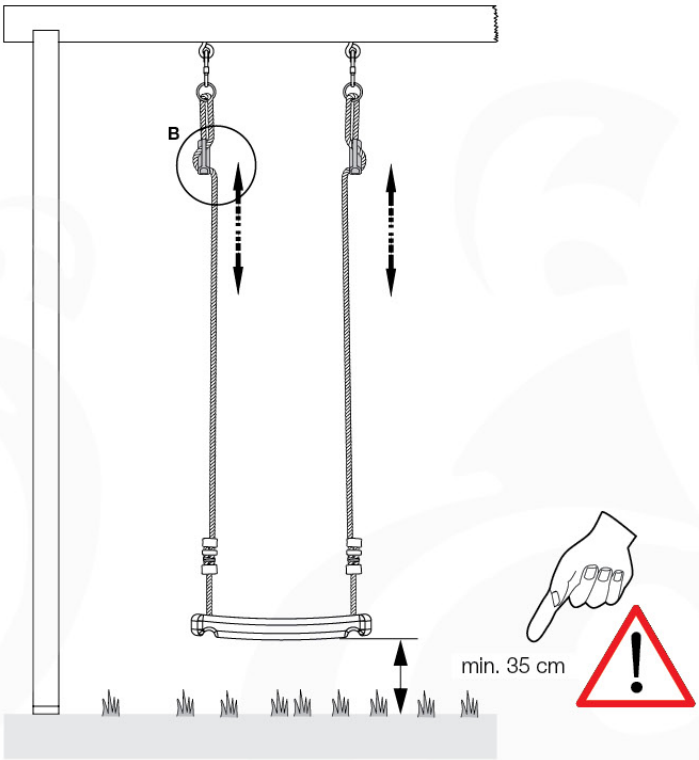

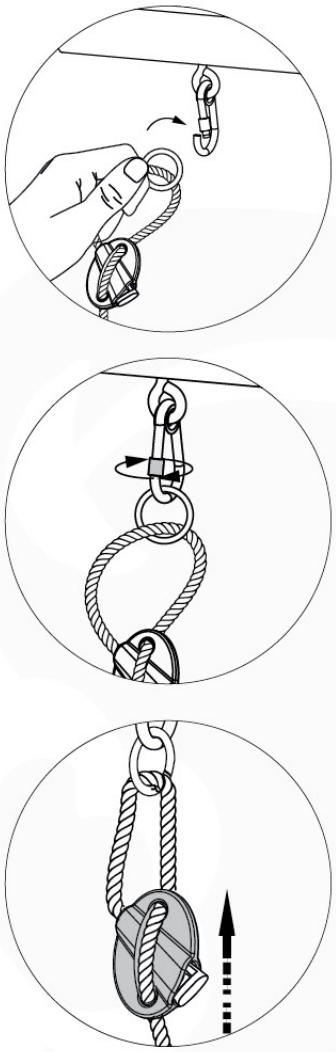

09

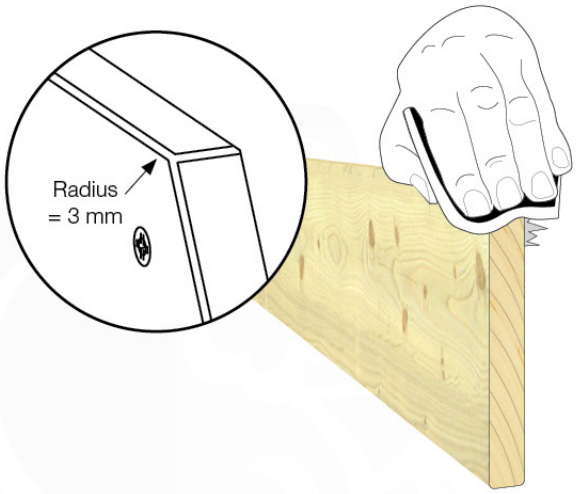

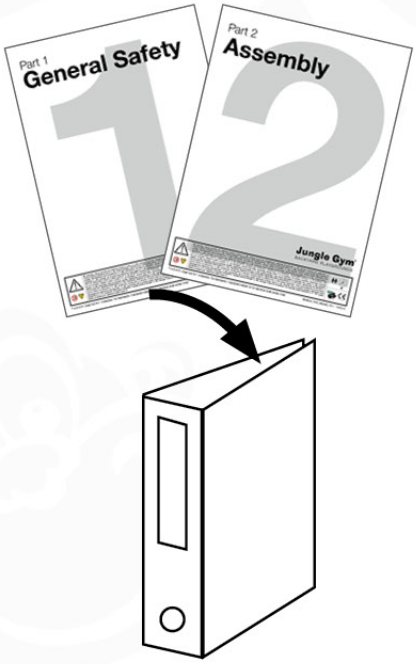

Availability of Jungle Gym® products may vary between distributors and countries.
Subject to alterations and printing errors. All rights reserved. Printed in China.
P.O. Box 75083 - 1070 AB - Amsterdam - The Netherlands