Part 2

Assembly Instructions

Jungle Fort

801_010

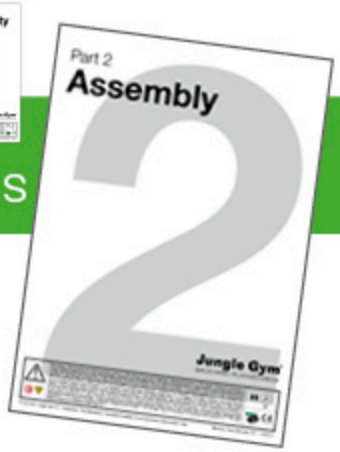

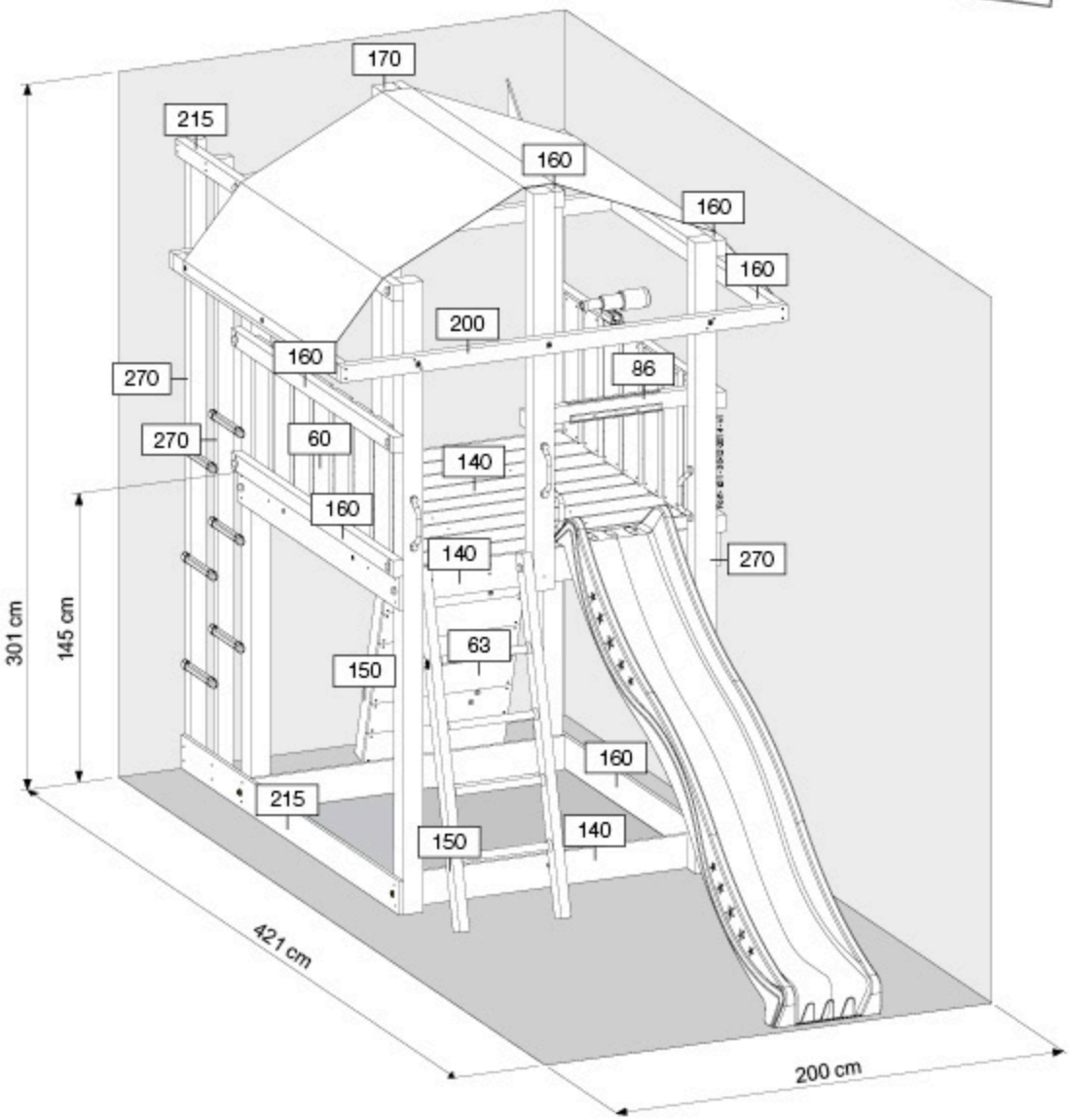

Jungle Gym®
BACKYARD PLAYGROUNDS

EN. Warnings. Only for domestic use. Maximum number of users is 10. **DE.** Achtung. Nur für den Hausgebrauch. Maximale Benutzerzahl: 10. **FR.** Attention. Réservé à un usage privé. Le nombre maximal d'utilisateurs est de 10. **NL.** Waarschuwingen. Uitsluitend voor huishoudelijk gebruik. Het maximale aantal gebruikers is 10. **BG.** Внимание. За употреба само в домашни условия. Максималният брой потребители е 10. **CS.** Varování. Jen pro domácí použití. Maximální počet uživatelů je 10. **DA.** Advarsler. Kun til privat brug. Maksimum antal brugere er 10. **EL.** Προειδοποιήσεις. Μόνο για οικιακή χρήση. Μέγιστος αριθμός χρηστών 10. **ES.** Advertencias. Sólo para uso doméstico. Número máximo de usuarios: 10. **ET.** Hoiatused. Ainult koduseks kasutamiseks. Maksimaalne kasutajate arv on 10. **FI.** Varoitukset. Ainoastaan kotikäyttöön. Käyttäjiä yhteensä enintään 10. **HR.** Upozorenja. Samo za kućanску uporabu. Maksimalan broj korisnika je 10. **HU.** Figyelmeztetések. Csak otthoni használatra! A használók max. száma: 10. **IS.** Varnaðarorð. Eingöngu fyrir einkanotkun! Hámarksfjöldi notenda er 10. **IT.** Avvertenze. Solo per uso domestico. Massimo numero di utenti è 10. **LT.** Įspėjimai. Tik buitiniam naudojimui. Maksimalus naudotojų skaičius 10. **LV.** Brīdinājumi. Izmantot tikai mājās. Maksimālais lietotāju skaits ir 10. **NO.** Advarsler. Kun for privat bruk. Maksimalt antall brukere er 10. **PL.** Ostrzeżenia. Wyłącznie do użytku domowego. Maksymalna liczba użytkowników to 10. **PT.** Avisos. Apenas para uso doméstico. O número máximo de utilizadores é 10. **RO.** Avertismente. Numai pentru uz domestic. Numărul maxim de utilizatori este 10. **RU.** Предостережения. Только для домашнего использования. Максимальное количество пользователей - 10. **SK.** Upozornenia. Iba na domáce použitie. Maximálne množstvo osôb je 10. **SL.** Opozorila. Samo za domačo uporabo. Maksimalno število uporabnikov je 10. **SR.** Upozorenja. Samo za kućnu upotrebu. Maksimalan broj korisnika je 10. **SV.** Varningar. Endast för hemmabruk. Det maximala antalet användare är 10. **TR.** Uyarılar. Sadece ev kullanımı için. Maksimum kullanıcı sayısı 10.

™ & © 2020 Jungle Gym B.V. Amsterdam, The Netherlands. Copyrighted material. Do not reproduce under penalty of law.

Content Kit Jungle Fort

401_010

Tools

104_107

www.junglegym.com - © 2020 Jungle Gym B.V.

Hardware Jungle Fort

100_010

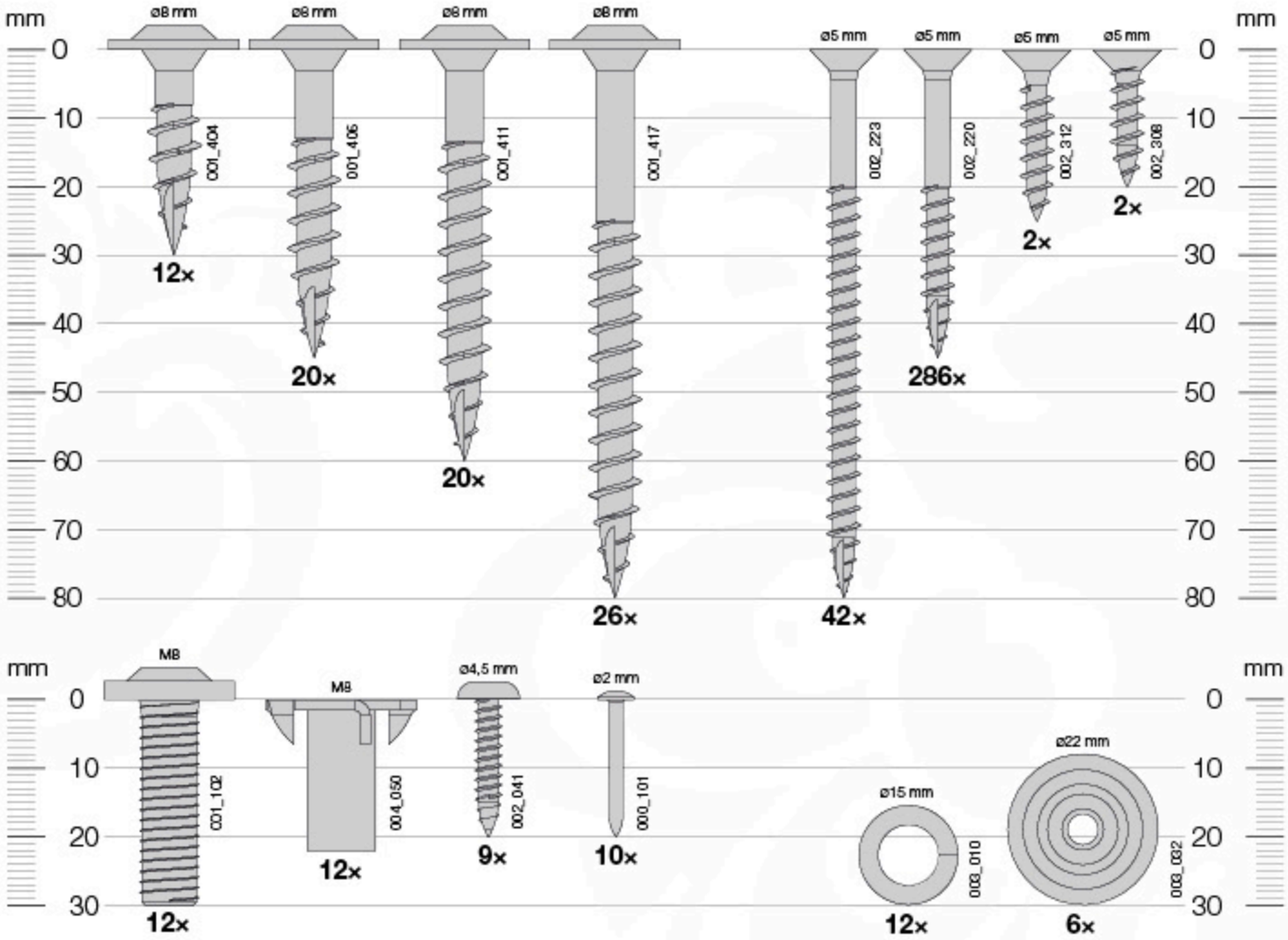

Timber Jungle Fort

601_010

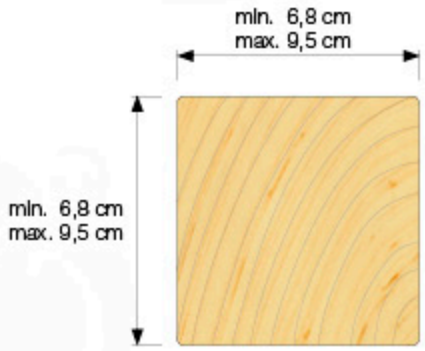

min. 269 cm max. 270 cm	270	4×
min. 164 cm max. 170 cm	170	2×

p.17+18

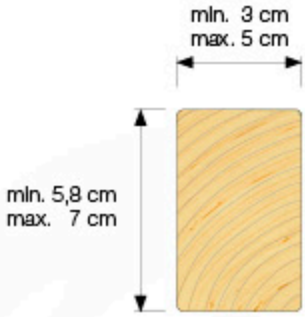

min. 269 cm max. 270 cm	270	2×
min. 214 cm max. 215 cm	215	1×
min. 199 cm max. 200 cm	200	2×
min. 159 cm max. 160 cm	160	8×
min. 149 cm max. 150 cm	150	4×
min. 135 cm max. 144 cm	144	4×
min. 79 cm max. 86 cm	86	1×

p.12+13

p.20

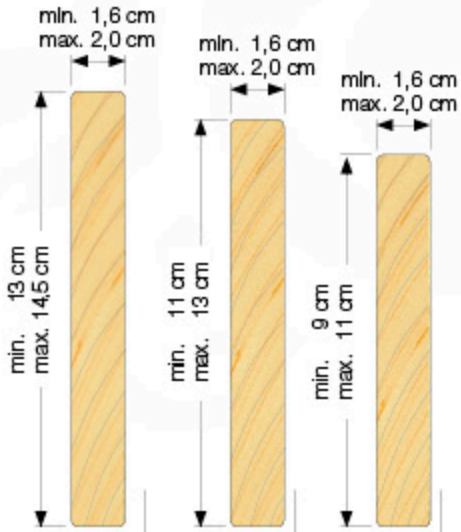

min. 214 cm max. 215 cm	215	1×	1×	1×
min. 159 cm max. 160 cm	160	3×	3×	3×
min. 139 cm max. 140 cm	140	15×	16×	19×
min. 62 cm max. 63 cm	63	12×	14×	17×
min. 59 cm max. 60 cm	60	16×	18×	20×

www.junglegym.com - © 2020 Jungle Gym B.V.

1a

1b

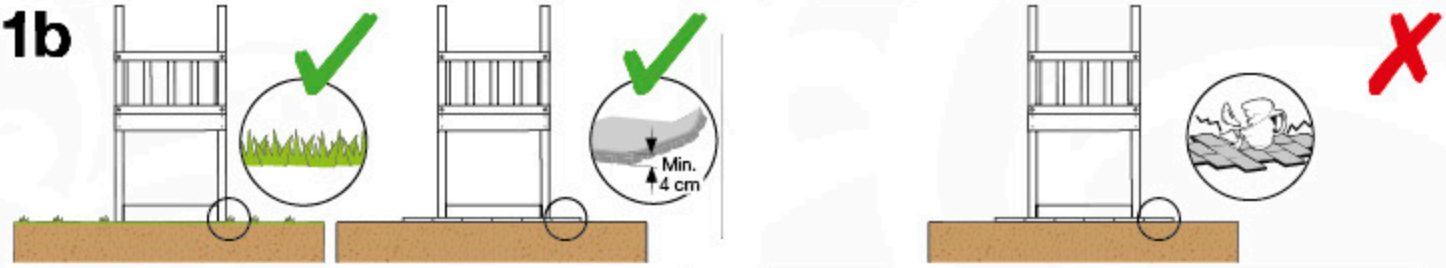

1c

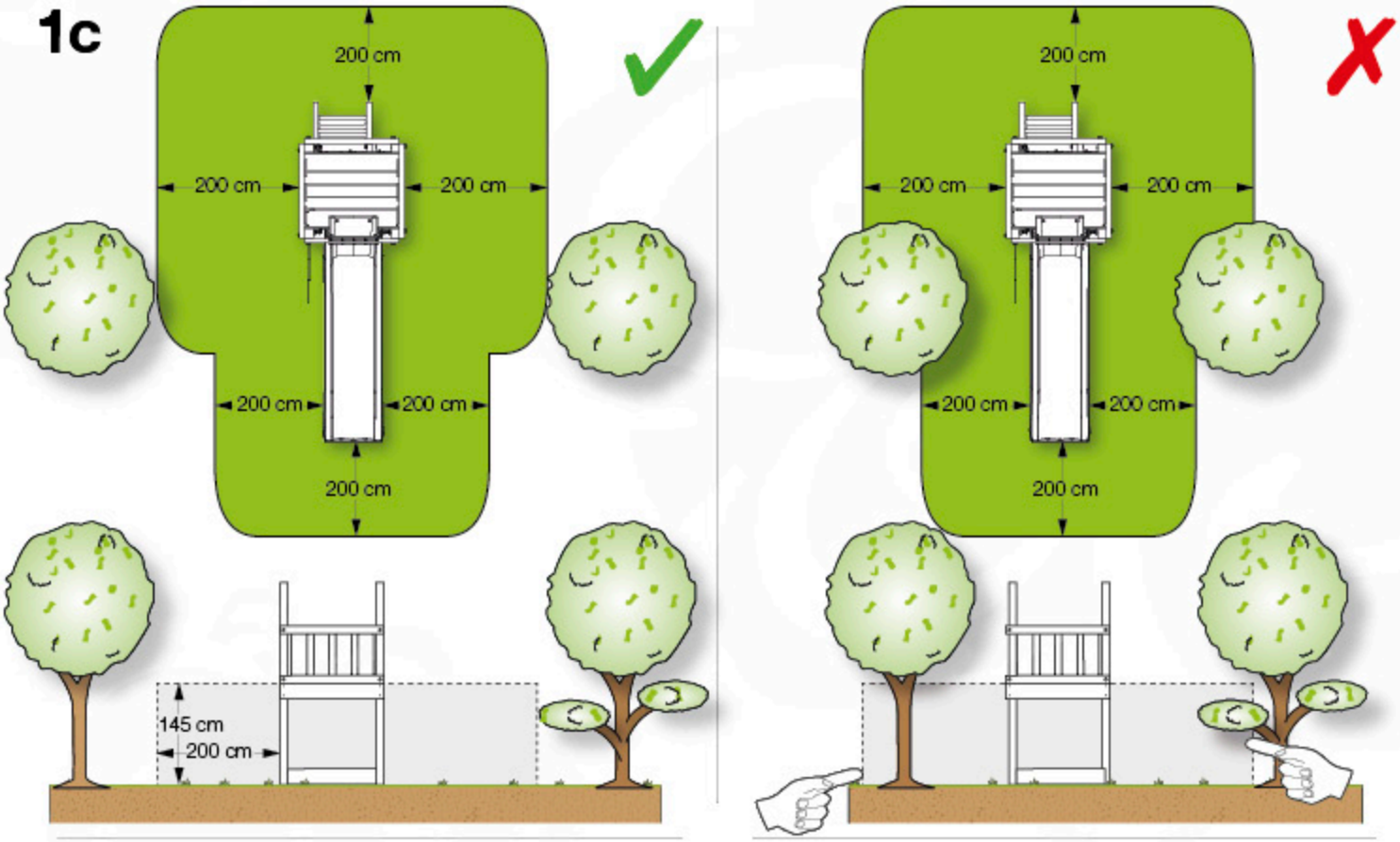

1d

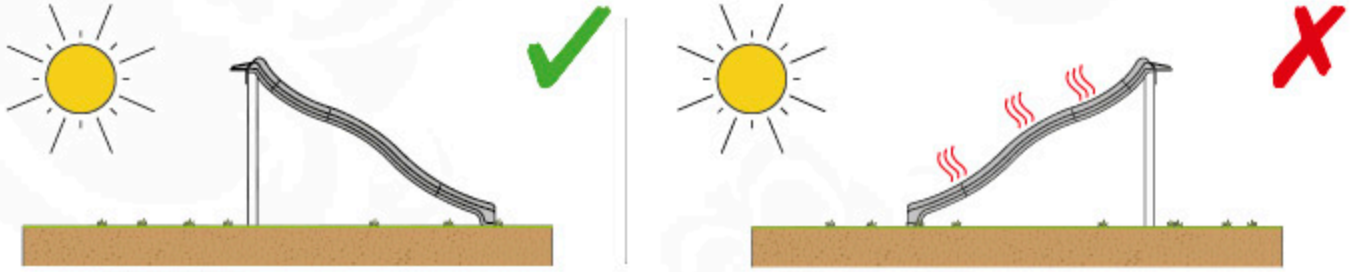

1e

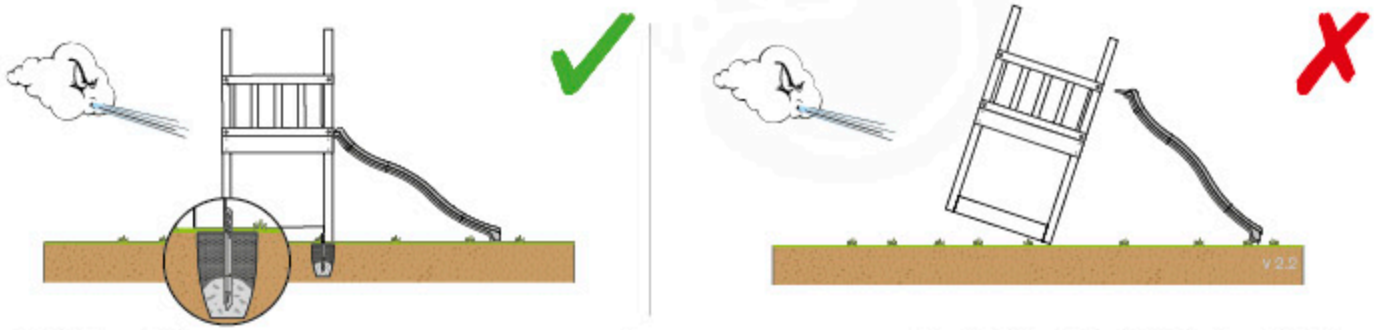

© 2020 Jungle Gym B.V. - www.junglegym.com

2

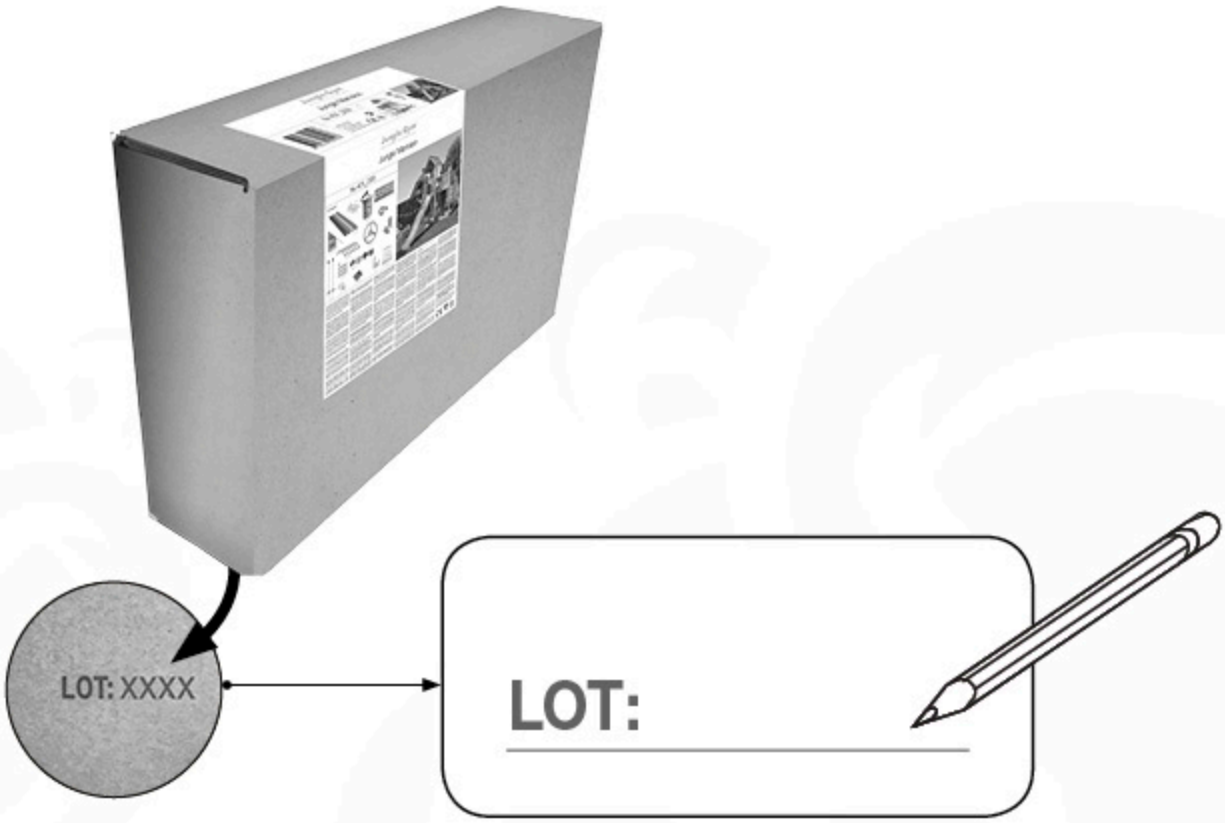

www.junglegym.com - © 2020 Jungle Gym B.V.

3a

4x 002_223

4x 002_220

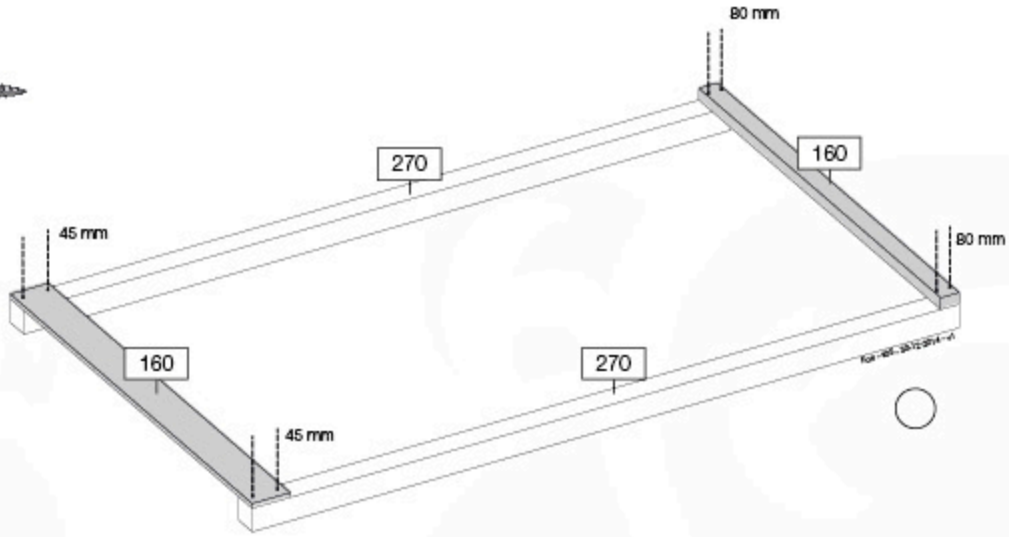

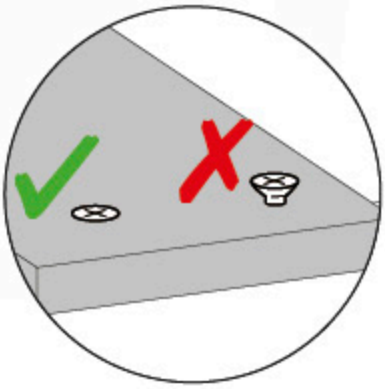

3b

4x 002_220

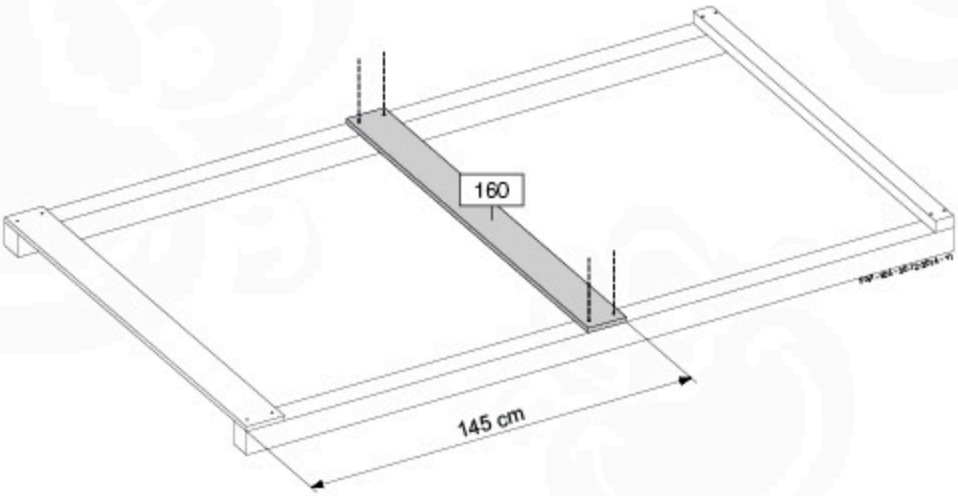

© 2020 Jungle Gym B.V. - www.junglegym.com

4a

4x 002_223 80 mm

4x 002_220 45 mm

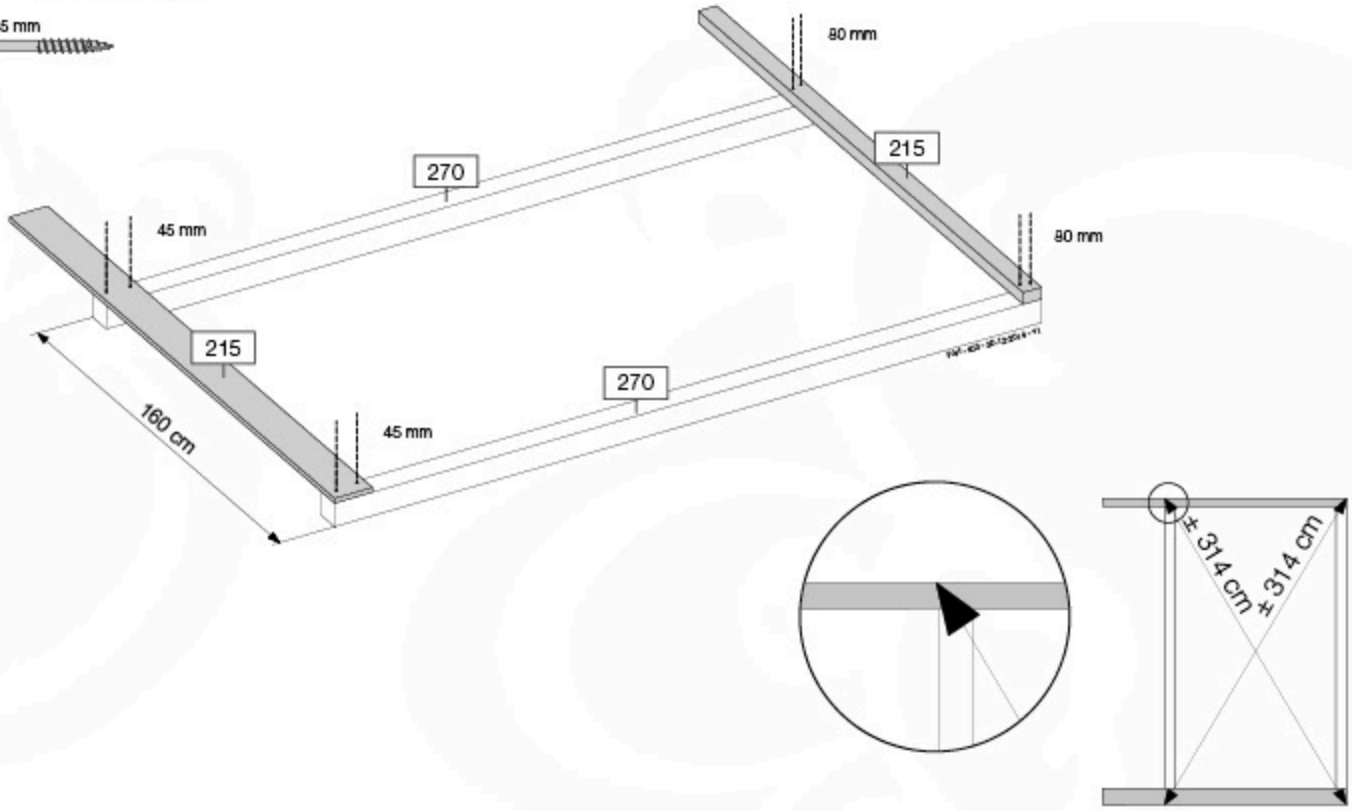

4b

4x 002_220 45 mm

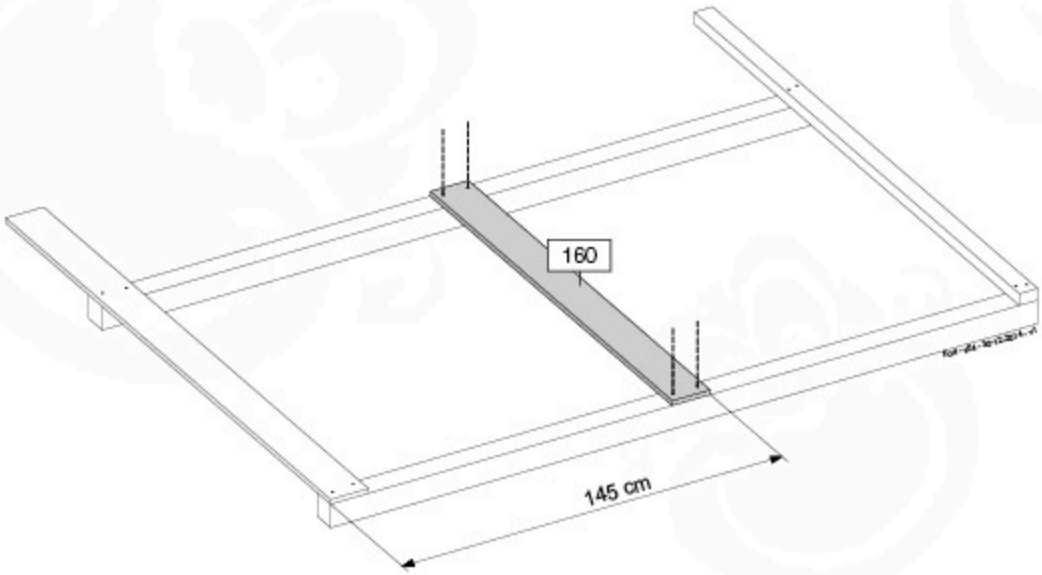

4c

8x 45 mm
002_220

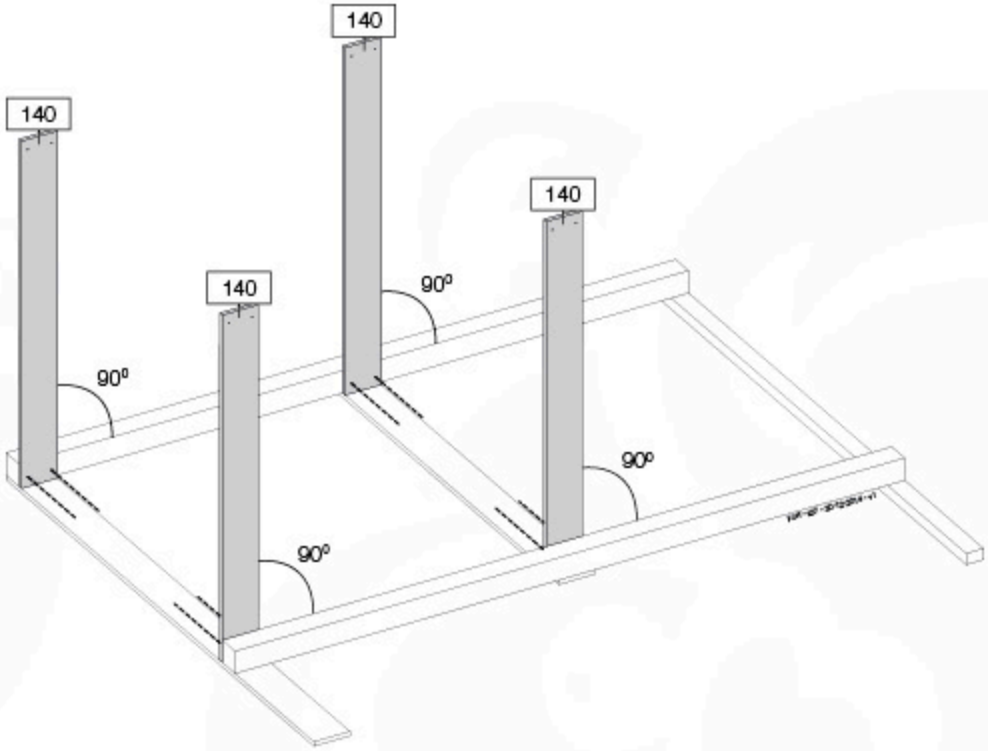

5

8x 45 mm
002_220

6a

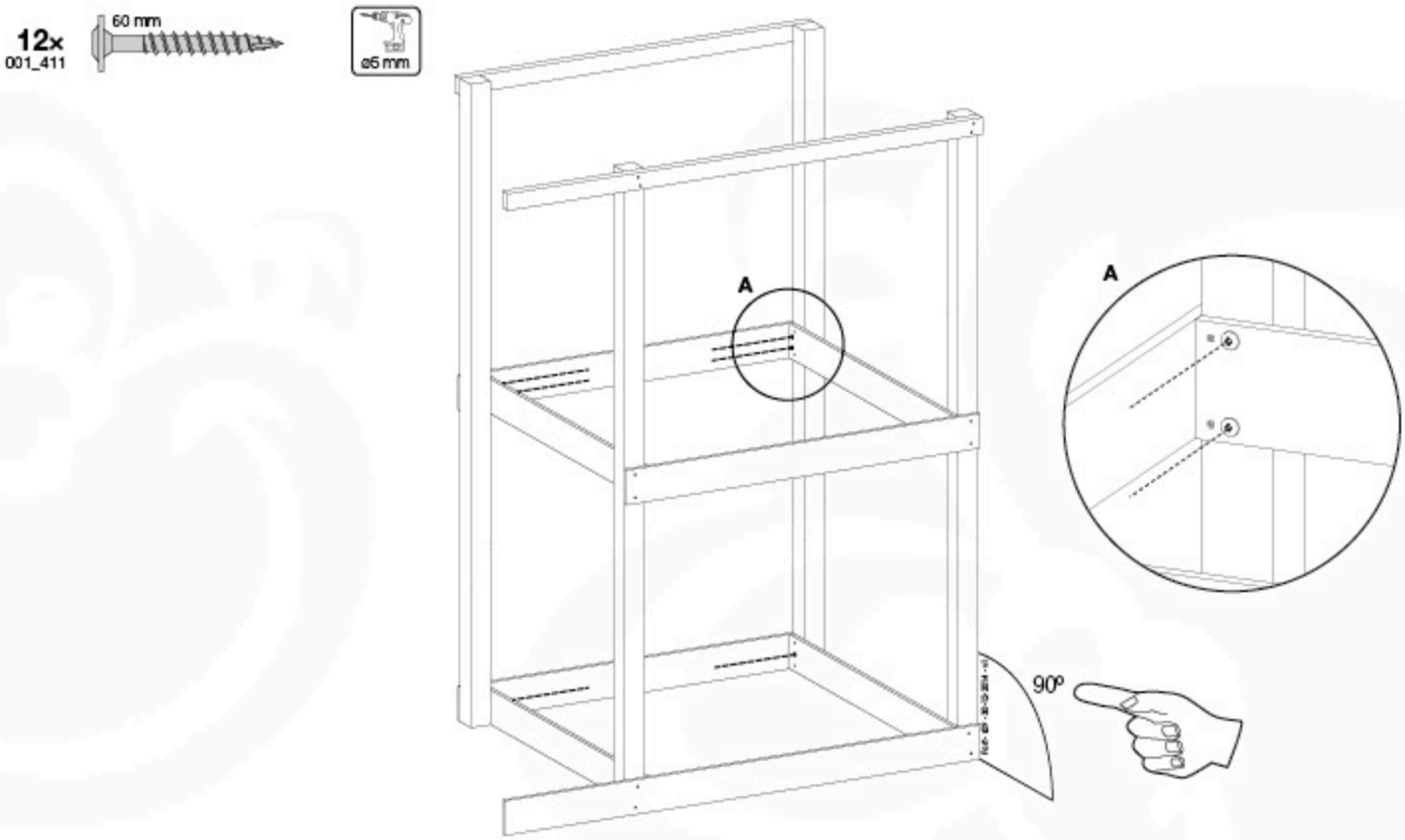
12x
001_411
60 mm
ø5 mm
A
A
90º

6b

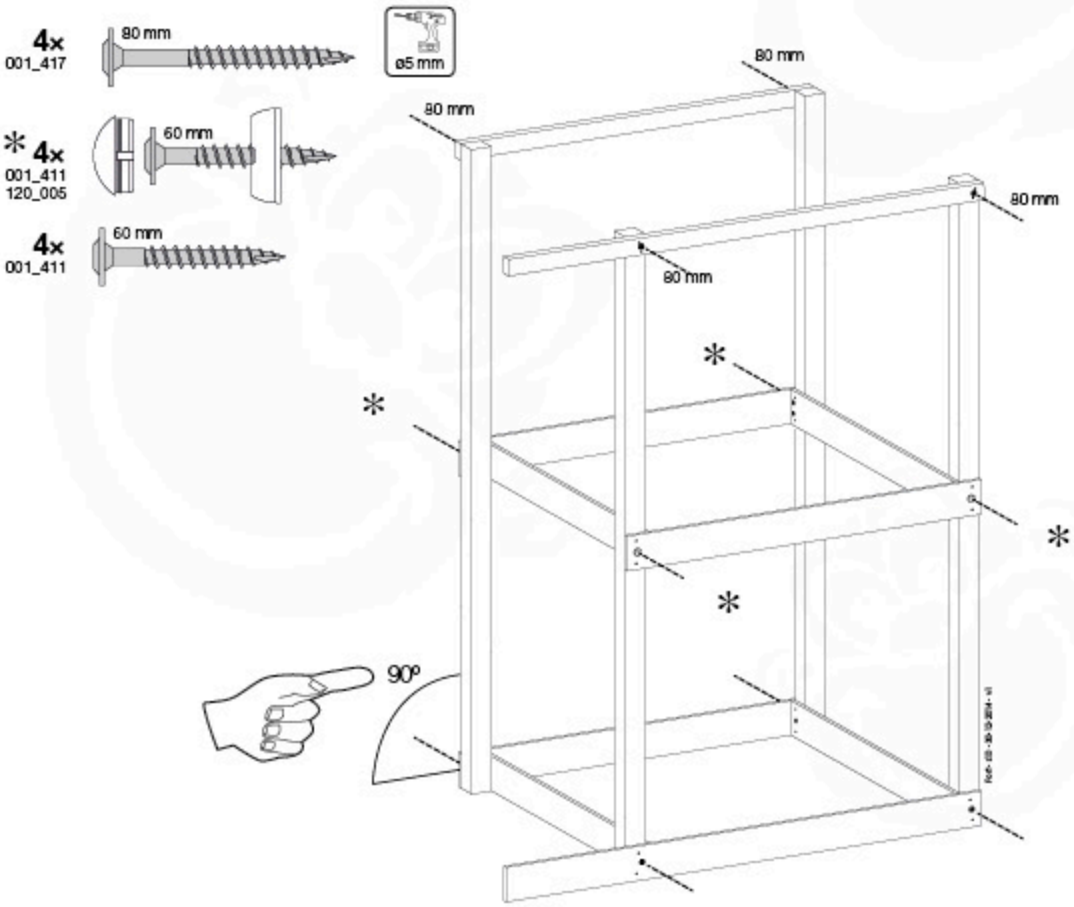
4x
001_417
80 mm
ø5 mm
* 4x
001_411
120_005
60 mm
4x
001_411
60 mm
80 mm
80 mm
80 mm
80 mm
*
*
*
*
90º

7a

8x 002_223

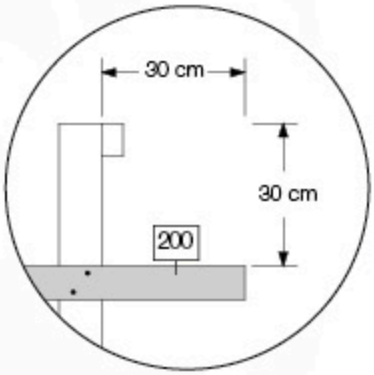

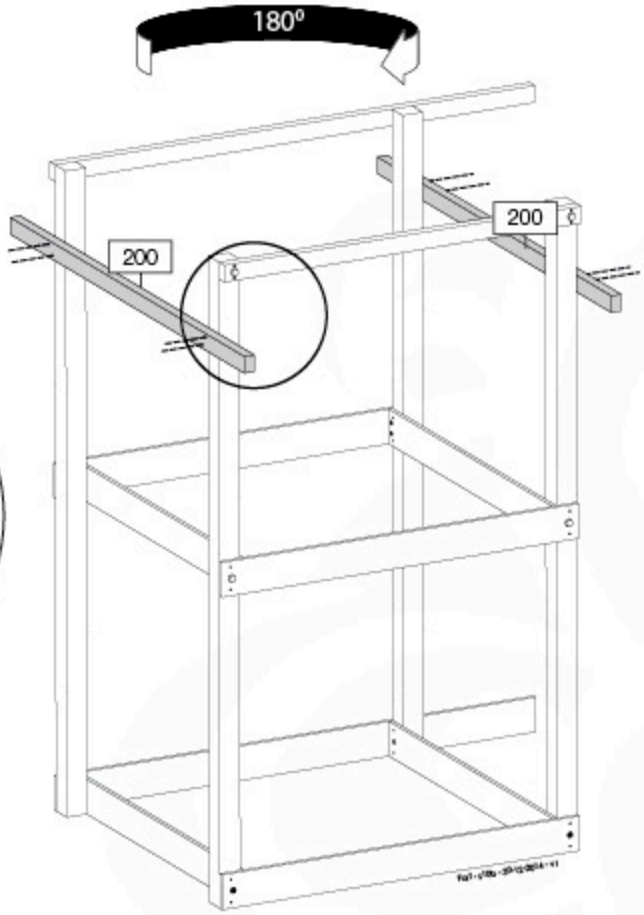

7b

4x 001_417

8a

4x 45 mm
002_220

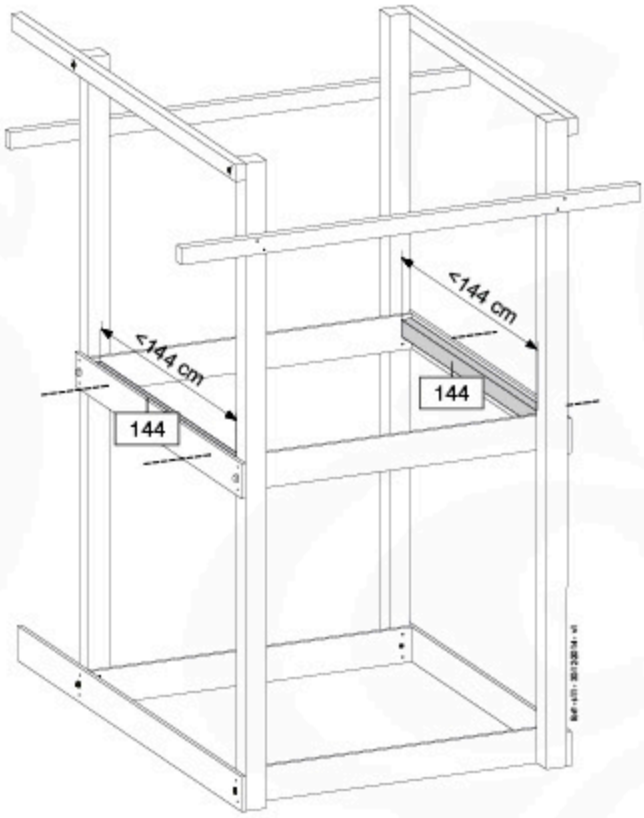

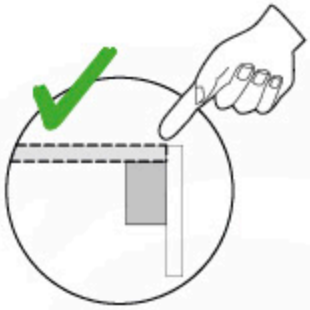

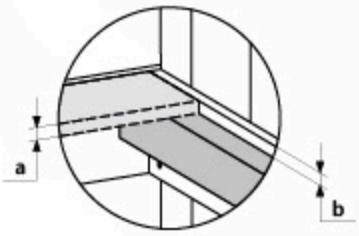

a = b

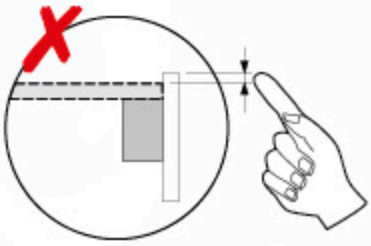

8b

4x 45 mm
001_406

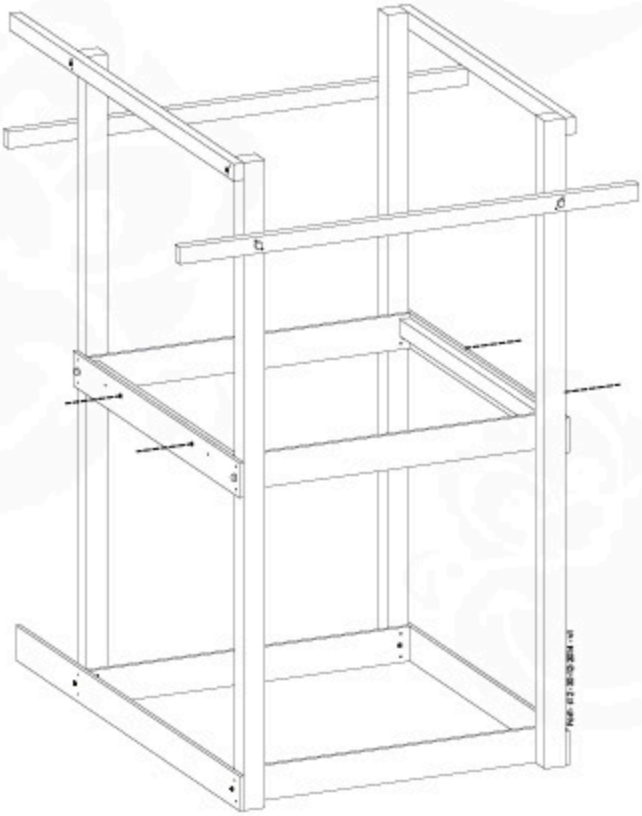

www.junglegym.com - © 2020 Jungle Gym B.V.

8c

8x 45 mm
002_220

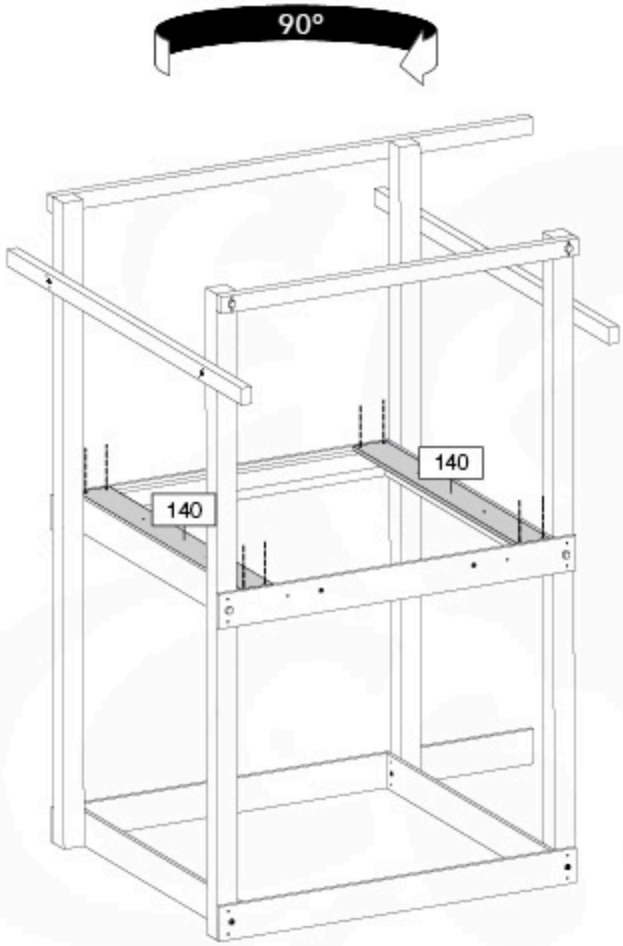

8d

8x 80 mm
002_223

4x 45 mm
002_220

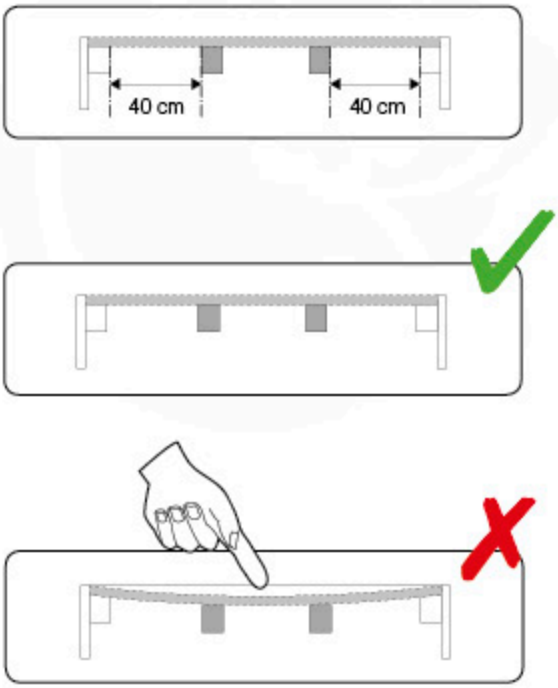

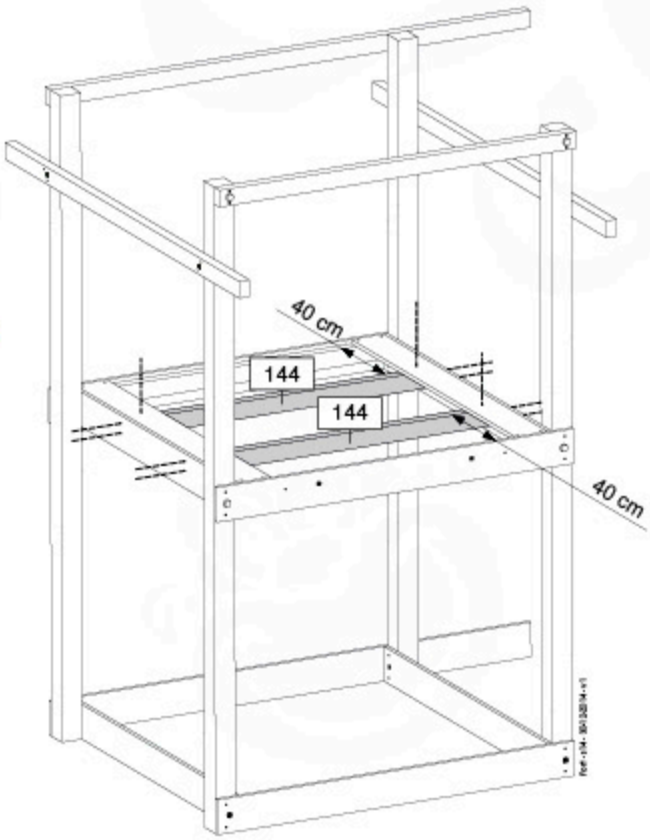

8e

6x 45 mm
002_220

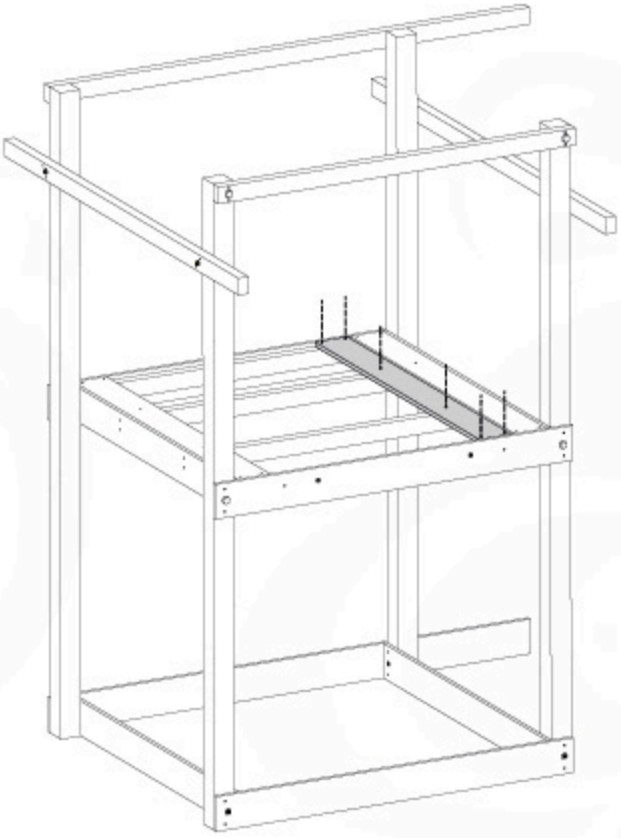

8f

24 - 60x 45 mm
002_220

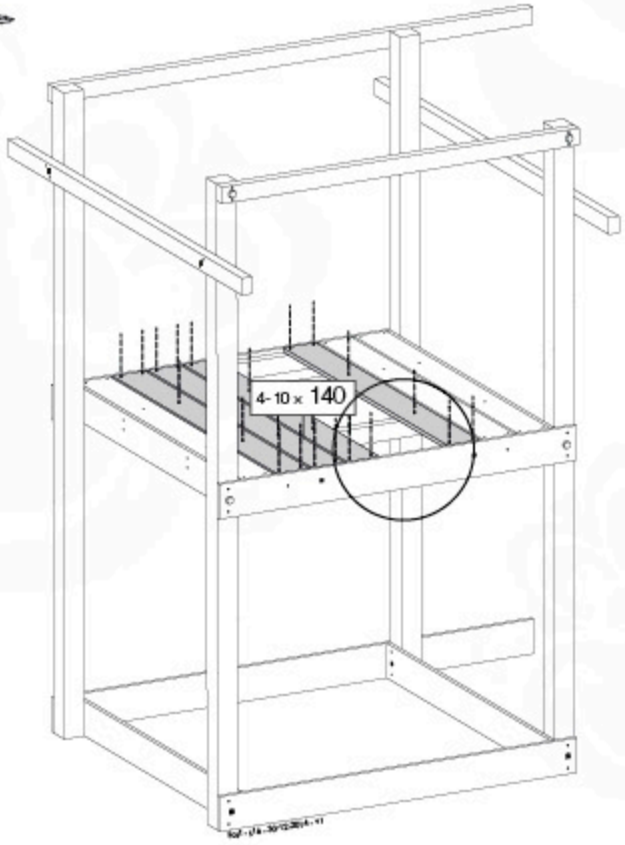

$$\frac{-4\text{ cm}}{2} = \mathbf{a}$$

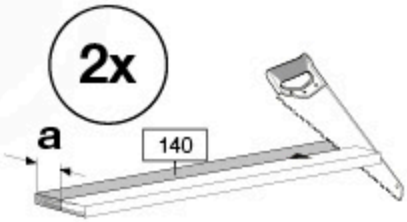

8g

12x 002_220

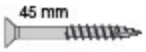

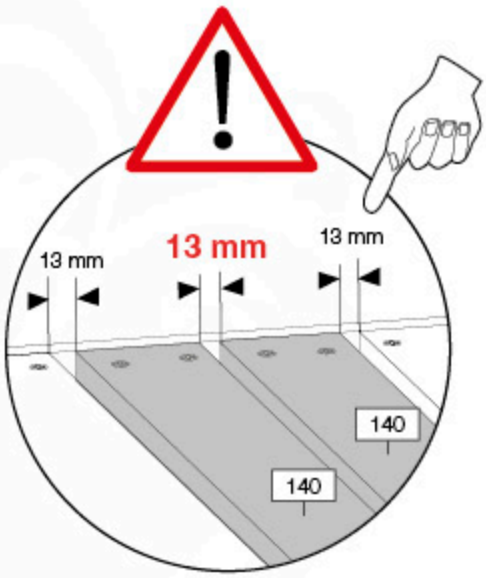

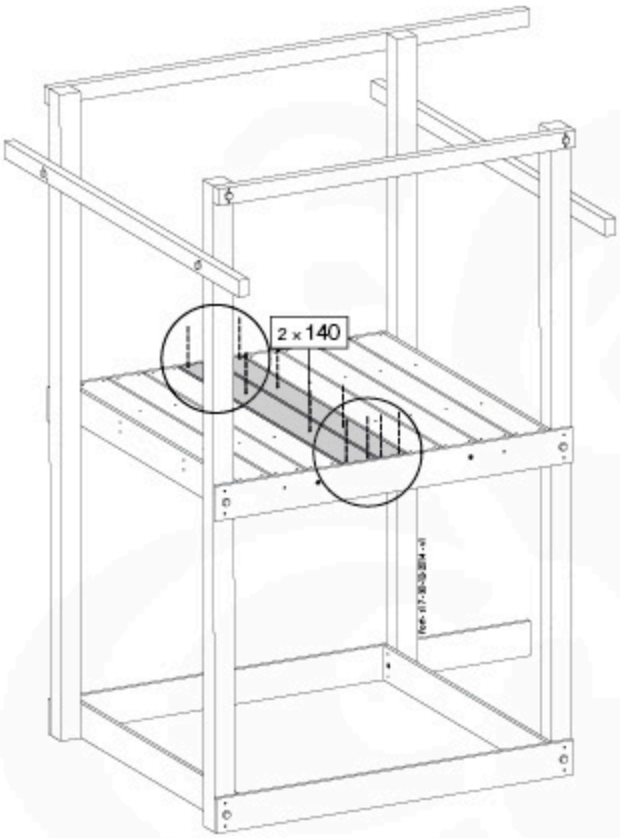

9a

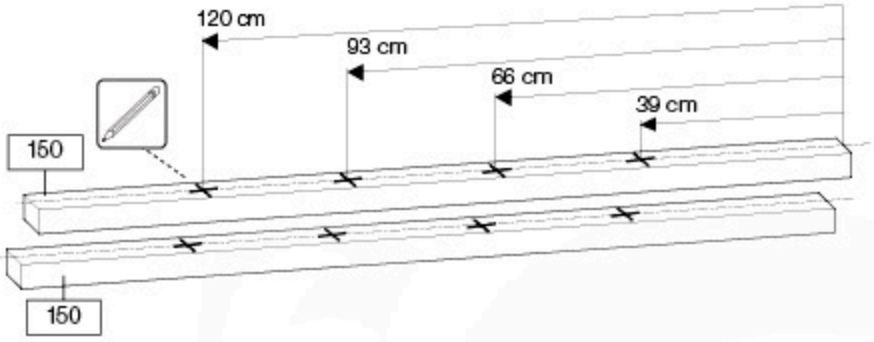

9b

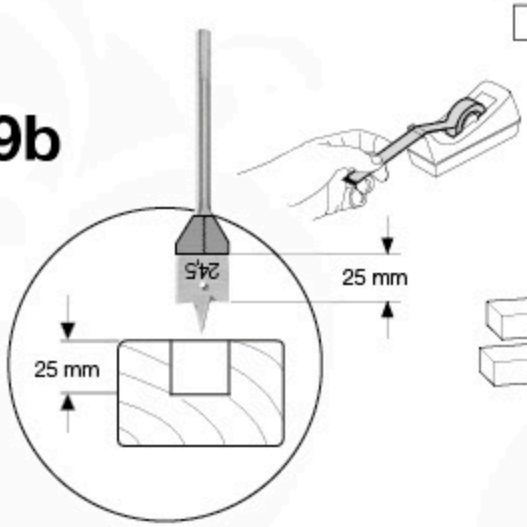

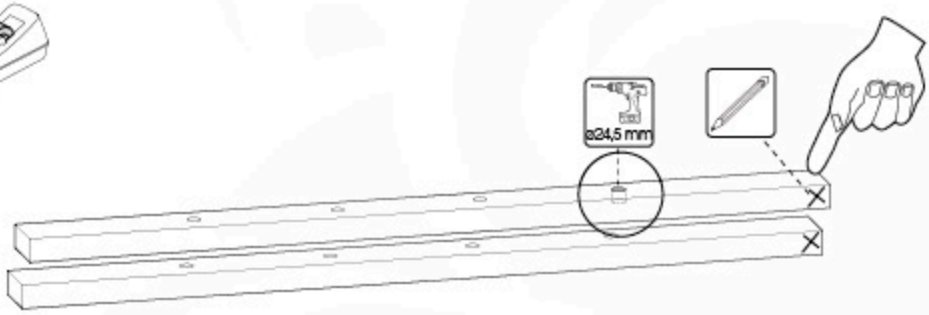

9c

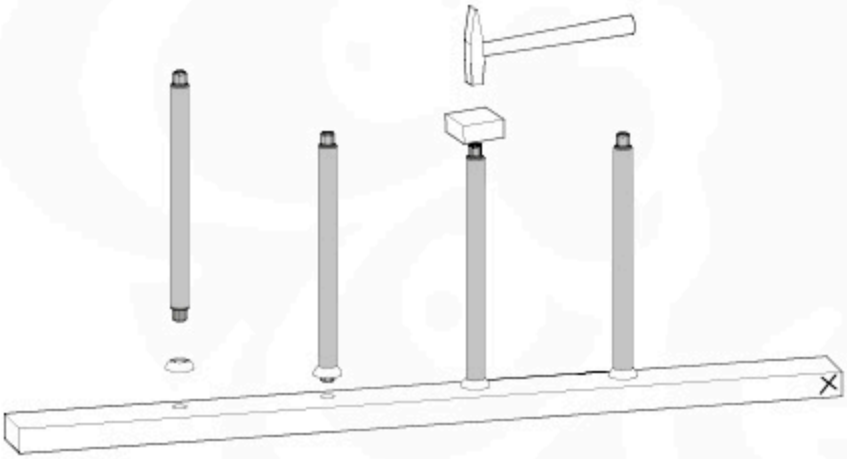

9d

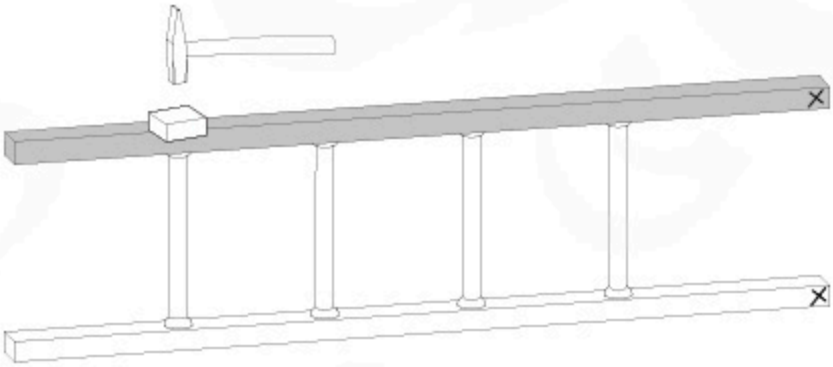

9e

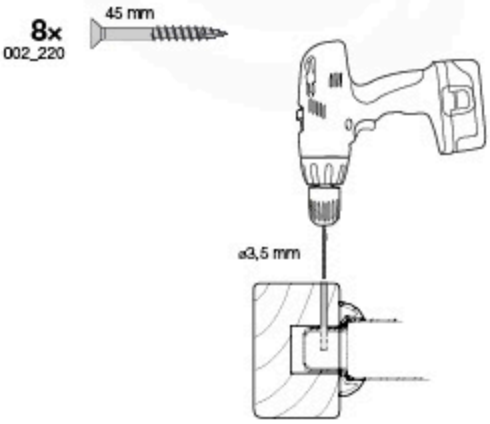

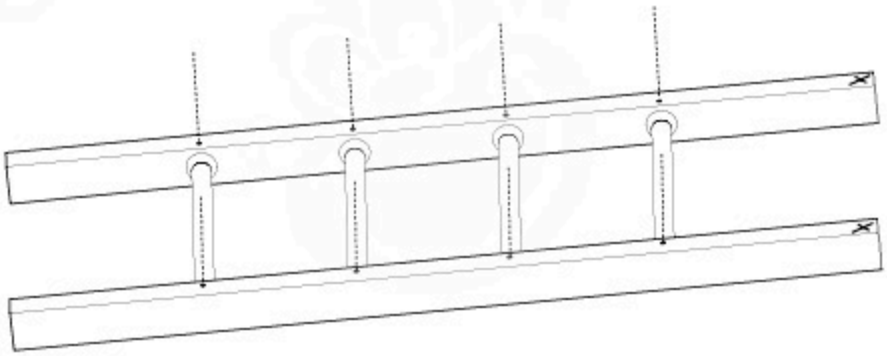

www.junglegym.com - © 2020 Jungle Gym B.V.

10

2x 001_417

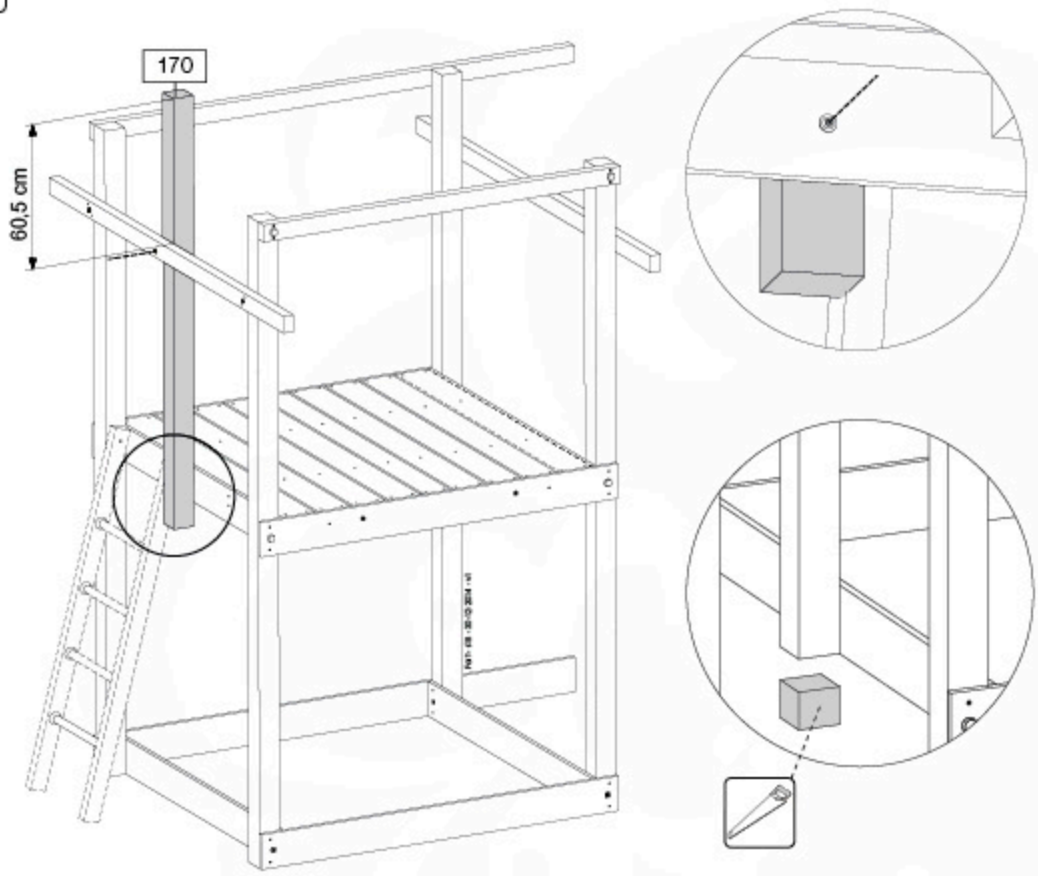

11

2x 001_417

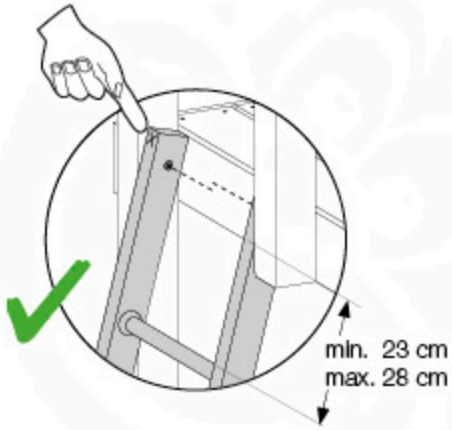

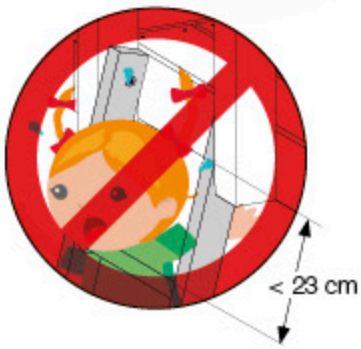

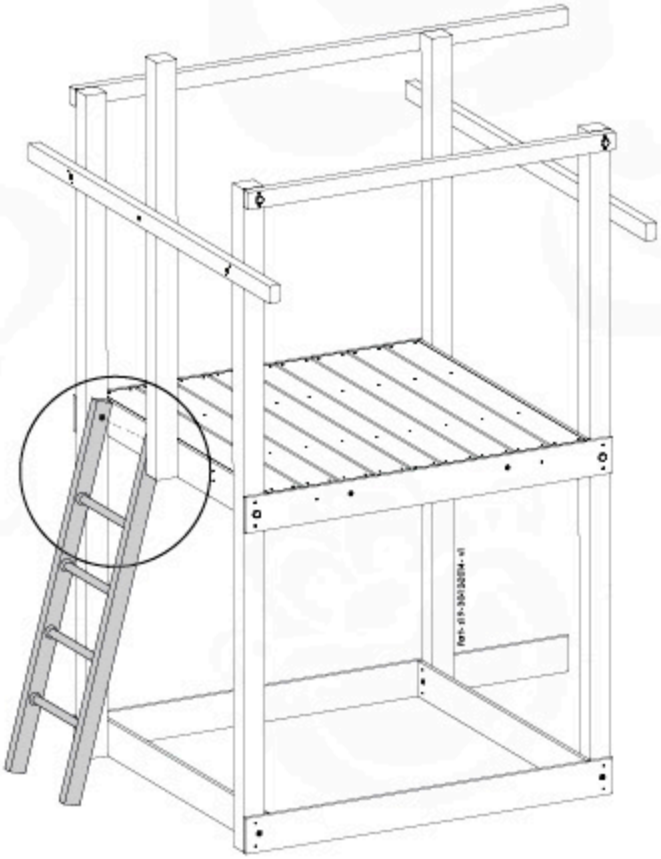

12a

44 - 68x
002_220

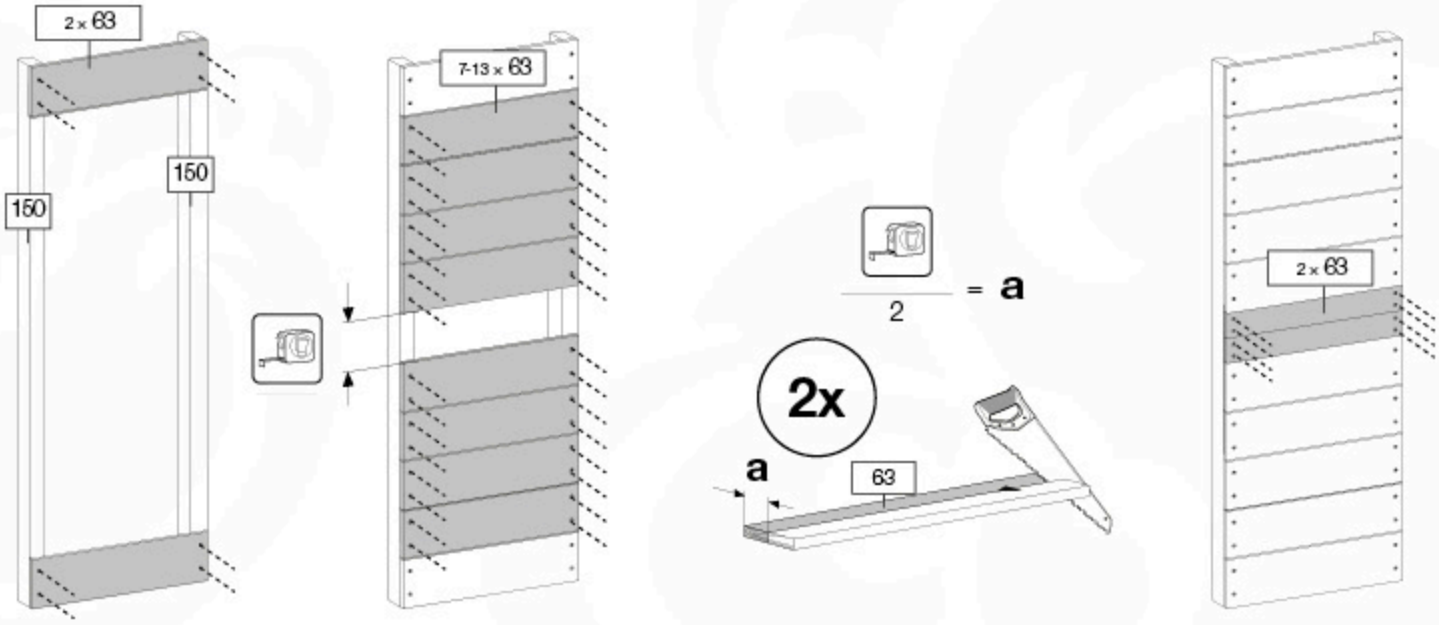

12b

2x
001_417

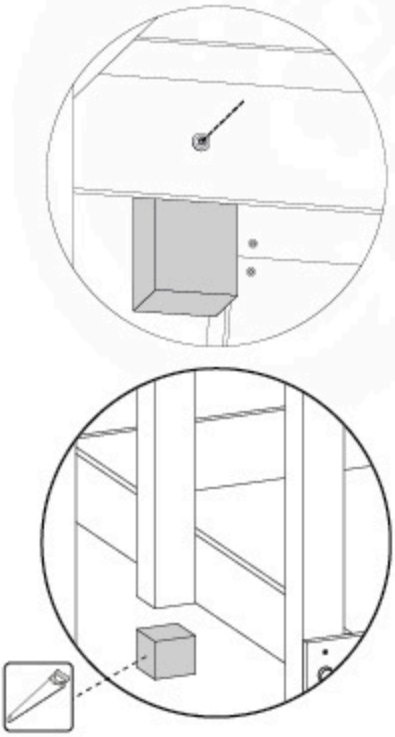

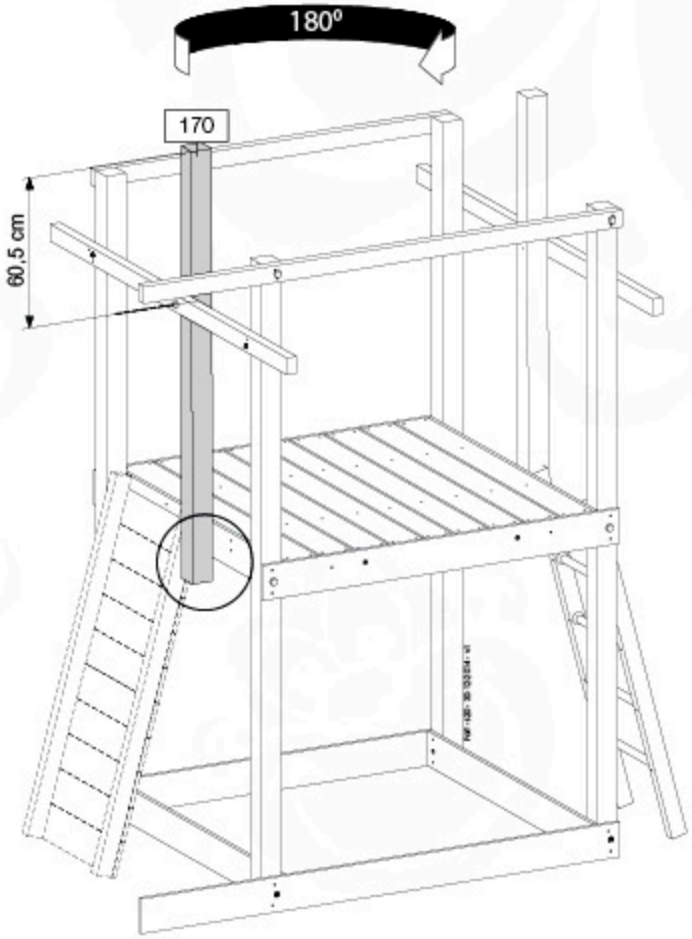

www.junglegym.com - © 2020 Jungle Gym B.V.

12c

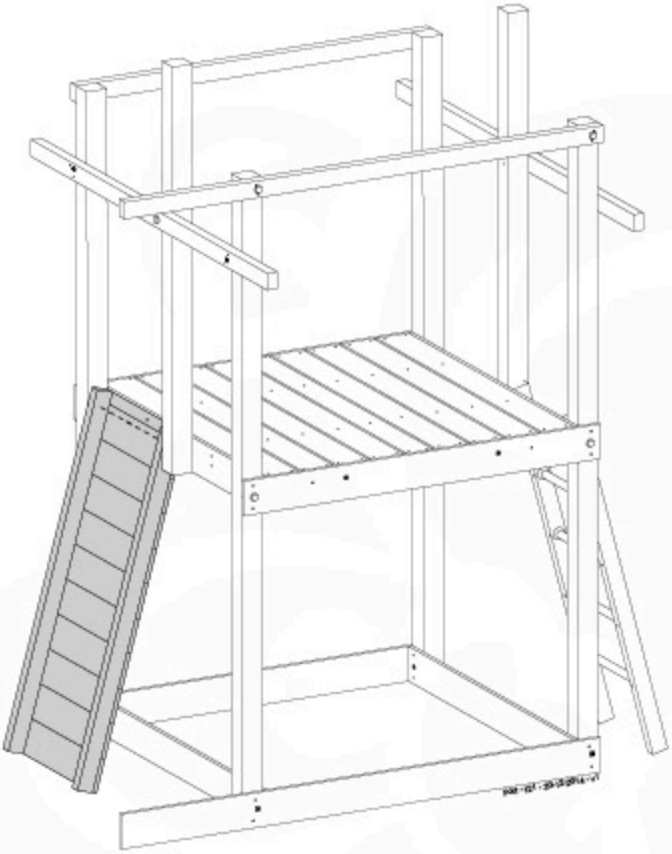

13a

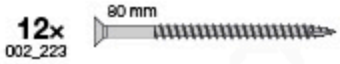

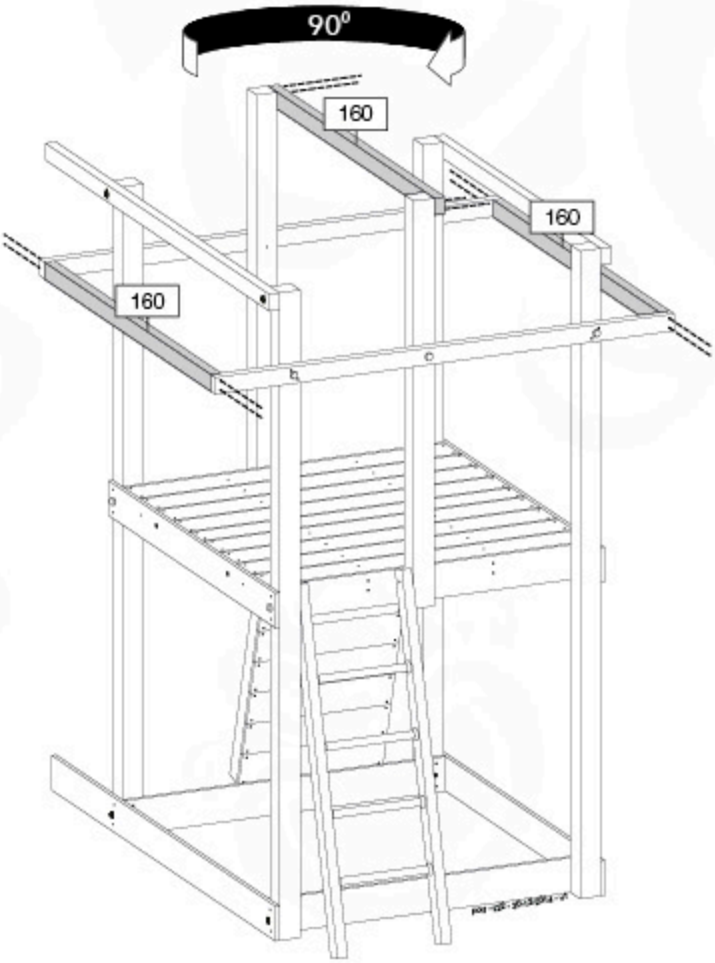

13b

8x
001_417
120_005

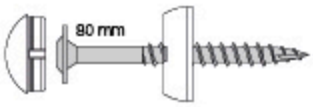

*** 2x**
001_417

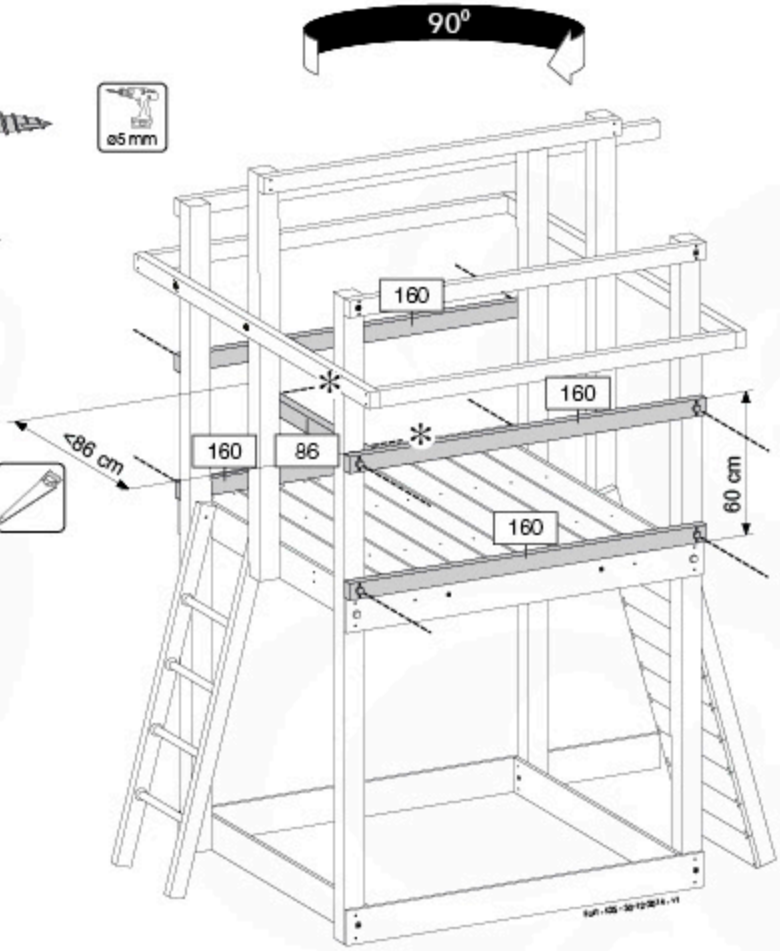

14

56 - 80x
002_220

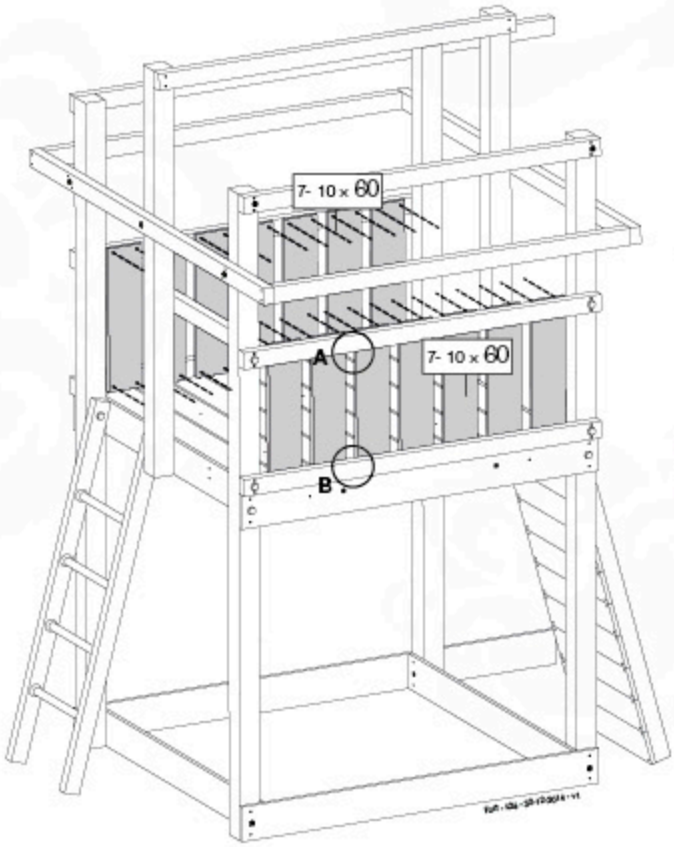

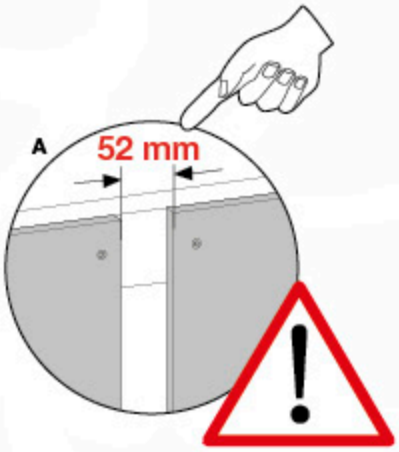

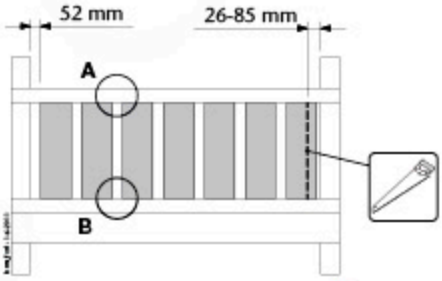

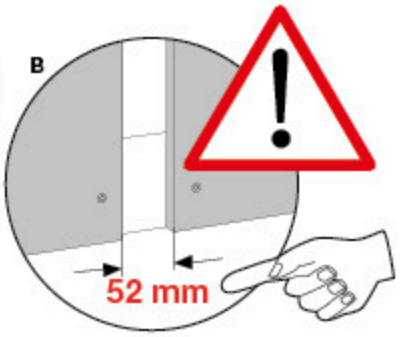

15

6x
002_041
003_032

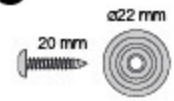

1x
123_105

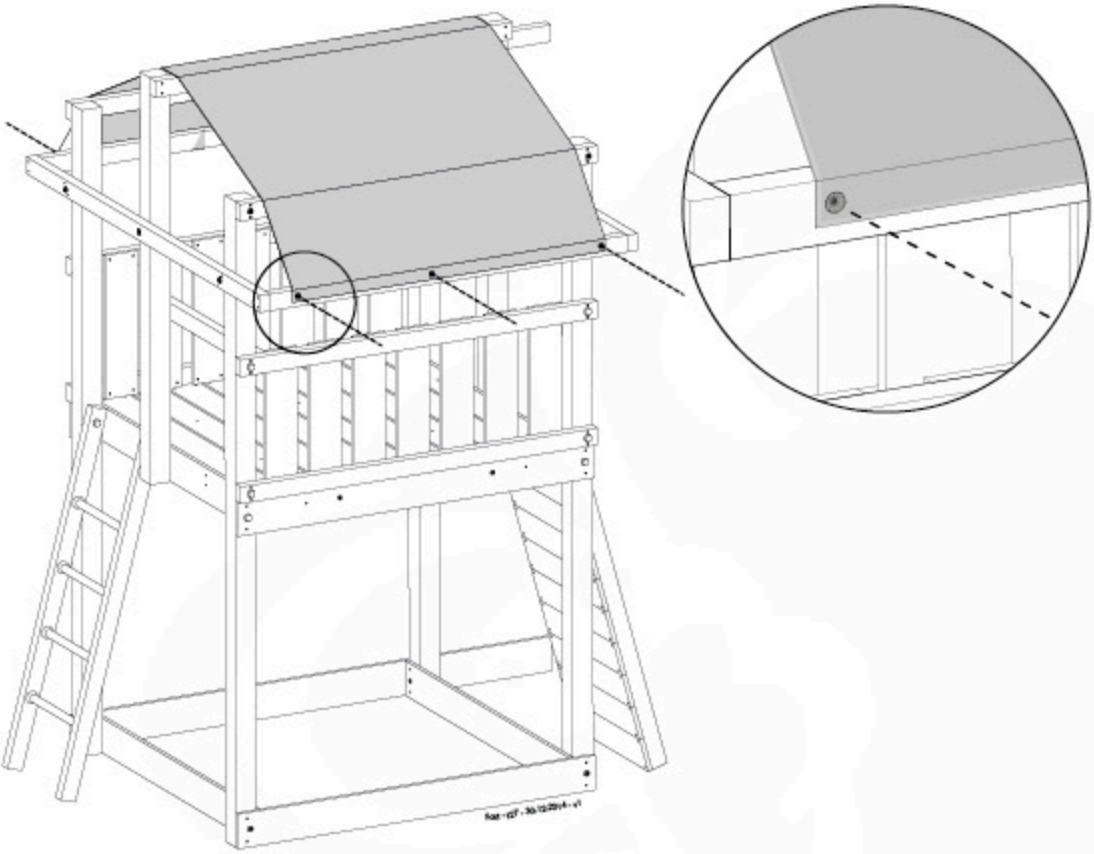

16a

*** 4x**
002_223

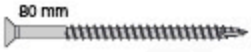

4x
002_220

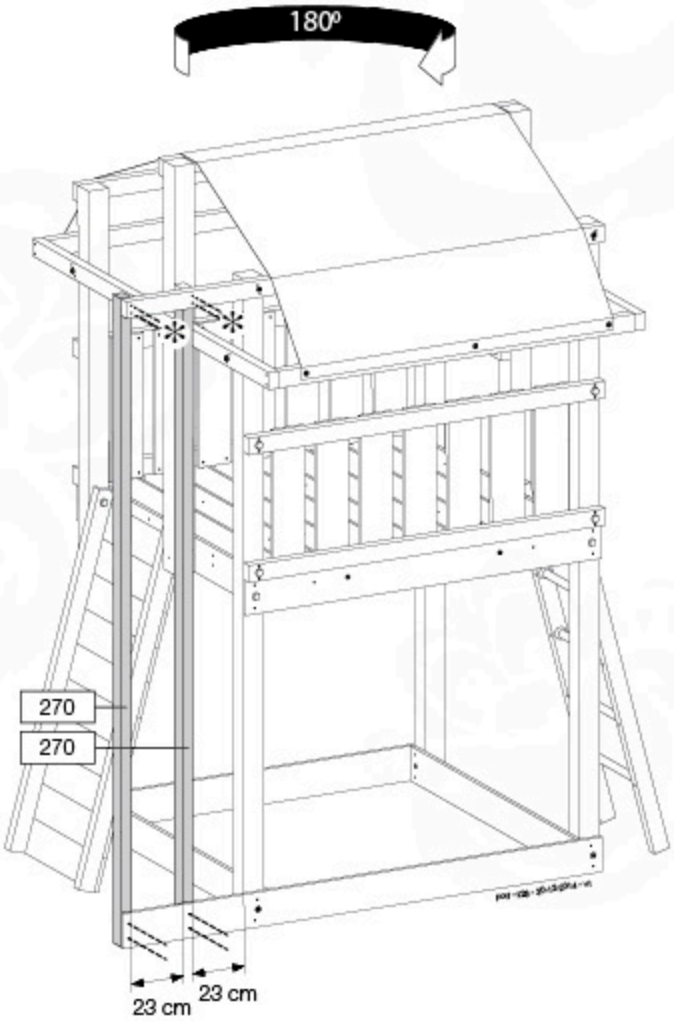

16b

12x
001_406
022_84x

6x
022_52x

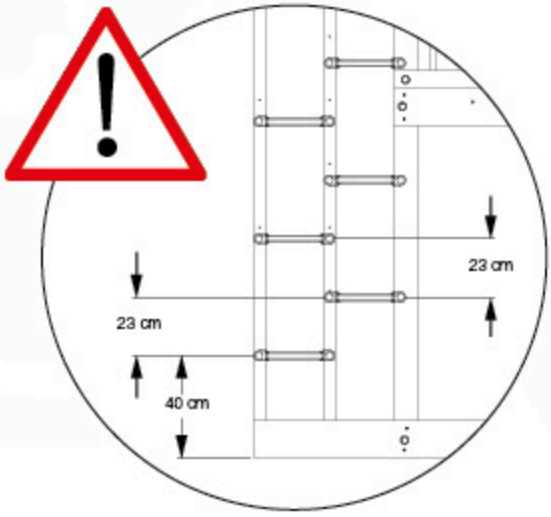

17

4x
022_845
001_404

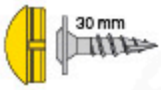

2x
022_320

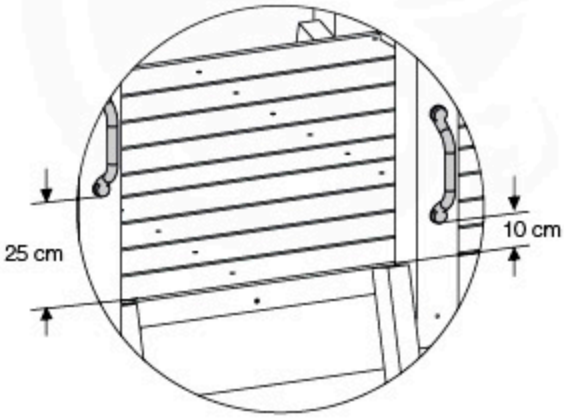

18

12x
001_102
003_010
004_050

6x
022_50x

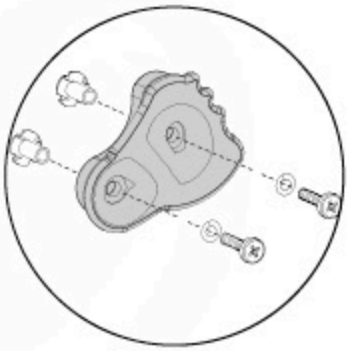

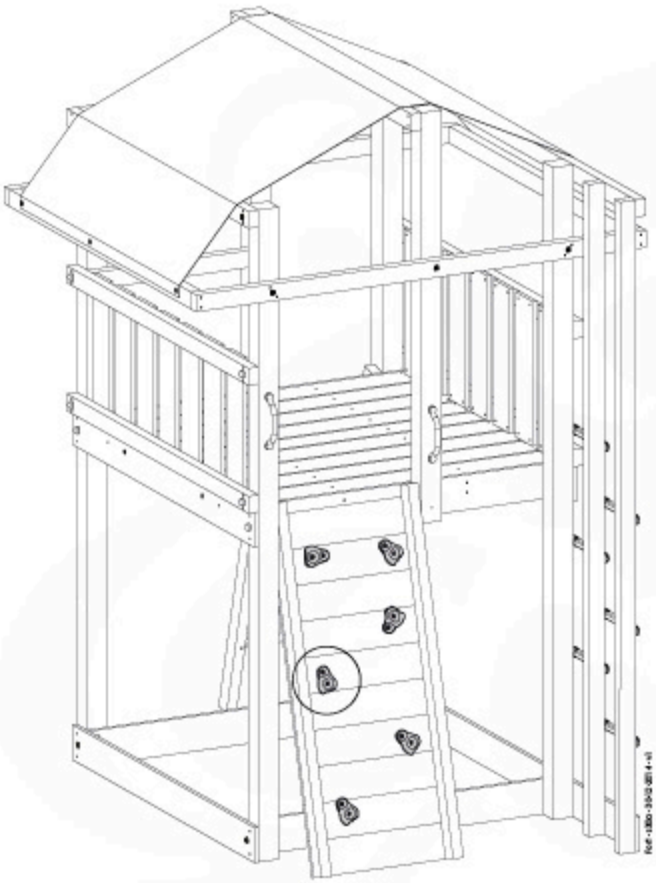

19

8x
022_945
001_404

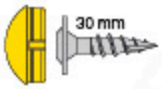

4x
022_320

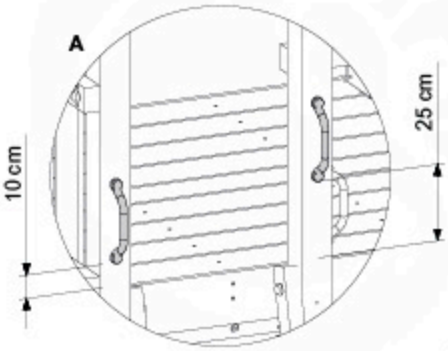

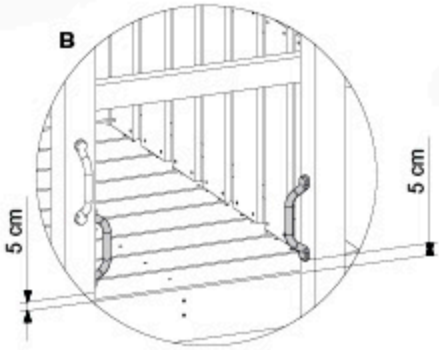

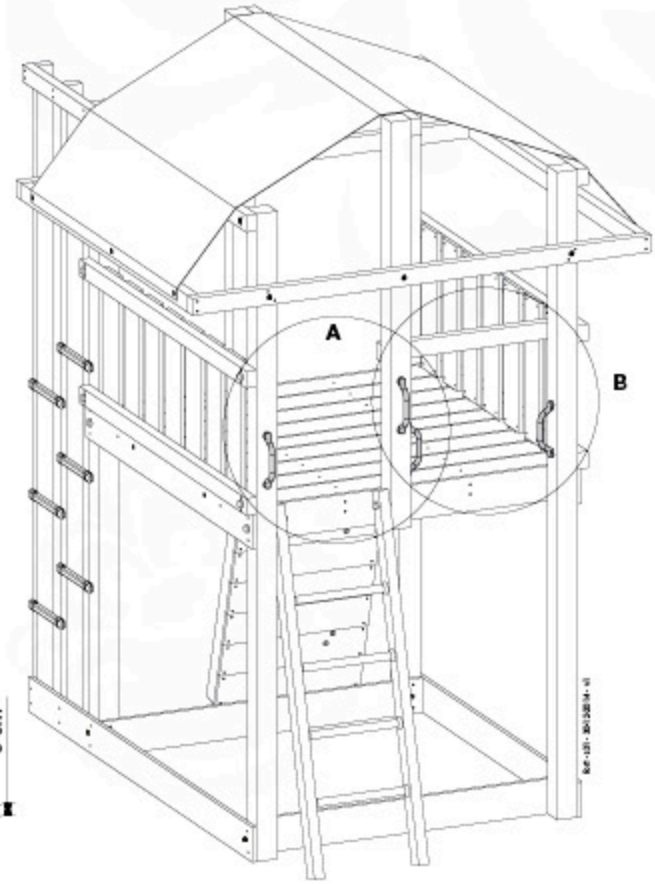

20

10× 20 mm
000_101

1×
123_200

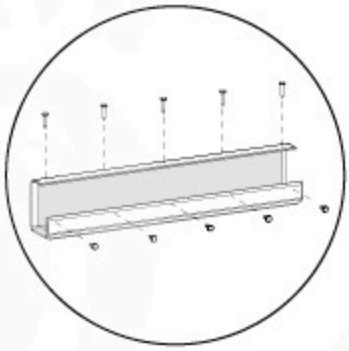

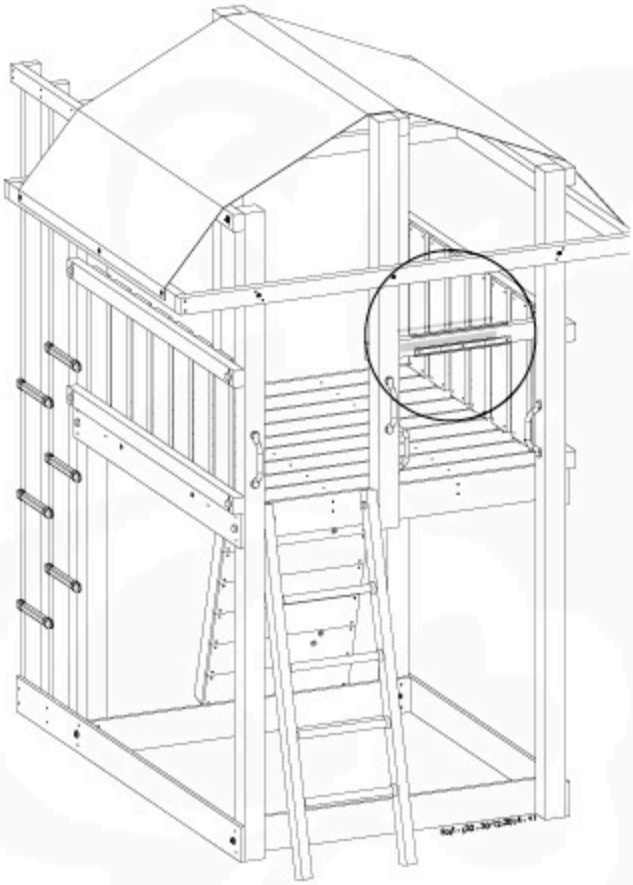

21

3× 20 mm
002_041

1×
120_024

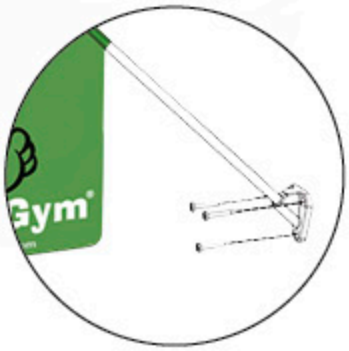

22

2x 002_312 — 25 mm

1x 122_302

1x 022_900

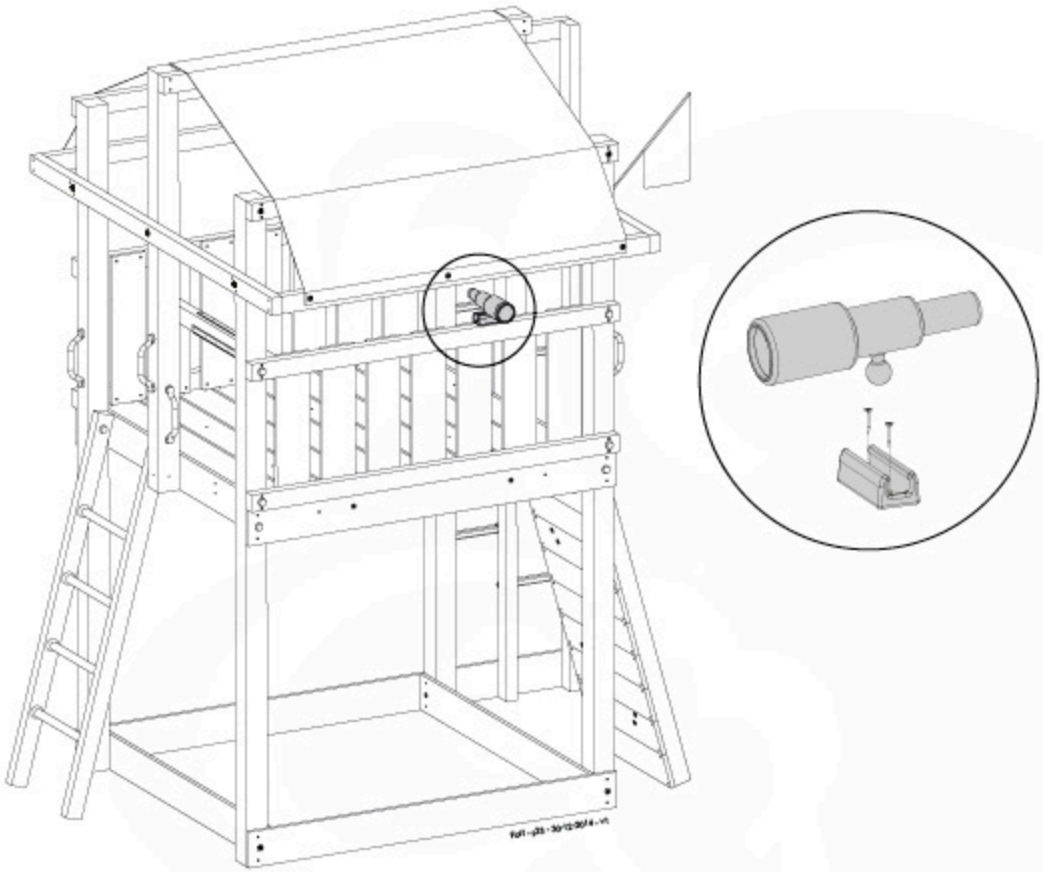

23

2x 002_223 — 80 mm — ø5 mm

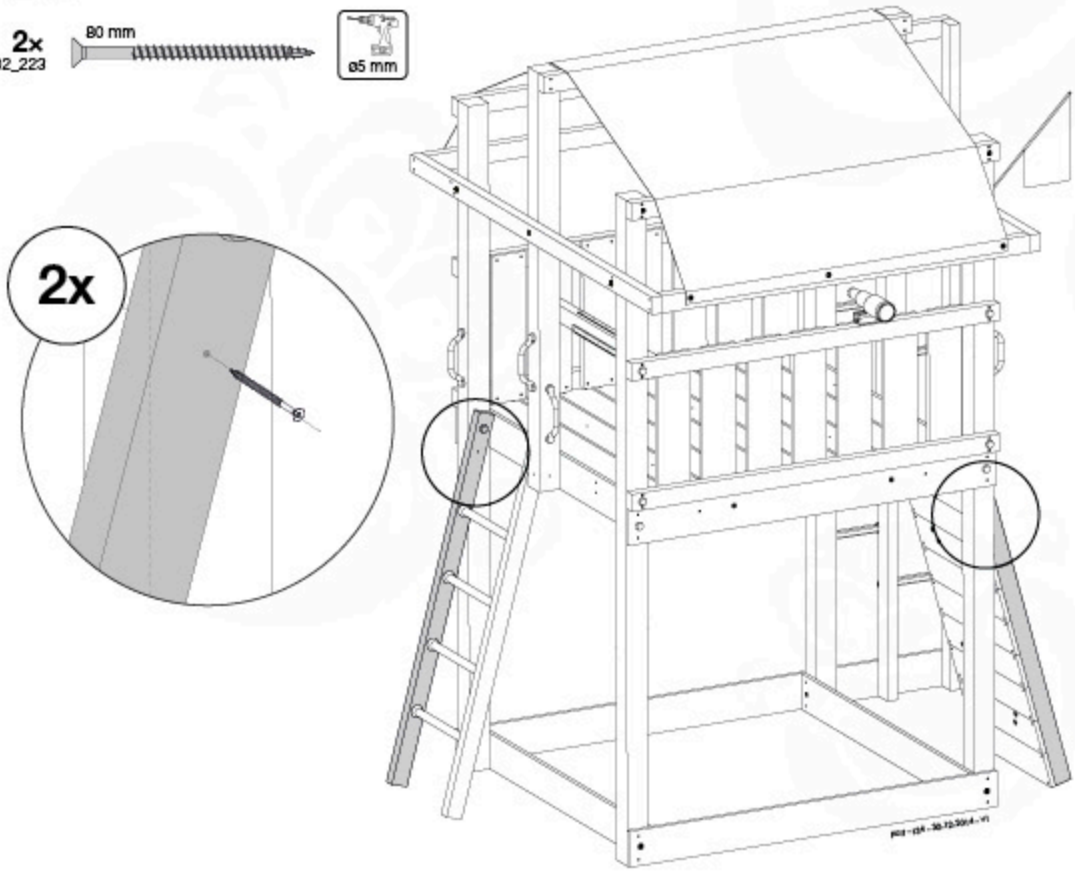

24a

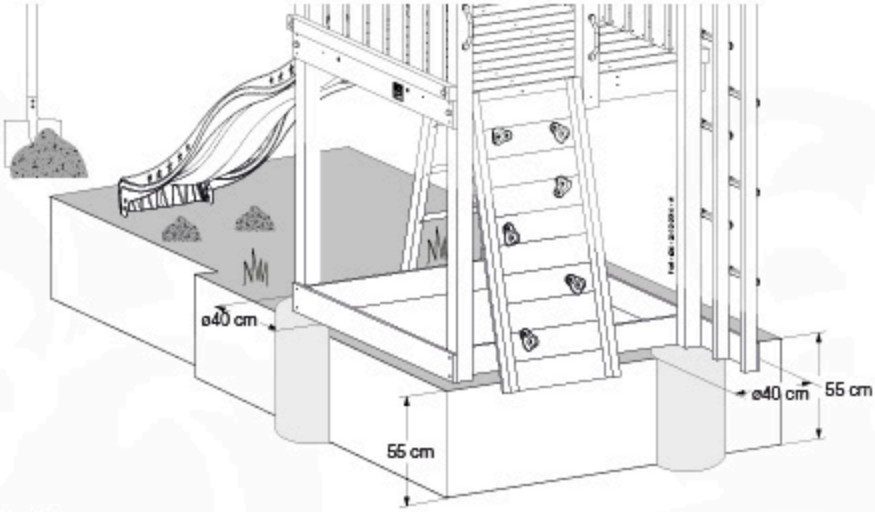
ø40 cm
ø40 cm
55 cm
55 cm

24b

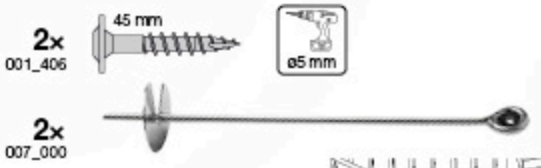
2x
001_406
45 mm
ø5 mm
2x
007_000

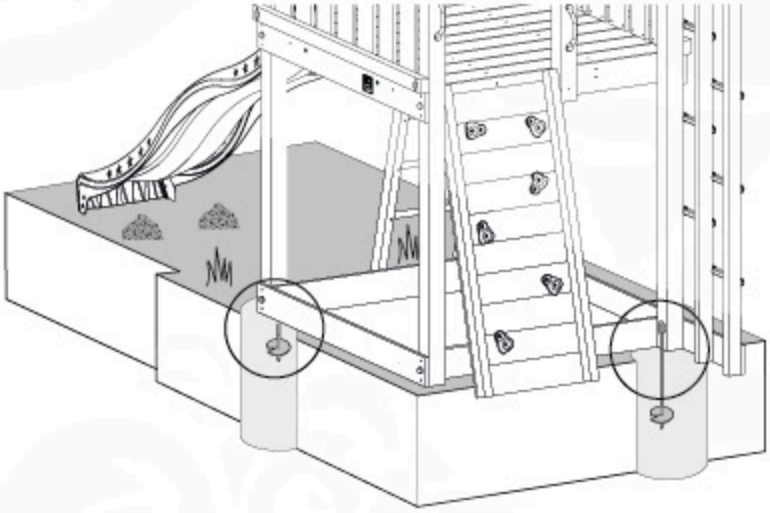

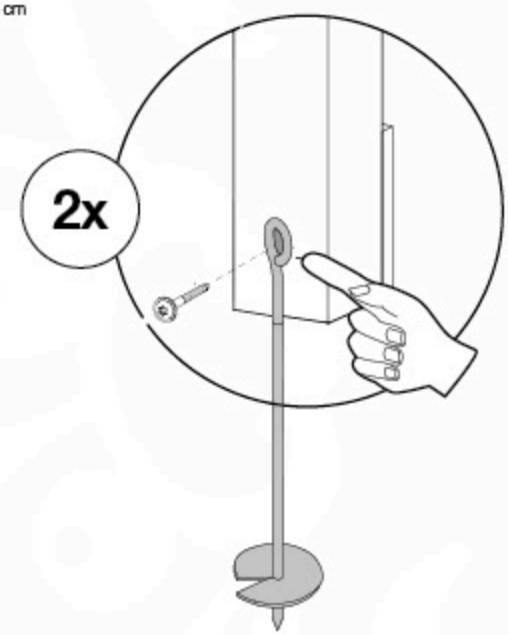
2x

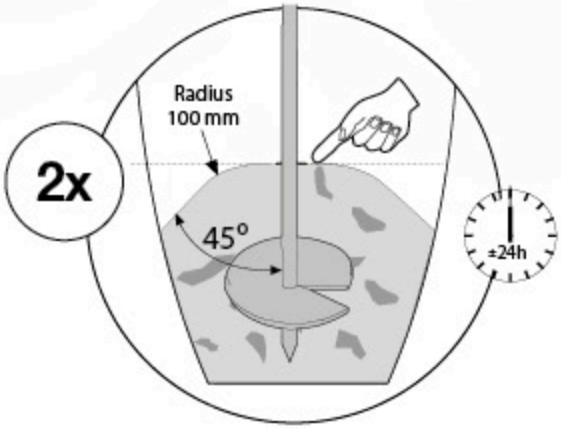
2x
Radius
100 mm
45°
±24h

24c

QUICKSET
CONCRETE

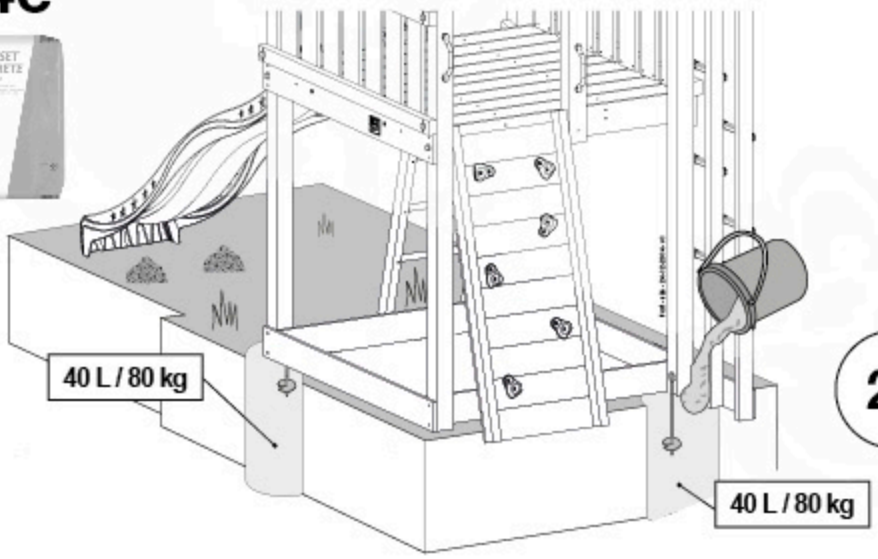
40 L / 80 kg
40 L / 80 kg

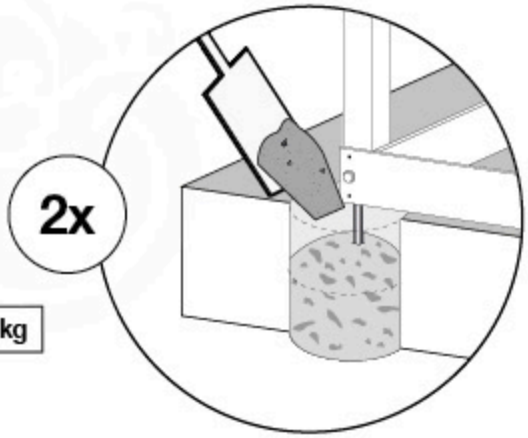
2x

25a Add-on

Wavy Star Slide XXL

- 334_100 Yellow
- 334_200 Blue
- 334_300 Green
- 334_400 Red
- 334_500 Fuchsia
- 334_600 Dark Green

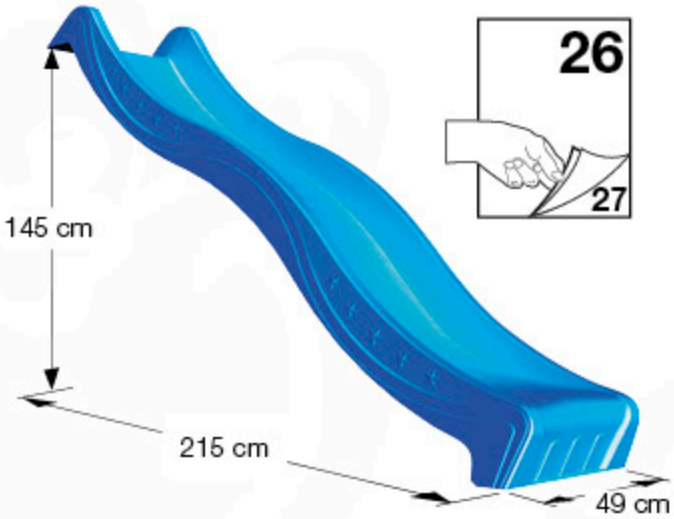

25b Add-on

Fireman's Pole

201_275

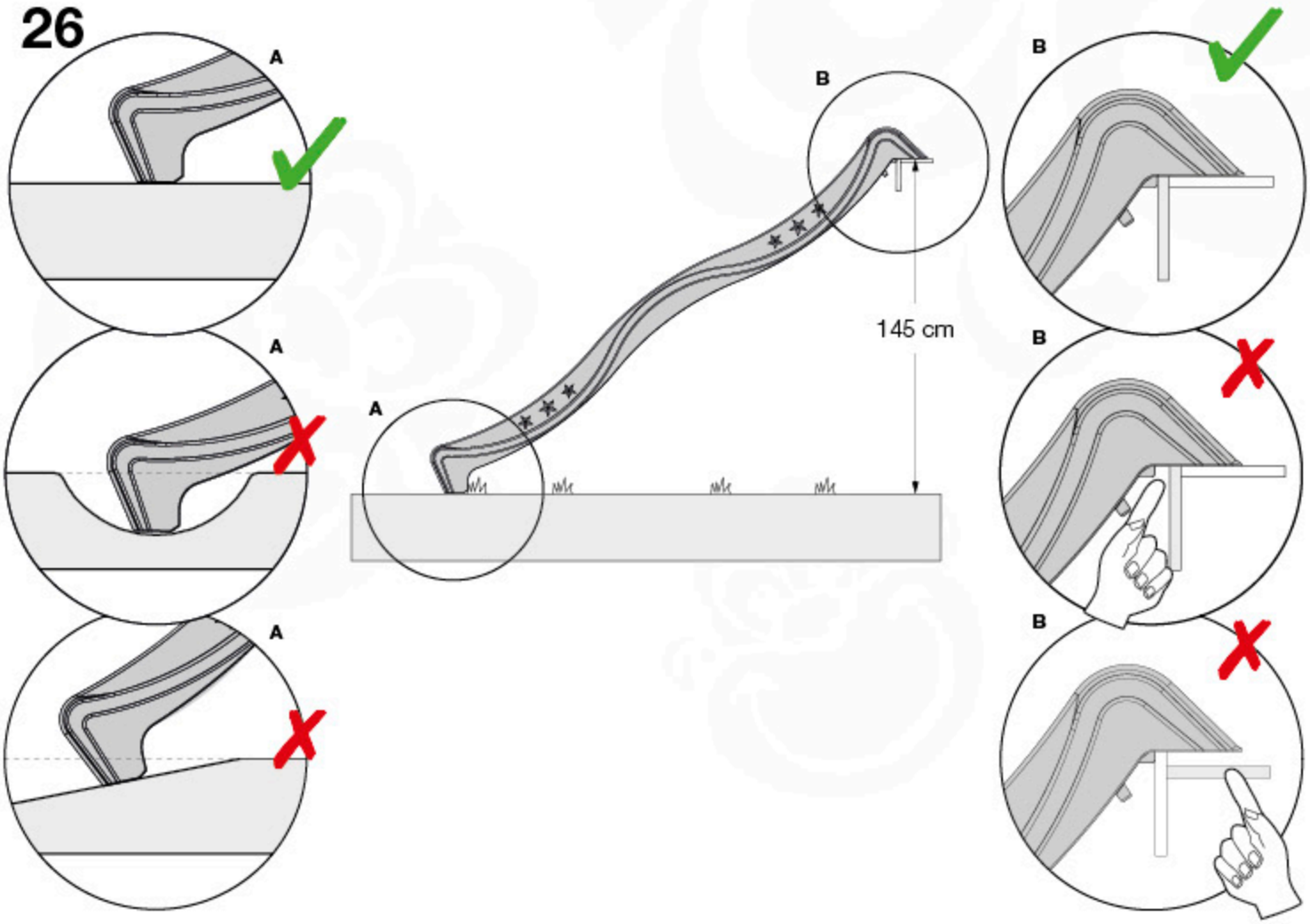

© 2020 Jungle Gym B.V. - www.junglegym.com

27

2x 20 mm
002_308

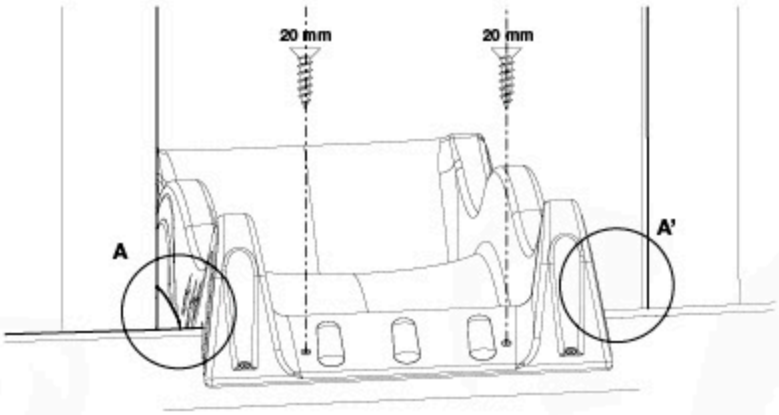

28 Extra

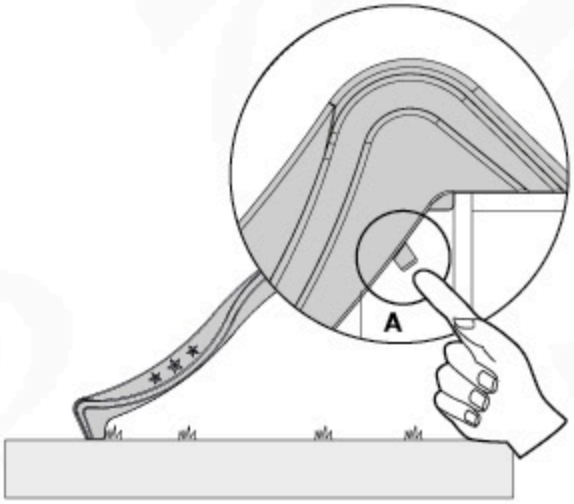

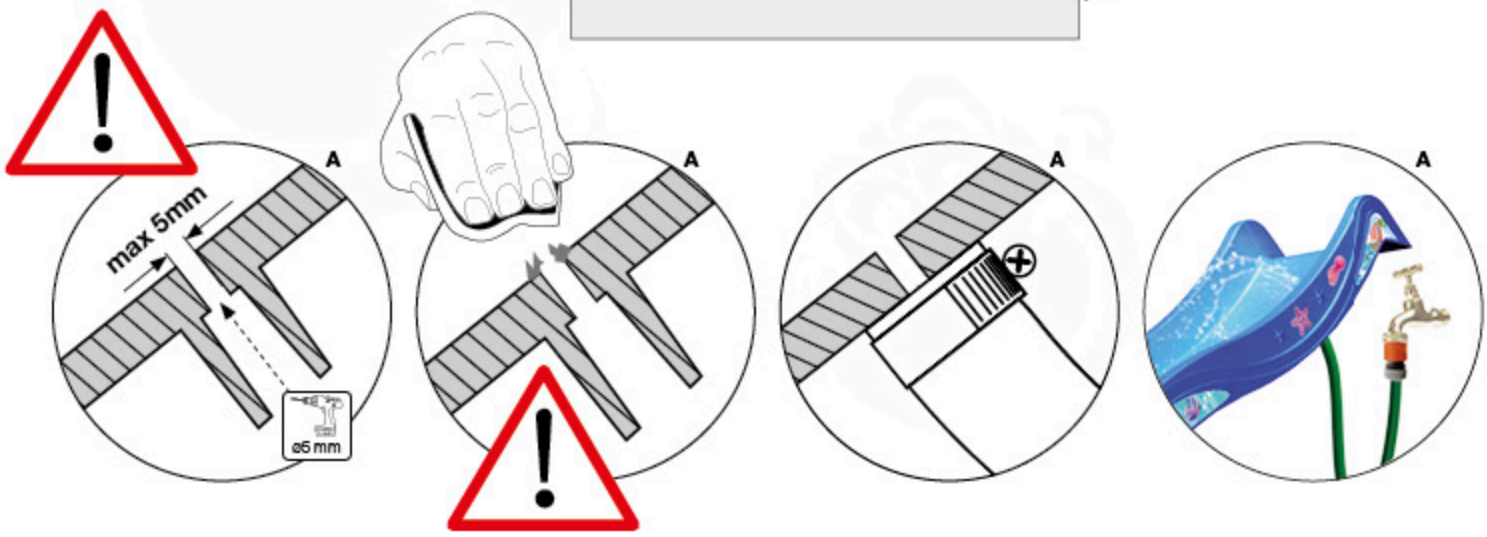

29 Safety Check

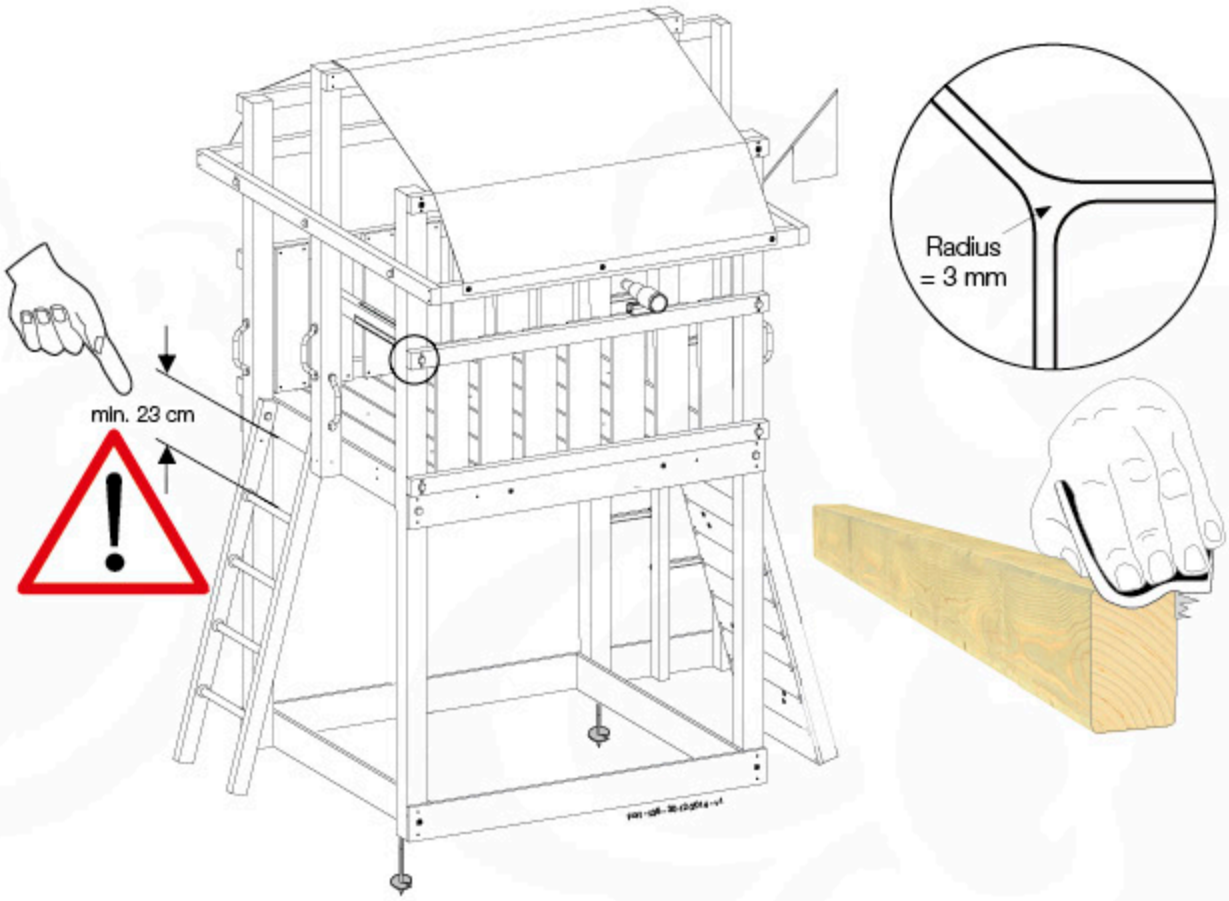

30

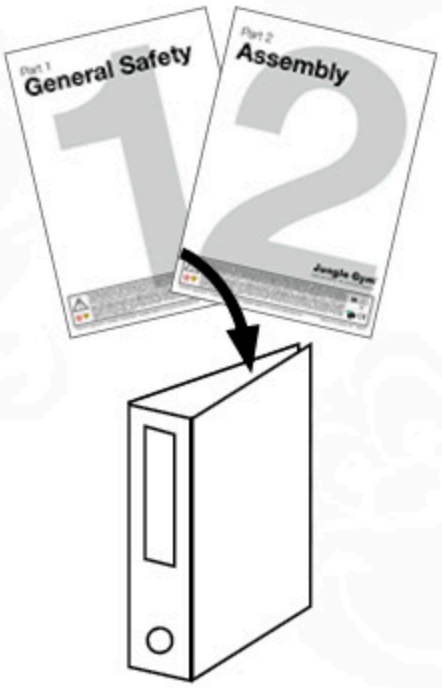

Playtowers

XL	XL	L	L	L	M	M	M	M
Jungle Palace 801_005	Jungle Barn 801_007	Jungle Farm 801_008	Jungle Mansion 801_009	Jungle Fort 801_010	Jungle Chalet 801_013	Jungle Villa 801_020	Jungle Lodge 801_040	Jungle Cabin 801_060
Jungle Shelter 801_065	Jungle Cubby 801_070	Jungle Cottage 801_090	Jungle House 801_095	Jungle Hut 801_100	Jungle Home 801_103	Jungle Casa 801_105	Jungle Club 801_110	Jungle Castle 801_120	Jungle Tower 801_200

Playhouses

Crazy Playhouse 830_140 + Playhouse Frame CXL 830_251 = Crazy Playhouse CXL 835_251

Jungle Playhouse 830_150 + Playhouse Frame L 830_252 = Jungle Playhouse L 835_252

Jungle Playhouse 830_150 + Playhouse Frame XL 830_253 = Jungle Playhouse XL 835_253

Modules

- 1-Swing Module 850_176
- 2-Swing Module 850_177
- Climb Module 850_230
- Bridge Module 850_240
- Playhouse Module 850_246 (_247) — 125 cm (145 cm)
- Balcony Module 850_255
- Mini Market Module 850_261 — 110 cm
- Mini Picnic Module 850_262(_263) — 120 cm (160 cm)
- Boat Module 850_410
- Train Module 850_415

Swings

- Jungle Peak 801_300
- Jungle Swing 801_601 — 240 cm, 220 cm
- Jungle Swing 801_602 — 270 cm, 250 cm

Links

- Bridge Link 870_100
- Net Link 870_105

Accessories

- Climbing Rope 201_060
- Fireman's Pole 201_275
- Gymnastics bar 100cm 201_273
- Rock Wall 450_200
- 1 Step Ladder 450_300
- Sling Swing Kit Yellow 250_001
- Monkey Bar Kit Blue 250_013
- Baby Swing Kit Red 250_025
- Swing Seat Kit Red 250_034
- Twist Disk Kit Green 250_053

Wavy Star Slide XXL
- 334_100 Yellow
- 334_200 Blue
- 334_300 Green
- 334_400 Red
- 334_500 Fuchsia
- 334_600 Dark Green

145 cm, 215 cm, 49 cm

Wavy Star Slide XL
- 324_100 Yellow
- 324_200 Blue
- 324_300 Green
- 324_400 Red
- 324_500 Fuchsia
- 324_600 Dark Green

125 cm, 176 cm, 49 cm

- Steering Wheel Yellow 201_280
- Fun Phone 201_285
- StarOscope™ 201_290
- PeekOscope™ 201_295
- Tic Tac Toe 450_310
- Bucket 450_320
- Talking Tube™ 450_330

- Swing Hook Screw 2x 201_115
- Bolt Caps 201_200
- Cat Stop™ 201_220 — 150 x 160 cm
- Handgrips
  - 201_250 Yellow
  - 201_260 Blue
  - 201_270 Green
- Ground Anchors 250_070
- RopeLocks™ 201_400
- Swing Rope Green 201_530

v 2.10.3

Jungle Gym®
BACKYARD PLAYGROUNDS

Availability of Jungle Gym® products may vary between distributors and countries.
Subject to alterations and printing errors. All rights reserved. Printed in China.
P.O. Box 75083 - 1070 AB - Amsterdam - The Netherlands

www.junglegym.com

Part 2

Assembly Instructions

Swing Frames & Modules

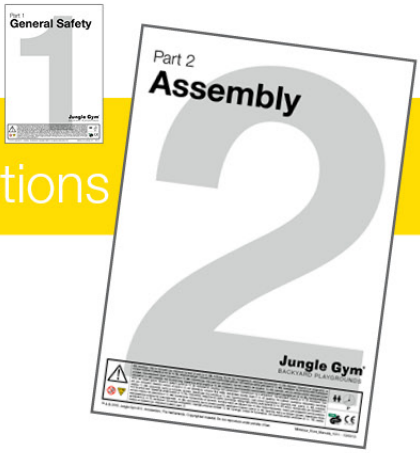

1-Swing Frame 200

857_103

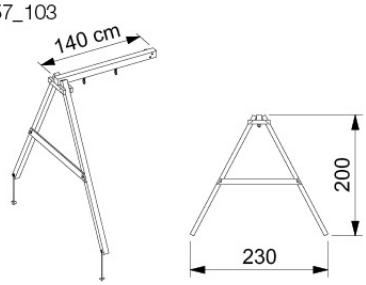

2-Swing Frame 200

857_104

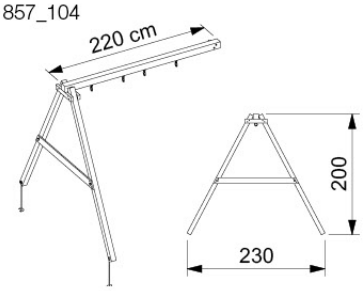

1-Swing Frame 220

857_153

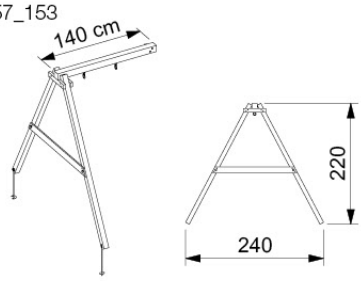

2-Swing Frame 220

857_154

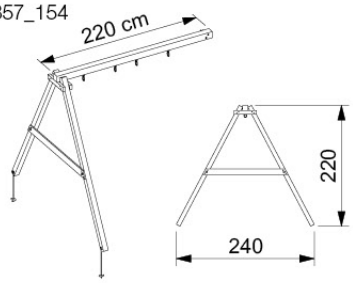

1-Swing Module

850_180

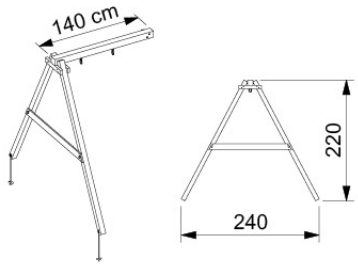

2-Swing Module

850_181

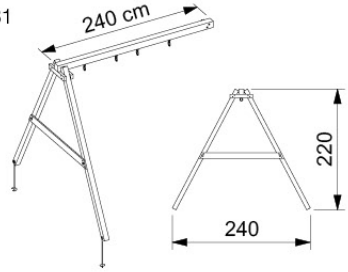

EN 71-1,-2,-3,-8 & -9

0-3 3-10 1h

Jungle Gym
BACKYARD PLAYGROUNDS
since 1988

	1 position	2 positions
EN. Warnings. Only for domestic use. Maximum number of users is:	1	2
DE. Achtung. Nur für den Hausgebrauch. Maximale Benutzerzahl:	1	2
FR. Attention. Réservé à un usage familial. Le nombre maximal d'utilisateurs est de:	1	2
NL. Waarschuwingen. Uitsluitend voor huishoudelijk gebruik. Het maximale aantal gebruikers is:	1	2
BG. Внимание. За употреба само в домашни условия. Максималният брой потребители е:	1	2
ES. Advertencias. Sólo para uso doméstico. Número máximo de usuarios:	1	2
CS. Varování. Jen pro domácí použití. Maximální počet uživatelů je :	1	2
DA. Advarsler. Kun til privat brug. Maksimum antal brugere er :	1	2
ET. Hoiatused. Ainult koduseks kasutamiseks. Maksimaalne kasutajate arv on :	1	2
EL. Προειδοποιήσεις. Μόνο για οικιακή χρήση. Μέγιστος αριθμός χρηστών :	1	2
IS. Varnaðarorð. Eingöngu fyrir einkanotkun í heimahúsum og á einkalóðum. Hámarksfjöldi notenda er :	1	2
IT. Avvertenze. Solo per uso domestico. Massimo numero di utenti è :	1	2
LV. Brīdinājumi. Izmantot tikai mājās. Maksimālais lietotāju skaits ir :	1	2
LT. Įspėjimai. Tik buitiniam naudojimui. Maksimalus naudotojų skaičius :	1	2
HR. Upozorenja. Samo za kućansku uporabu. Maksimalan broj korisnika je :	1	2
HU. Figyelmeztetések. Csak otthoni használatra! A használók max. száma: :	1	2
NO. Advarsler. Kun for privat bruk. Maksimalt antall brukere er :	1	2
PL. Ostrzeżenia. Wyłącznie do użytku domowego. Maksymalna liczba użytkowników to :	1	2
PT. Avisos. Apenas para uso doméstico. O número máximo de utilizadores é :	1	2
RO. Avertismente. Numai pentru uz domestic. Numărul maxim de utilizatori este :	1	2
RU. Предостережения. Только для домашнего использования. Максимальное количество пользователей - :	1	2
SK. Upozornenia. Iba na domáce použitie. Maximálne množstvo osôb je :	1	2
SL. Opozorila. Samo za domačo uporabo. Maksimalno število uporabnikov je :		
FI. Varoitukset. Ainoastaan kotikäyttöön. Käyttäjiä yhteensä enintään :	1	2
SR. Upozorenja. Samo za kućnu upotrebu. Maksimalan broj korisnika je :	1	2
SV. Varningar. Endast för hemmabruk. Det maximala antalet användare är :	1	2
TR. Uyarılar. Sadece ev kullanımı için. Maksimum kullanıcı sayısı :		

™ & © 2021 Jungle Gym B.V. Amsterdam, The Netherlands. Copyrighted material. Do not reproduce under penalty of law.

01 What's in the Delivery?

457 _102

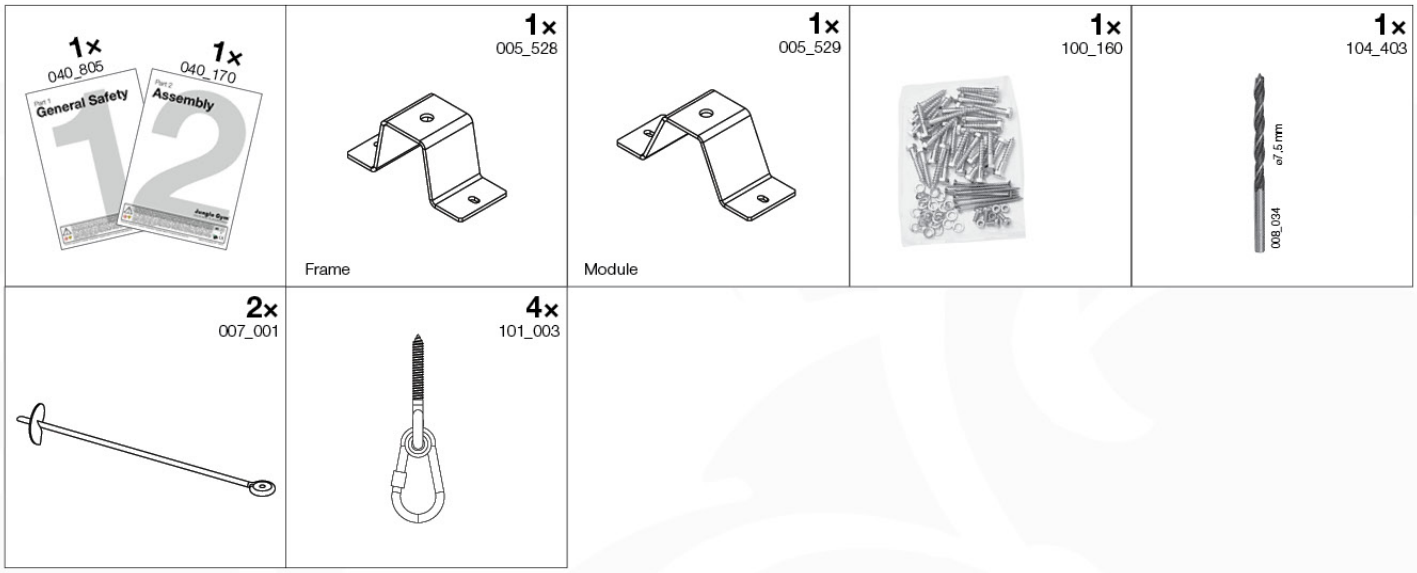

02 Timber

Jungle Swing Frame | Swing Module

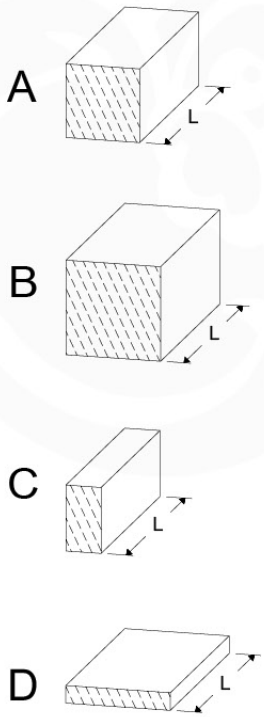

	L	Frames				Modules	
		657_101 1-Swing Frame 200	657_102 2-Swing Frame 200	657_151 1-Swing Frame 220	657_152 2-Swing Frame 220	650_178 1-Swing Module	650_179 2-Swing Module
A240	239cm - 240cm			2 x	2 x		
A220	219cm - 220cm	2 x	2 x				
B240	239cm - 240cm					2 x	3 x
B220	219cm - 220cm		1 x		1 x		
B140	139cm - 140cm	1 x		1 x		1 x	
C37	36cm - 37cm	2 x	2 x	2 x	2 x	2 x	2 x
D180	179cm - 180cm					1 x	1 x
D141	140cm - 141cm	2 x	2 x	2 x	2 x	1 x	1 x

output: 09/12/20

www.junglegym.com - © 2021 Jungle Gym B.V.

03 Standard Hardware ID

		L
ø 2.0 mm	000_101	20 mm
M8	001_102	30 mm
ø 8.0 mm	001_404 001_406 001_411 001_417 001_422	30 mm 45 mm 60 mm 80 mm 137 mm
ø 6.3 mm	002_036	16 mm
ø 4.5 mm	002_041	20 mm
ø 3.5 mm	002_042	13 mm
ø 3.9 mm	002_301	40 mm

		L
ø 5.0 mm	002_308 002_219 002_220 002_223	20 mm 30 mm 45 mm 80 mm
M8	003_010	
M6	003_034	
M8	004_050	22mm
	022_845 022_846 022_847 022_848	Yellow Blue Green Red
	023_031	White
022_844 022_314	120_005	White

output: 20/11/20

04 Product ID

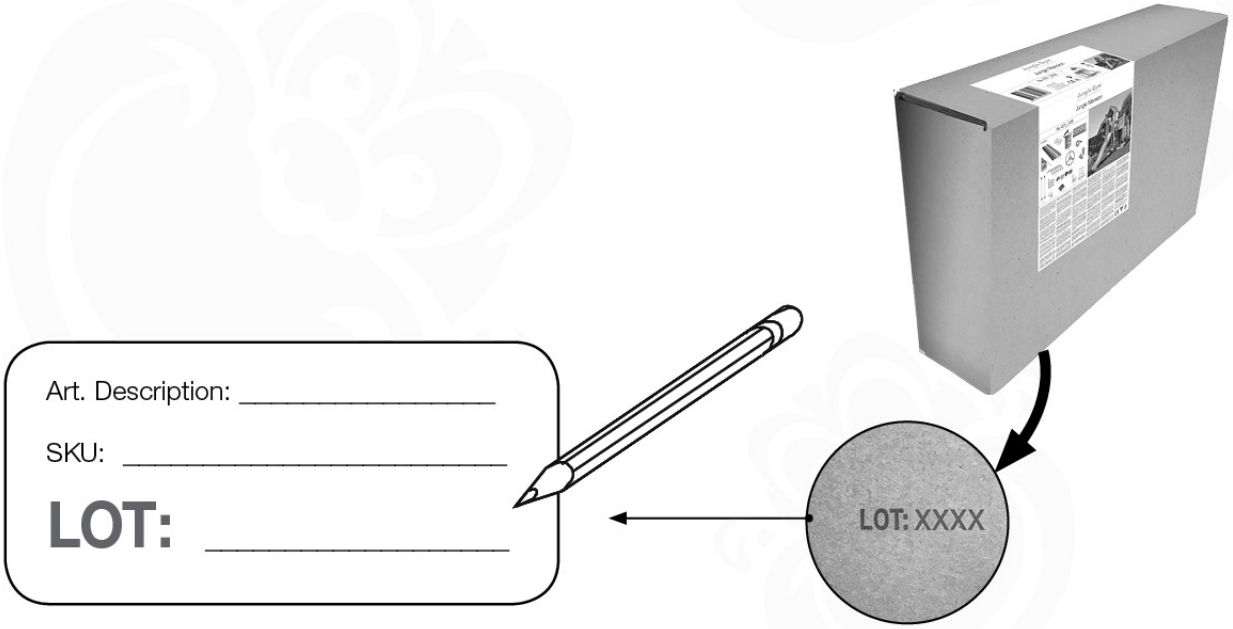

05 Safe Playground Planning

05-1

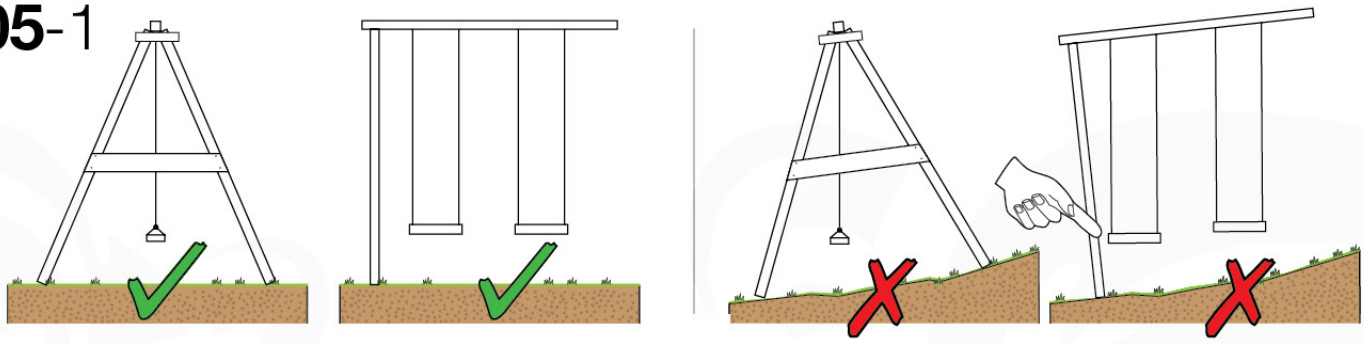

05-2

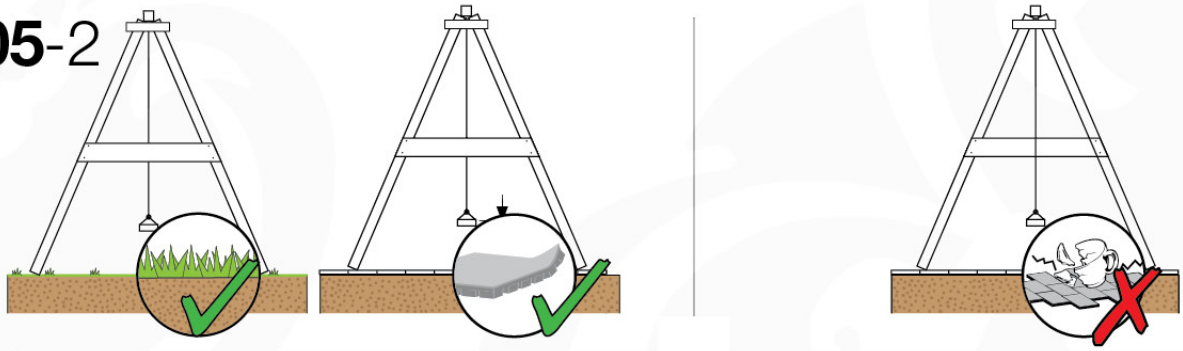

05-3

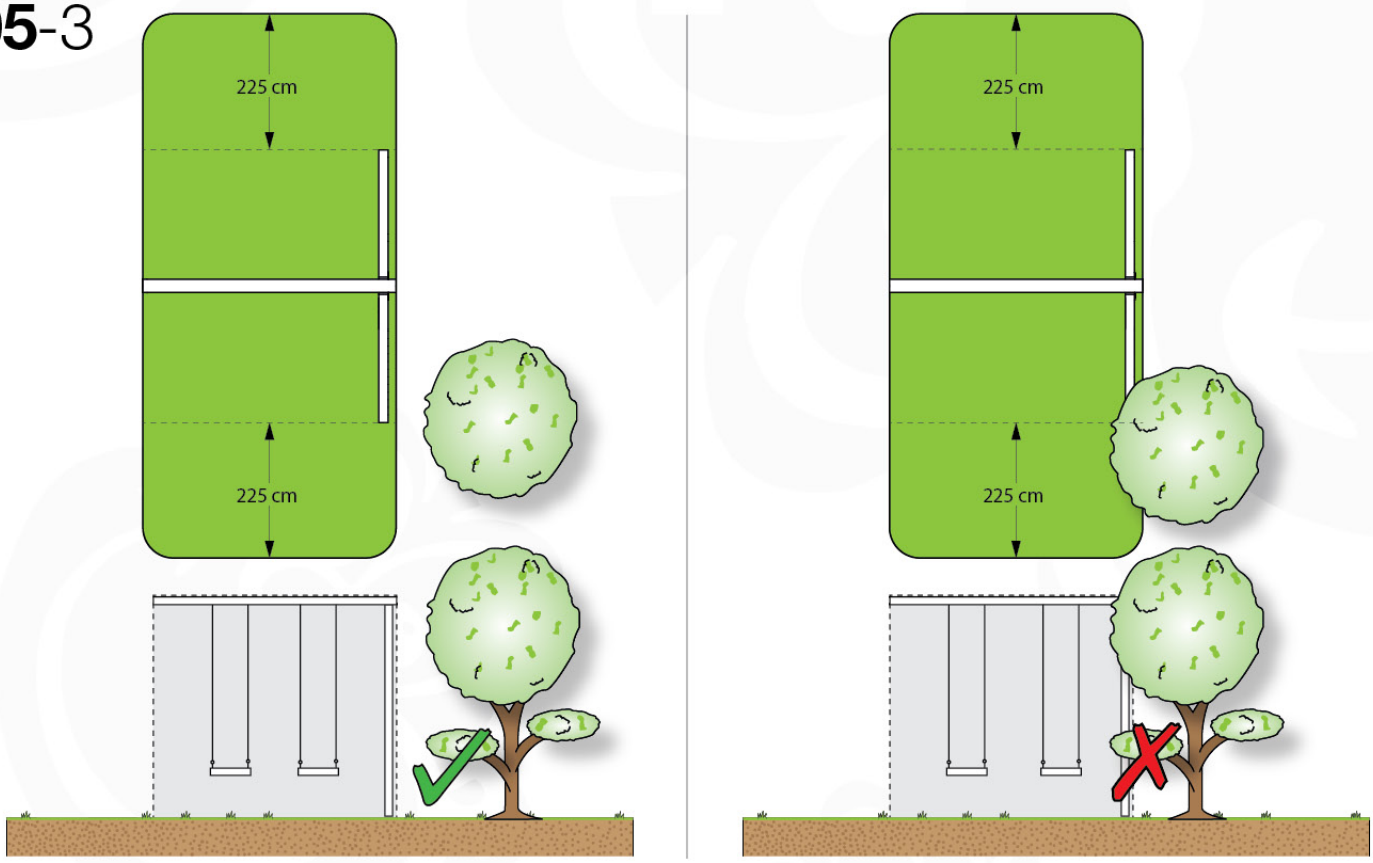

05-4

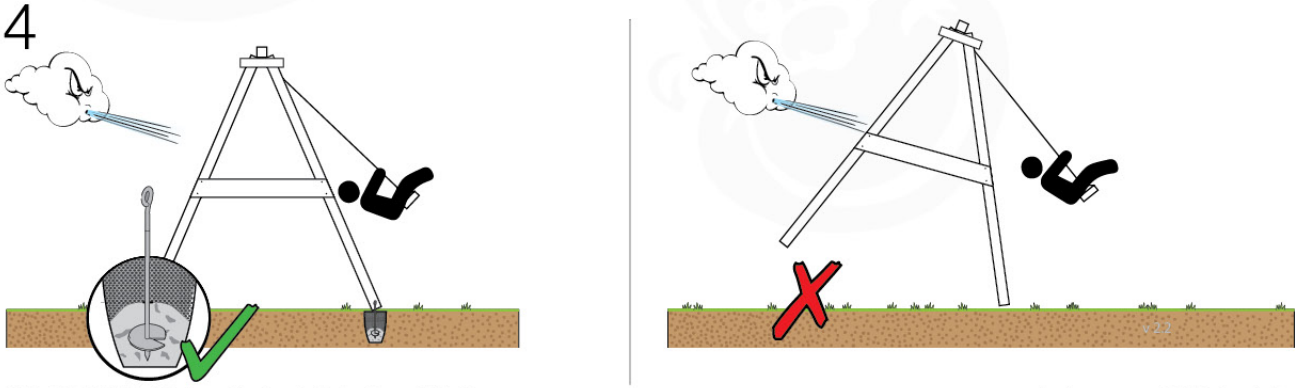

www.junglegym.com - © 2021 Jungle Gym B.V.

05-5

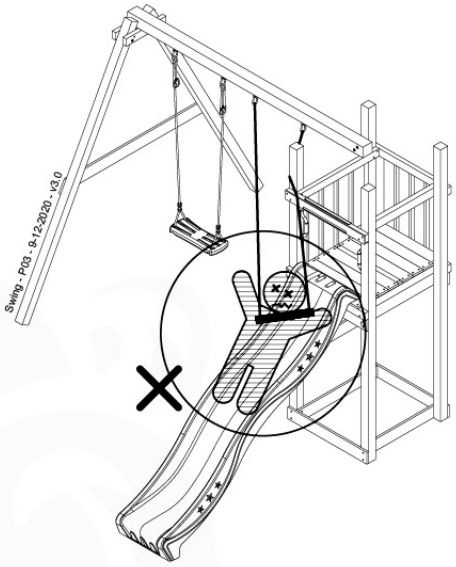

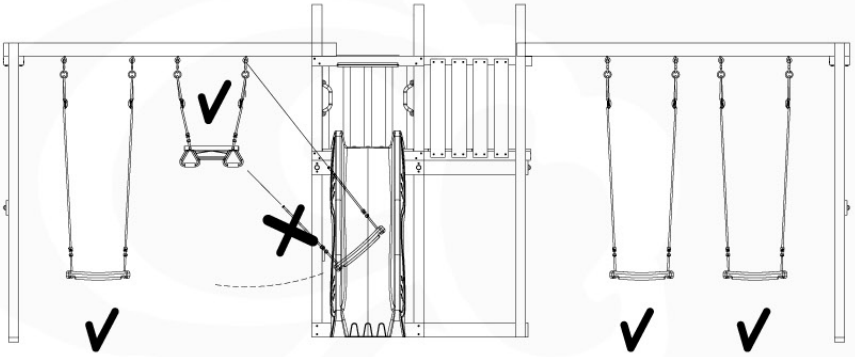

05-6

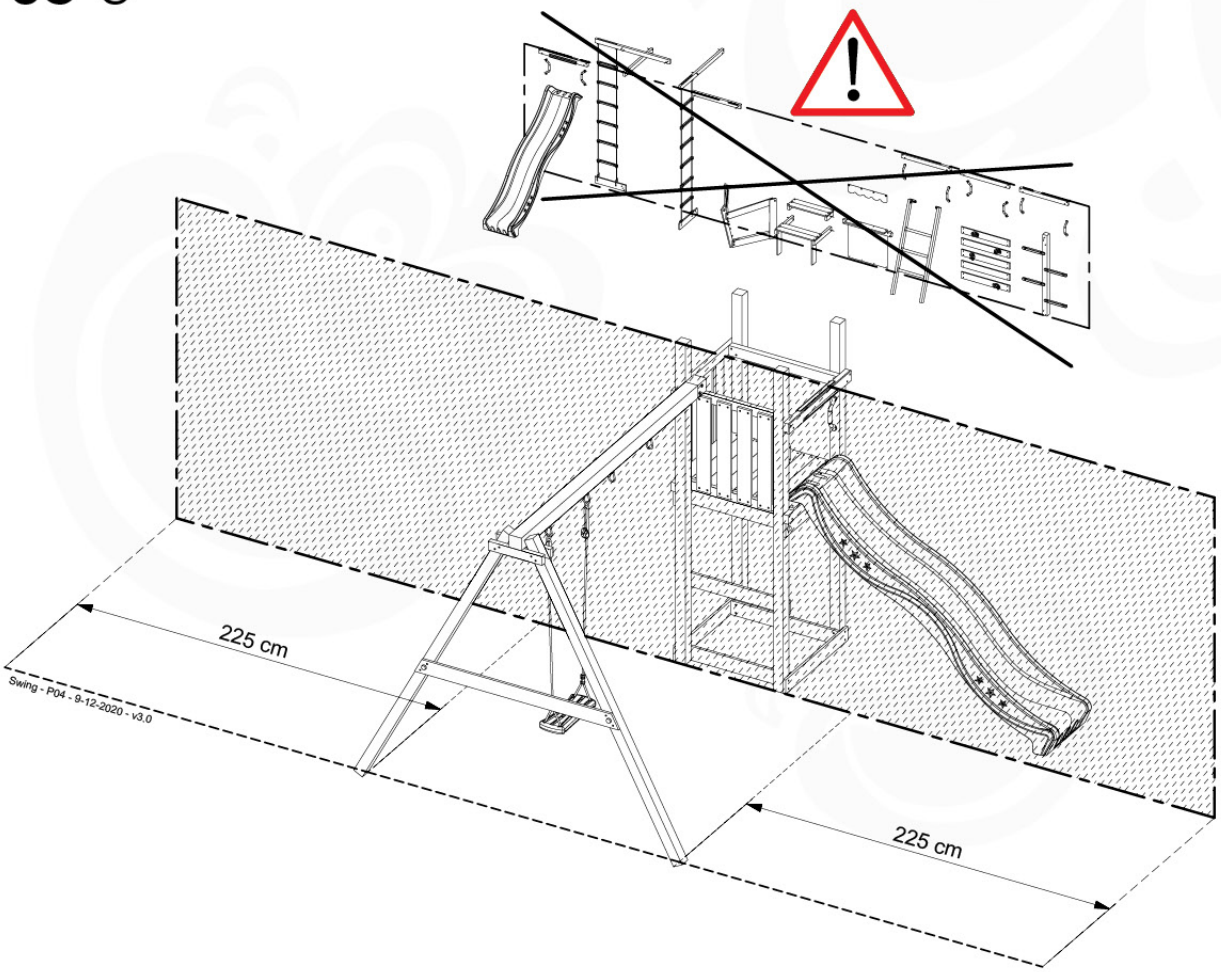

06

	PartNo	PartName	QTY.
Hardware Pack	001_406	Stealth Screw 8x45	4
	001_417	Stealth Screw 8x80	3
	001_422	Stealth Screw 8x137	3
	002_220	Gap Point Screw T25 - 5x45	12
	002_223	Gap Point Screw T25 - 5x80	6
Other	005_528	Swing Beam Bracket 7x7	1
	005_529	Swing Beam Bracket 9x9	1
	007_001	Ground-anchor	2
Hardware Pack	022_31x	bpc-base version 3	2
	022_84x	bpc cover	2
	023_031	Finishing Washer GPS 5.0	2
Other	101_003	Swing hook with Carabiner	4

Swing - P02 - 9-12-2020 - v3.0

06-1

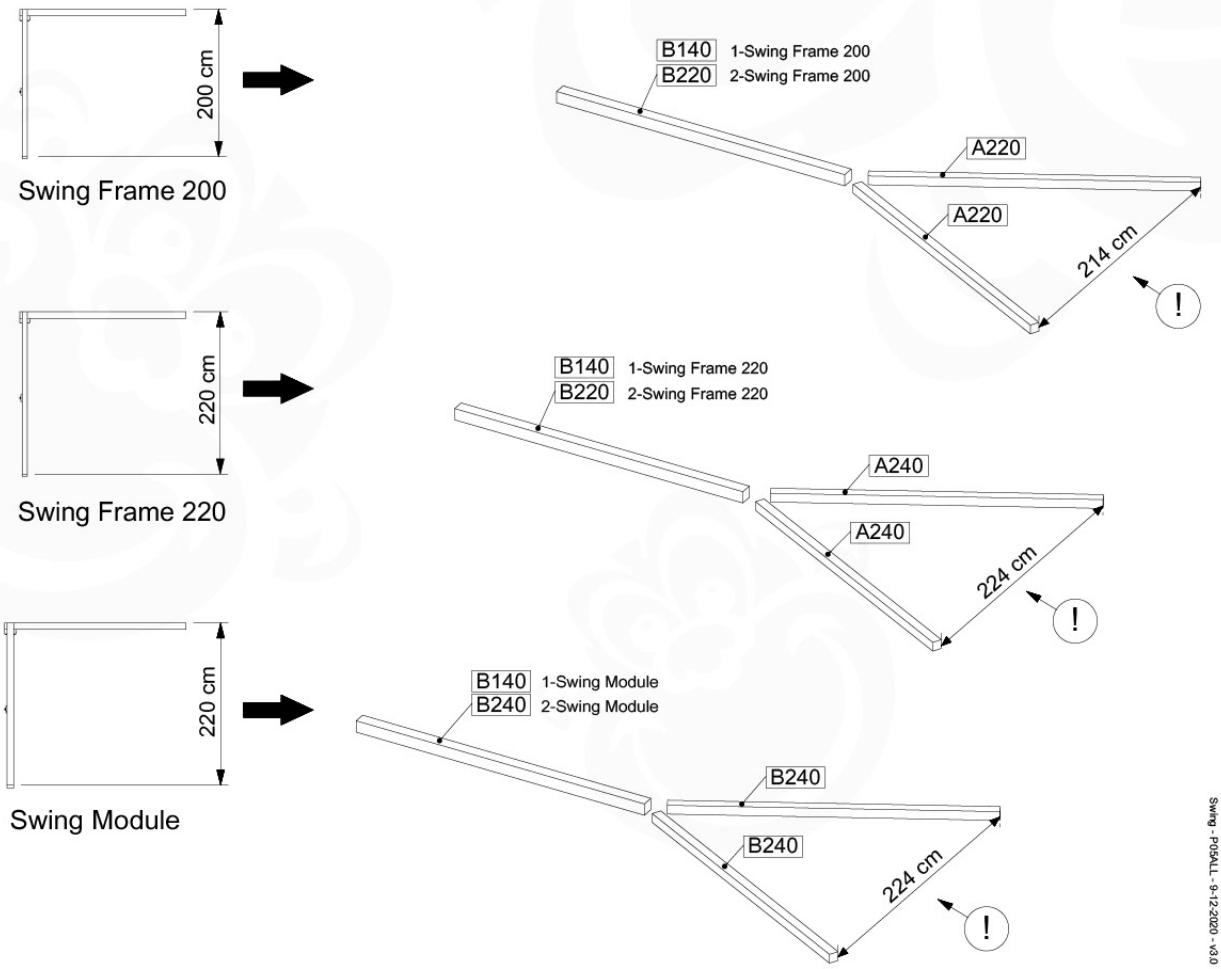

Swing - P05ALL - 9-12-2020 - v3.0

www.junglegym.com - © 2021 Jungle Gym B.V.

06-2

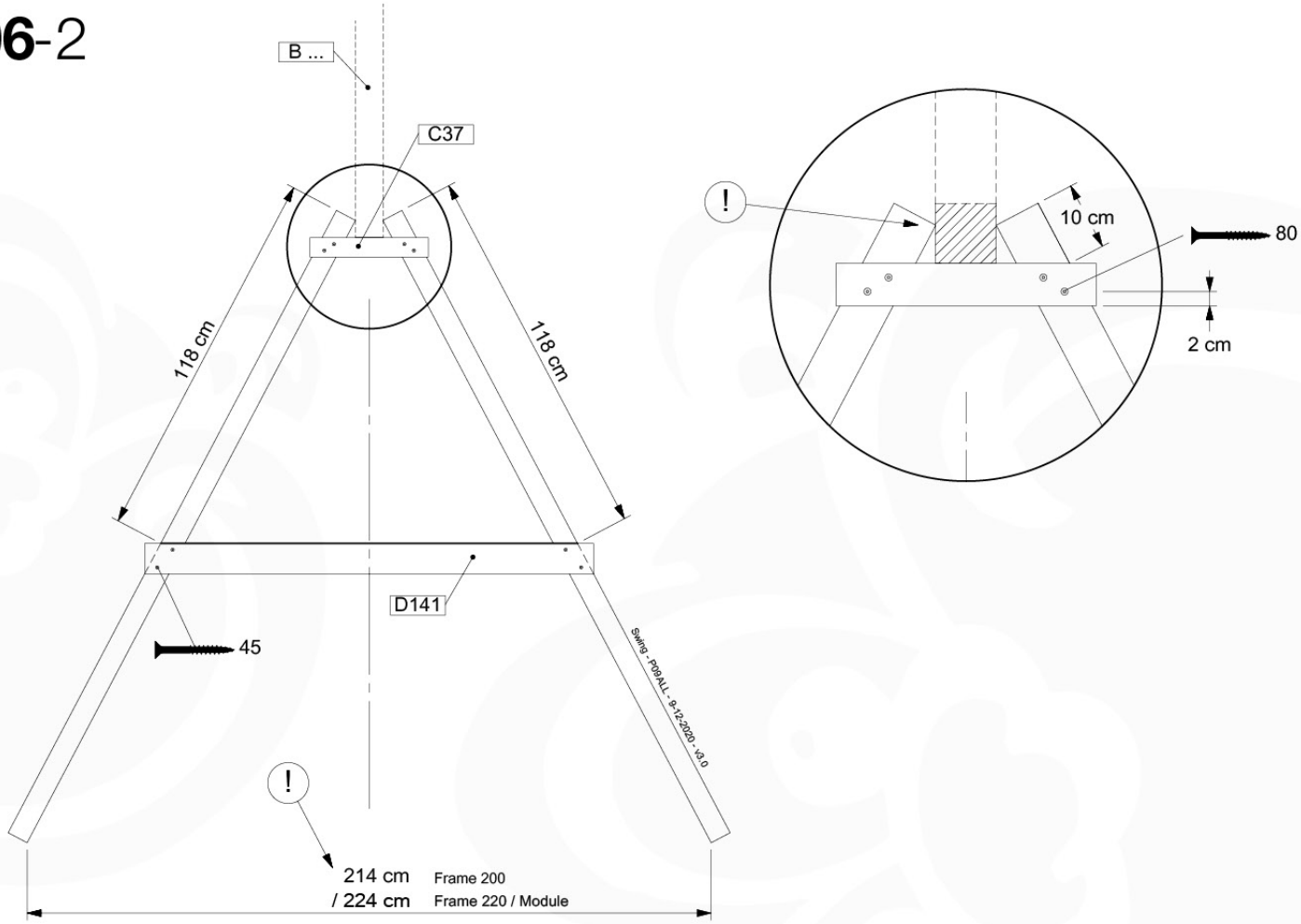
B ...
C37
118 cm
118 cm
D141
45
Swing - P09ALL - 9-12-2020 - v3.0
!
214 cm Frame 200
/ 224 cm Frame 220 / Module
!
10 cm
80
2 cm

06-3

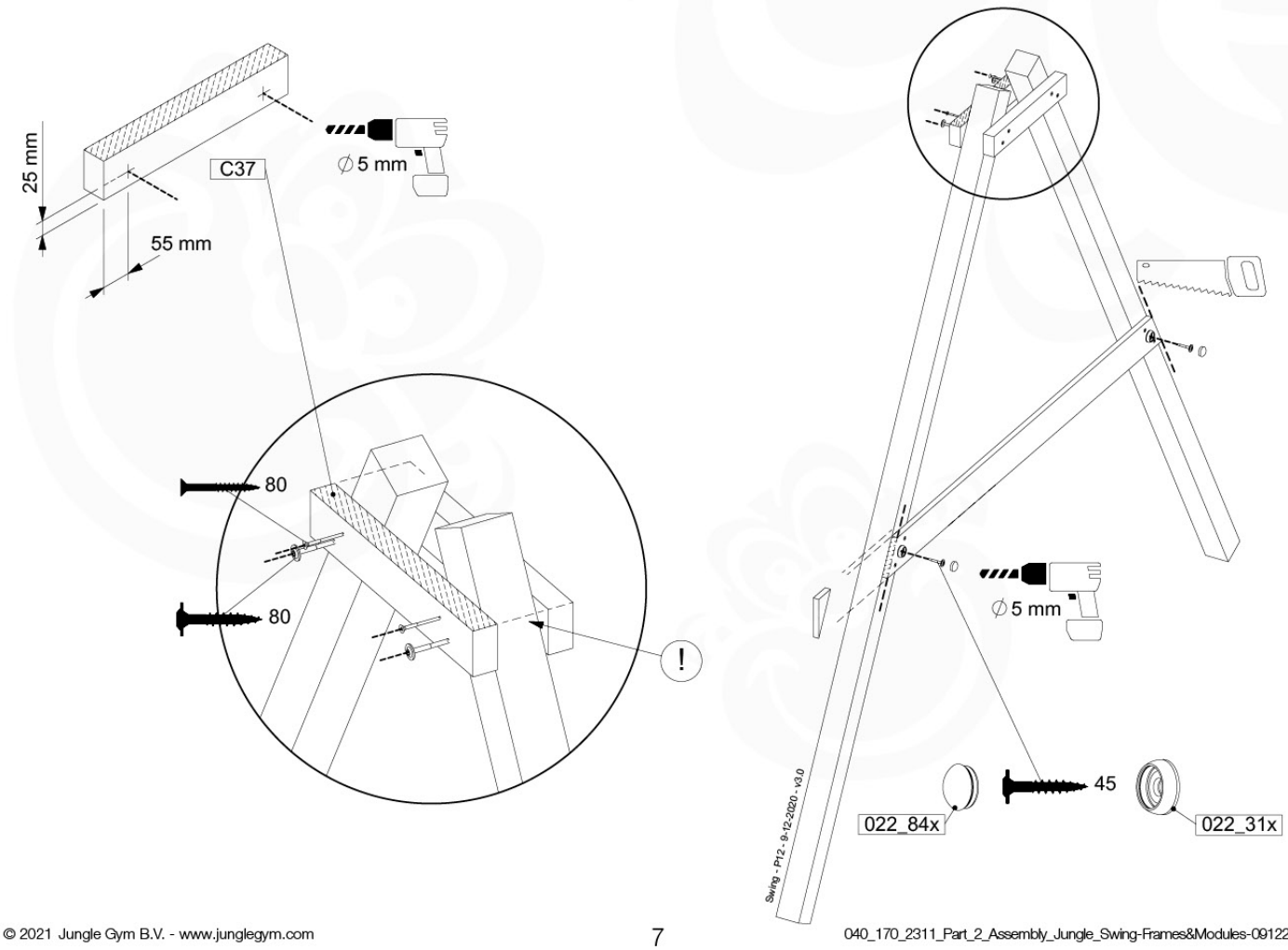
25 mm
55 mm
C37
∅5 mm
80
80
!
∅5 mm
45
022_84x
022_31x
Swing - P12 - 9-12-2020 - v3.0

06-4

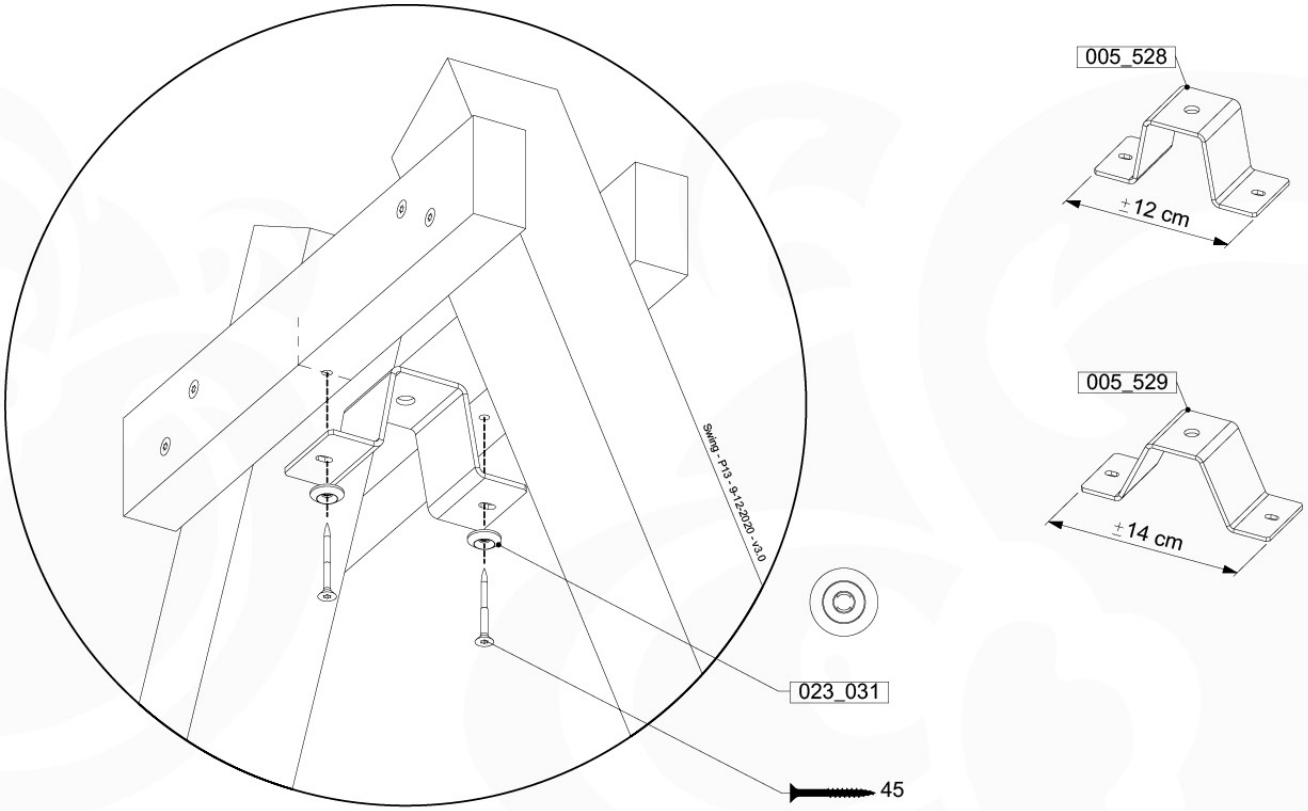

06-5

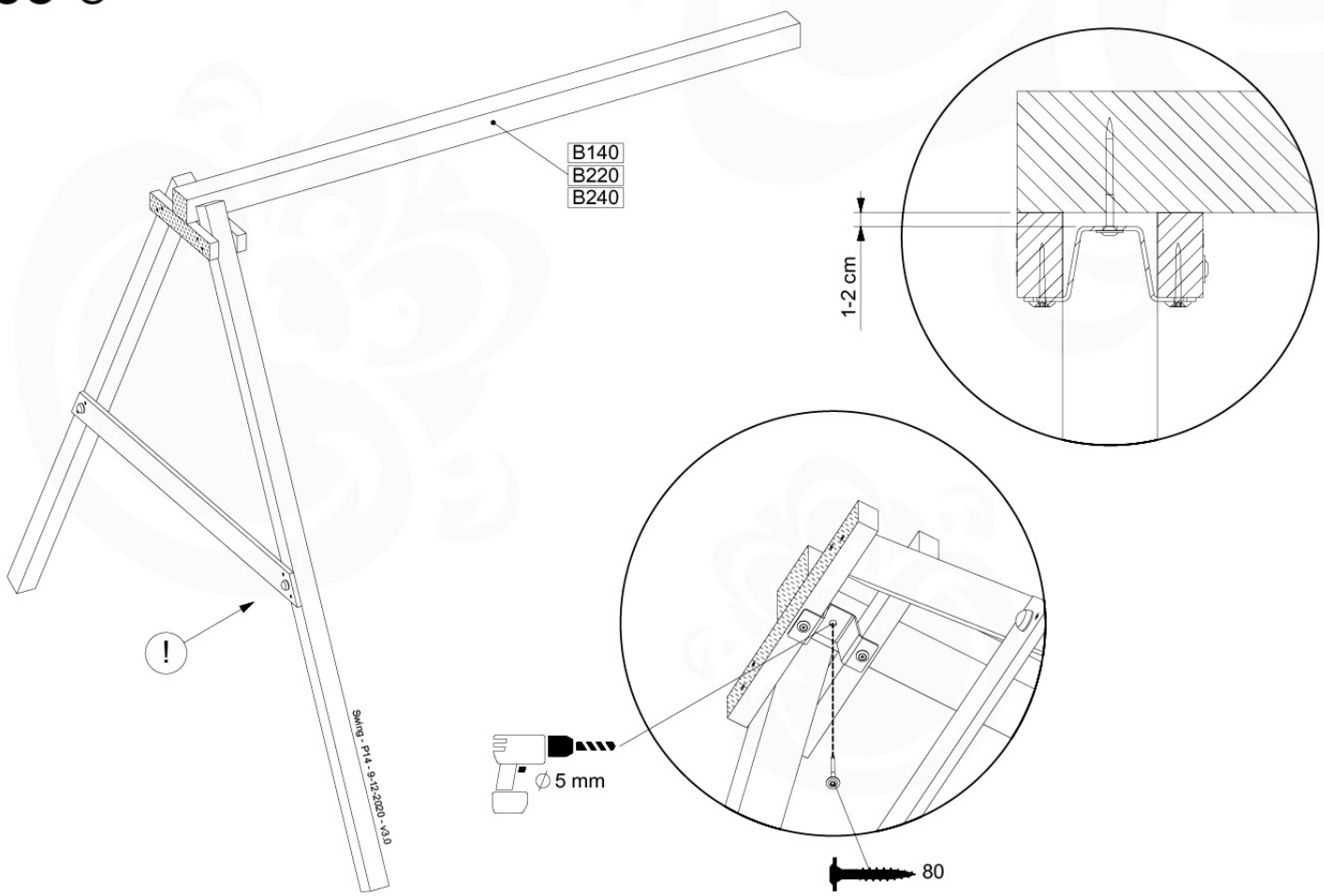

www.junglegym.com - © 2021 Jungle Gym B.V.

06-6

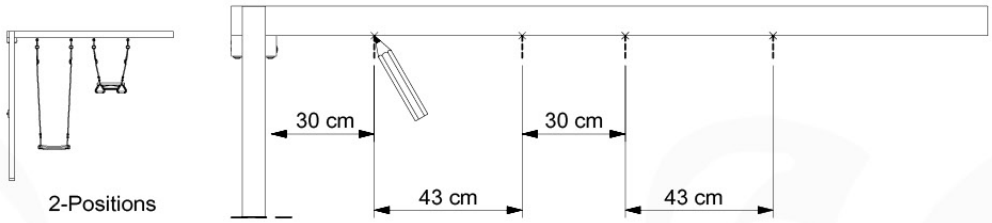
30 cm
30 cm
43 cm
43 cm
2-Positions

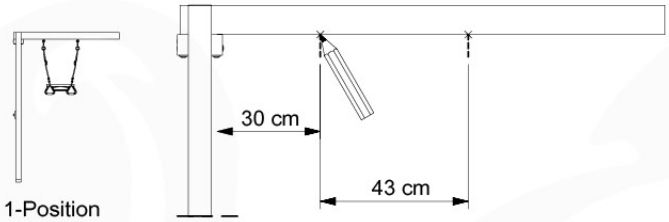
30 cm
43 cm
1-Position

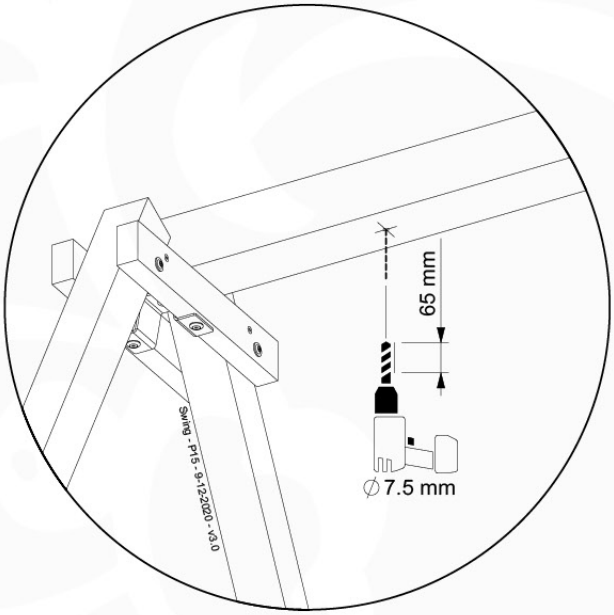
65 mm
∅7.5 mm
Swing - P15 - 9-12-2020 - v3.0

06-7

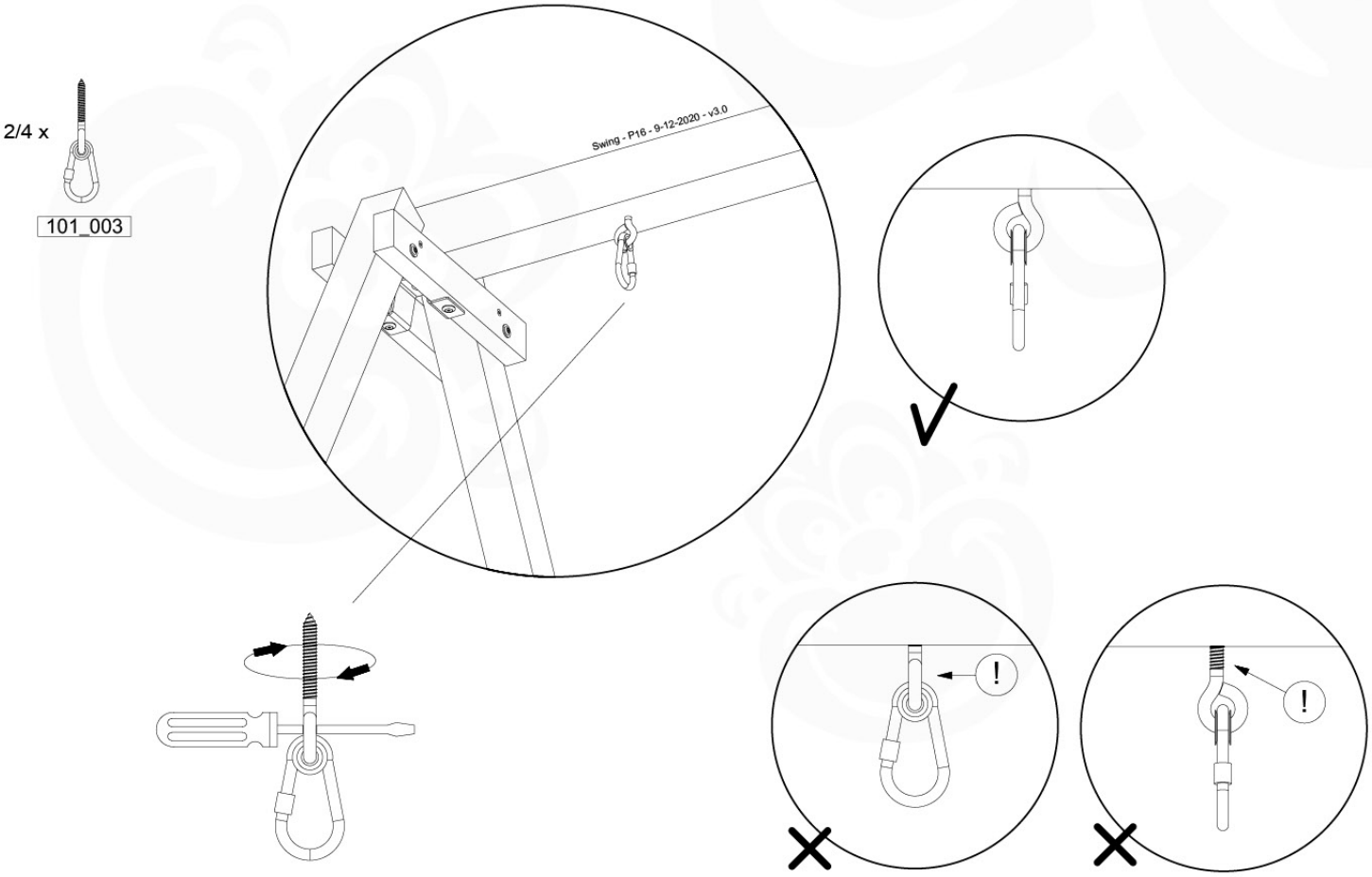
2/4 x
101_003
Swing - P16 - 9-12-2020 - v3.0
!
!

06 -8

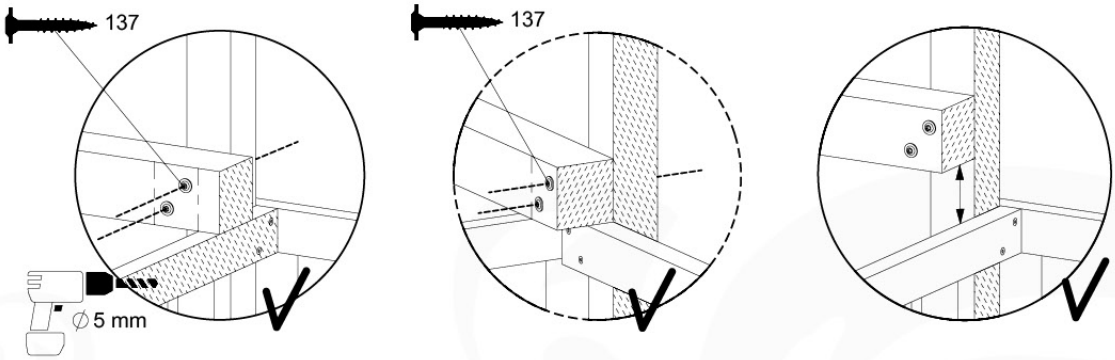
137
∅5 mm
137

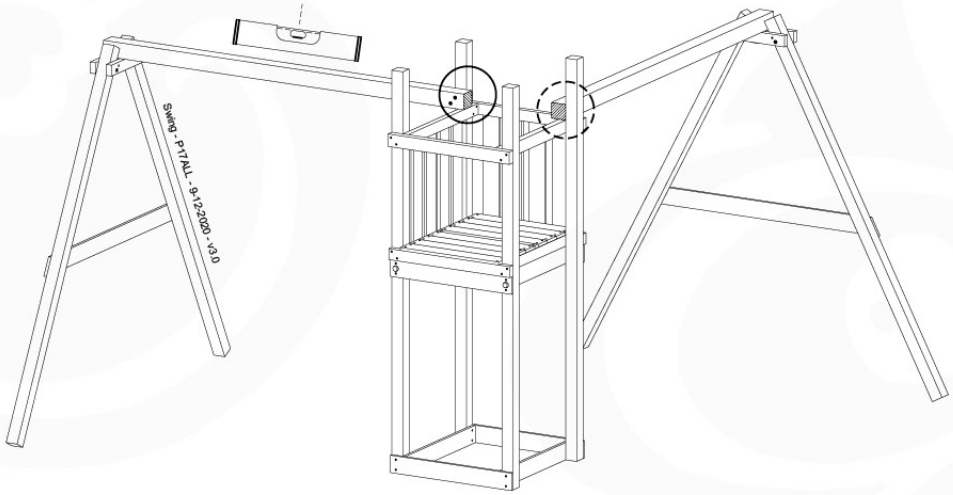
Swing - P17ALL - 9-12-2020 - v3.0

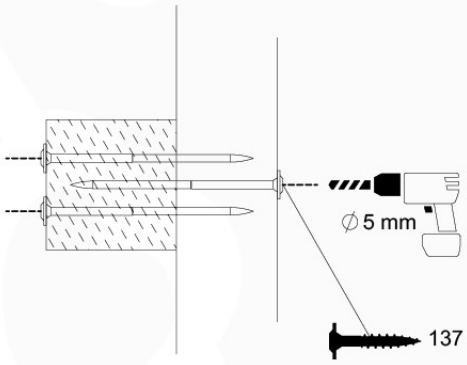
∅5 mm
137

06 -9

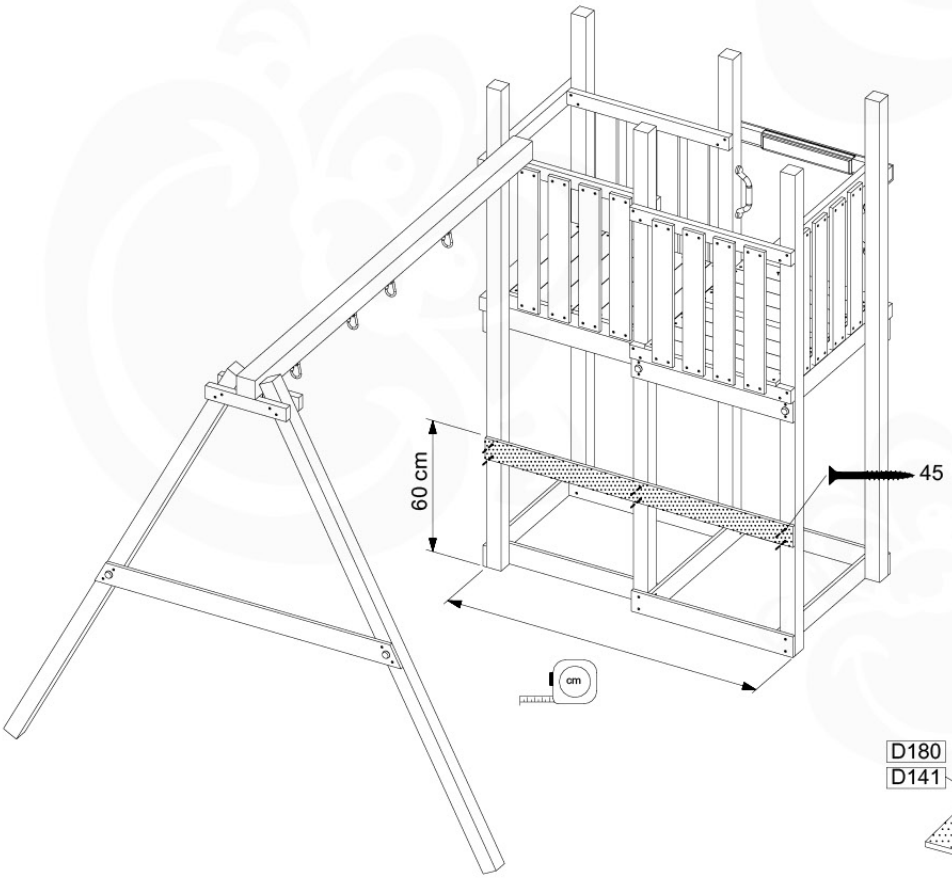
60 cm
45
cm
D180
D141

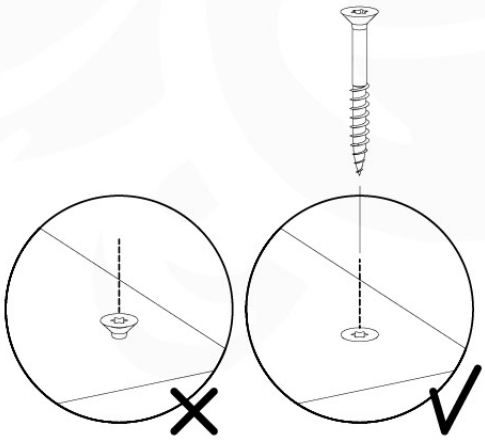

07 -1

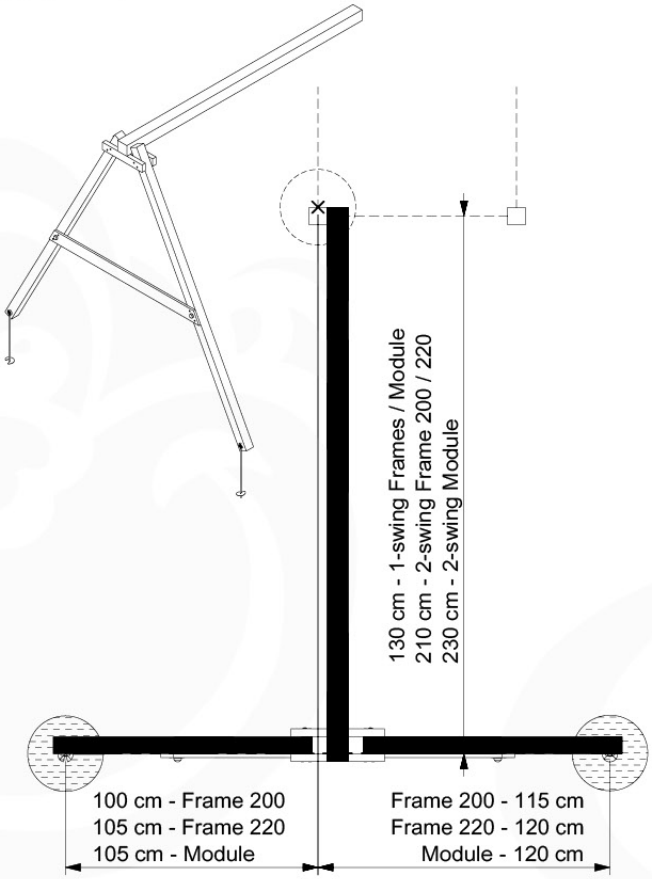
130 cm - 1-swing Frames / Module
210 cm - 2-swing Frame 200 / 220
230 cm - 2-swing Module
100 cm - Frame 200
105 cm - Frame 220
105 cm - Module
Frame 200 - 115 cm
Frame 220 - 120 cm
Module - 120 cm

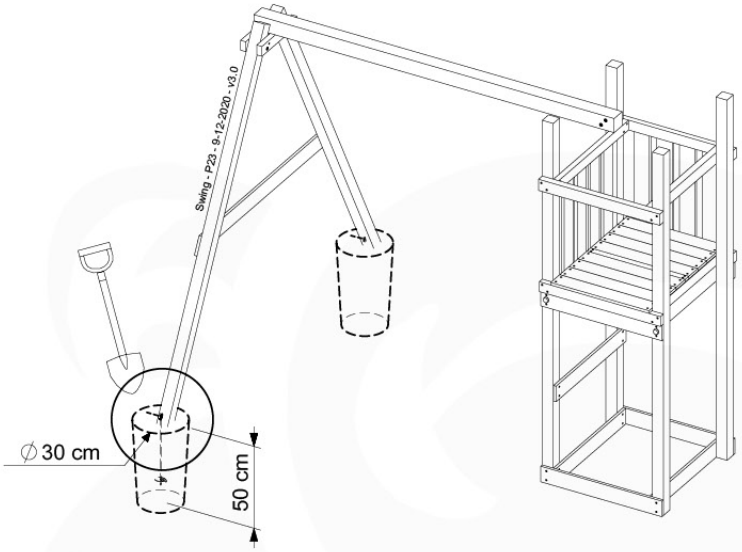
Swing - P23 - 9-12-2020 - v3.0
∅30 cm
50 cm

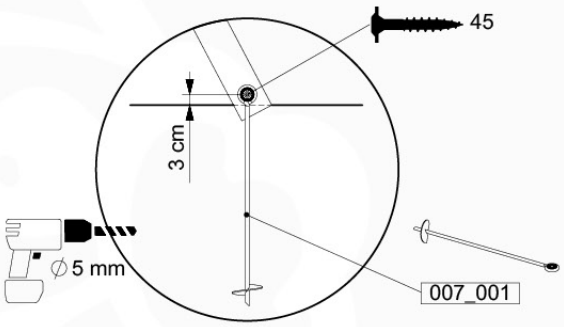
45
3 cm
∅5 mm
007_001

07 -2

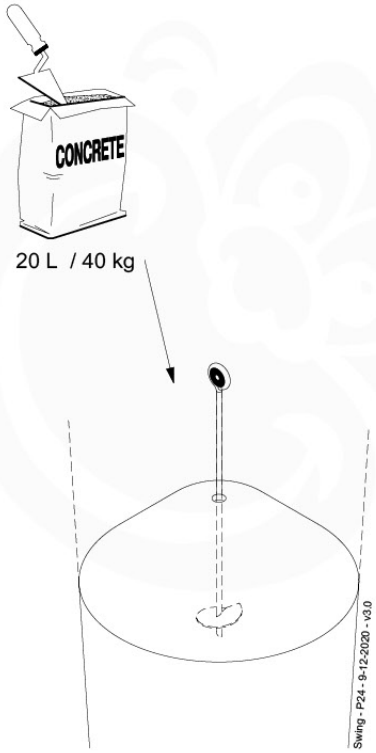
CONCRETE
20 L / 40 kg
Swing - P24 - 9-12-2020 - v3.0

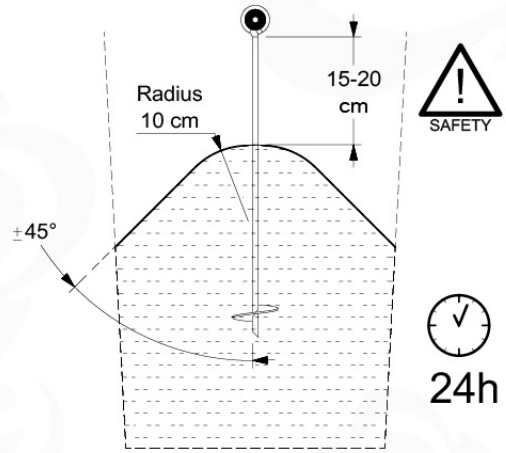
Radius
10 cm
15-20
cm
±45°
SAFETY
24h

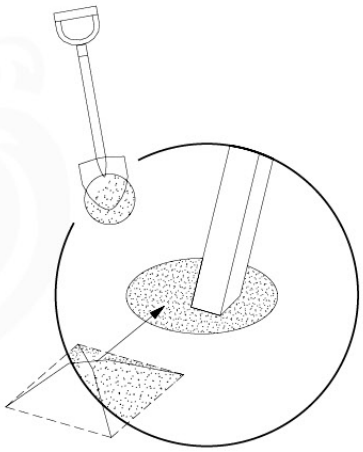

08

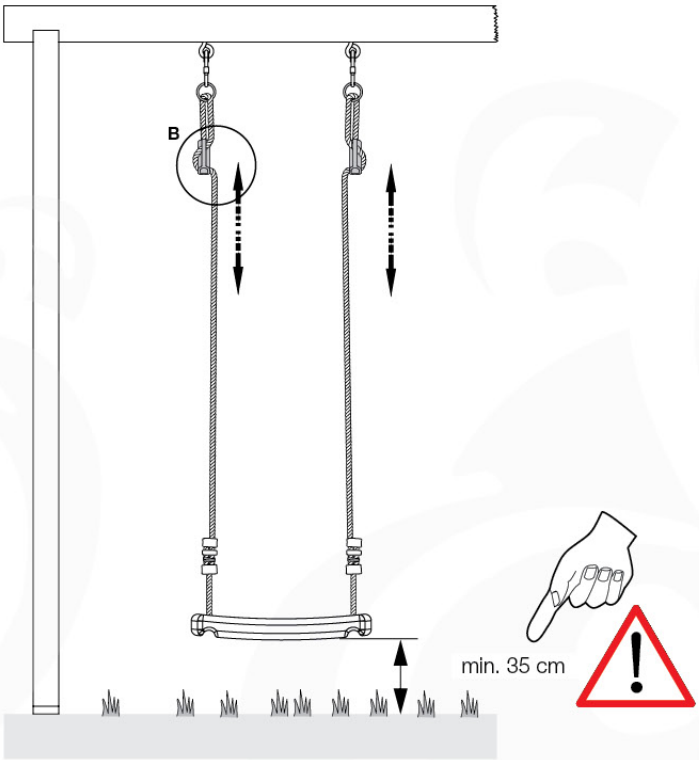

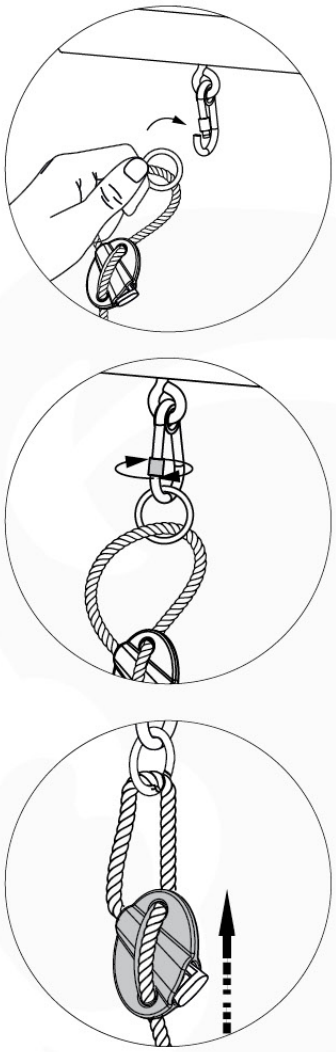

09

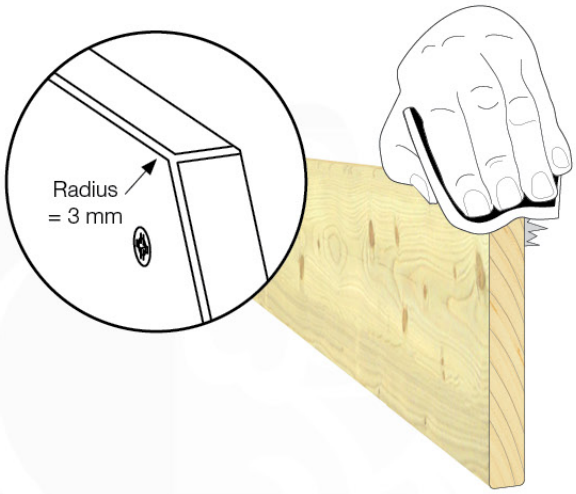

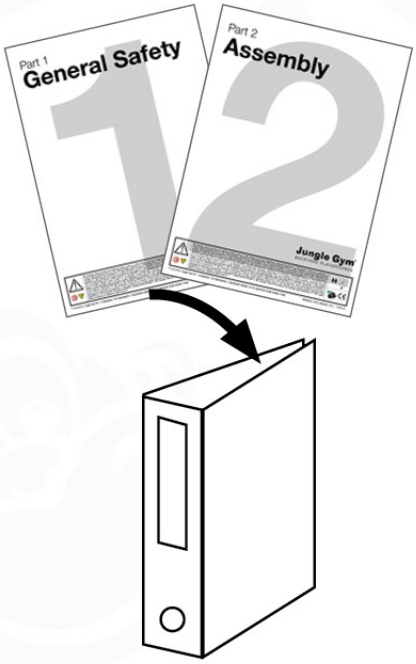

Availability of Jungle Gym® products may vary between distributors and countries.
Subject to alterations and printing errors. All rights reserved. Printed in China.
P.O. Box 75083 - 1070 AB - Amsterdam - The Netherlands