Part 2

Assembly Instructions

Jungle Barn

801_007

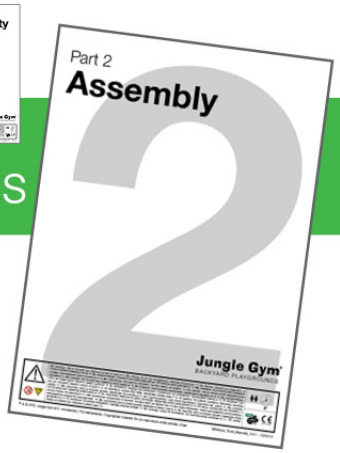

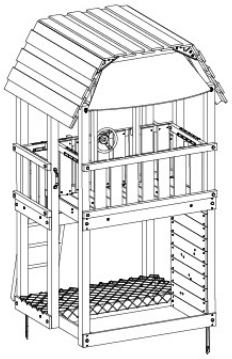

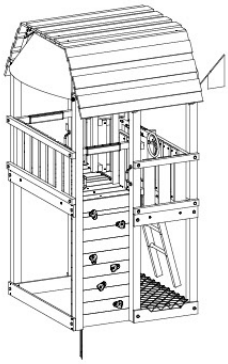

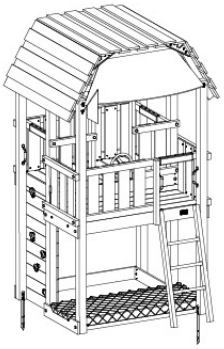

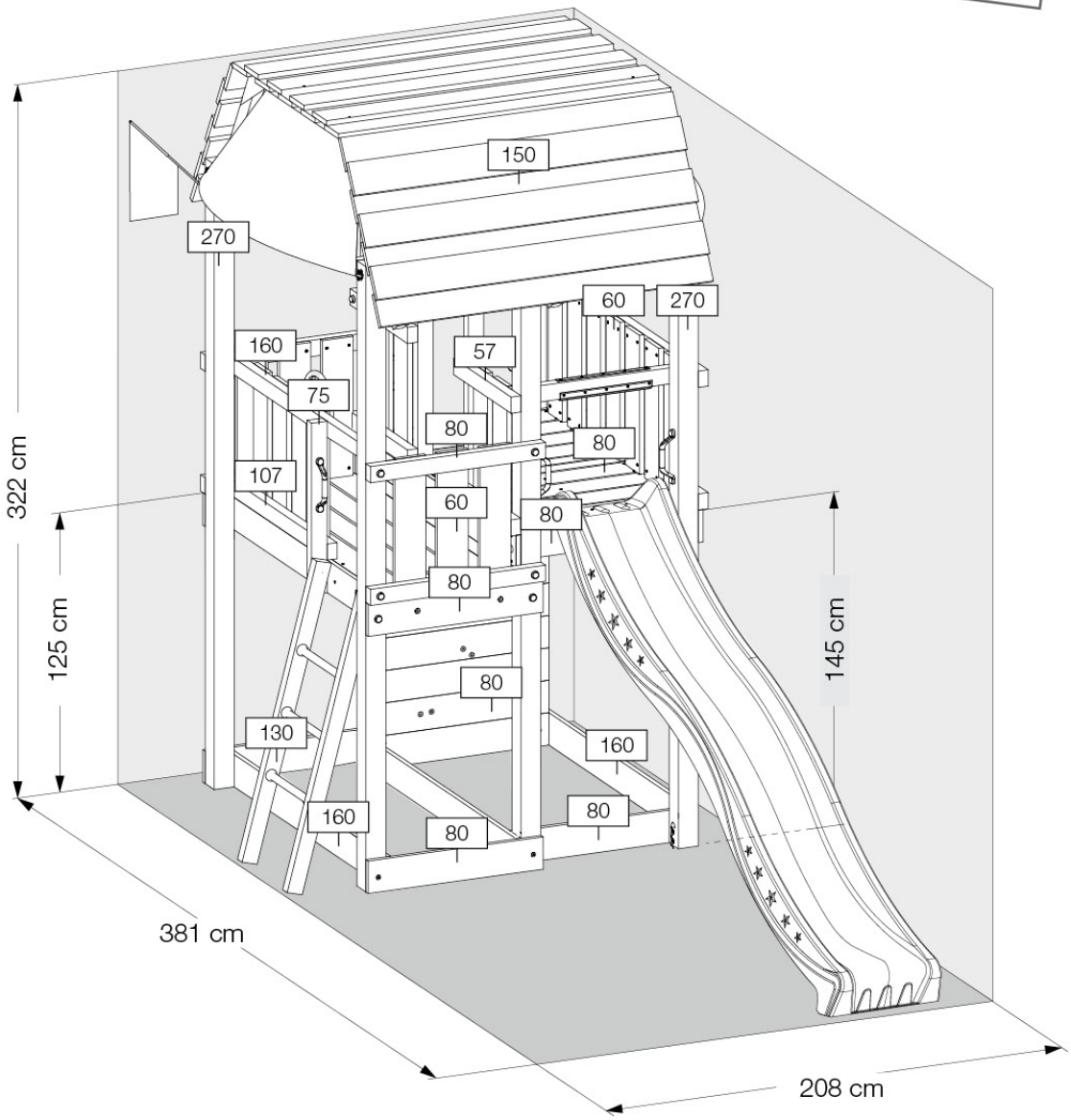

Jungle Gym
BACKYARD PLAYGROUNDS
since 1988

EN. Warnings. Only for domestic use. Maximum number of users is 12. **DE.** Achtung. Nur für den Hausgebrauch. Maximale Benutzerzahl: 12. **FR.** Attention. Réservé à un usage privé. Le nombre maximal d'utilisateurs est de 12. **NL.** Waarschuwingen. Uitsluitend voor huishoudelijk gebruik. Het maximale aantal gebruikers is 12. **BG.** Внимание. За употреба само в домашни условия. Максималният брой потребители е 12. **CS.** Varování. Jen pro domácí použití. Maximální počet uživatelů je 12. **DA.** Advarsler. Kun til privat brug. Maksimum antal brugere er 12. **EL.** Προειδοποιήσεις. Μόνο για οικιακή χρήση. Μέγιστος αριθμός χρηστών 12. **ES.** Advertencias. Sólo para uso doméstico. Número máximo de usuarios: 12. **ET.** Hoiatused. Ainult koduseks kasutamiseks. Maksimaalne kasutajate arv on 12. **FI.** Varoitukset. Ainoastaan kotikäyttöön. Käyttäjiä yhteensä enintään 12. **HR.** Upozorenja. Samo za kućansku uporabu. Maksimalan broj korisnika je 12. **HU.** Figyelmeztetések. Csak otthoni használatra! A használók max. száma: 12. **IS.** Varnaðarorð. Eingöngu fyrir einkanotkun í heimahúsum og á einkalóðum. Hámarksfjöldi notenda er 12. **IT.** Avvertenze. Solo per uso domestico. Massimo numero di utenti è 12. **LT.** Įspėjimai. Tik buitiniam naudojimui. Maksimalus naudotojų skaičius 12. **LV.** Brīdinājumi. Izmantot tikai mājās. Maksimālais lietotāju skaits ir 12. **NO.** Advarsler. Kun for privat bruk. Maksimalt antall brukere er 12. **PL.** Ostrzeżenia. Wyłącznie do użytku domowego. Maksymalna liczba użytkowników to 12. **PT.** Avisos. Apenas para uso doméstico. O número máximo de utilizadores é 12. **RO.** Avertismente. Numai pentru uz domestic. Numărul maxim de utilizatori este 12. **RU.** Предостережения. Только для домашнего использования. Максимальное количество пользователей - 12. **SK.** Upozornenia. Iba na domáce použitie. Maximálne množstvo osôb je 12. **SL.** Opozorila. Samo za domačo uporabo. Maksimalno število uporabnikov je 12. **SR.** Upozorenja. Samo za kućnu upotrebu. Maksimalan broj korisnika je 12. **SV.** Varningar. Endast för hemmabruk. Det maximala antalet användare är 12. **TR.** Uyarılar. Sadece ev kullanımı için. Maksimum kullanıcı sayısı 12.

0-3 3-10

10h

EN 71-1,-2,-4,-8 & -9

™ & © 2021 Jungle Gym B.V. Amsterdam, The Netherlands. Copyrighted material. Do not reproduce under penalty of law.

Content

401_007

Hardware

100_007

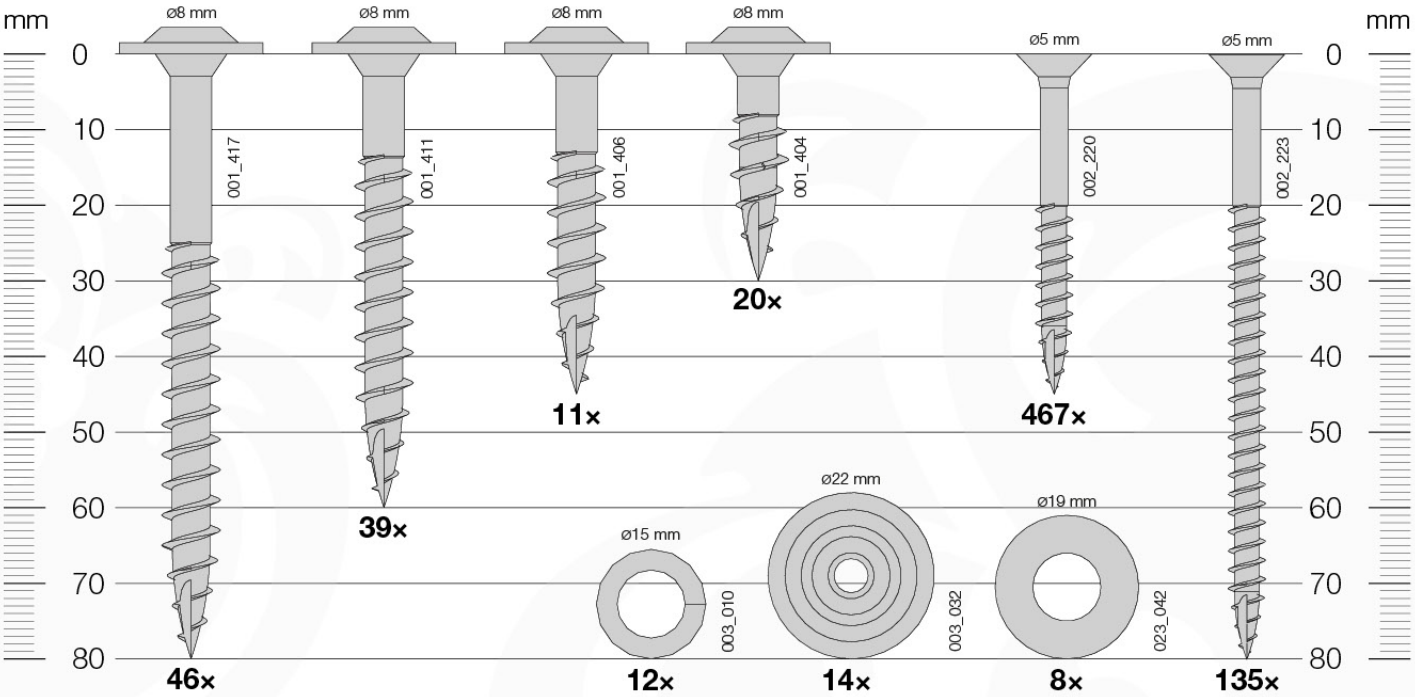

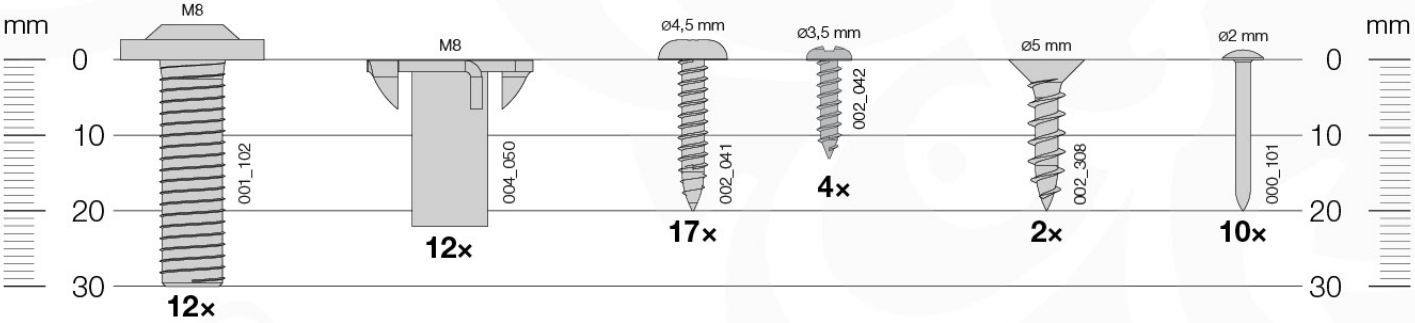

Timber

601_007

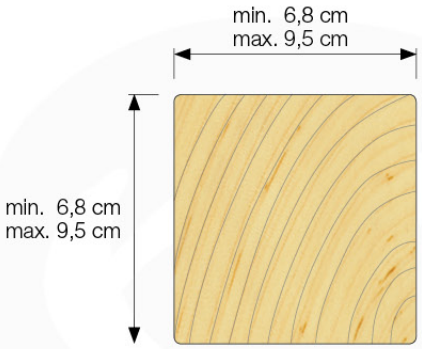

min. 265 cm max. 270 cm — 270		6×

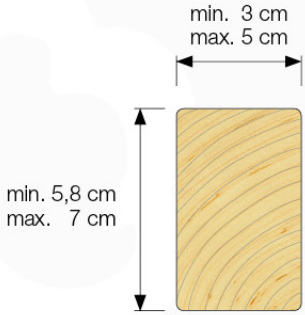

min. 159 cm max. 160 cm — 160		4×
min. 149 cm max. 150 cm — 150		2×
min. 135 cm max. 144 cm — 144	p.13	3×
min. 129 cm max. 130 cm — 130		2×
min. 110 cm max. 120 cm — 120	p.20	2×
min. 99 cm max. 107 cm — 107	p.20	1×
min. 93 cm max. 94 cm — 94		3×
min. 76 cm max. 80 cm — 80	p.11+20	4×
min. 79 cm max. 80 cm — 80		2×
min. 69 cm max. 75 cm — 75	p.19	1×
min. 74 cm max. 75 cm — 75		6×
min. 54 cm max. 61 cm — 61	p.13	4×
min. 56 cm max. 57 cm — 57		4×

www.junglegym.com - © 2021 Jungle Gym B.V.

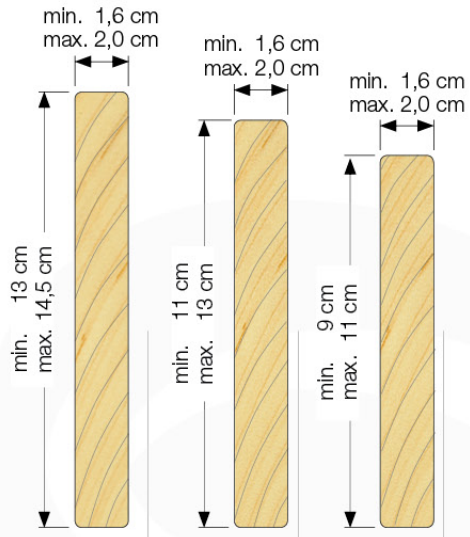

min. 159 cm max. 160 cm — 160		13×	13×	15×
min. 149 cm max. 150 cm — 150		29×	31×	43×
min. 76 cm max. 80 cm — 80	p.8+9	4×	4×	4×
min. 79 cm max. 80 cm — 80		25×	28×	34×
min. 59 cm max. 60 cm — 60		34×	35×	39×

1a

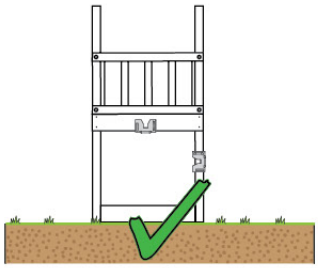

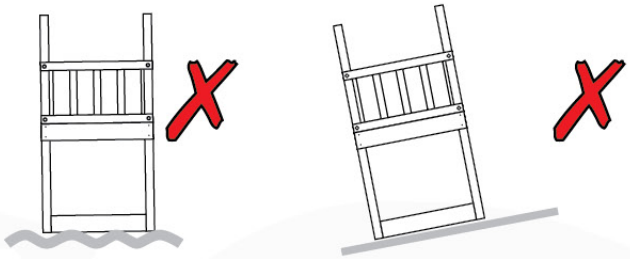

1b

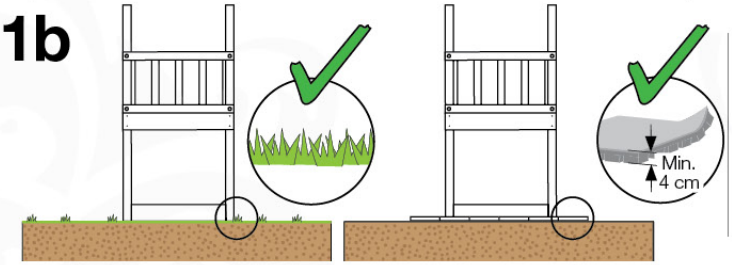

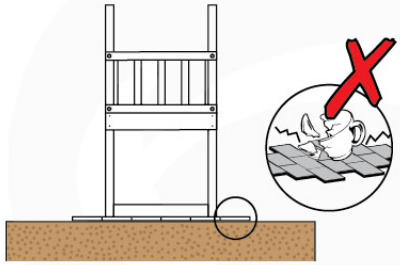

1c

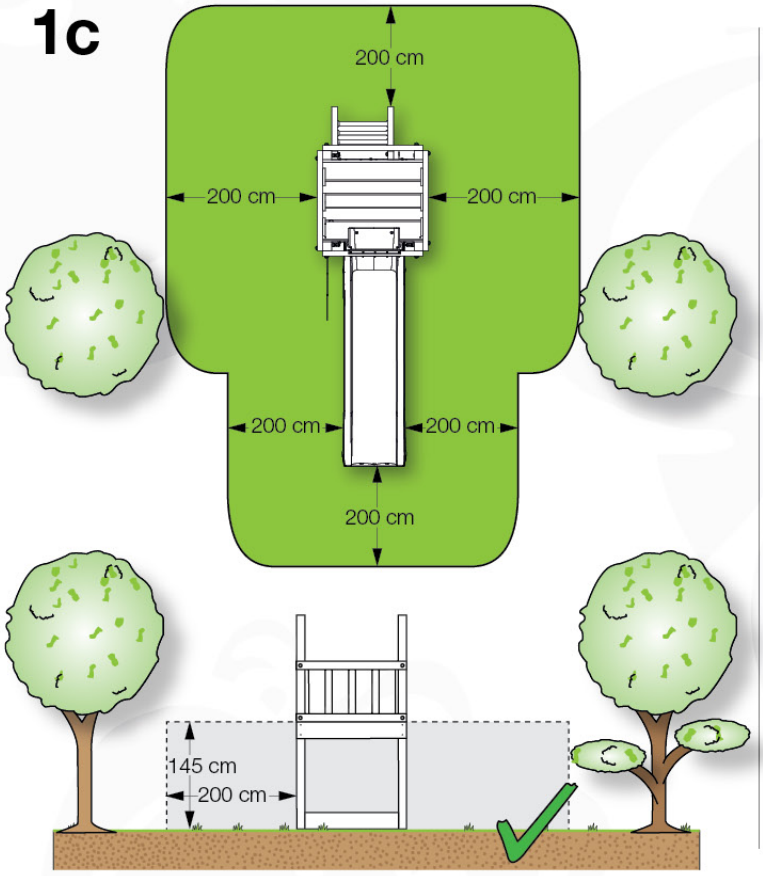

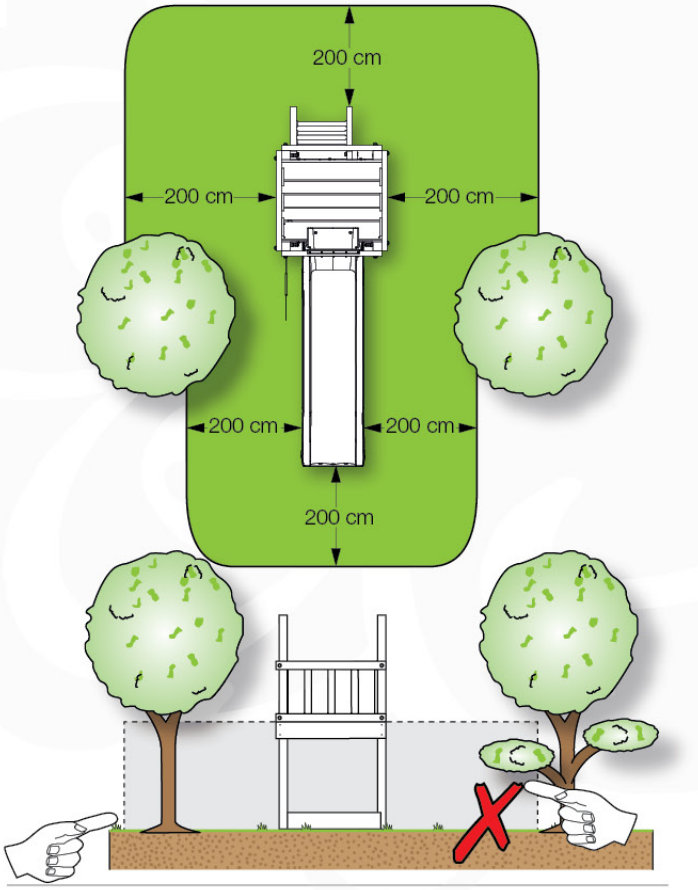

1d

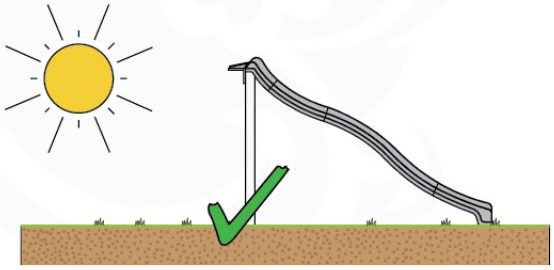

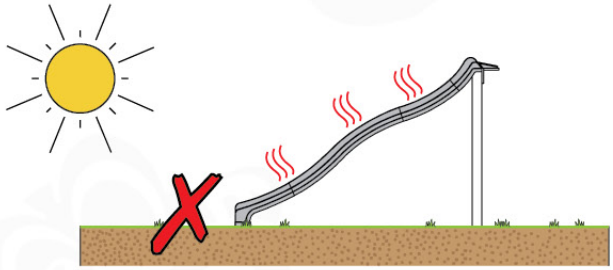

1e

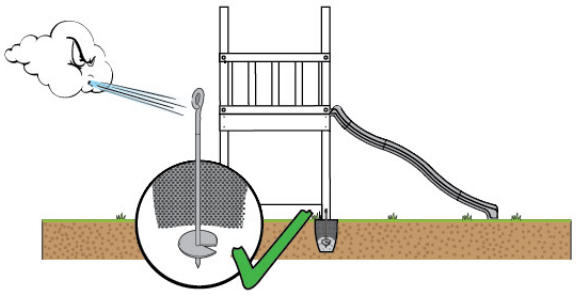

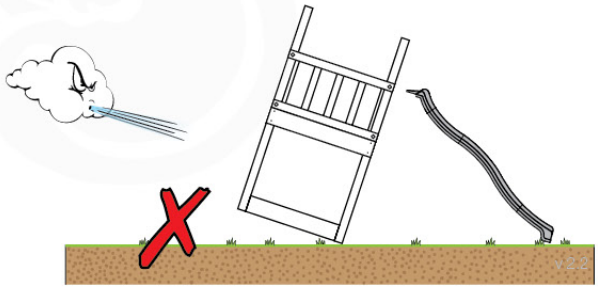

www.junglegym.com - © 2021 Jungle Gym B.V.

2 Product Identification

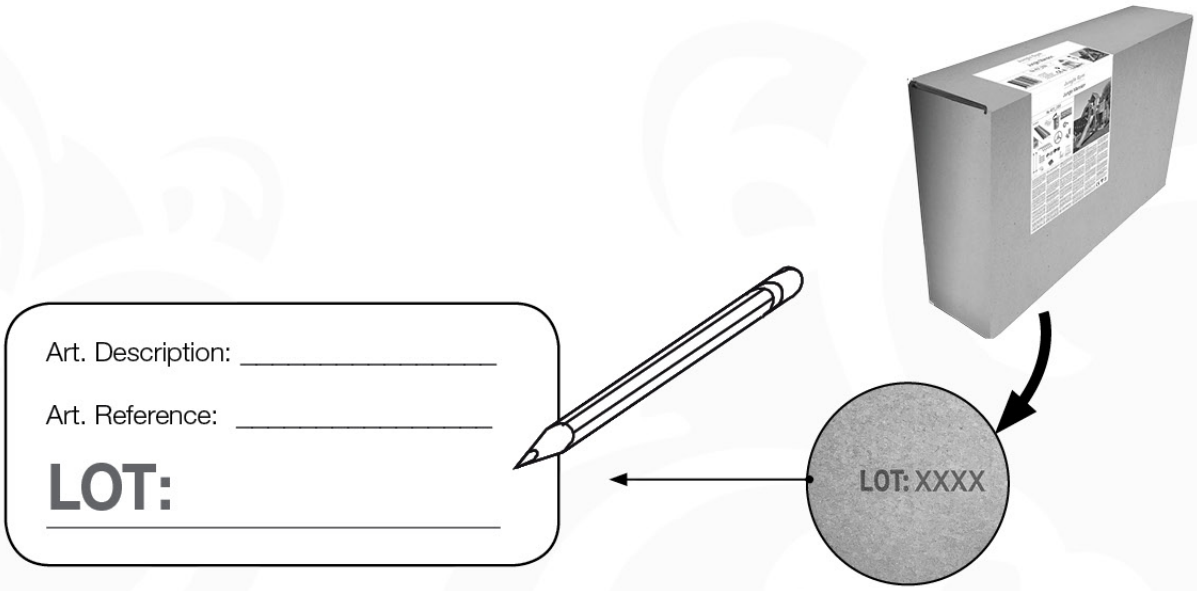

3a

2x 001_417 — 80 mm

8x 002_220 — 45 mm

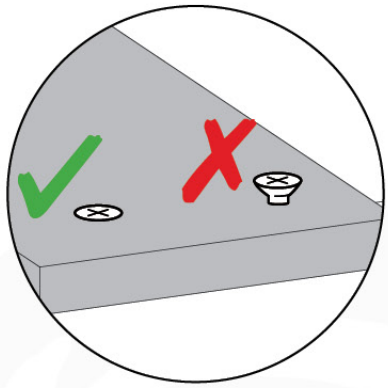

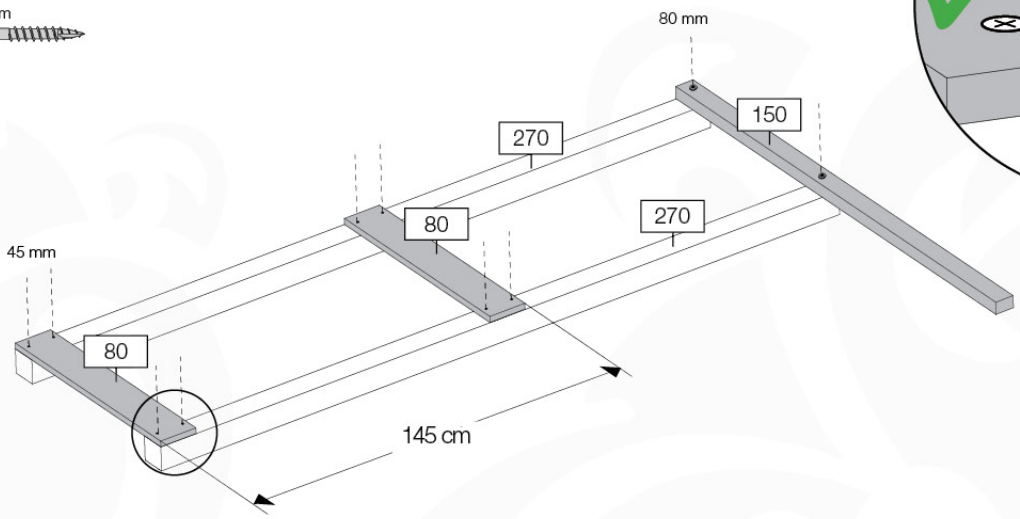

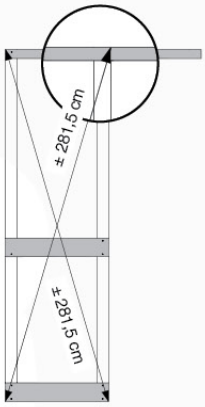

3b

1x 001_417 — 80 mm

8x 002_220 — 45 mm

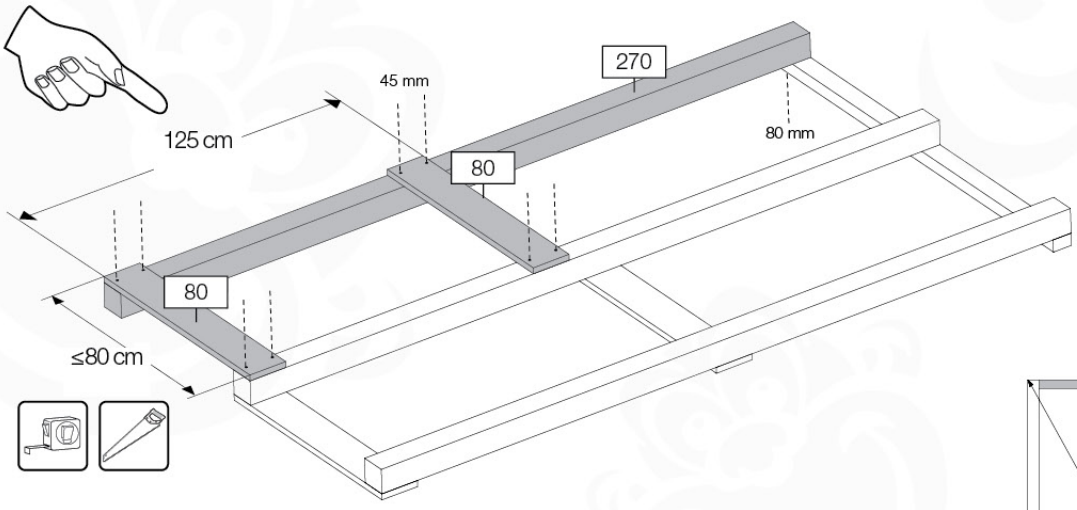

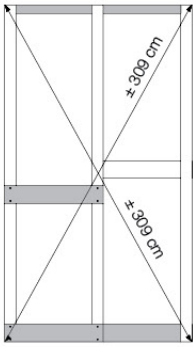

4a

2x 001_417 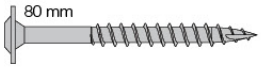

8x 002_220

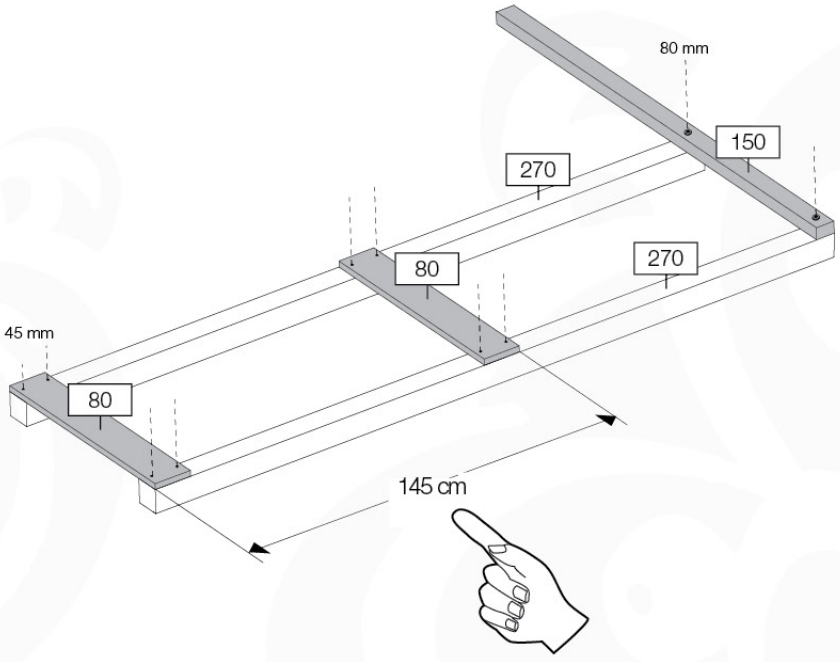

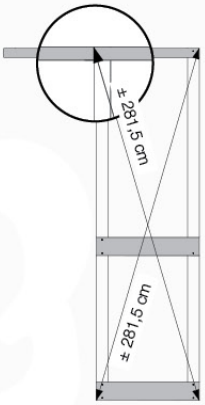

4b

1x 001_417

8x 002_220

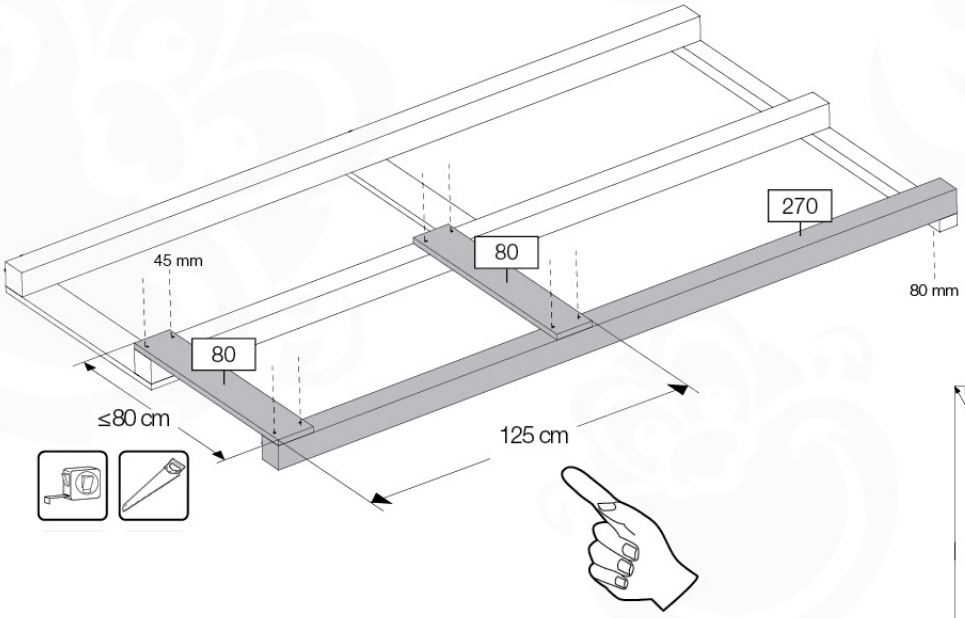

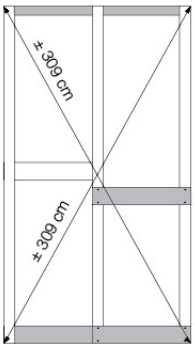

5

14x 002_220

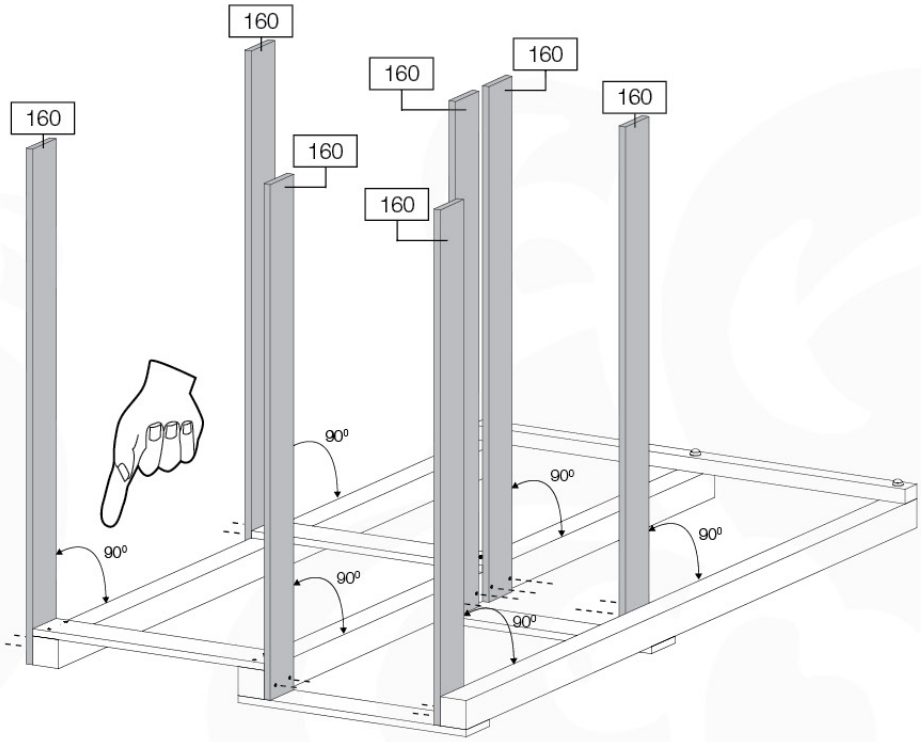

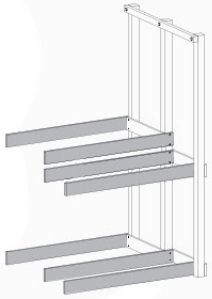

6

14x 002_220

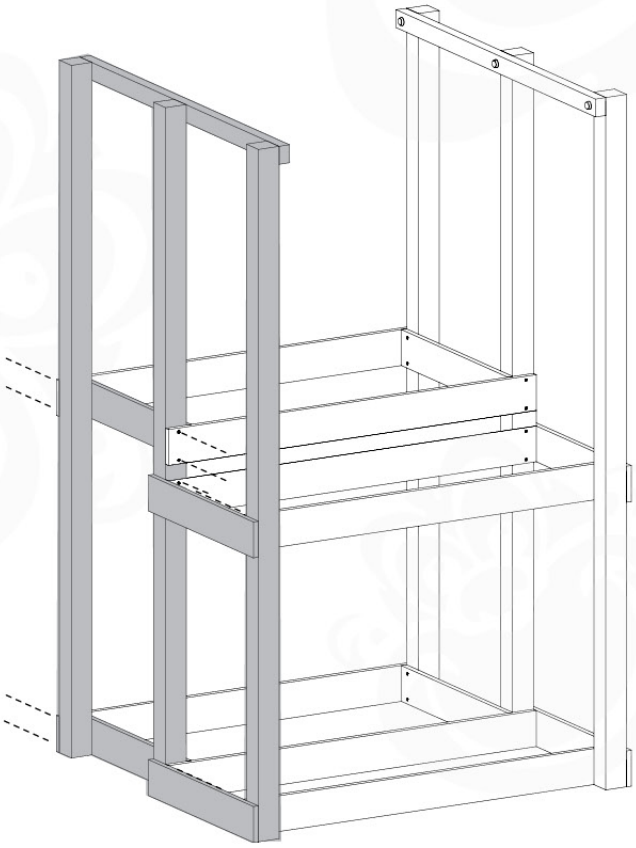

www.junglegym.com - © 2021 Jungle Gym B.V.

7

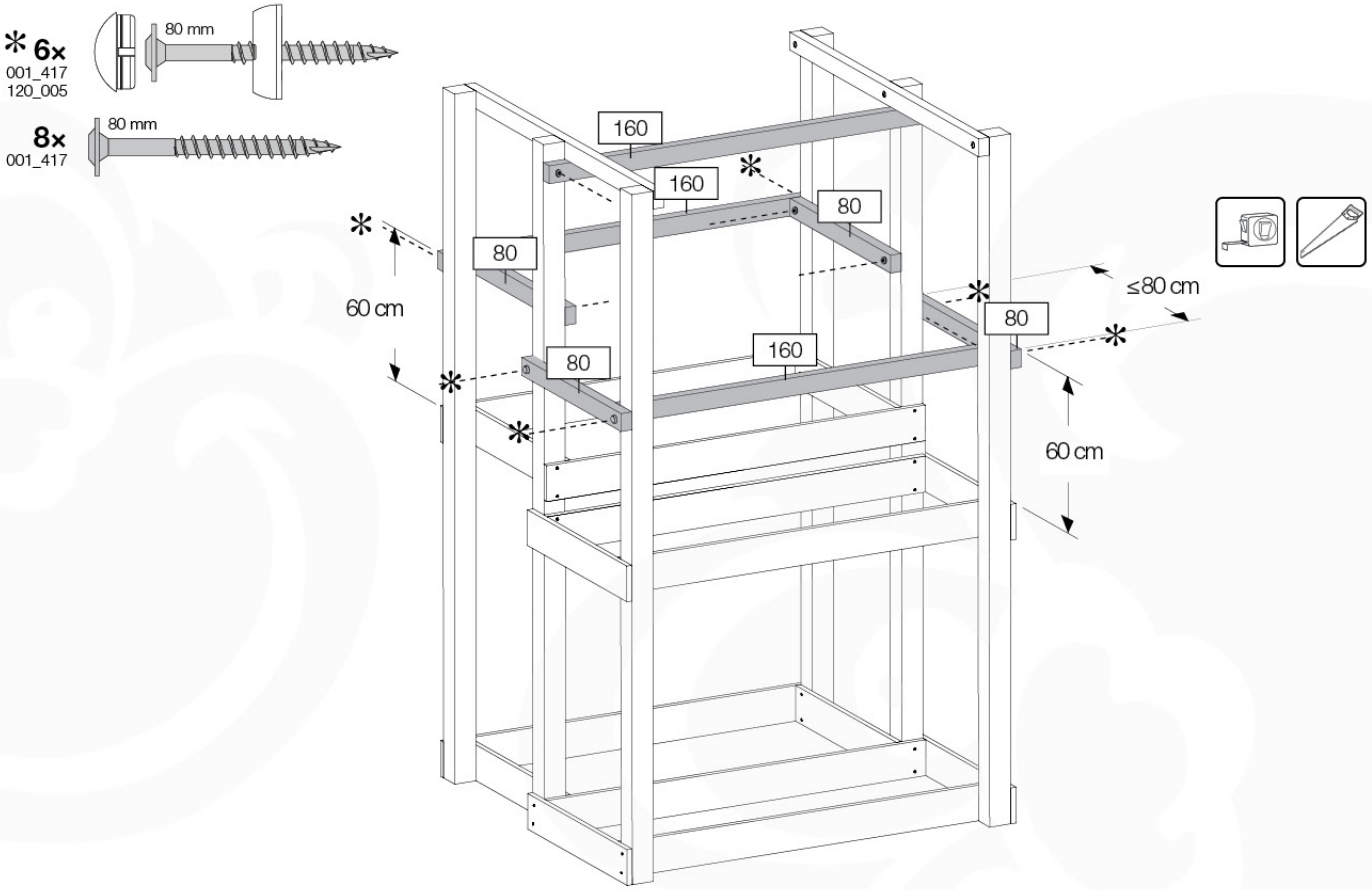

8

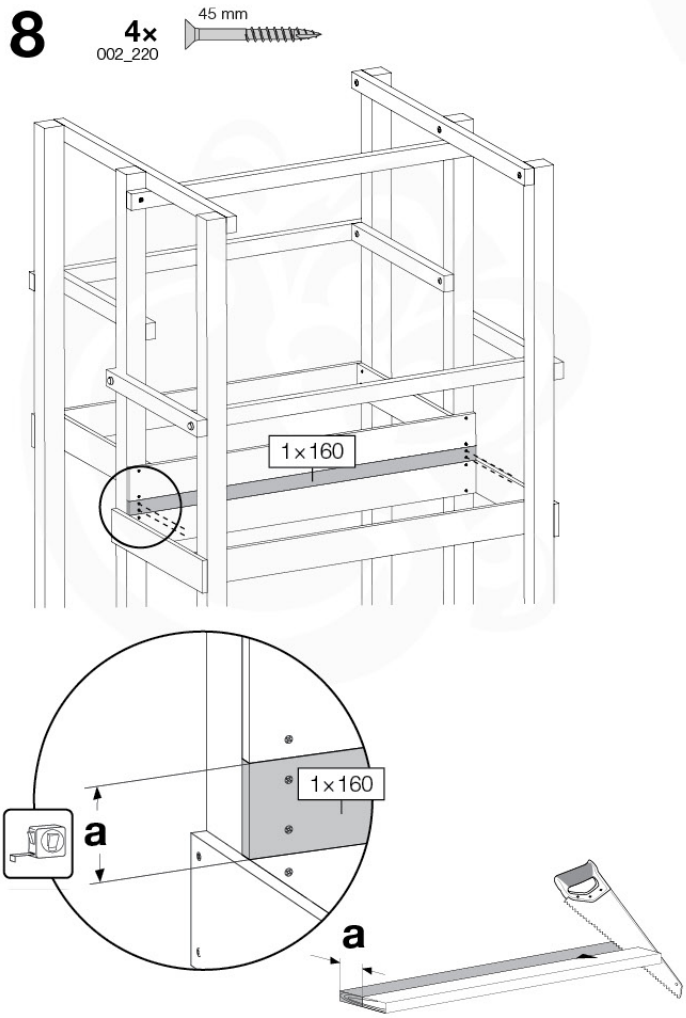

8'

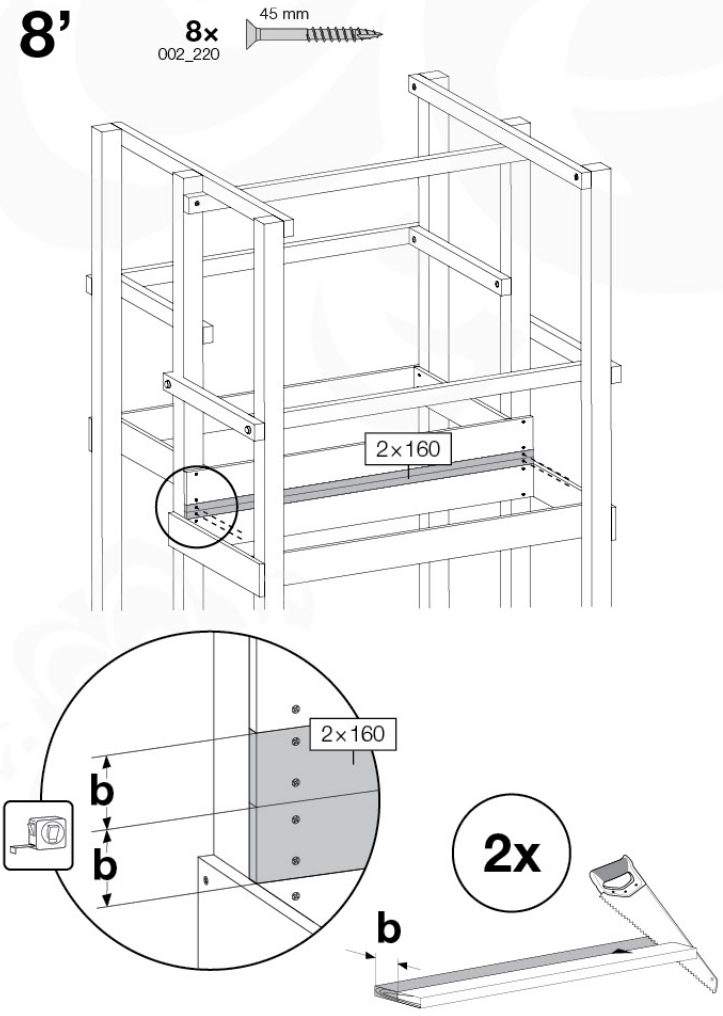

© 2021 Jungle Gym B.V. - www.junglegym.com

9a

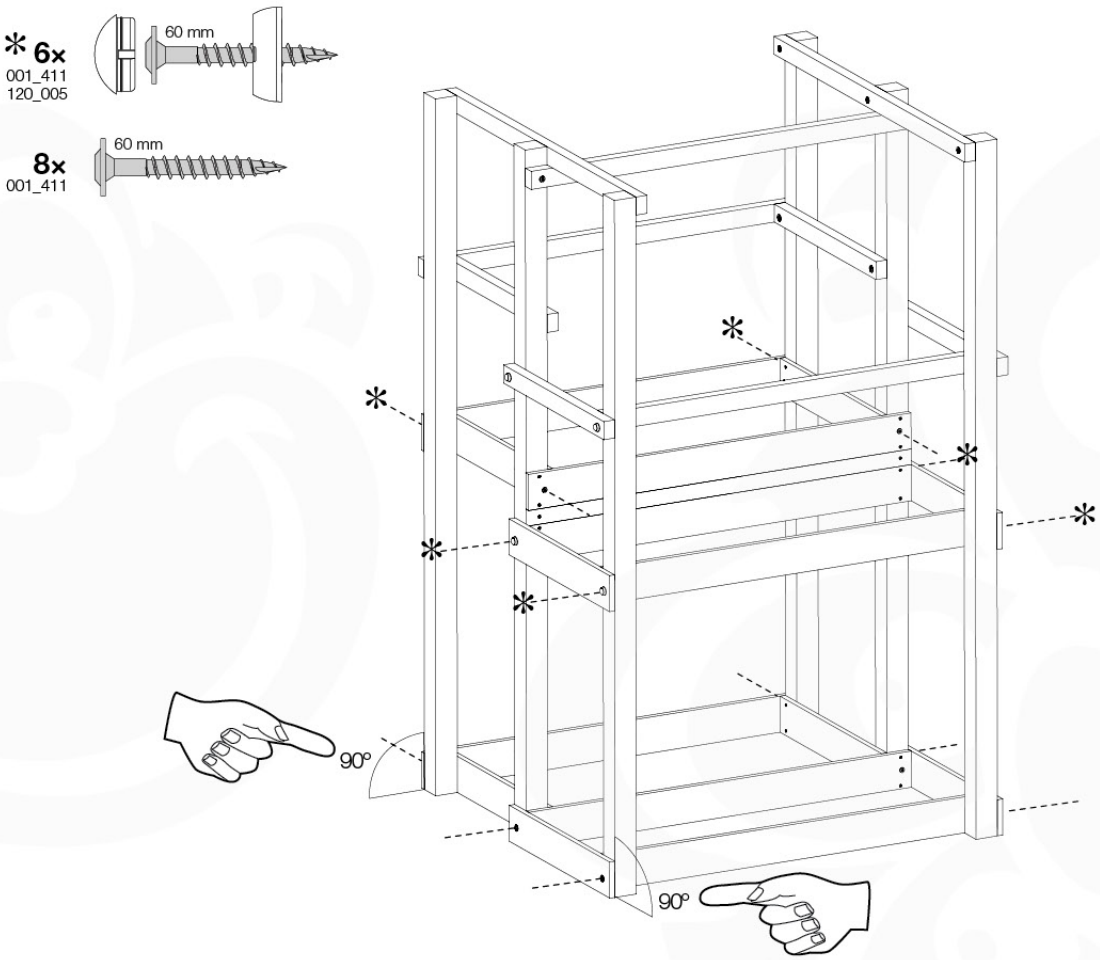

9b

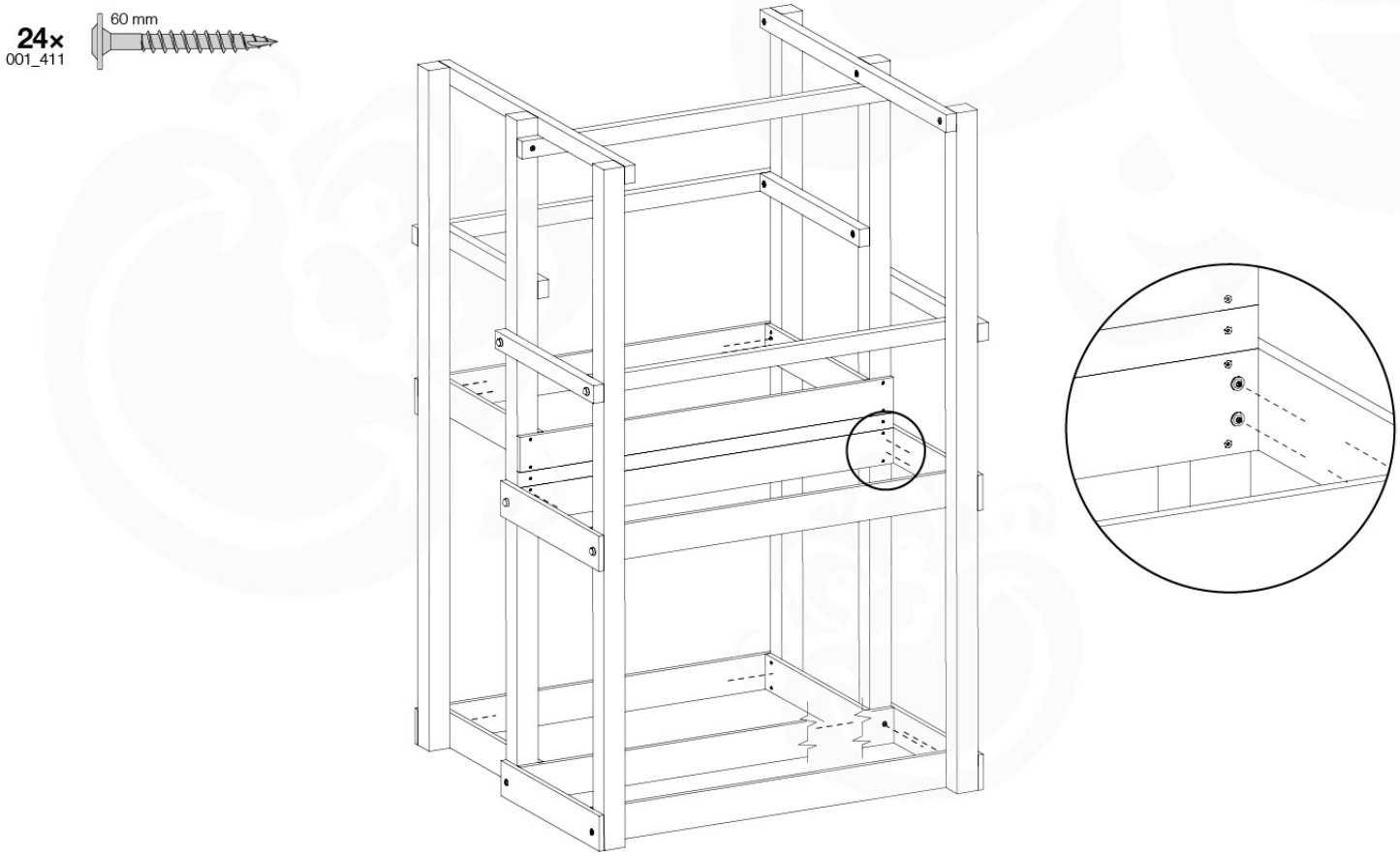

www.junglegym.com - © 2021 Jungle Gym B.V.

10a

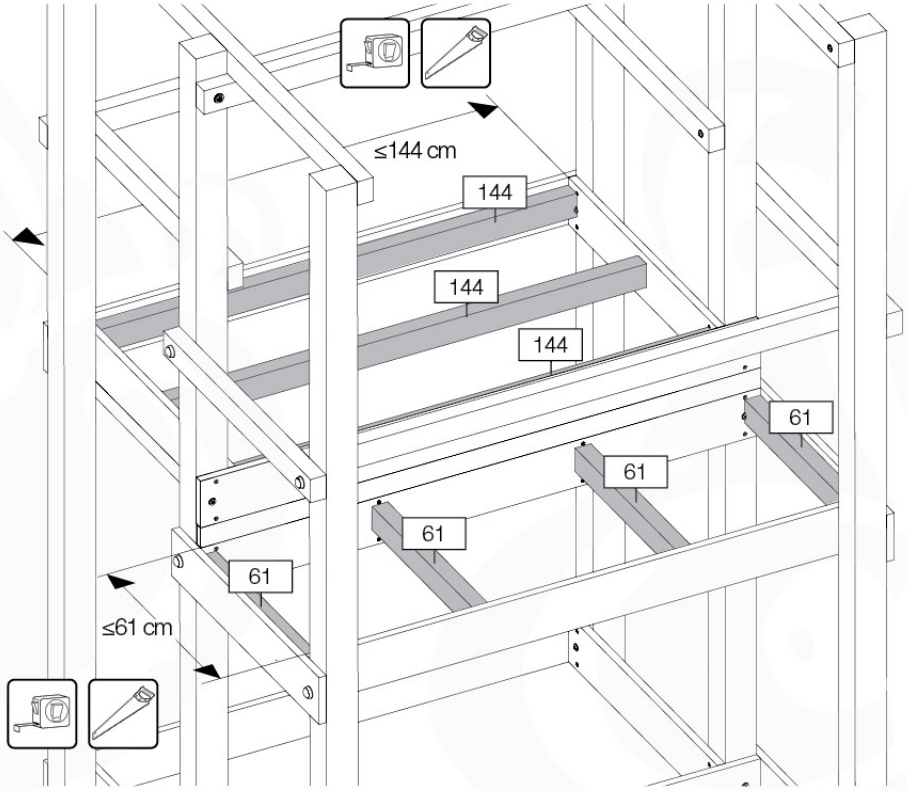

10b

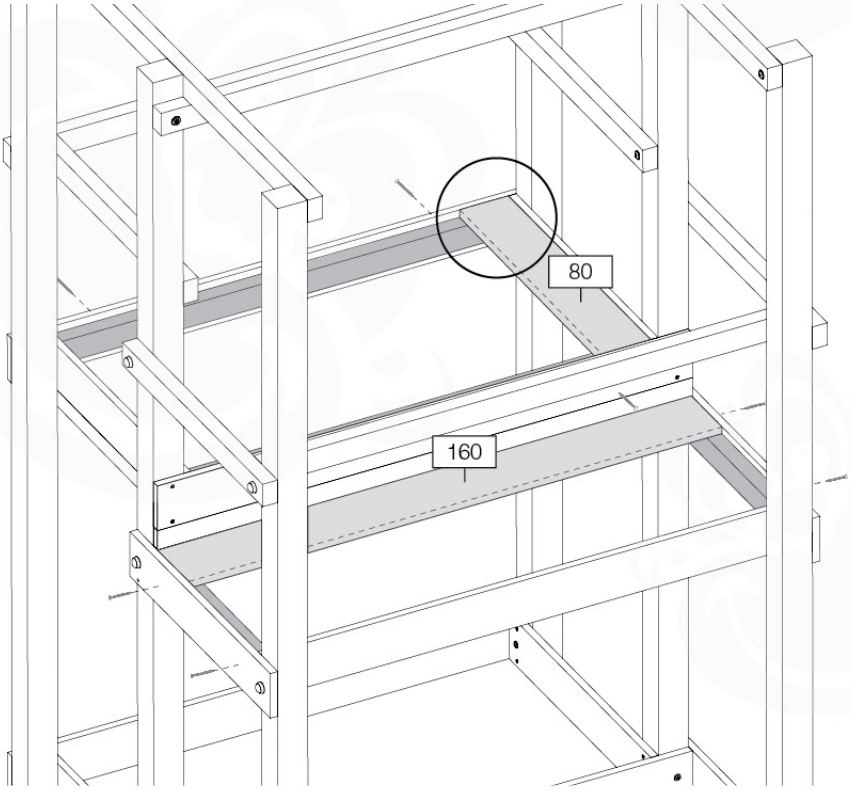

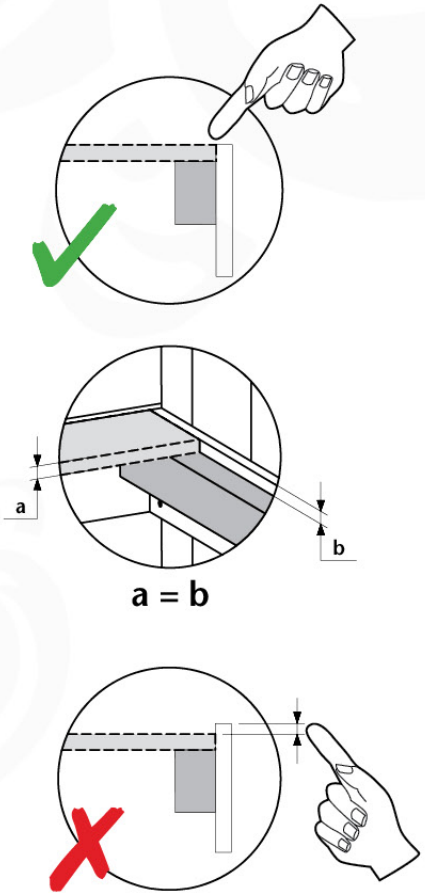

10c

8x 001_406

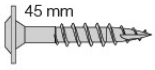

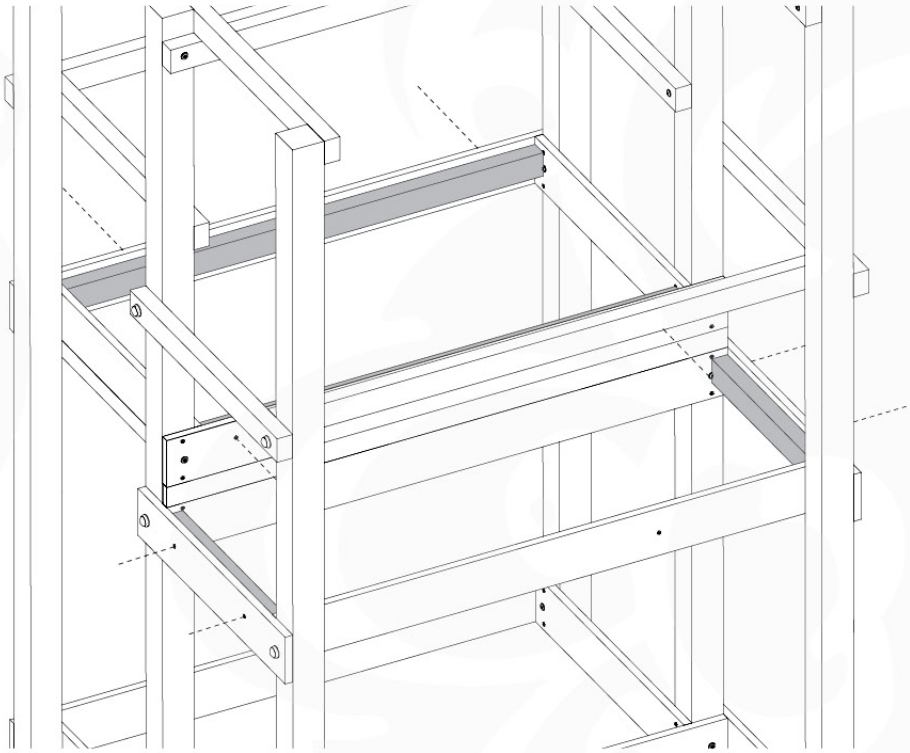

11a

8x 002_220

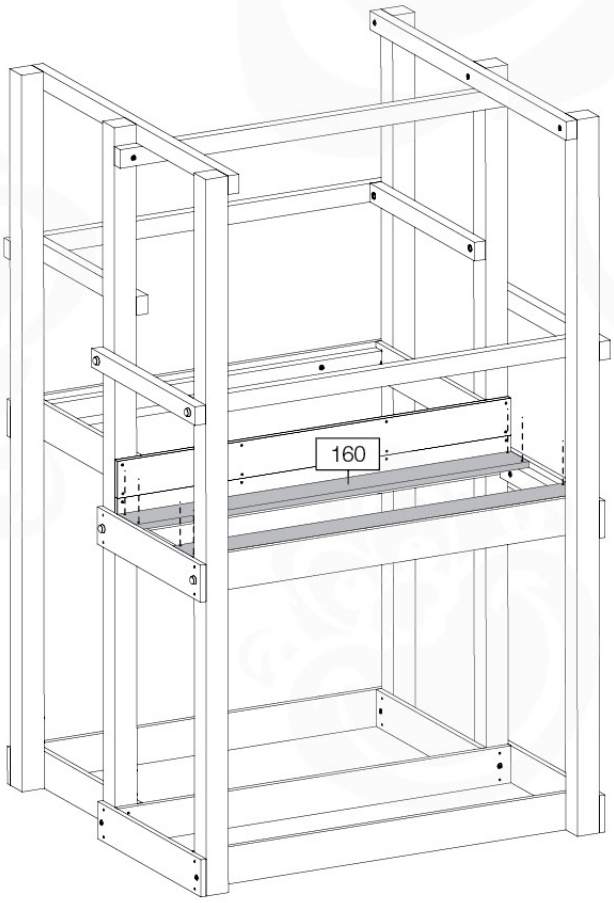

11b

8x 002_223 — 80 mm

4x 002_220 — 45 mm

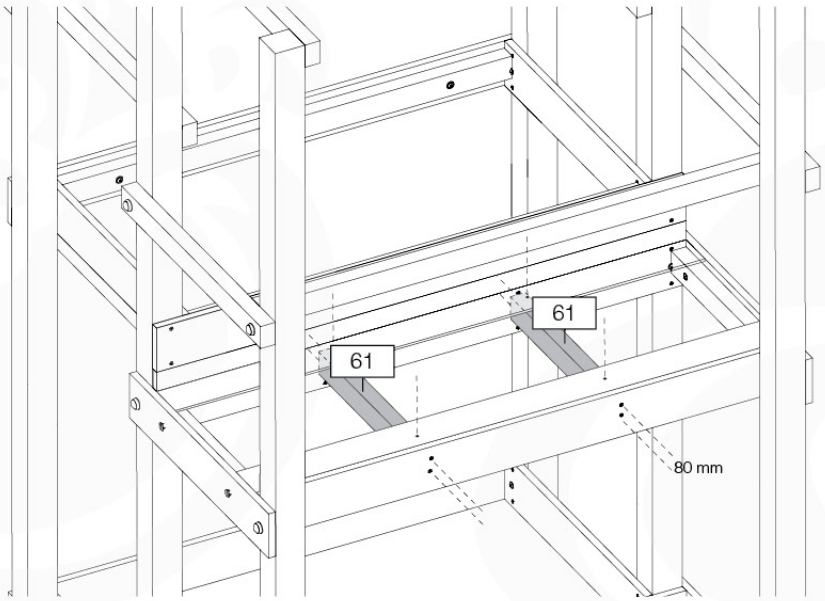

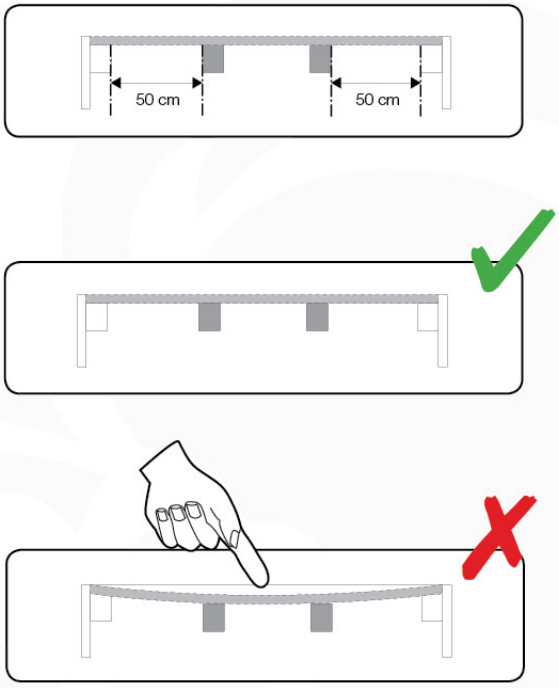

11c

12x 002_220 — 45 mm

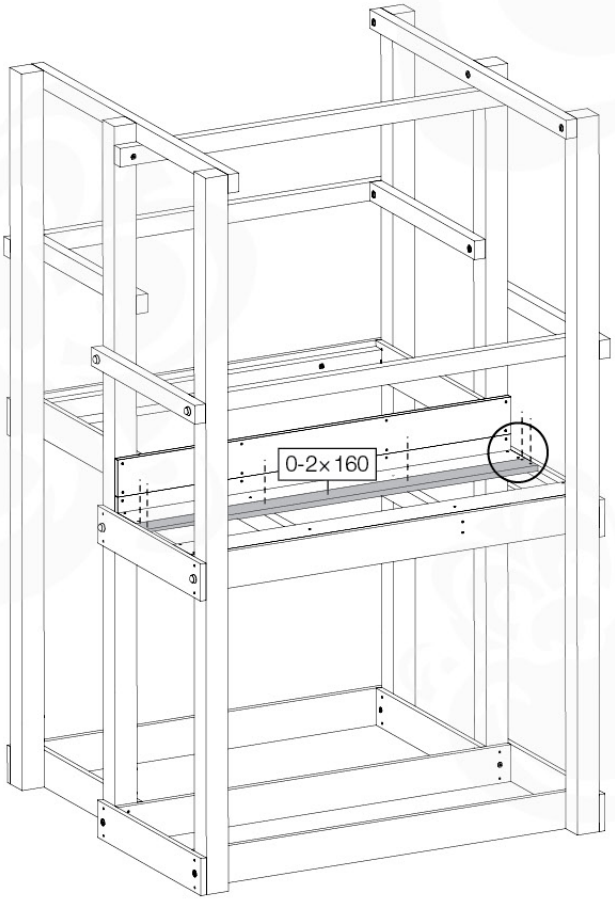

11d

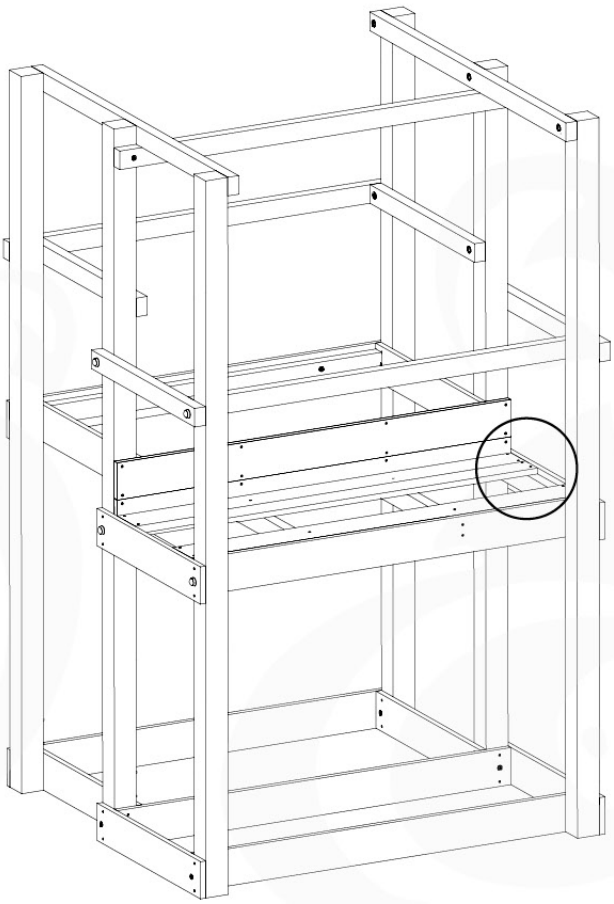

$$\frac{\text{- 4 cm}}{2} = \mathbf{a}$$

11e

12x 002_220

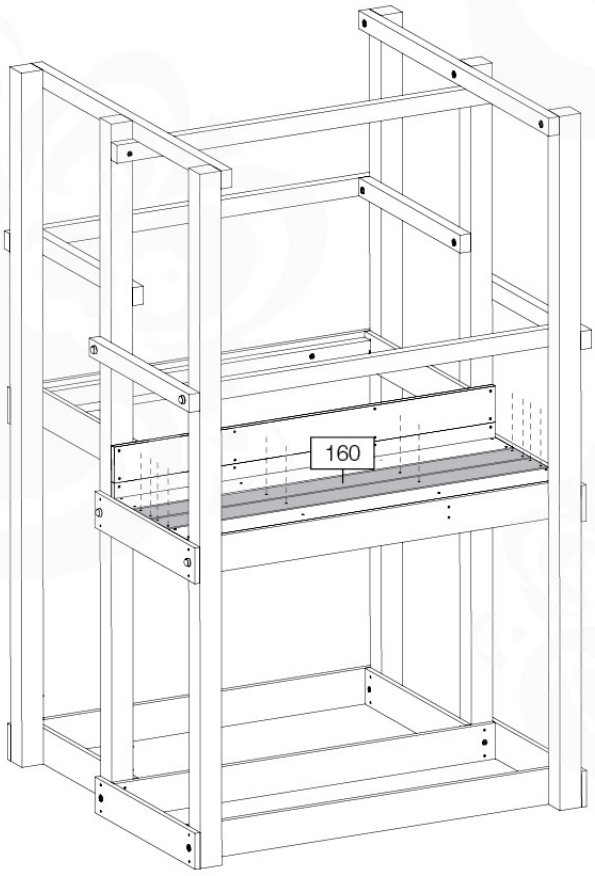

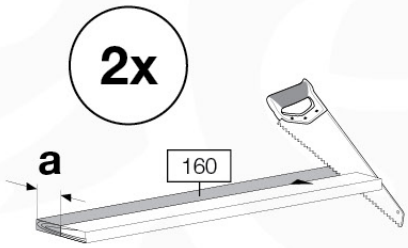

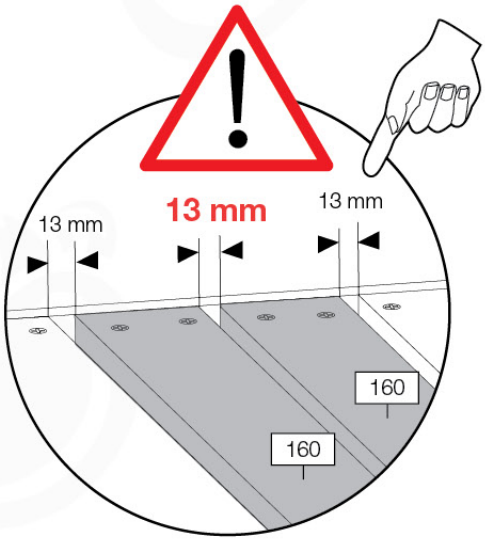

www.junglegym.com - © 2021 Jungle Gym B.V.

12a

4x 80 mm
002_223

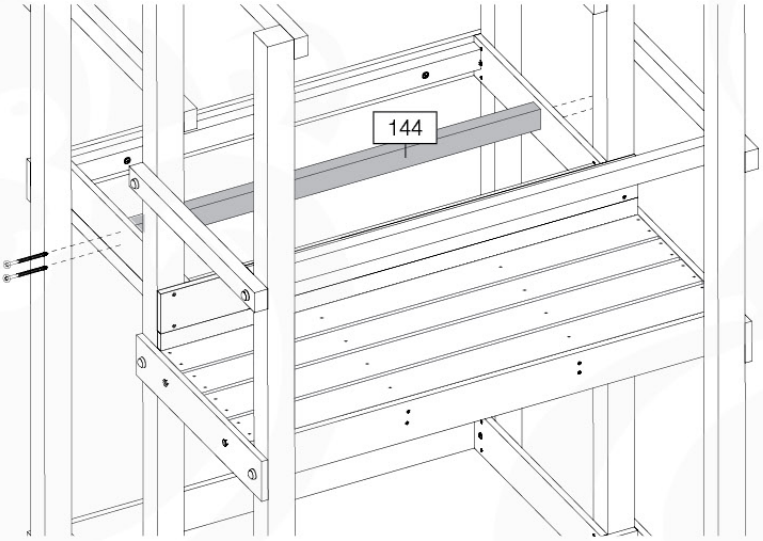

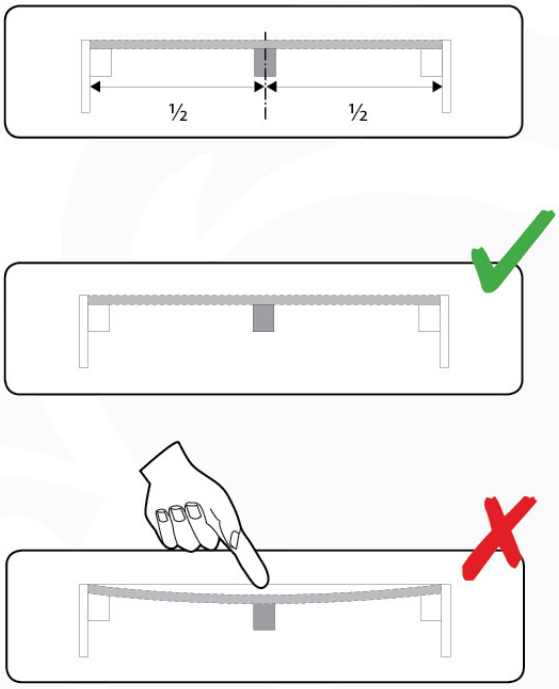

11c
11d
11e
12b

45 - 75x 45 mm
002_220

13a

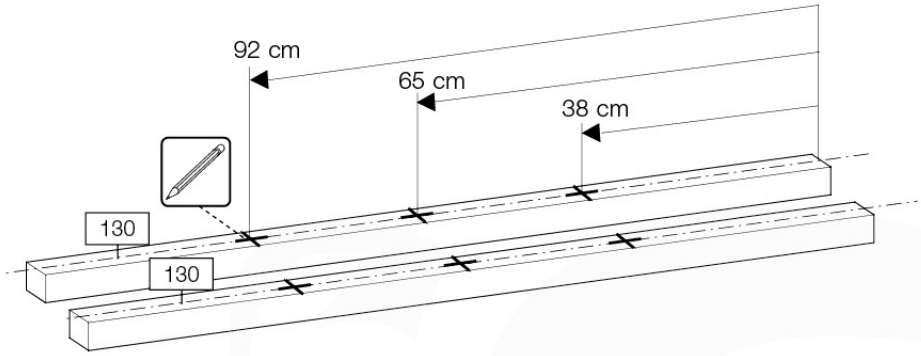

13b

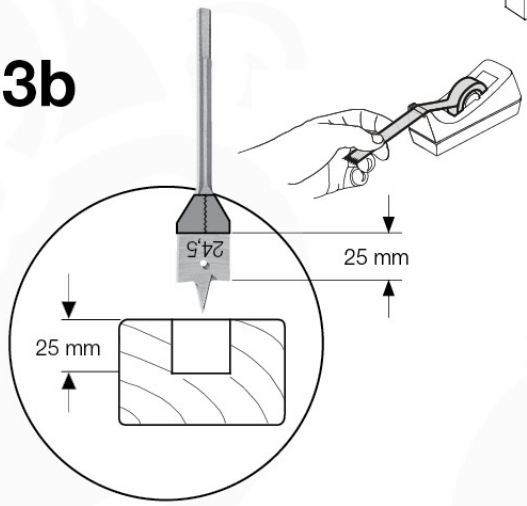

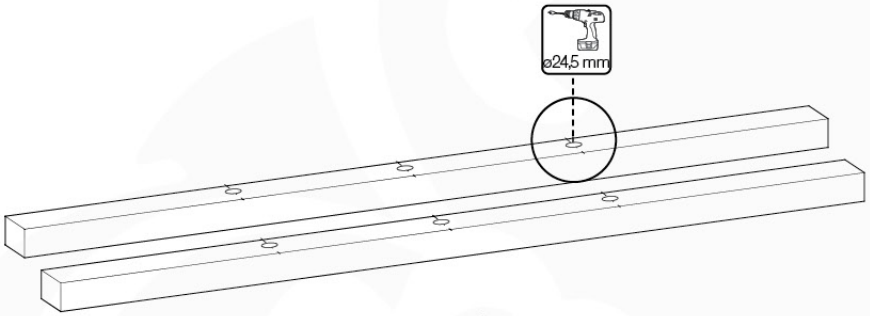

13c

6x
022_835

3x
005_03x

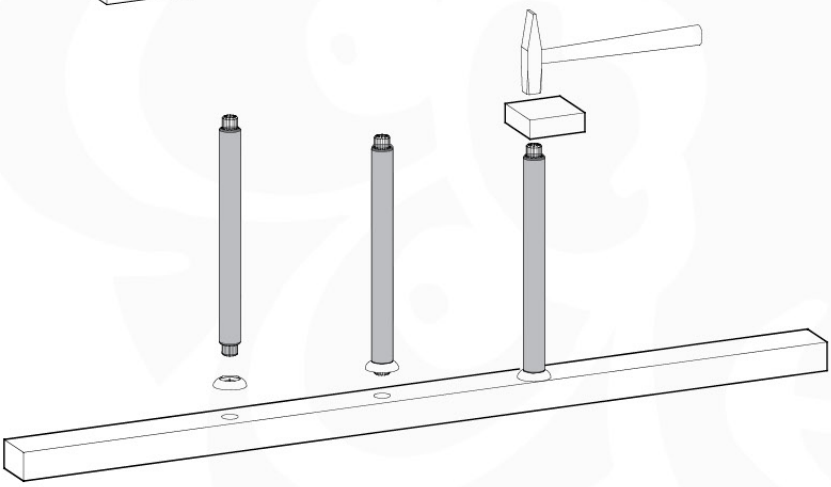

13d

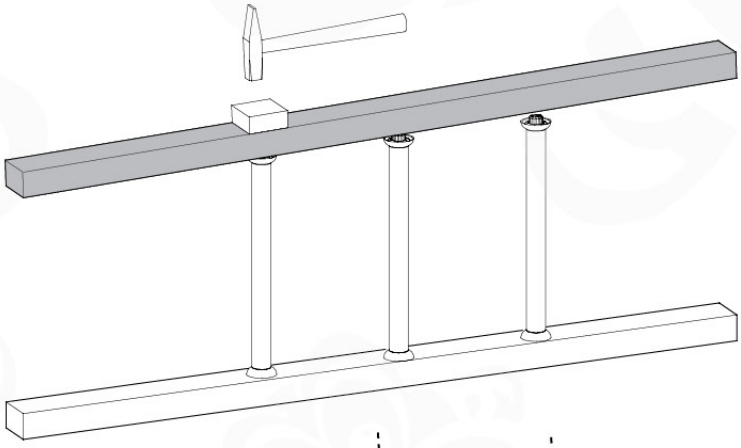

13e

6x
002_220

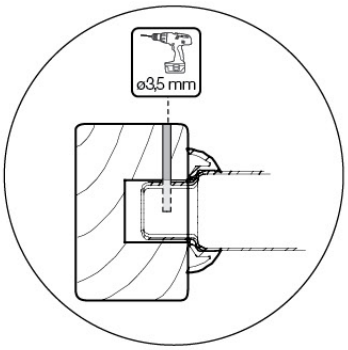

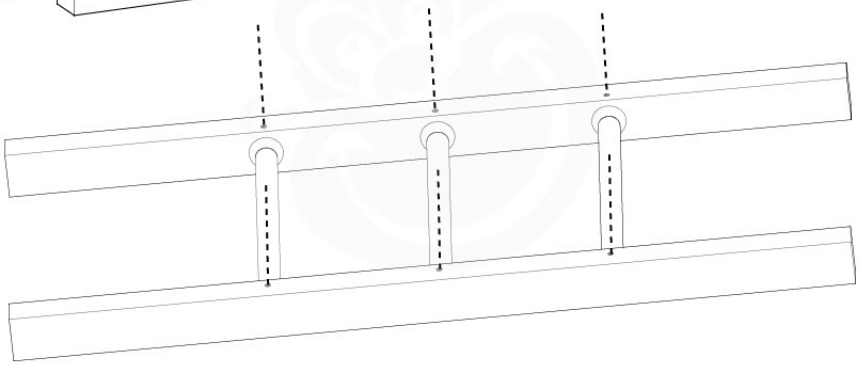

14a

2x 002_223 — 80 mm

2x 002_220 — 45 mm

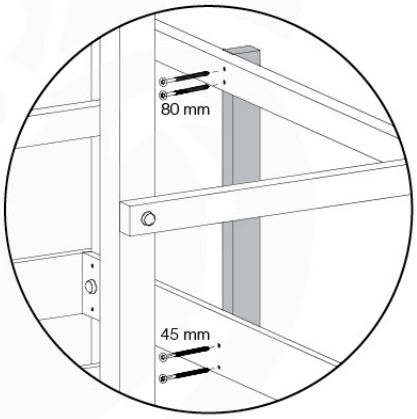

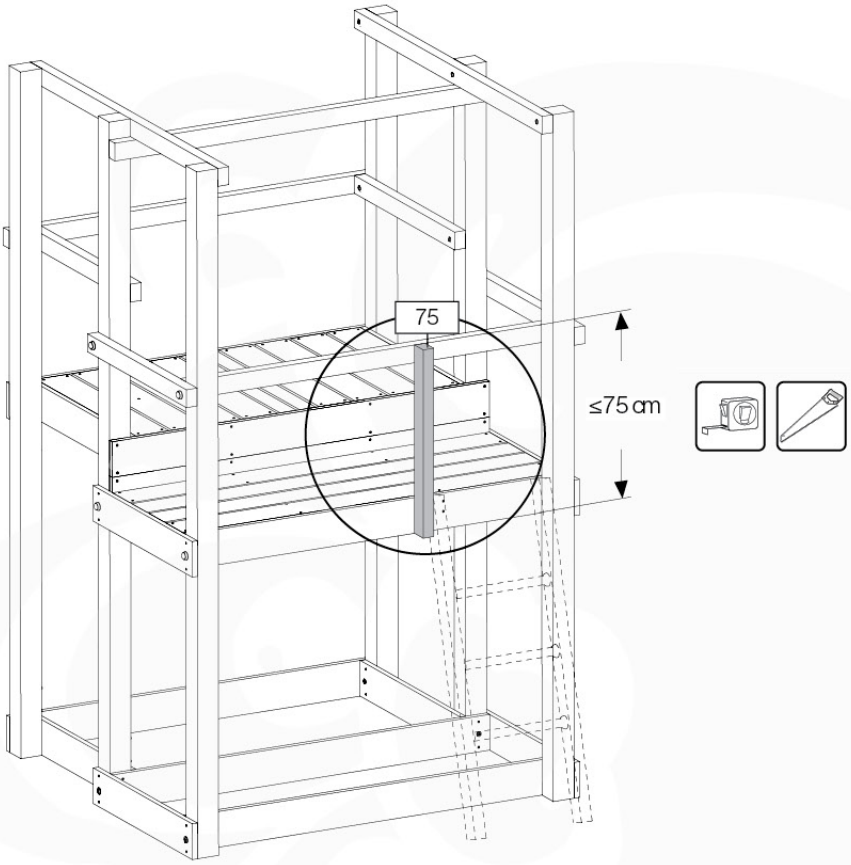

14b

2x 001_411/ 001_417 — 60/80 mm

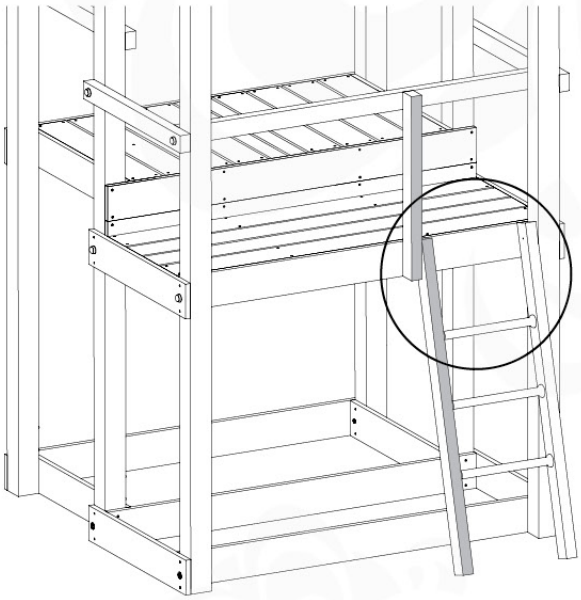

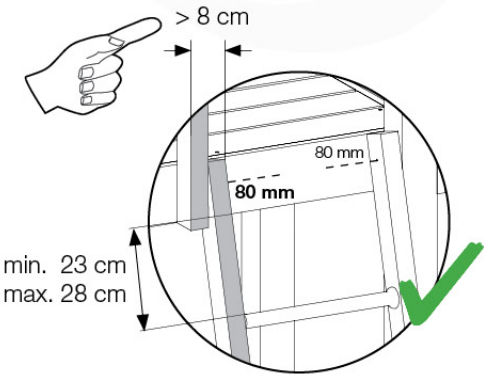

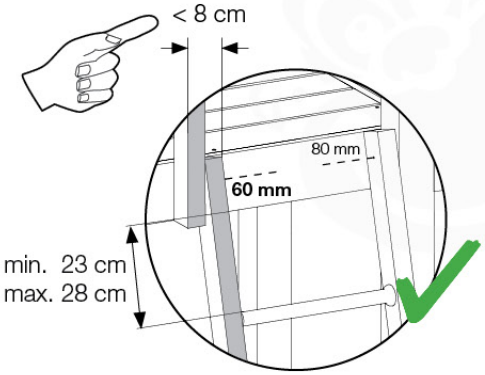

© 2021 Jungle Gym B.V. - www.junglegym.com

15

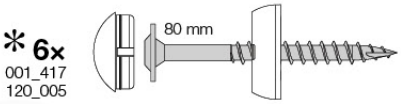

* **6x**
001_417
120_005

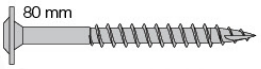

2x
001_417

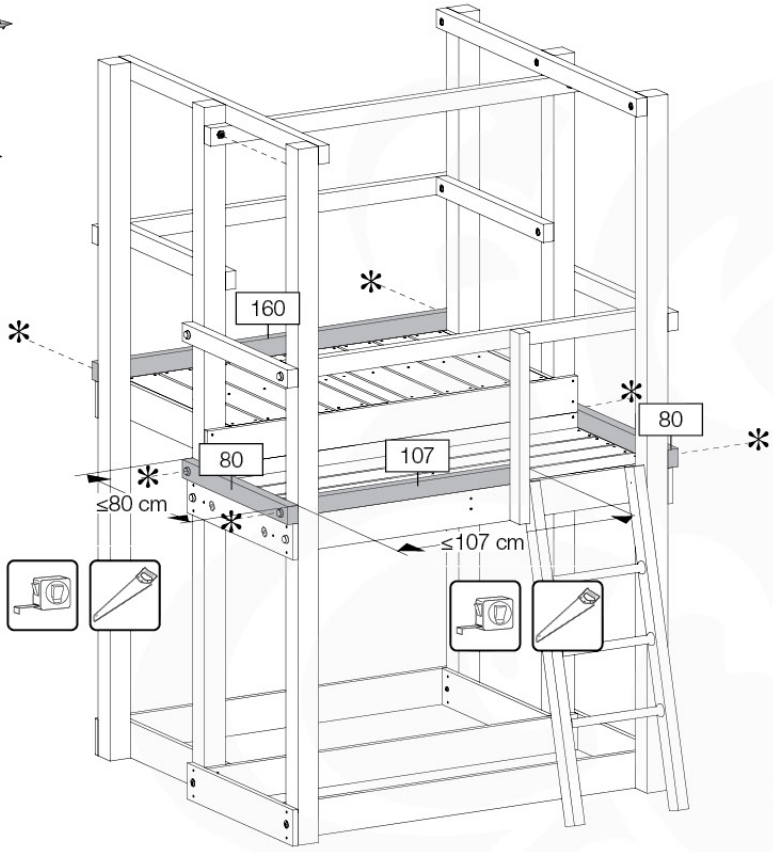

16

2x
001_417

4x
002_220

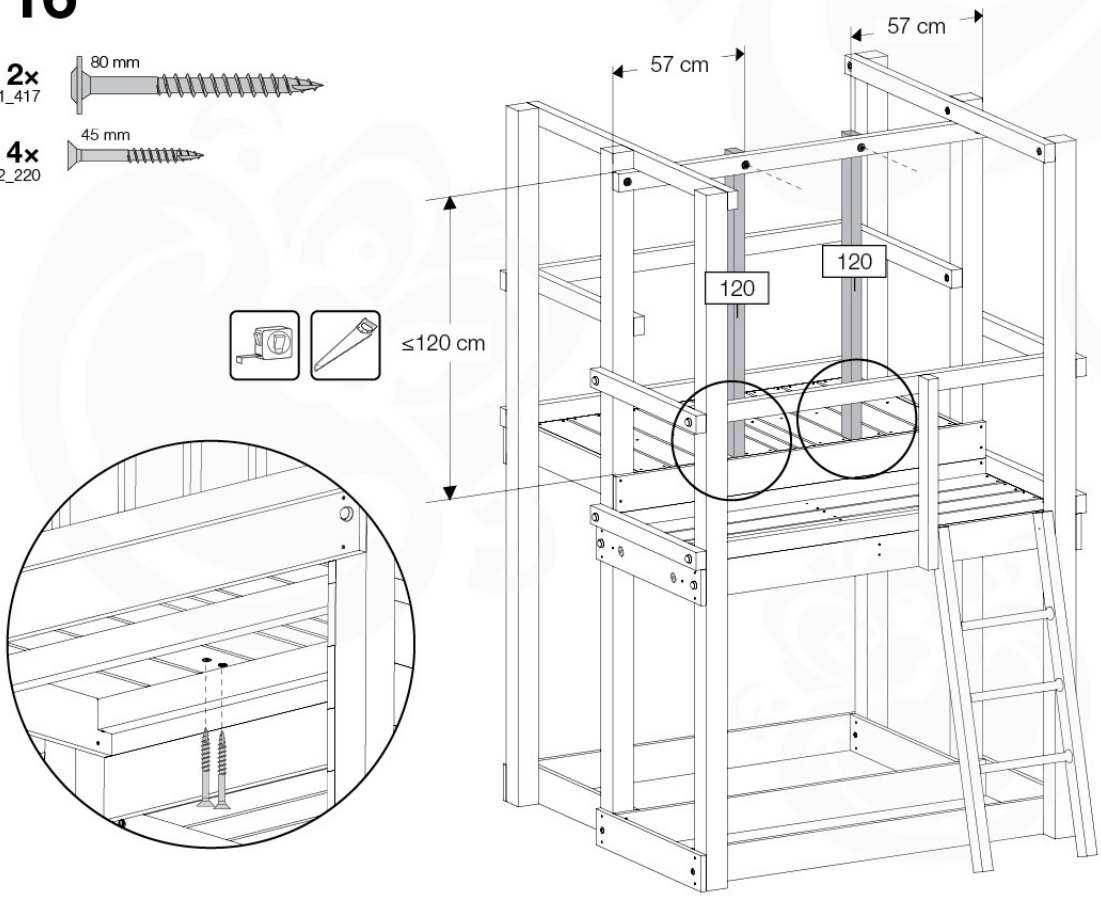

17

8× 001_417

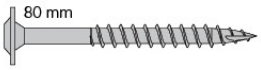

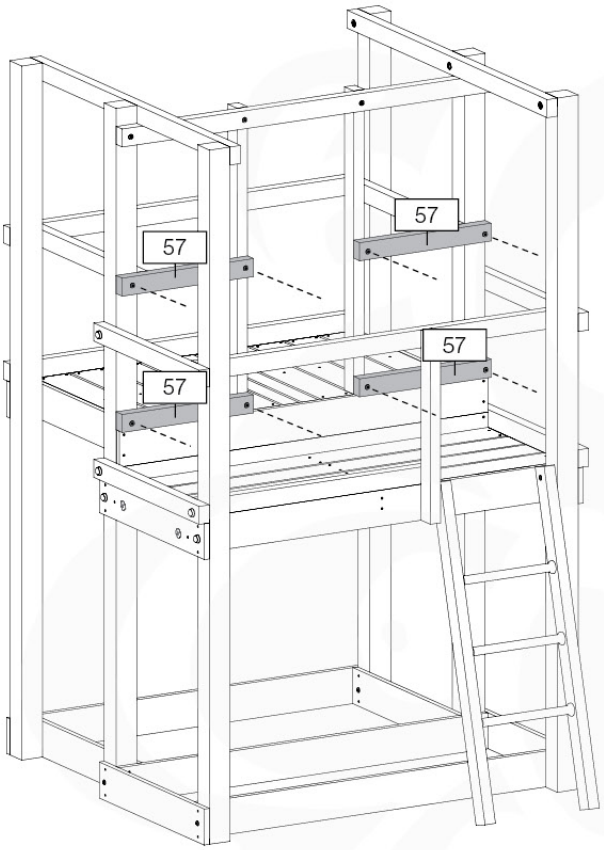

18a

44 - 64× 002_220

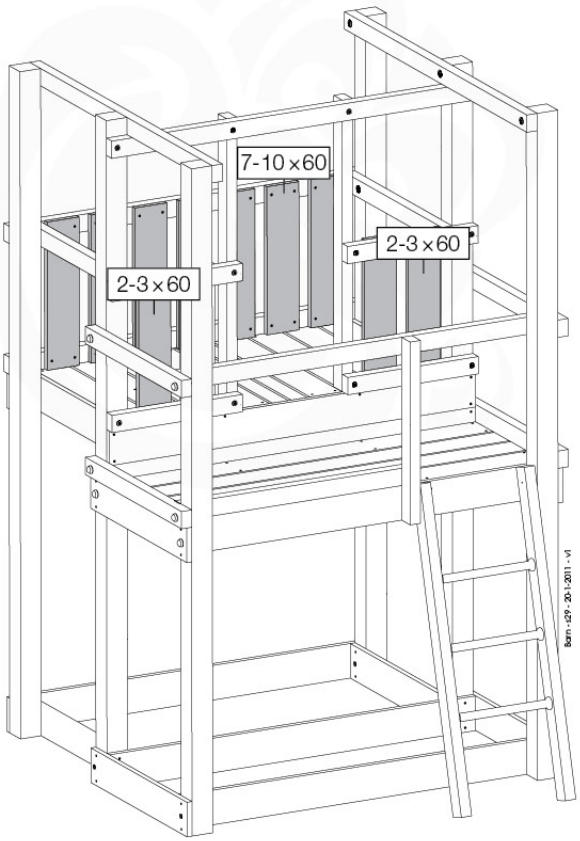

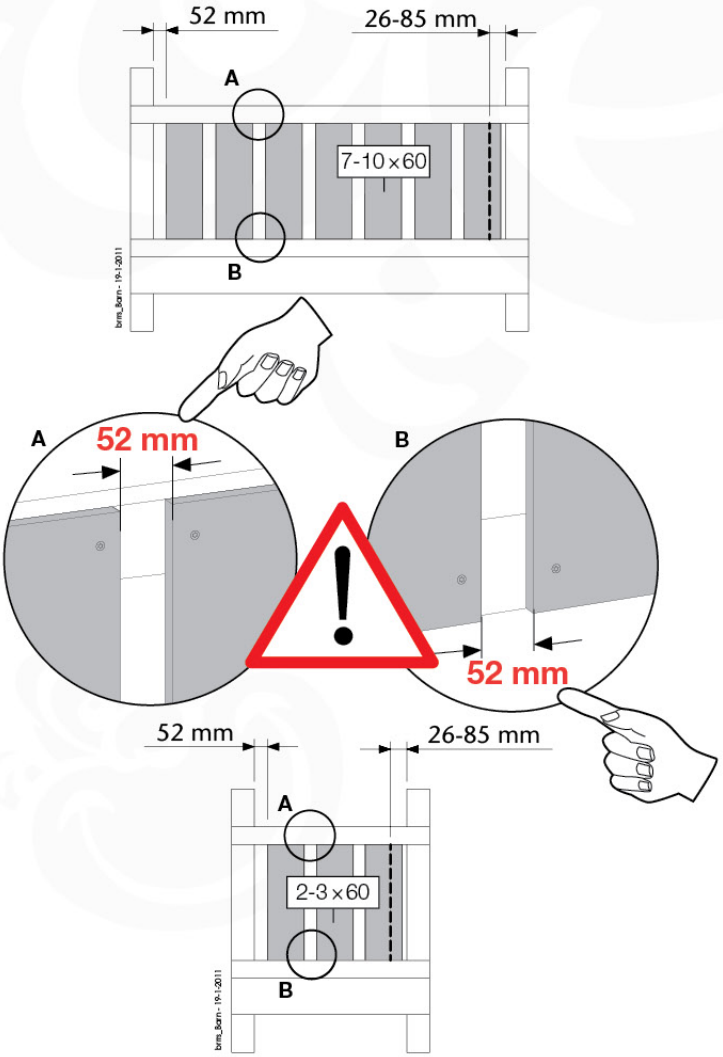

18b

40 - 68x
002_220

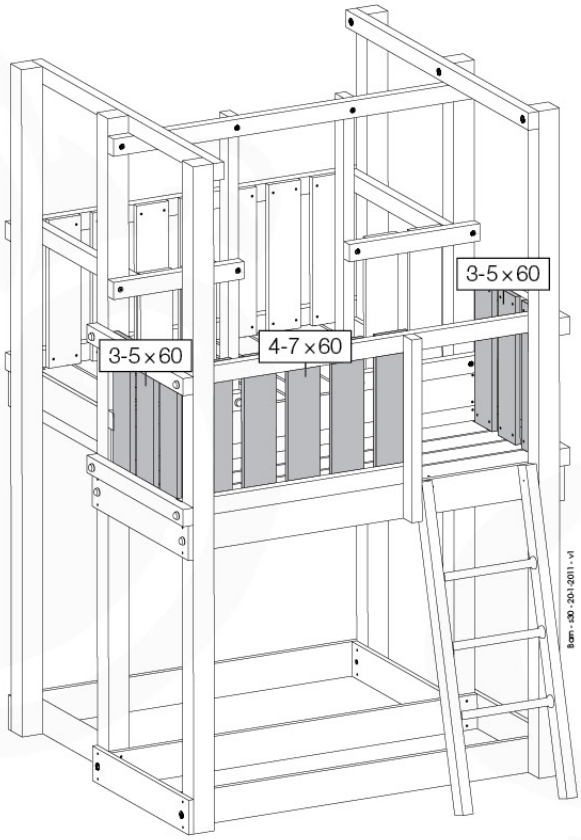

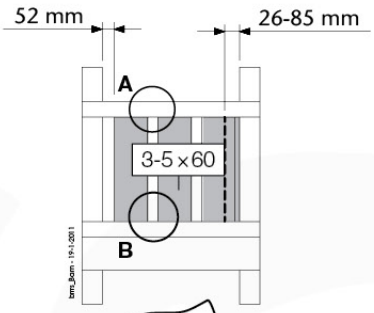

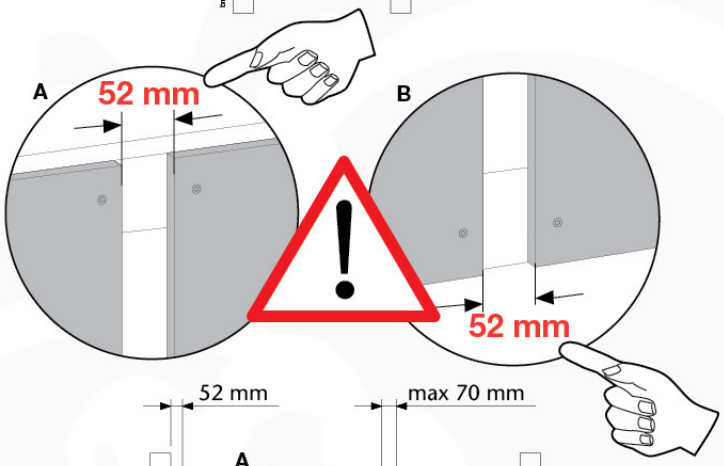

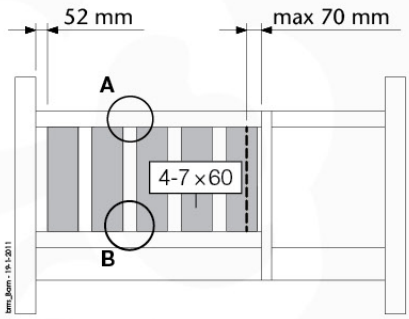

19a

24 - 52x
002_220

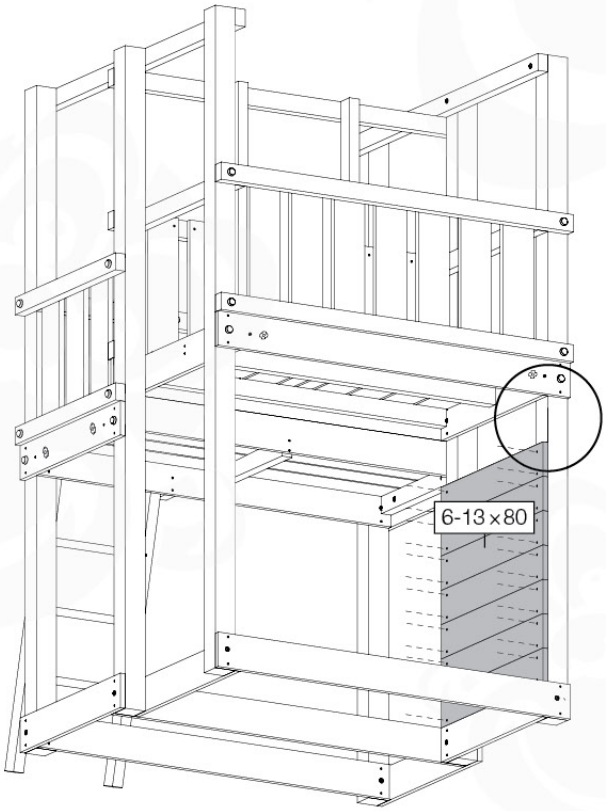

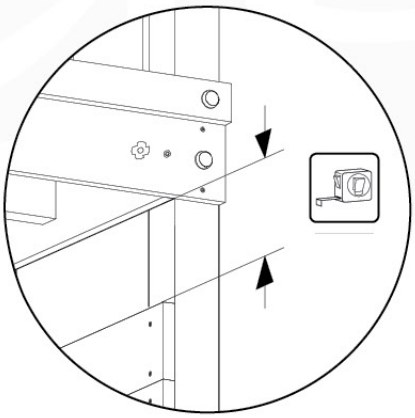

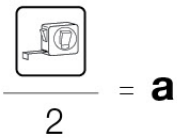

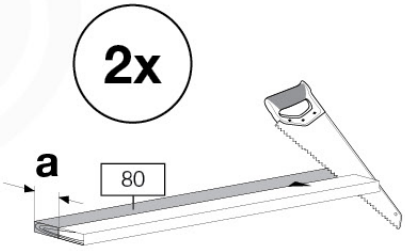

www.junglegym.com - © 2021 Jungle Gym B.V.

19b

8x 002_220

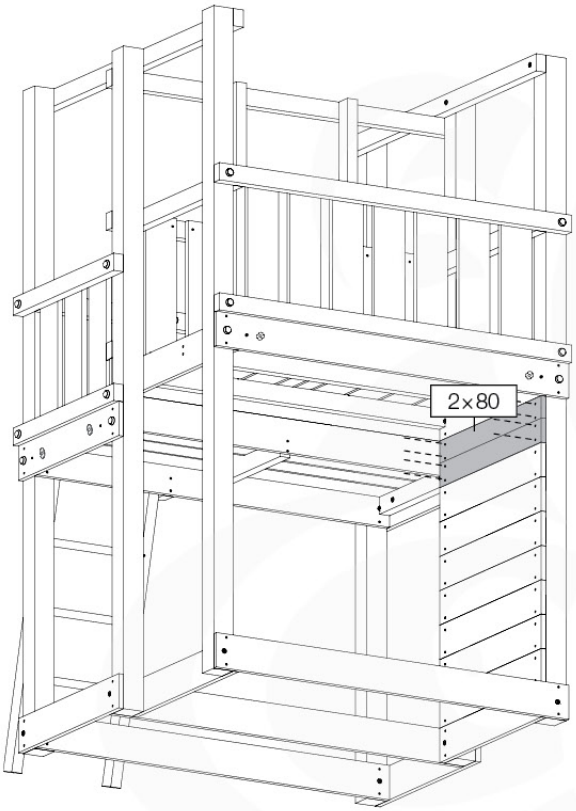

20a

3x

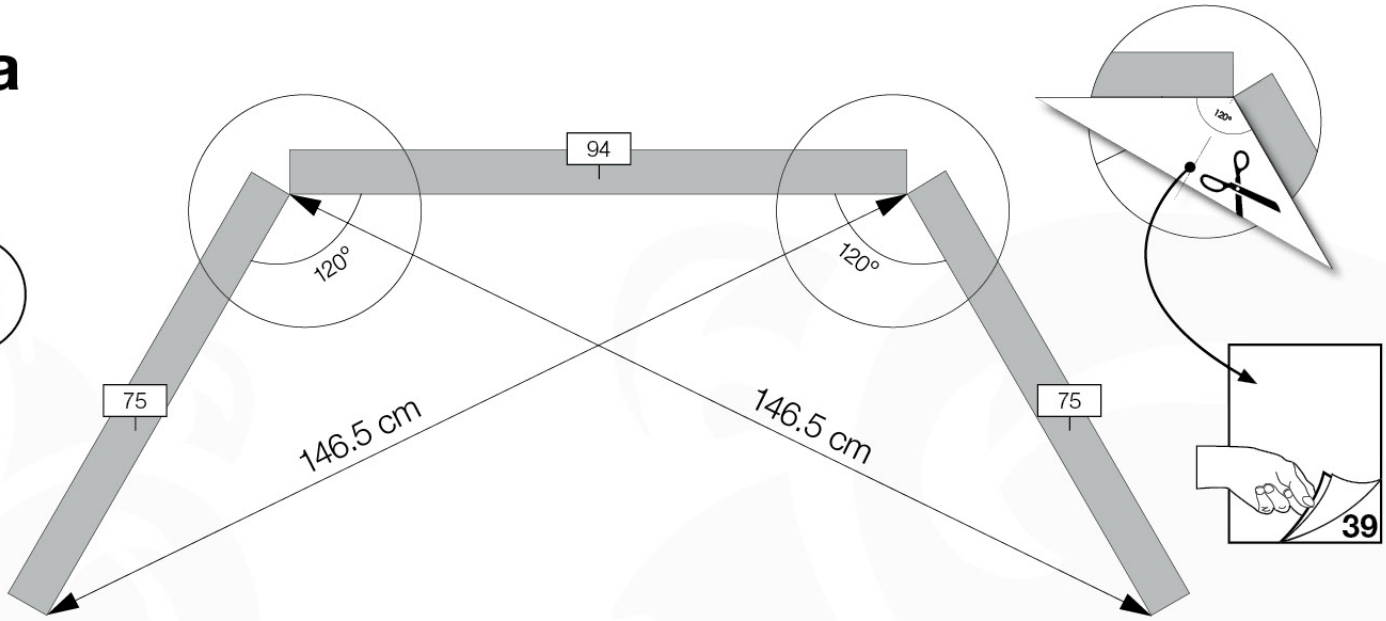

20b

3x

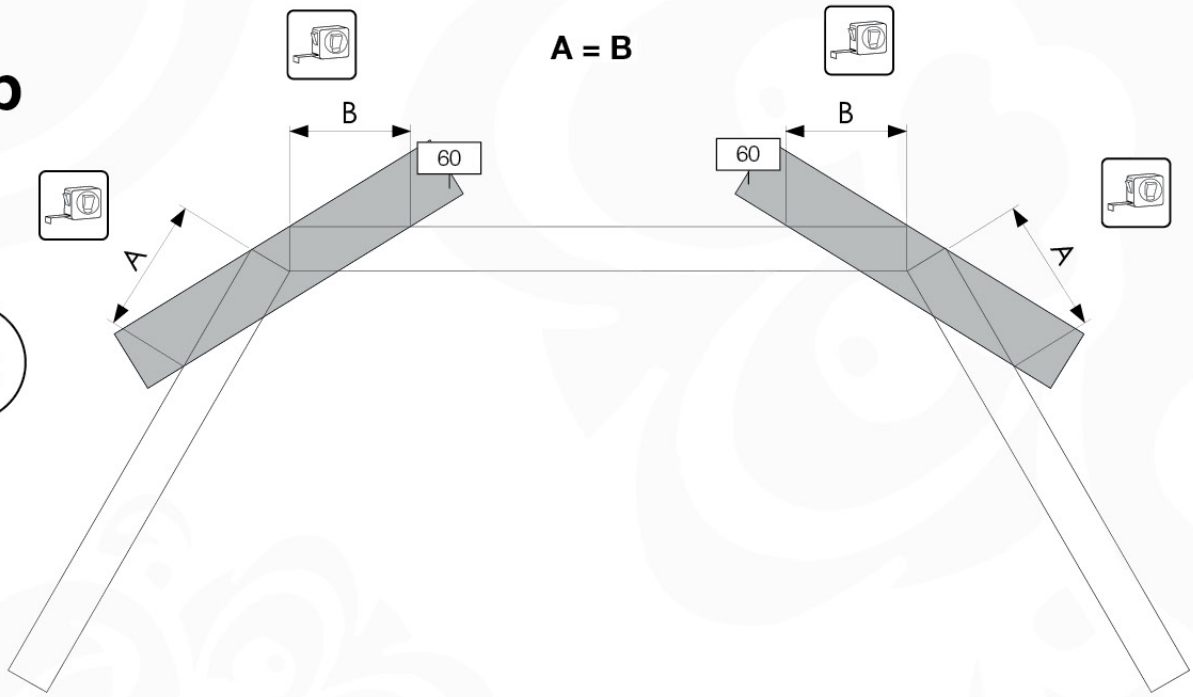

20c

24x 002_220

3x

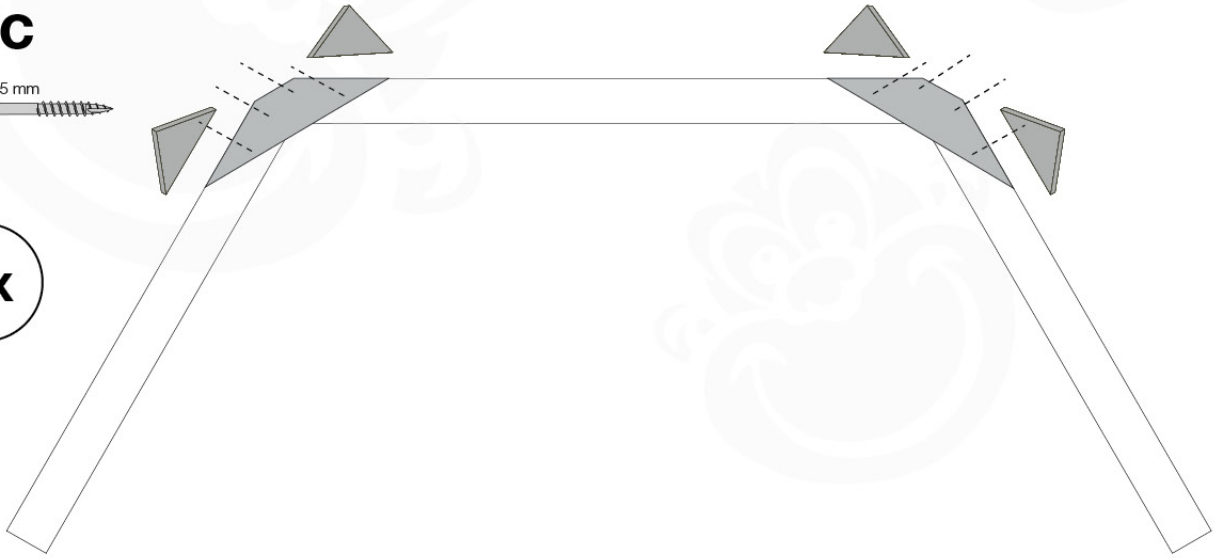

21

6x 001_417

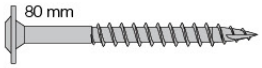

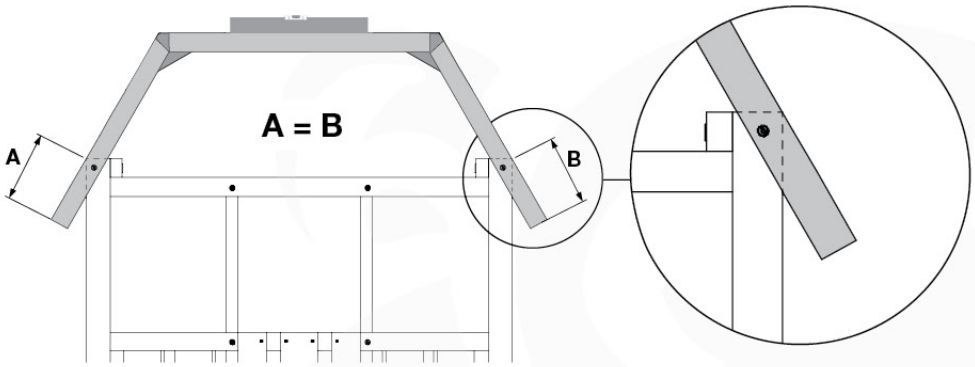

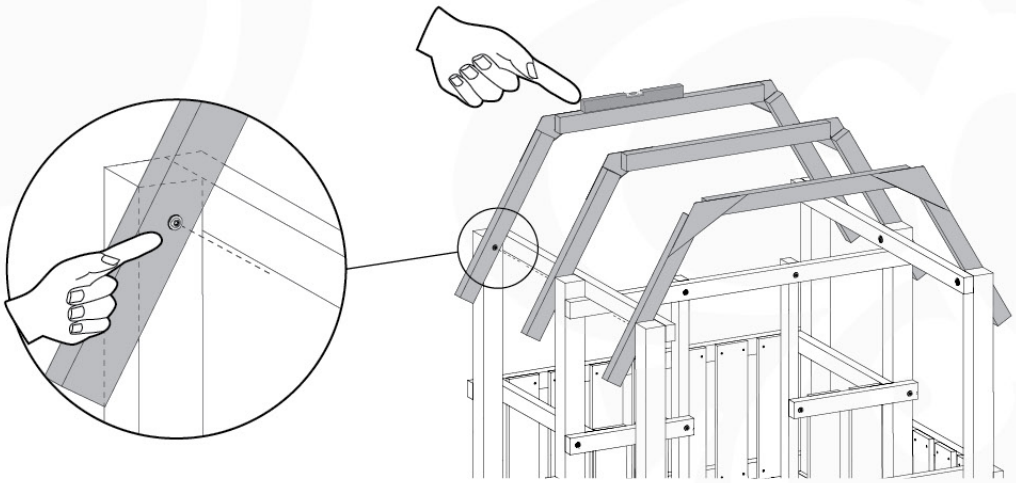

22a

22x
002_220

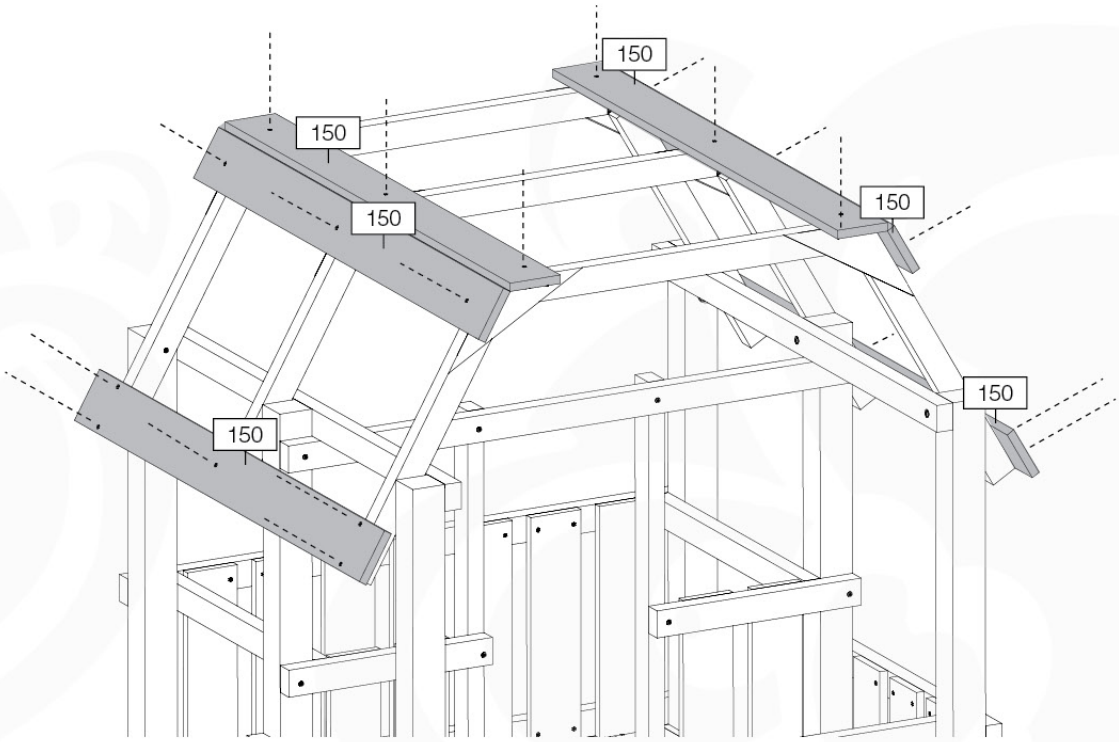

22b

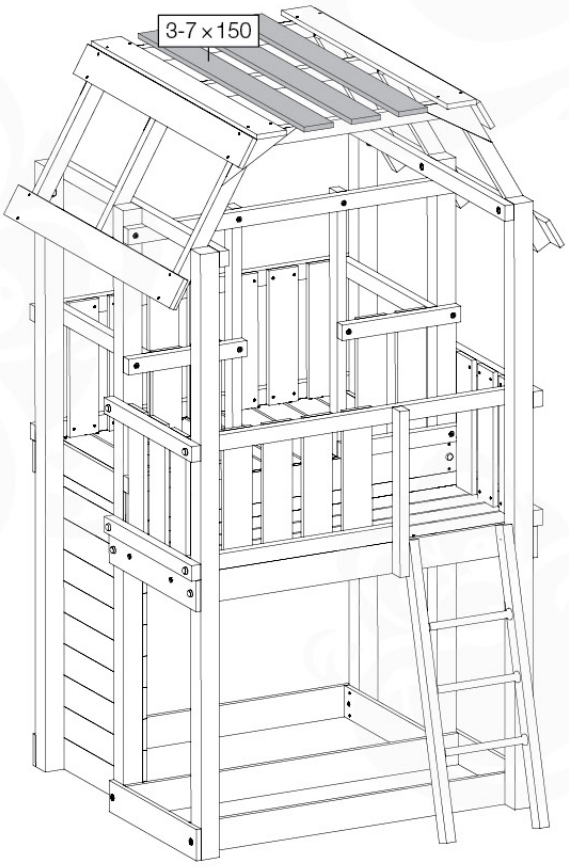

www.junglegym.com - © 2021 Jungle Gym B.V.

22c

24 - 48x
002_223

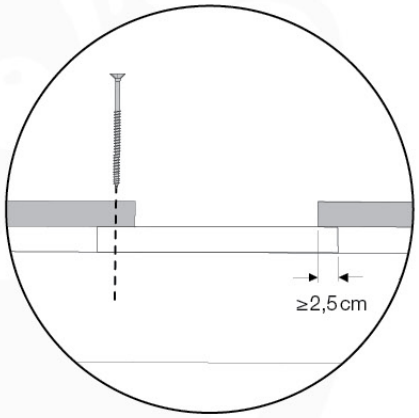

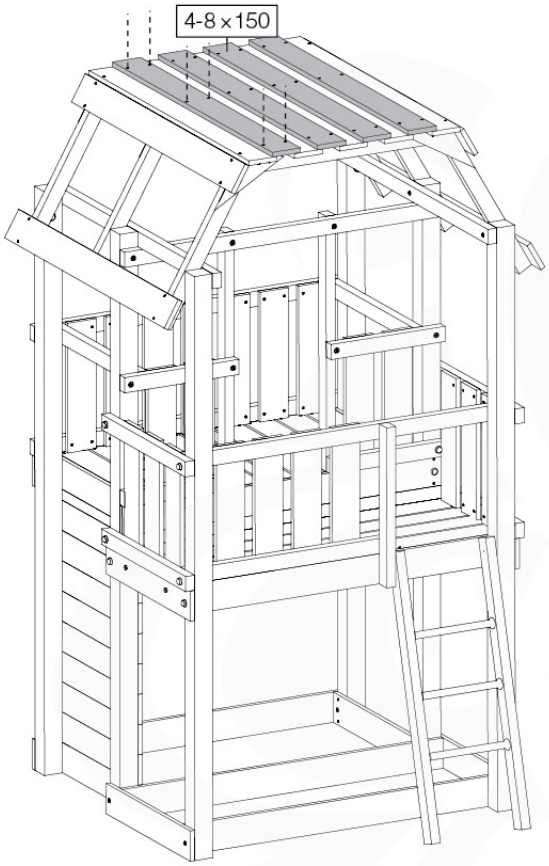

22d

12 - 30x
002_220

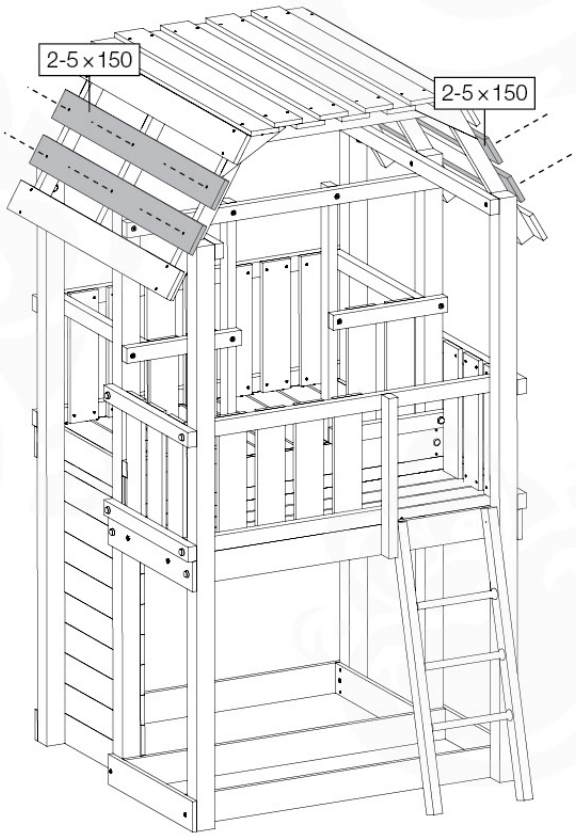

22e

36 - 72x
002_223

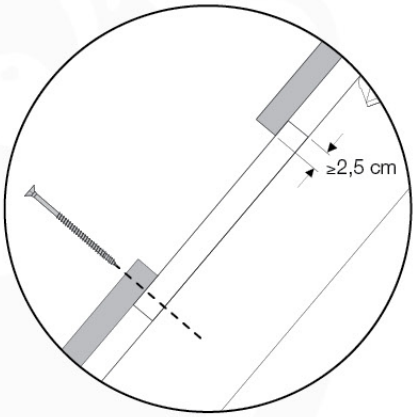

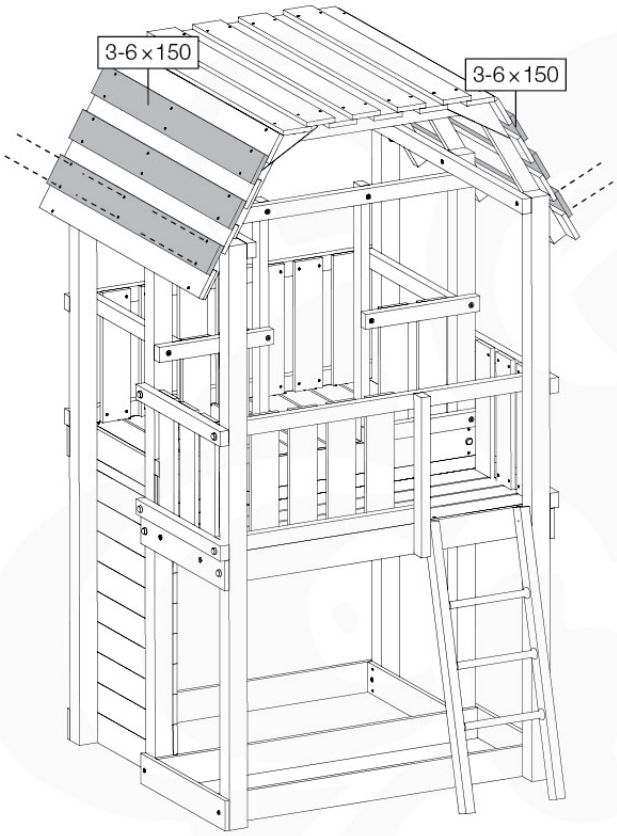

23a

8x
001_404
023_042

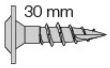

4x
005_515

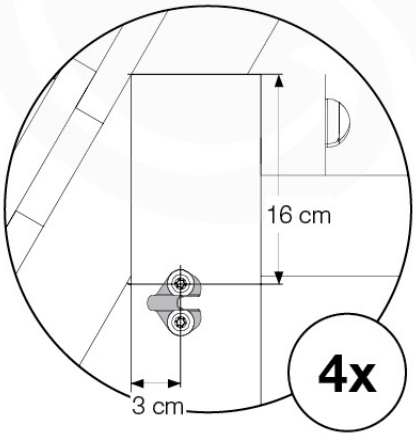

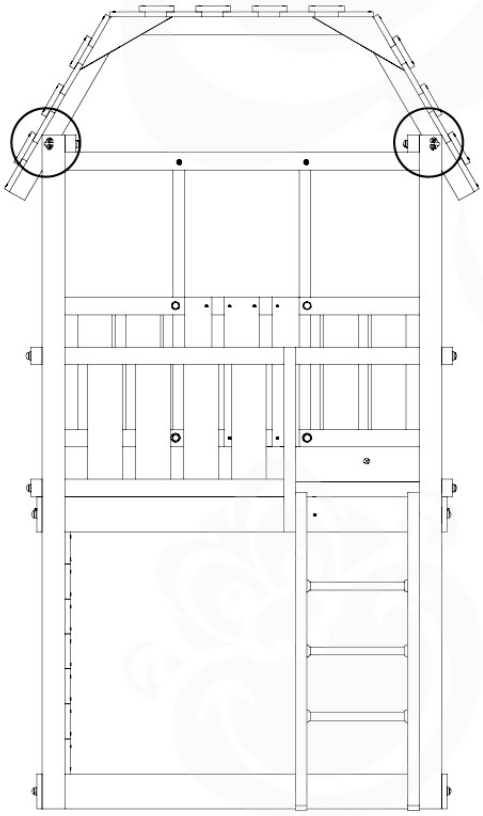

www.junglegym.com - © 2021 Jungle Gym B.V.

23b

2×
120_908

2×
123_136

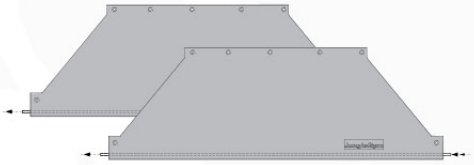

23c

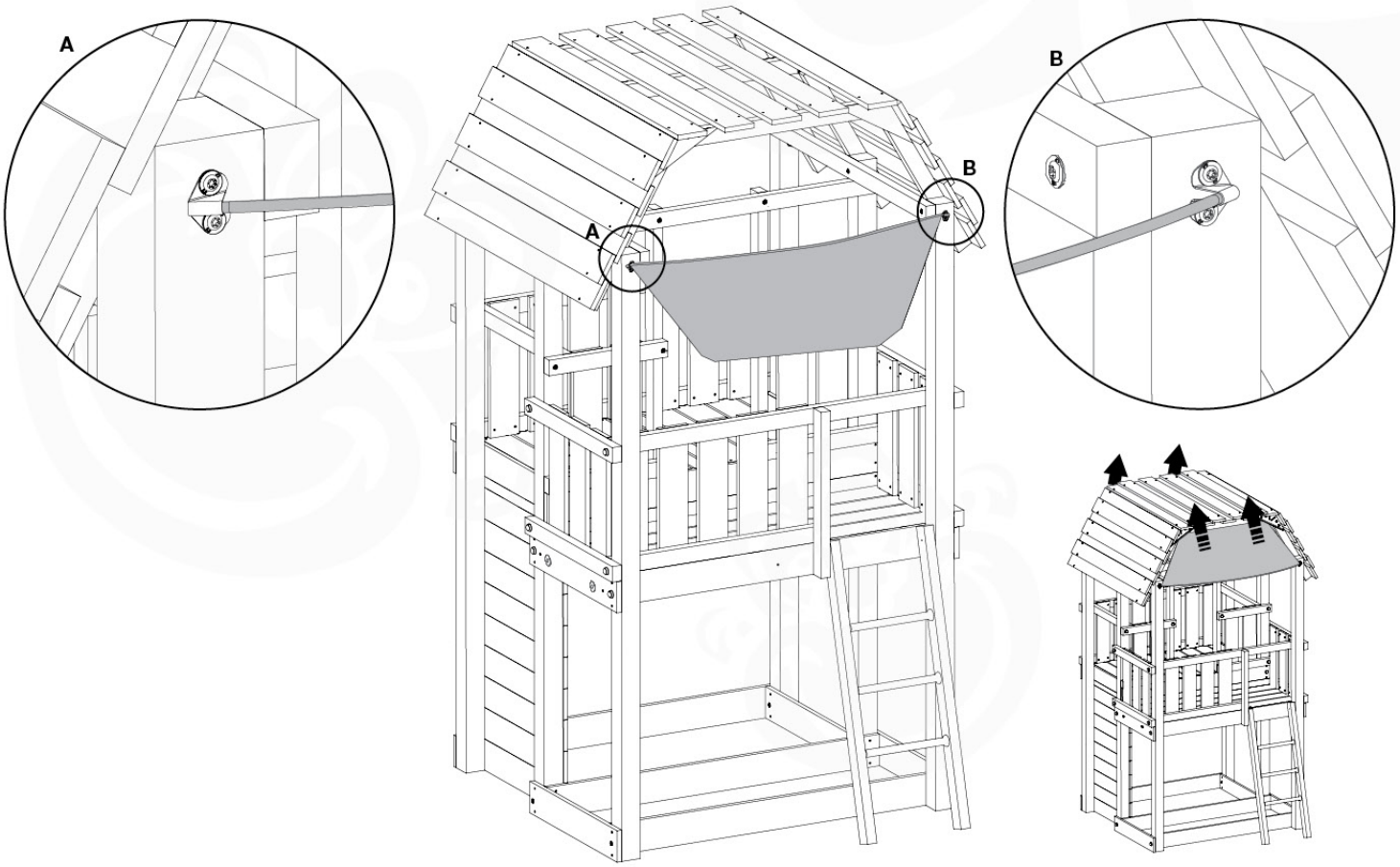

23d

14x
002_041
003_032

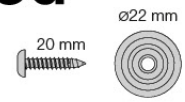

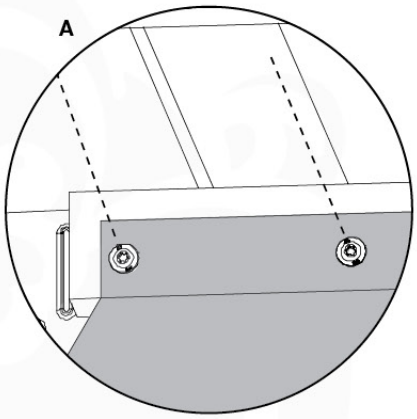

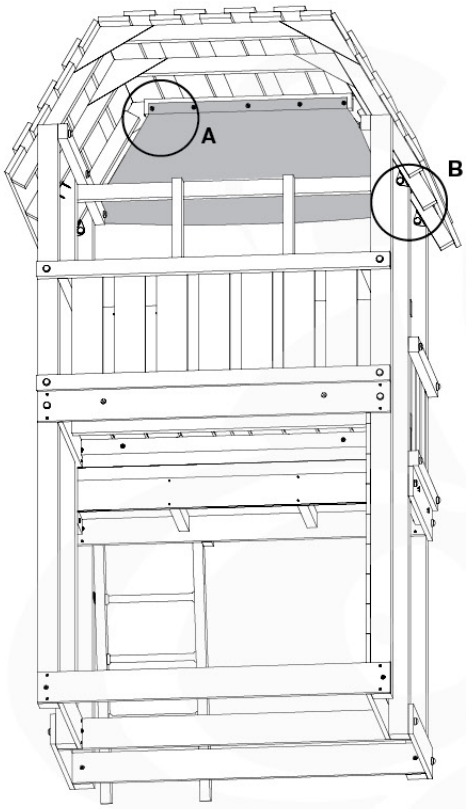

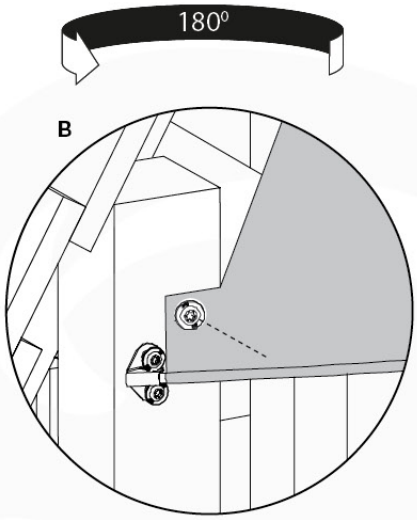

24

12x
001_102
003_010
004_050

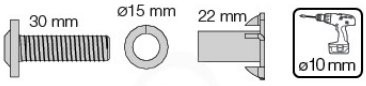

6x
022_50x

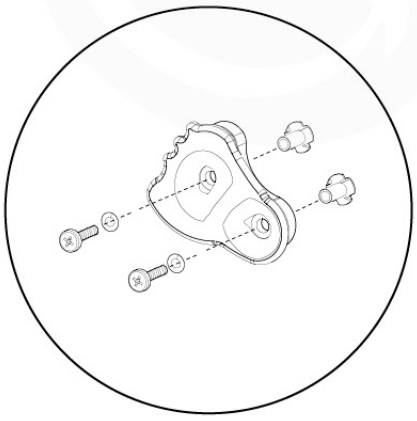

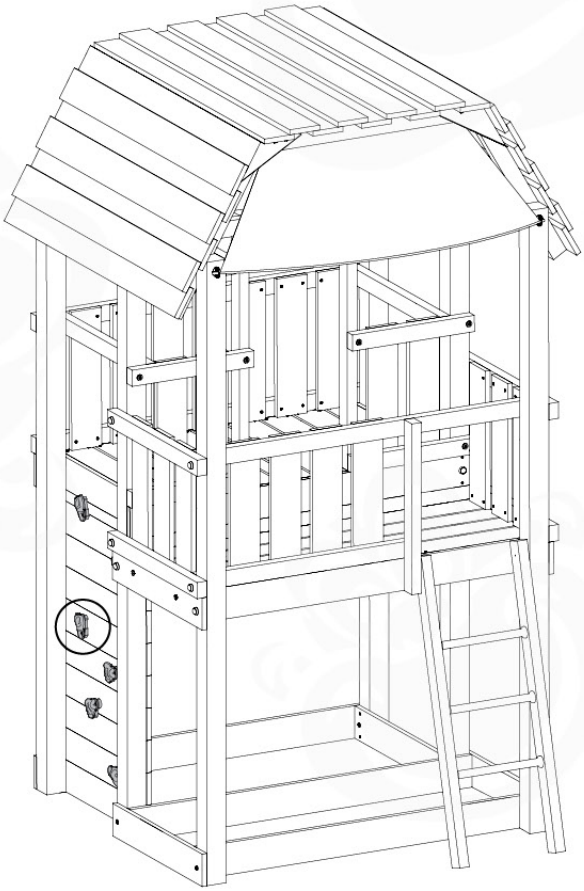

www.junglegym.com - © 2021 Jungle Gym B.V.

25

10× 20 mm
000_101

1×
123_200

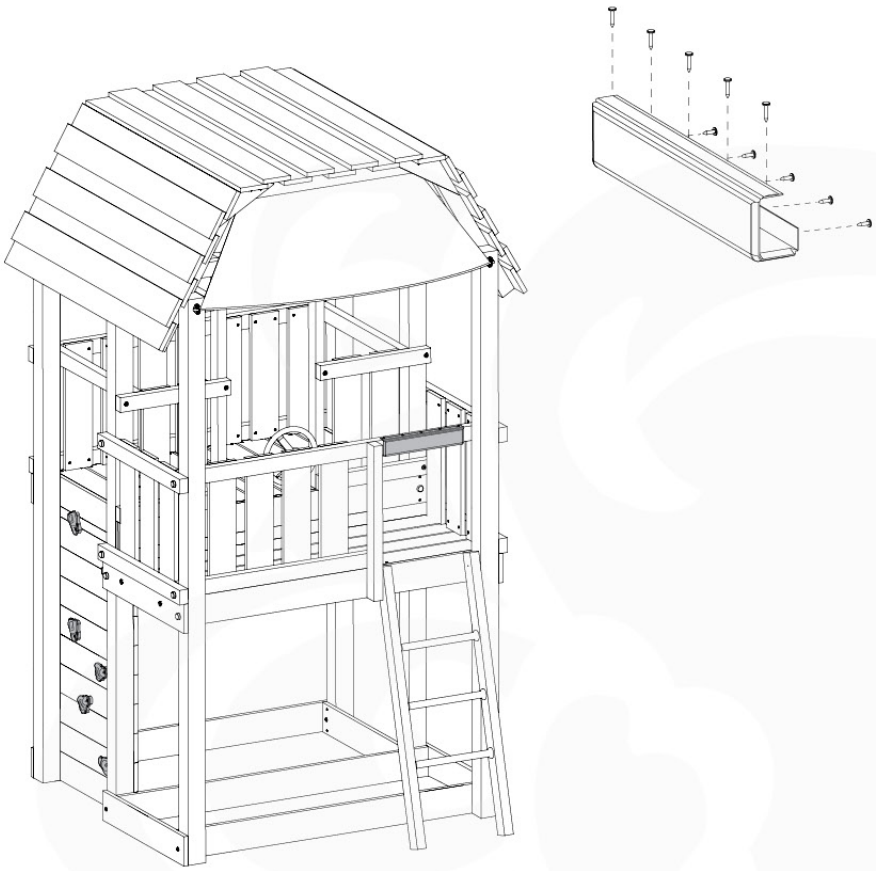

26a

8× 30 mm
022_845
001_404

4×
022_320

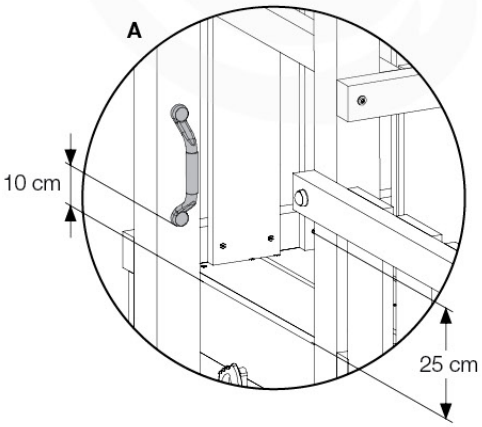

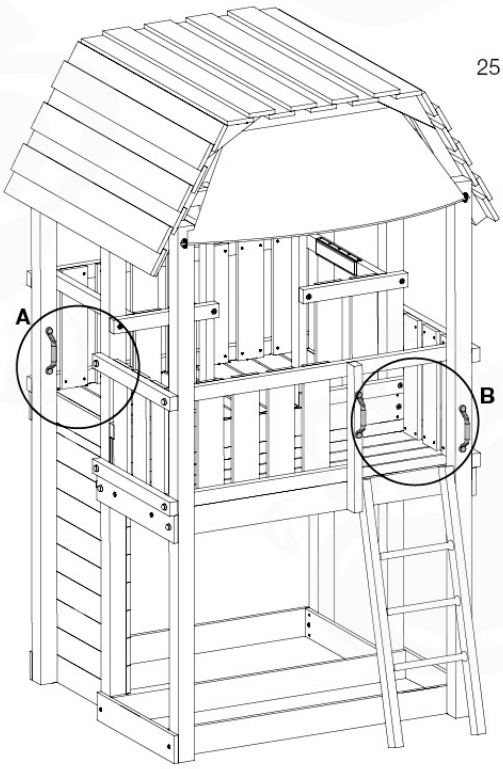

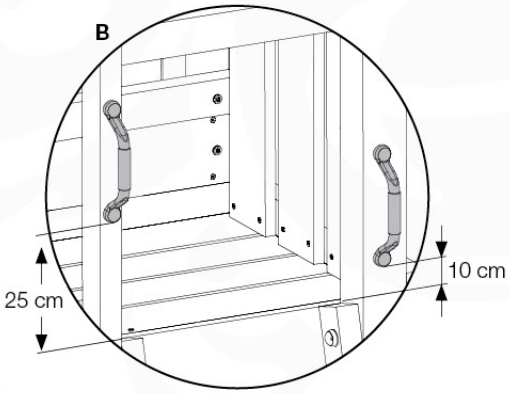

26b

4×
022_845
001_404

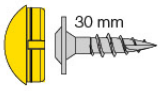

2×
022_320

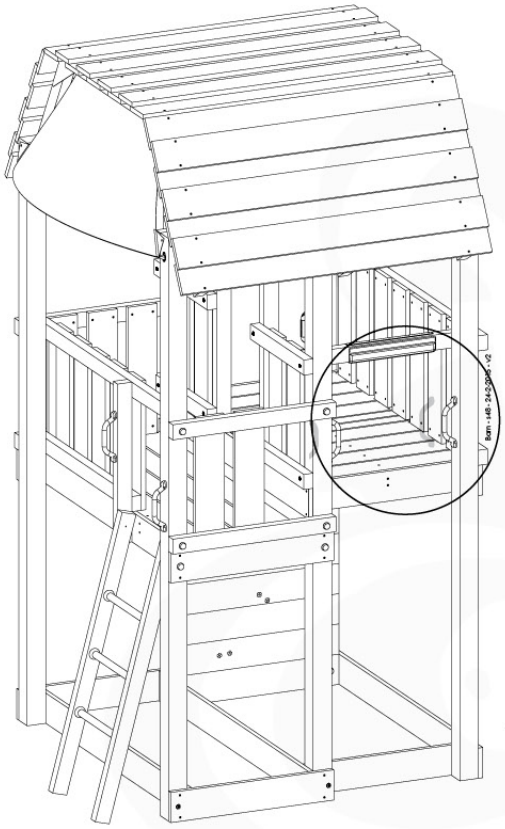

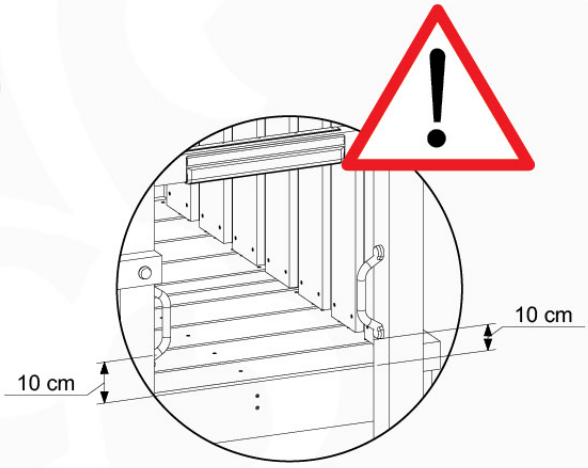

27

1×
001_406
022_845

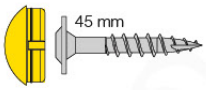

1×
022_300

1×
002_223

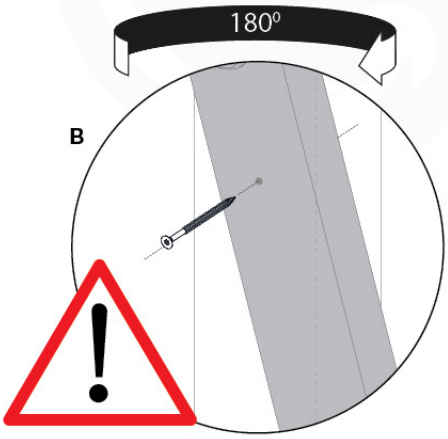

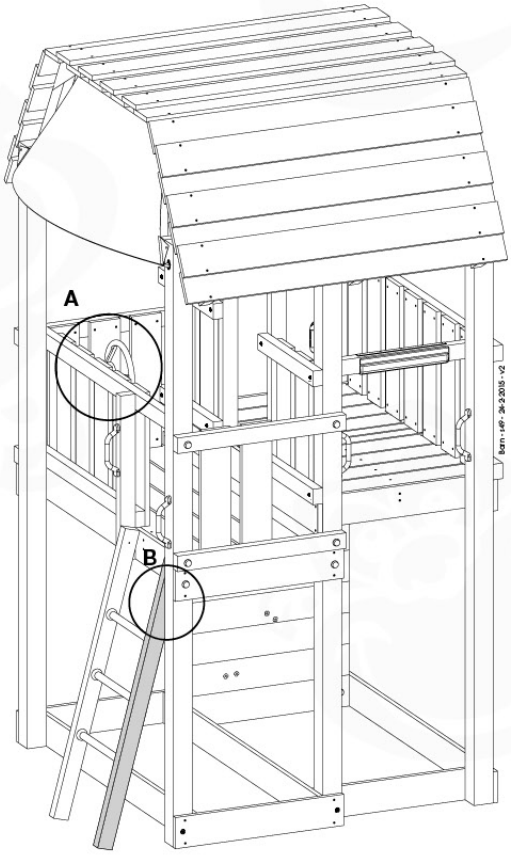

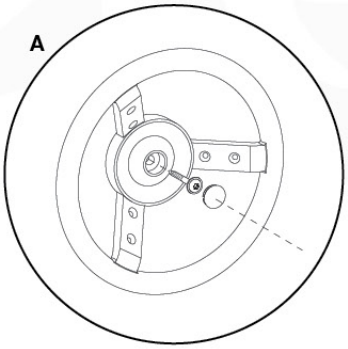

www.junglegym.com - © 2021 Jungle Gym B.V.

28

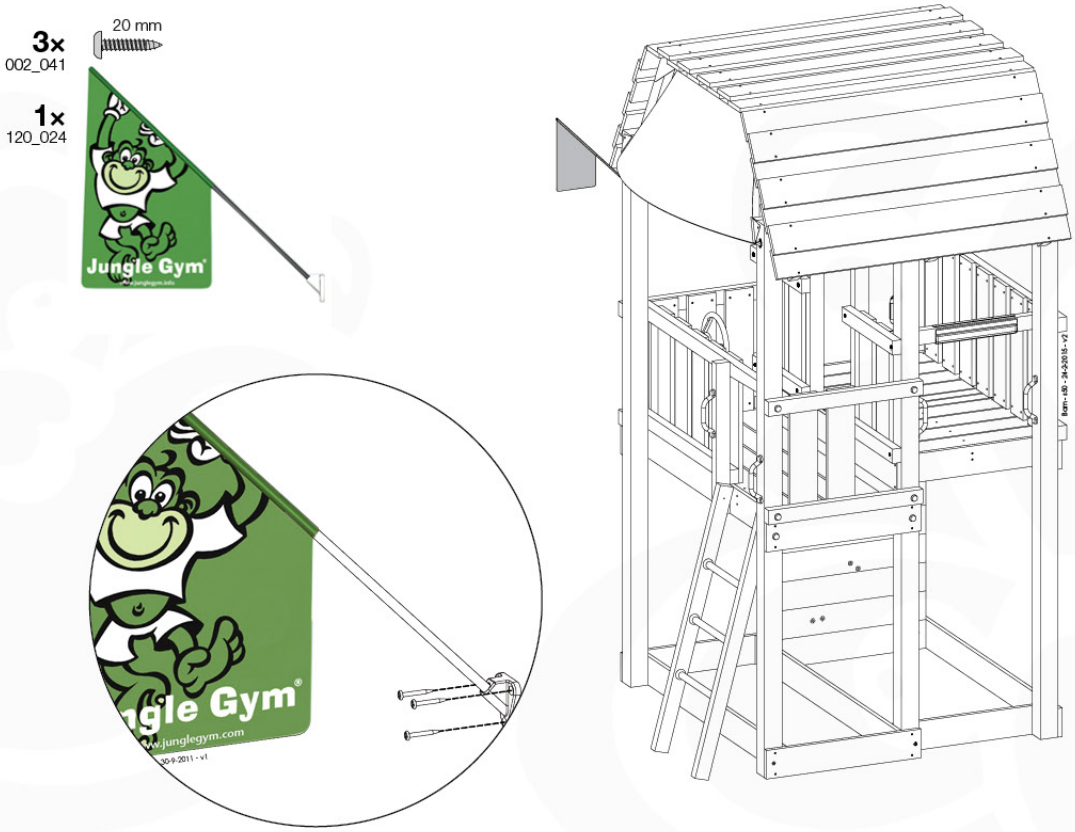
3×
002_041
20 mm
1×
120_024
Jungle Gym
www.junglegym.com

29a

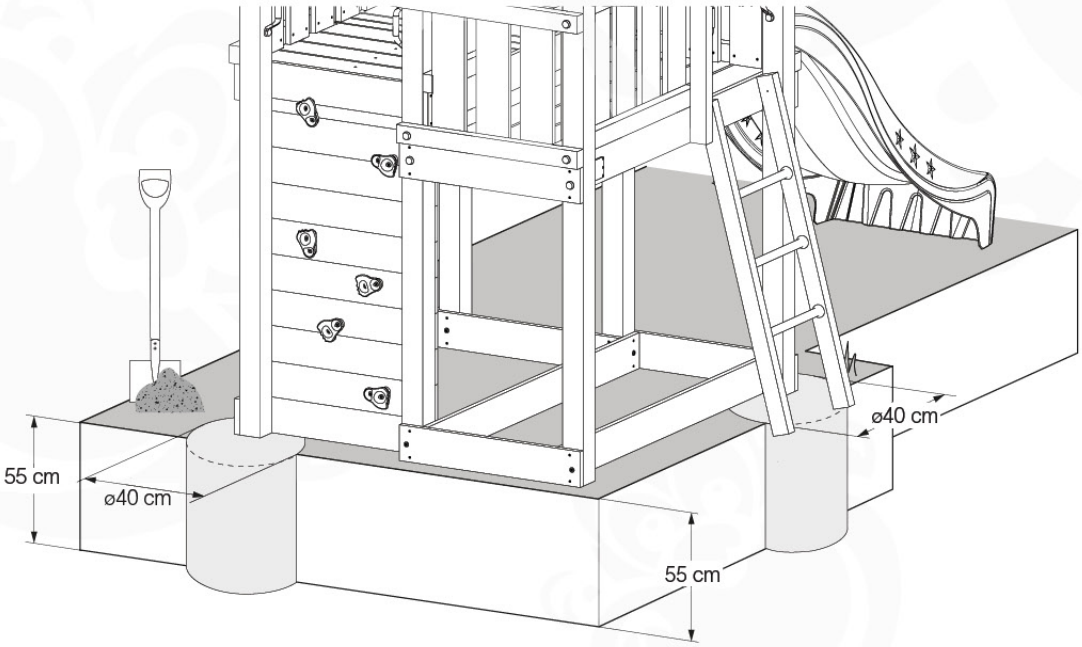
55 cm
ø40 cm
ø40 cm
55 cm

29b

2x
007_001

2x
001_406

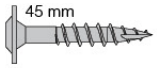

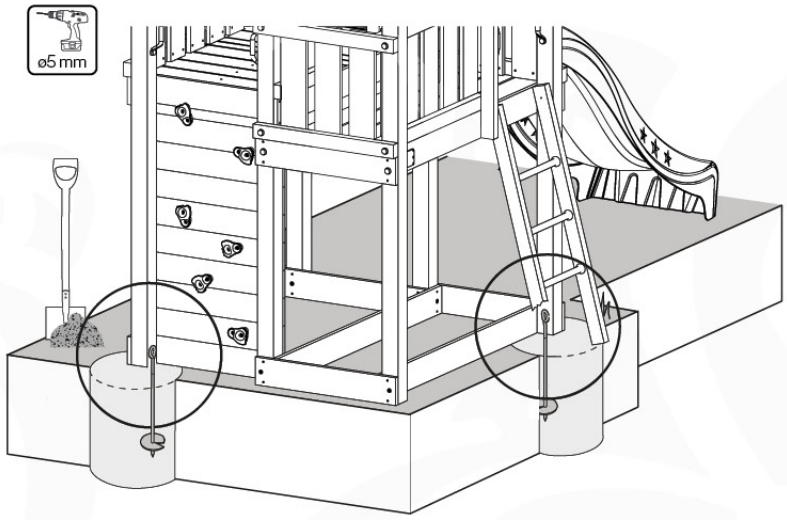

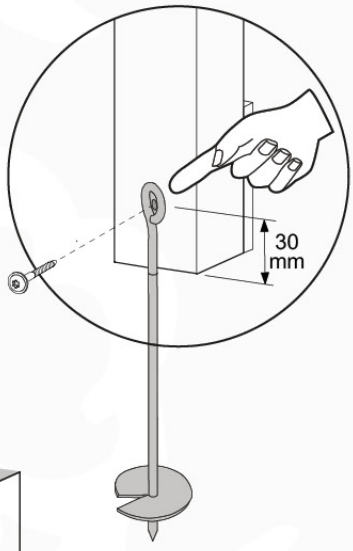

29c

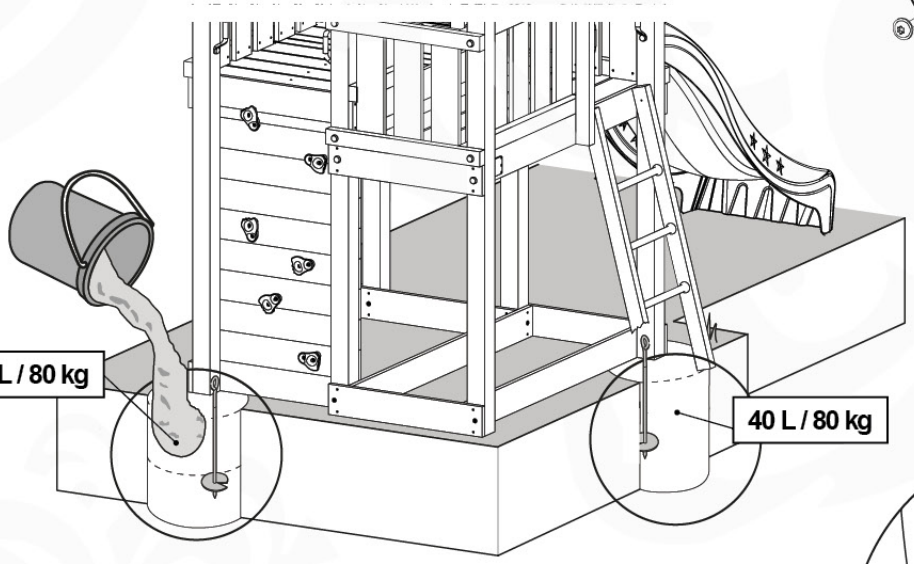

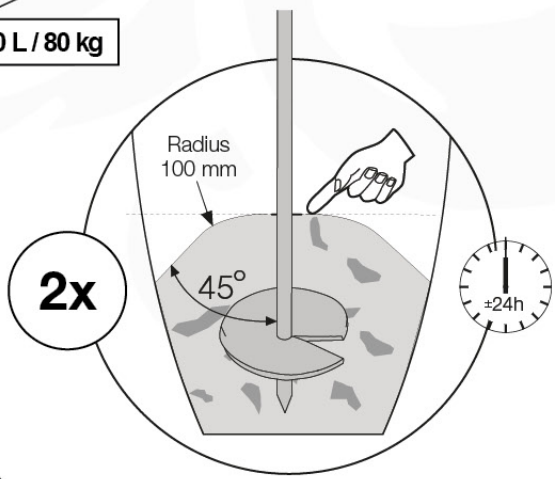

29d

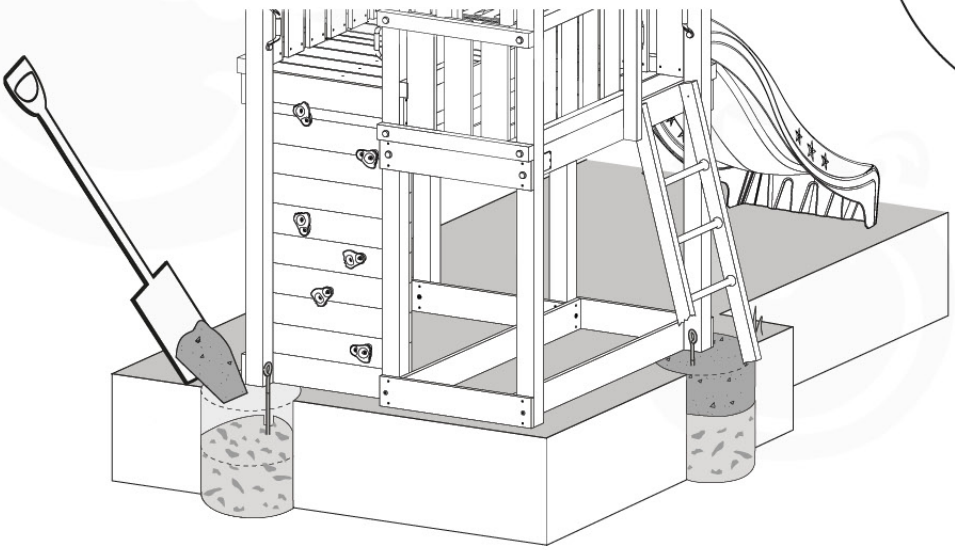

www.junglegym.com - © 2021 Jungle Gym B.V.

30a Add-on

Wavy Star Slide XXL

- 334_100 Yellow
- 334_200 Blue
- 334_300 Green
- 334_400 Red
- 334_500 Fuchsia
- 334_600 Dark Green

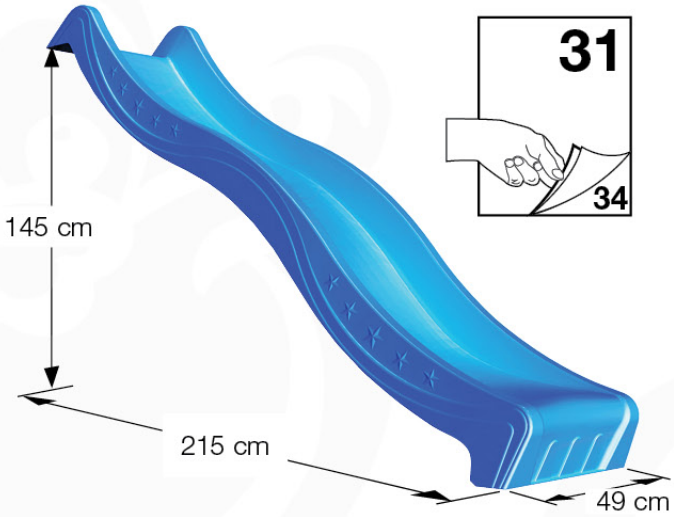

30b Add-on

Fireman's Pole

201_275

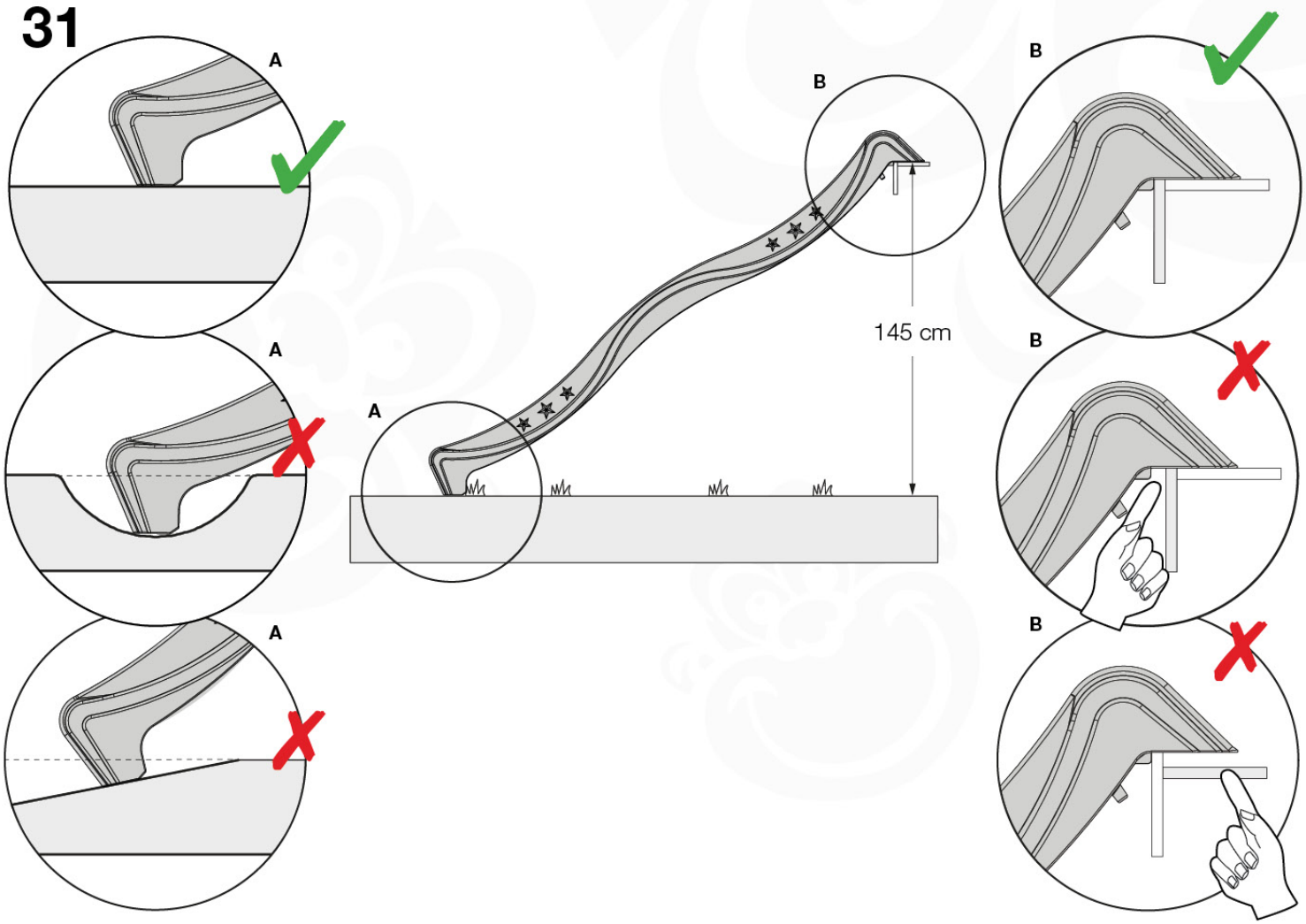

32

2x 20 mm
002_308

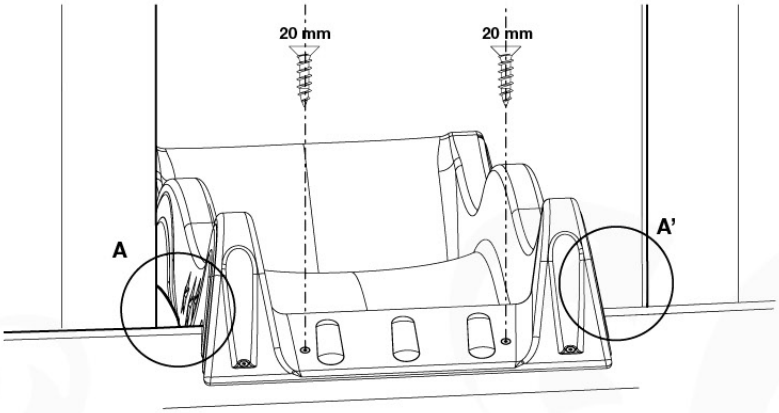

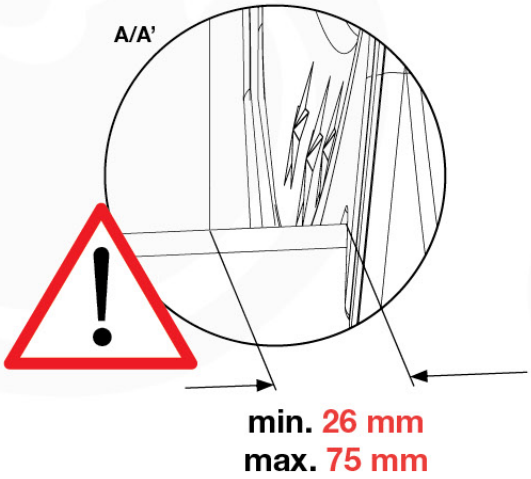

33 Extra

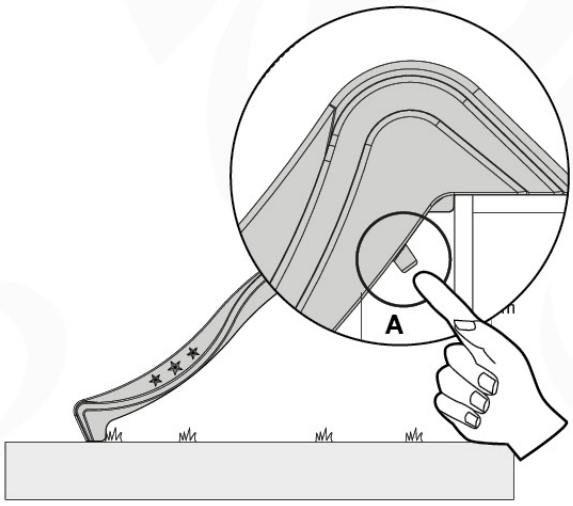

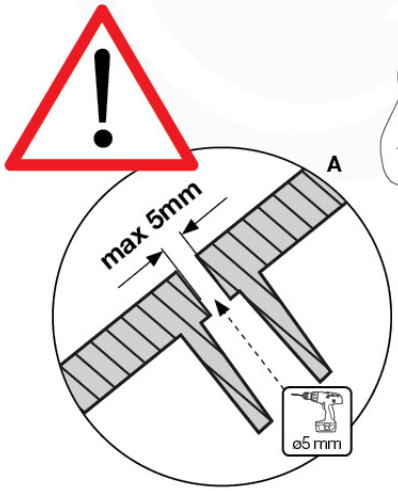

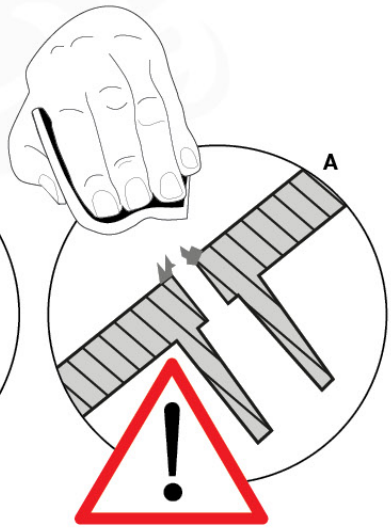

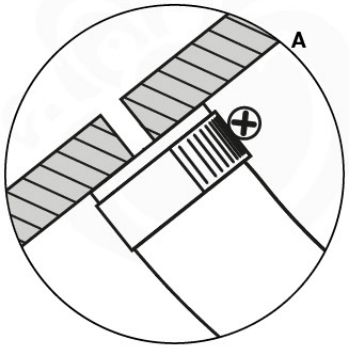

www.junglegym.com - © 2021 Jungle Gym B.V.

34 Safety Check

1×
022_910

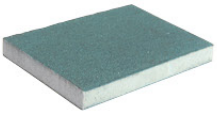

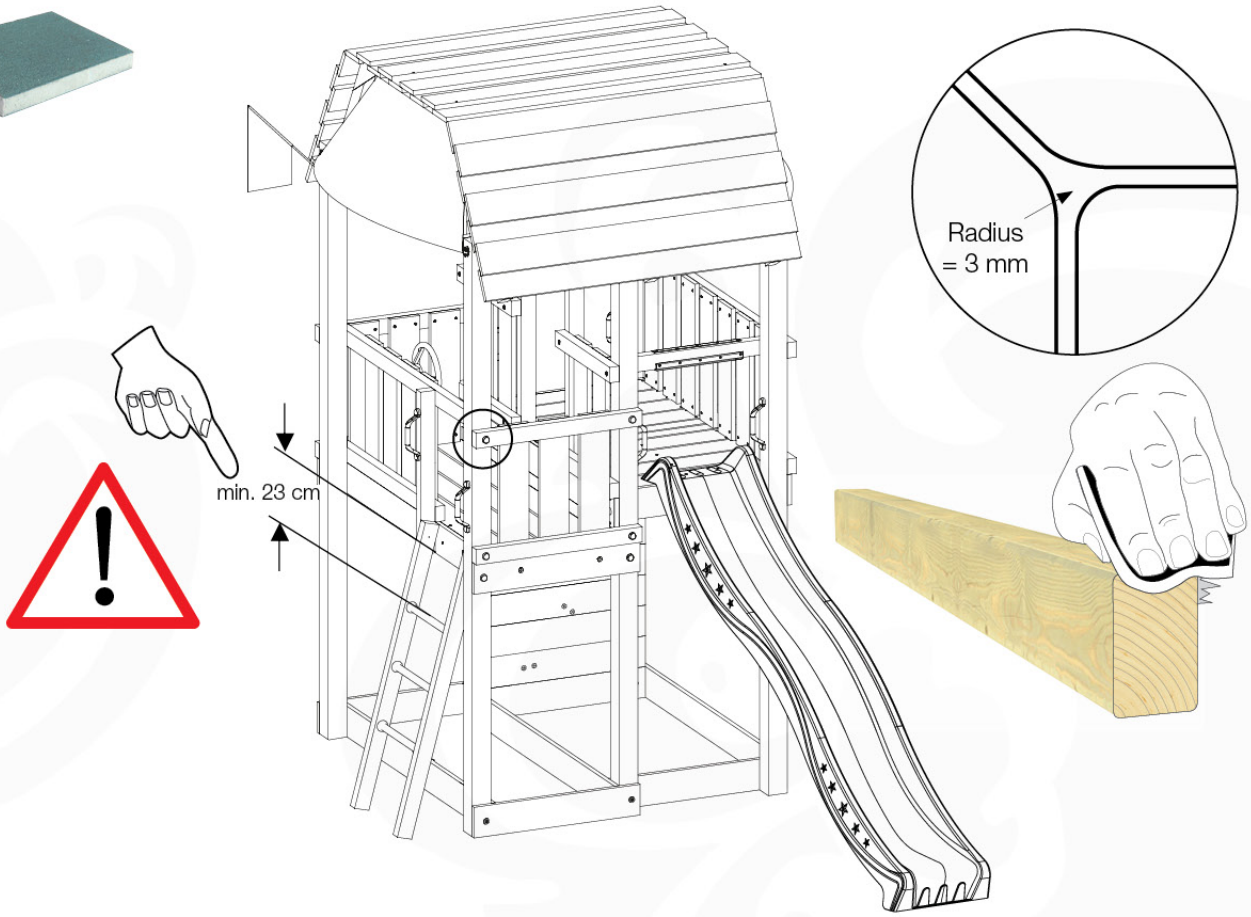

35 Product Identification

4×
002_042

13 mm

1×
103_901

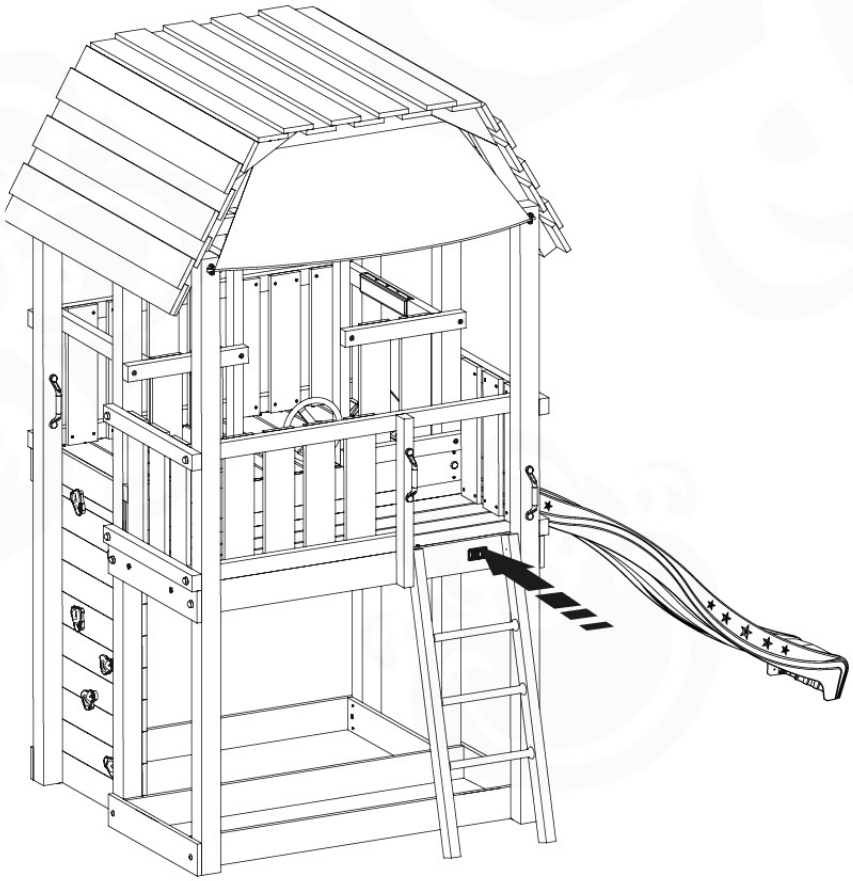

36

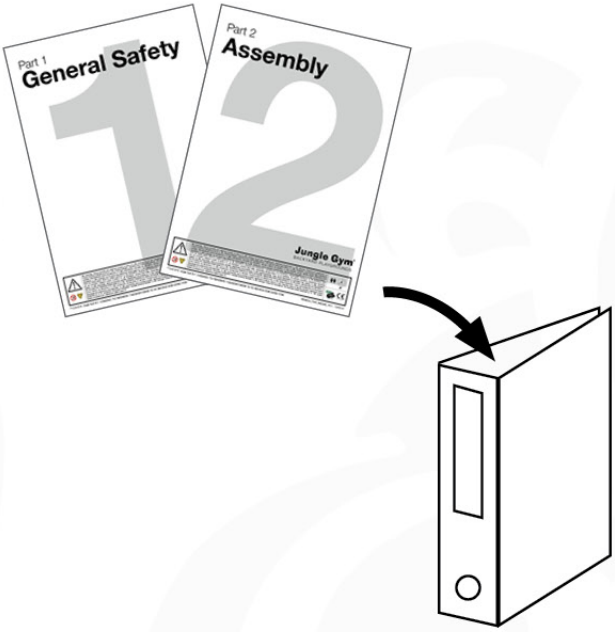

www.junglegym.com - © 2021 Jungle Gym B.V.

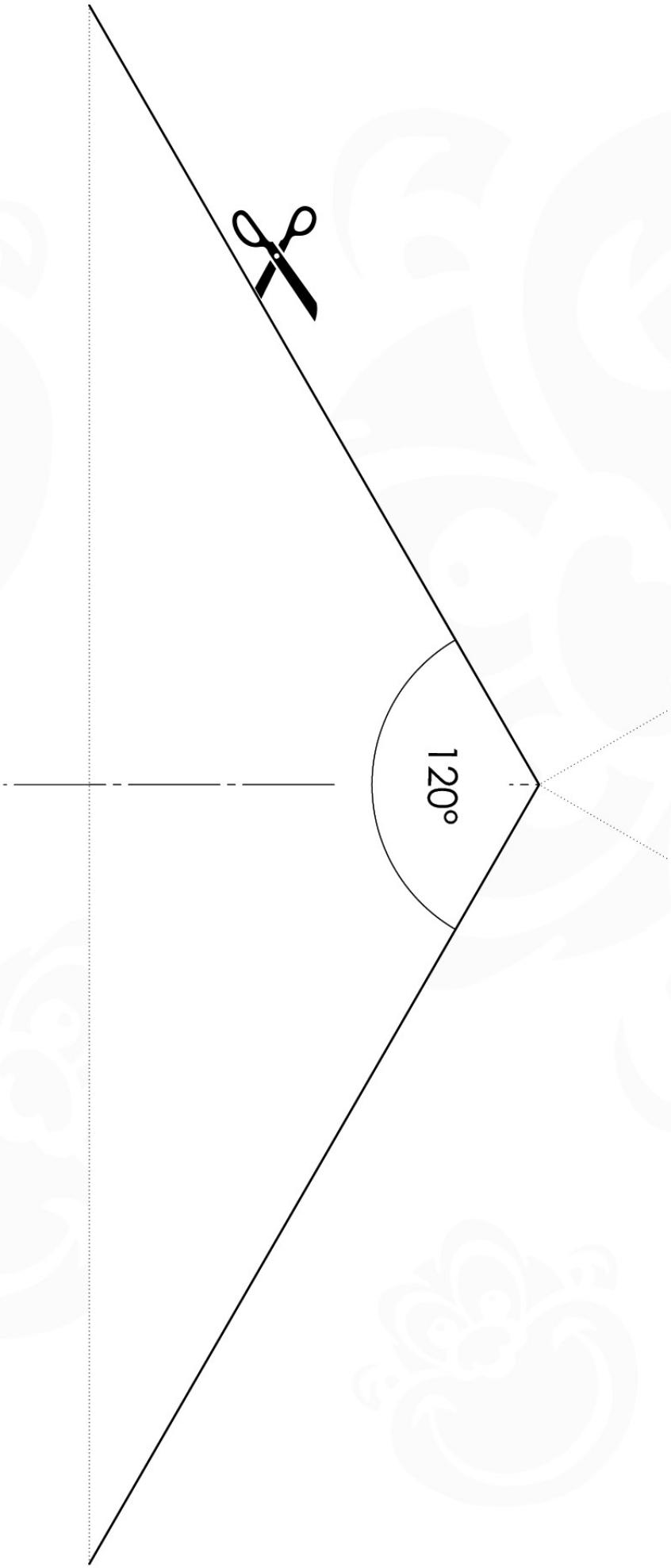
120°

Playtowers

S
Jungle Tower
801_200

S
Jungle Patio
802_202

S
Jungle Cocoon
802_204

S
Jungle Cirque
802_206

S
Jungle Totem
802_208

S
Jungle Nomad
803_202

S
Jungle Safari
803_204

S
Jungle Viking
803_206

S
Jungle Teepee
803_208

S
Jungle Resort
803_210

M
Jungle Castle
801_120

M
Jungle Club
801_110

M
Jungle Casa
801_105

M
Jungle Home
801_103

M
Jungle Hut
801_100

M
Jungle House
801_095

L
Jungle Cottage
801_090

L
Jungle Cubby
801_070

L
Jungle Shelter
801_065

L
Jungle Cabin
801_060

L
Jungle Lodge
801_040

XL
Jungle Villa
801_020

XL
Jungle Chalet
801_013

XL
Jungle Fort
801_010

XXL
Jungle Mansion
801_009

XXL
Jungle Farm
801_008

XXL
Jungle Barn
801_007

XXL
Jungle Palace
801_005

Playhouses

Crazy Playhouse
830_140

+

Playhouse Frame CXL
830_251

=

Crazy Playhouse CXL
835_251

Jungle Playhouse
830_150

+

Playhouse Frame L
830_252

=

Jungle Playhouse L
835_252

+

Playhouse Frame XL
830_253

=

Jungle Playhouse XL
835_253

Modules

1-/ 2- Swing Module
850_177

Climb Module
850_230

Bridge Module
850_240

125 cm
(145 cm)

Playhouse Module
850_246 (_247)

Balcony Module
850_255

110 cm

Mini Market Module
850_261

120 cm (160 cm)

Mini Picnic Module
850_262(_263)

Boat Module
850_410

Train Module
850_415

Links

Bridge Link
870_100

Net Link
870_105

Swings

Jungle Peak
801_300

240 / 270 cm

200/
250 cm

Jungle Swing
801 _601/_602

Frames

1-/2-Swing Frame
857_ 101/ 102

1-/2-Climb Frame
857_ 105/106

Accessories

Climbing Rope
201_060

Fireman's Pole
201_275

100 cm

Gymnastics bar
201_273

Rock Wall
450_200

1 Step Ladder
450_300

Sling Swing Kit Yellow
250_001

Monkey Bar Kit Blue
250_013

Baby Swing Kit Red
250_025

Swing Seat Kit Red
250_034

Twist Disk Kit Green
250_053

Steering Wheel Yellow
201_280

Fun Phone
201_285

StarOscope™
201_290

PeekOscope™
201_295

Tic Tac Toe
450_310

Bucket
450_320

Talking Tube™
450_330

Swing Hook Screw 2x
201_115

150 x 160 cm

Cat Stop™
201_220

Handgrips
- 201_250 Yellow
- 201_260 Blue
- 201_270 Green

Ground Anchors
250_070

125 cm
176 cm
49 cm

Wavy Star Slide XL
- 324_100 Yellow
- 324_200 Blue
- 324_300 Green
- 324_400 Red
- 324_500 Fuchsia
- 324_600 Dark Green

145 cm
215 cm
49 cm

Wavy Star Slide XXL
- 334_100 Yellow
- 334_200 Blue
- 334_300 Green
- 334_400 Red
- 334_500 Fuchsia
- 334_600 Dark Green

v 2.11.4

Jungle Gym
BACKYARD PLAYGROUNDS
since 1988

Availability of Jungle Gym® products may vary between distributors and countries.
Subject to alterations and printing errors. All rights reserved. Printed in China.
P.O. Box 75083 - 1070 AB - Amsterdam - The Netherlands

www.junglegym.com

Part 2

Assembly Instructions

Swing Frames & Modules

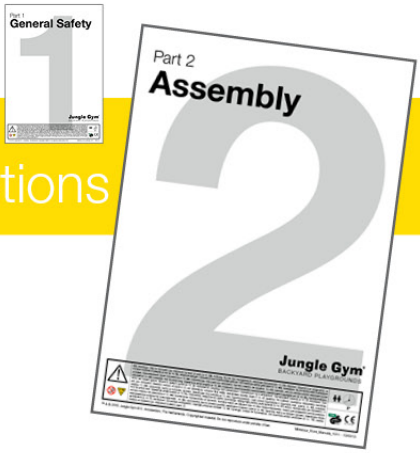

1-Swing Frame 200

857_103

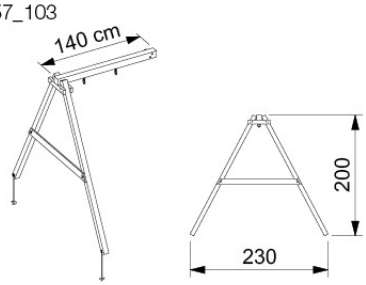

2-Swing Frame 200

857_104

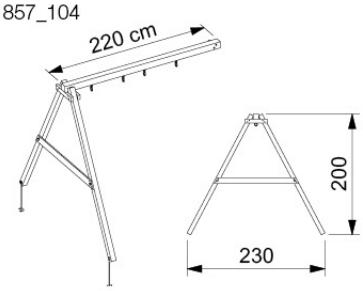

1-Swing Frame 220

857_153

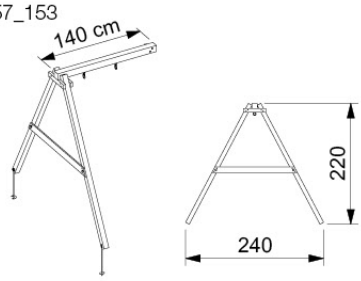

2-Swing Frame 220

857_154

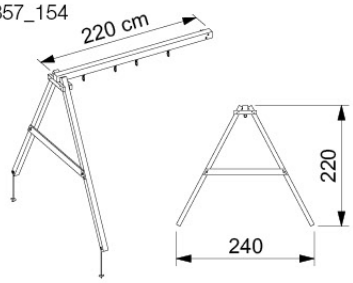

1-Swing Module

850_180

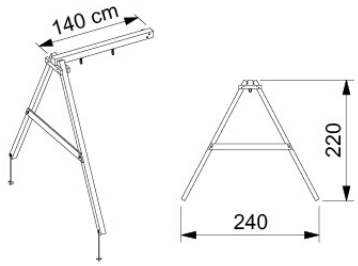

2-Swing Module

850_181

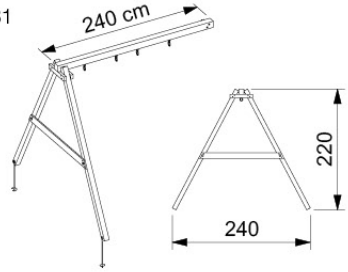

EN 71-1,-2,-3,-8 & -9

0-3 3-10 1h

Jungle Gym
BACKYARD PLAYGROUNDS
since 1988

	1 position	2 positions
EN. Warnings. Only for domestic use. Maximum number of users is:	1	2
DE. Achtung. Nur für den Hausgebrauch. Maximale Benutzerzahl:	1	2
FR. Attention. Réservé à un usage familial. Le nombre maximal d'utilisateurs est de:	1	2
NL. Waarschuwingen. Uitsluitend voor huishoudelijk gebruik. Het maximale aantal gebruikers is:	1	2
BG. Внимание. За употреба само в домашни условия. Максималният брой потребители е:	1	2
ES. Advertencias. Sólo para uso doméstico. Número máximo de usuarios:	1	2
CS. Varování. Jen pro domácí použití. Maximální počet uživatelů je :	1	2
DA. Advarsler. Kun til privat brug. Maksimum antal brugere er :	1	2
ET. Hoiatused. Ainult koduseks kasutamiseks. Maksimaalne kasutajate arv on :	1	2
EL. Προειδοποιήσεις. Μόνο για οικιακή χρήση. Μέγιστος αριθμός χρηστών :	1	2
IS. Varnaðarorð. Eingöngu fyrir einkanotkun í heimahúsum og á einkalóðum. Hámarksfjöldi notenda er :	1	2
IT. Avvertenze. Solo per uso domestico. Massimo numero di utenti è :	1	2
LV. Brīdinājumi. Izmantot tikai mājās. Maksimālais lietotāju skaits ir :	1	2
LT. Įspėjimai. Tik buitiniam naudojimui. Maksimalus naudotojų skaičius :	1	2
HR. Upozorenja. Samo za kućansku uporabu. Maksimalan broj korisnika je :	1	2
HU. Figyelmeztetések. Csak otthoni használatra! A használók max. száma: :	1	2
NO. Advarsler. Kun for privat bruk. Maksimalt antall brukere er :	1	2
PL. Ostrzeżenia. Wyłącznie do użytku domowego. Maksymalna liczba użytkowników to :	1	2
PT. Avisos. Apenas para uso doméstico. O número máximo de utilizadores é :	1	2
RO. Avertismente. Numai pentru uz domestic. Numărul maxim de utilizatori este :	1	2
RU. Предостережения. Только для домашнего использования. Максимальное количество пользователей - :	1	2
SK. Upozornenia. Iba na domáce použitie. Maximálne množstvo osôb je :	1	2
SL. Opozorila. Samo za domačo uporabo. Maksimalno število uporabnikov je :		
FI. Varoitukset. Ainoastaan kotikäyttöön. Käyttäjiä yhteensä enintään :	1	2
SR. Upozorenja. Samo za kućnu upotrebu. Maksimalan broj korisnika je :	1	2
SV. Varningar. Endast för hemmabruk. Det maximala antalet användare är :	1	2
TR. Uyarılar. Sadece ev kullanımı için. Maksimum kullanıcı sayısı :		

™ & © 2021 Jungle Gym B.V. Amsterdam, The Netherlands. Copyrighted material. Do not reproduce under penalty of law.

01 What's in the Delivery?

457 _102

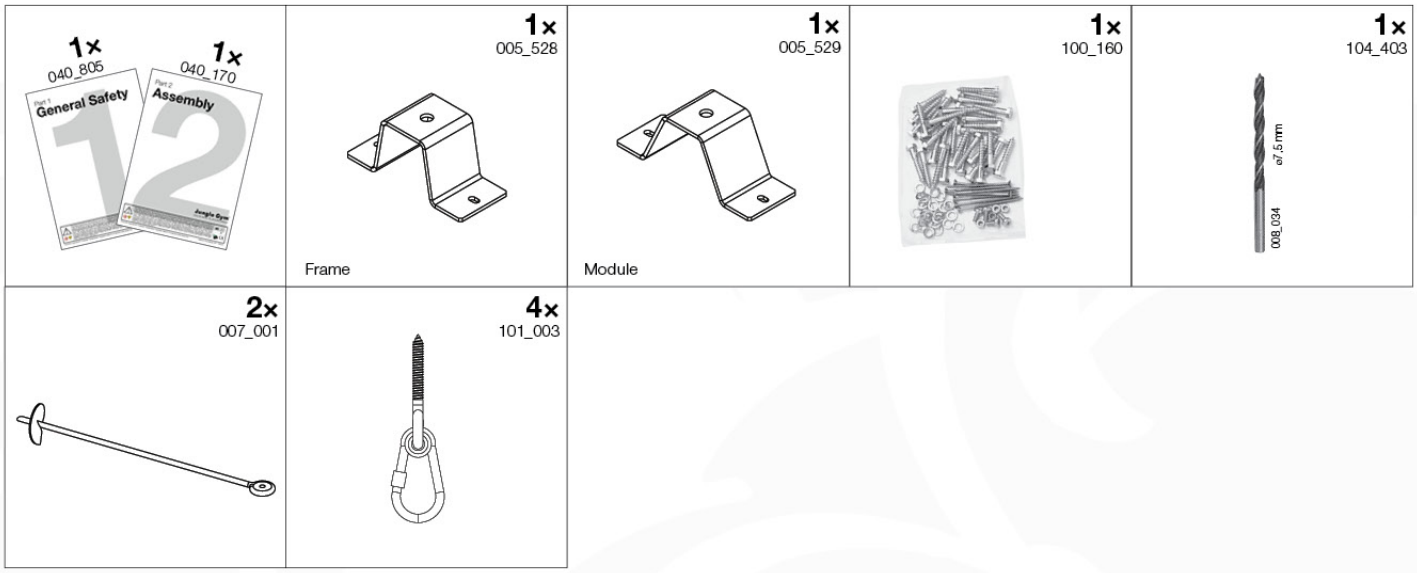

02 Timber

Jungle Swing Frame | Swing Module

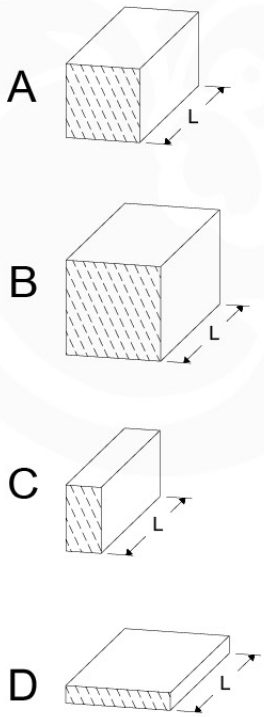

	L	Frames				Modules	
		657_101 1-Swing Frame 200	657_102 2-Swing Frame 200	657_151 1-Swing Frame 220	657_152 2-Swing Frame 220	650_178 1-Swing Module	650_179 2-Swing Module
A240	239cm - 240cm			2 x	2 x		
A220	219cm - 220cm	2 x	2 x				
B240	239cm - 240cm					2 x	3 x
B220	219cm - 220cm		1 x		1 x		
B140	139cm - 140cm	1 x		1 x		1 x	
C37	36cm - 37cm	2 x	2 x	2 x	2 x	2 x	2 x
D180	179cm - 180cm					1 x	1 x
D141	140cm - 141cm	2 x	2 x	2 x	2 x	1 x	1 x

output: 09/12/20

www.junglegym.com - © 2021 Jungle Gym B.V.

03 Standard Hardware ID

		L
ø 2.0 mm	000_101	20 mm
M8	001_102	30 mm
ø 8.0 mm	001_404 001_406 001_411 001_417 001_422	30 mm 45 mm 60 mm 80 mm 137 mm
ø 6.3 mm	002_036	16 mm
ø 4.5 mm	002_041	20 mm
ø 3.5 mm	002_042	13 mm
ø 3.9 mm	002_301	40 mm

		L
ø 5.0 mm	002_308 002_219 002_220 002_223	20 mm 30 mm 45 mm 80 mm
M8	003_010	
M6	003_034	
M8	004_050	22mm
	022_845 022_846 022_847 022_848	Yellow Blue Green Red
	023_031	White
022_844 022_314	120_005	White

output: 20/11/20

04 Product ID

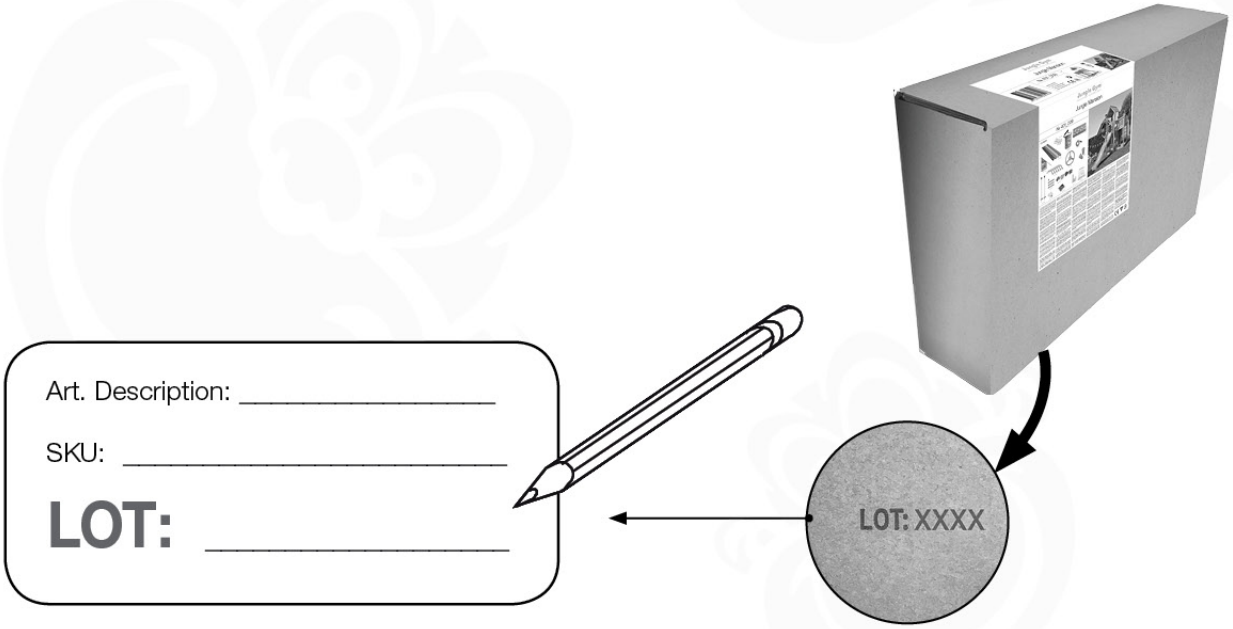

05 Safe Playground Planning

05-1

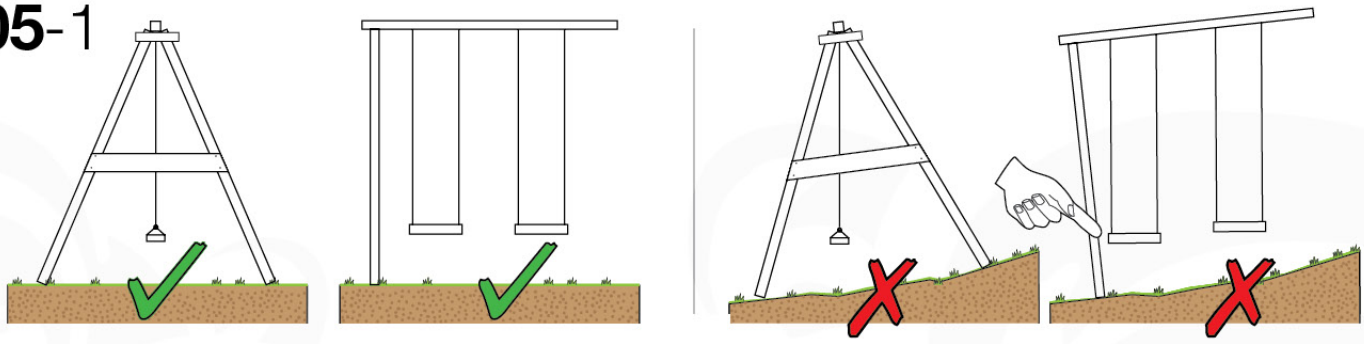

05-2

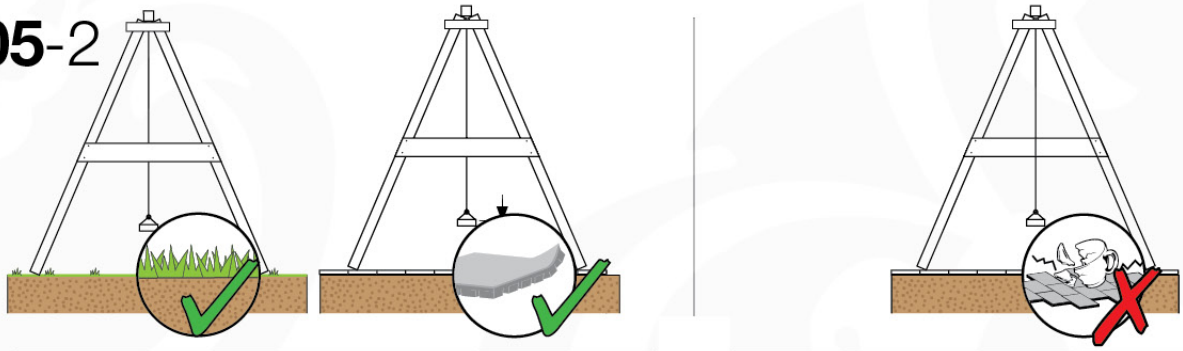

05-3

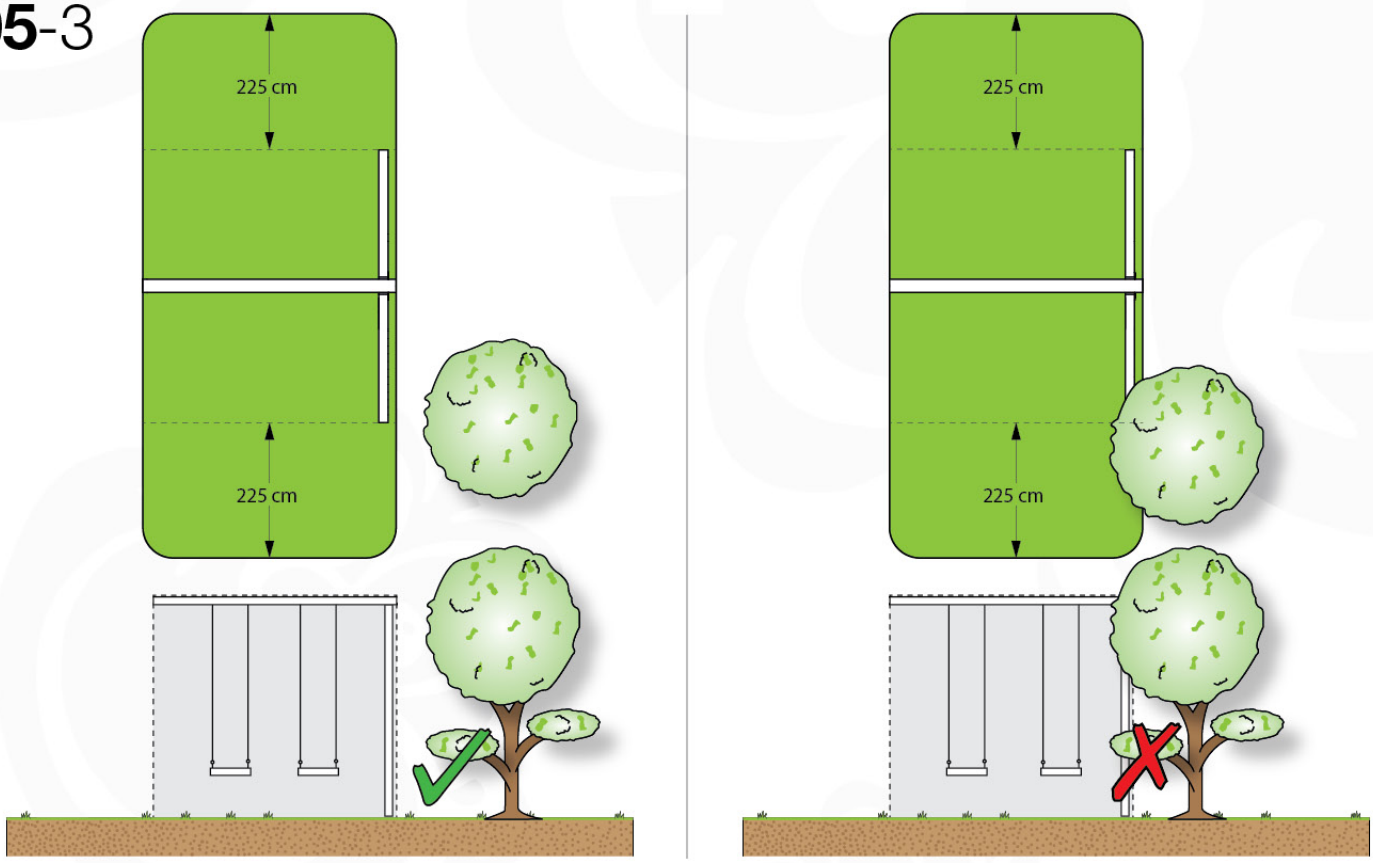

05-4

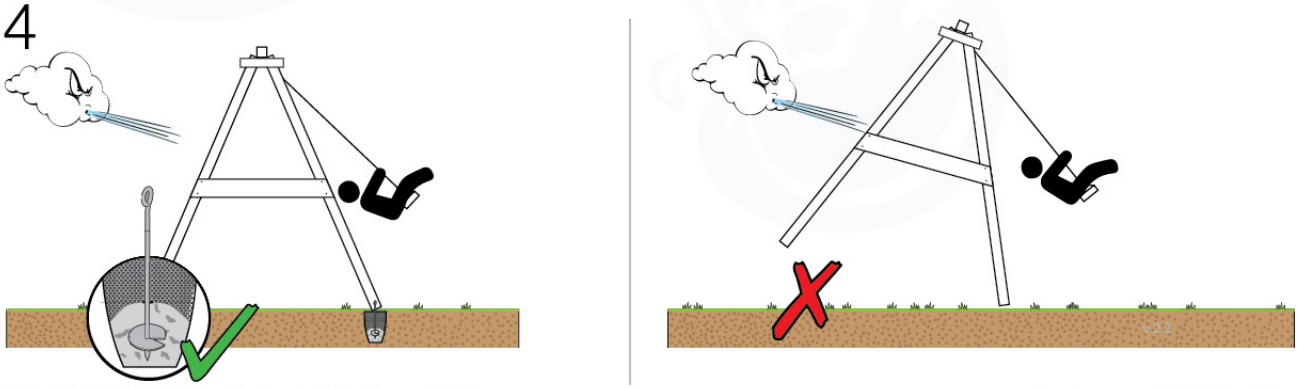

www.junglegym.com - © 2021 Jungle Gym B.V.

05-5

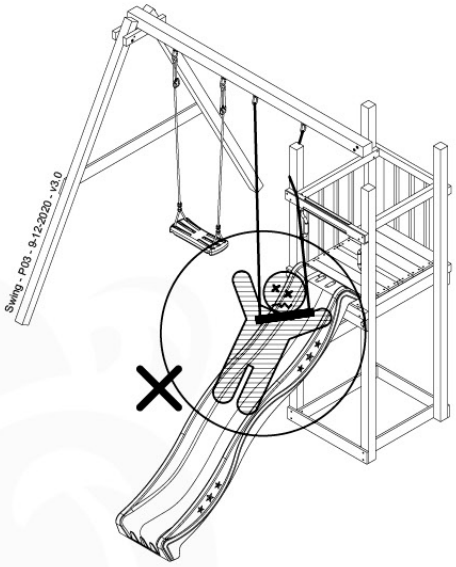

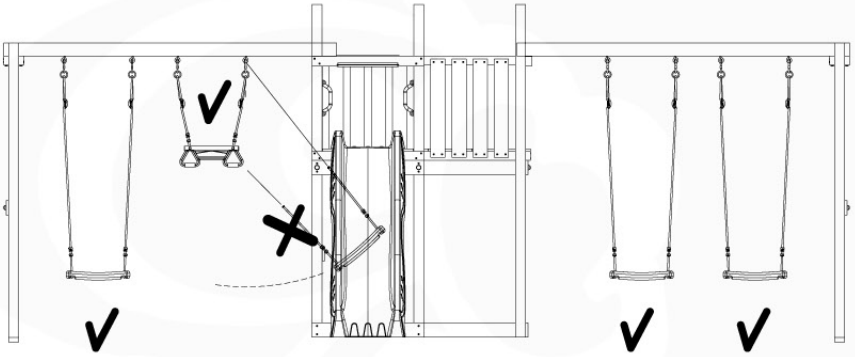

05-6

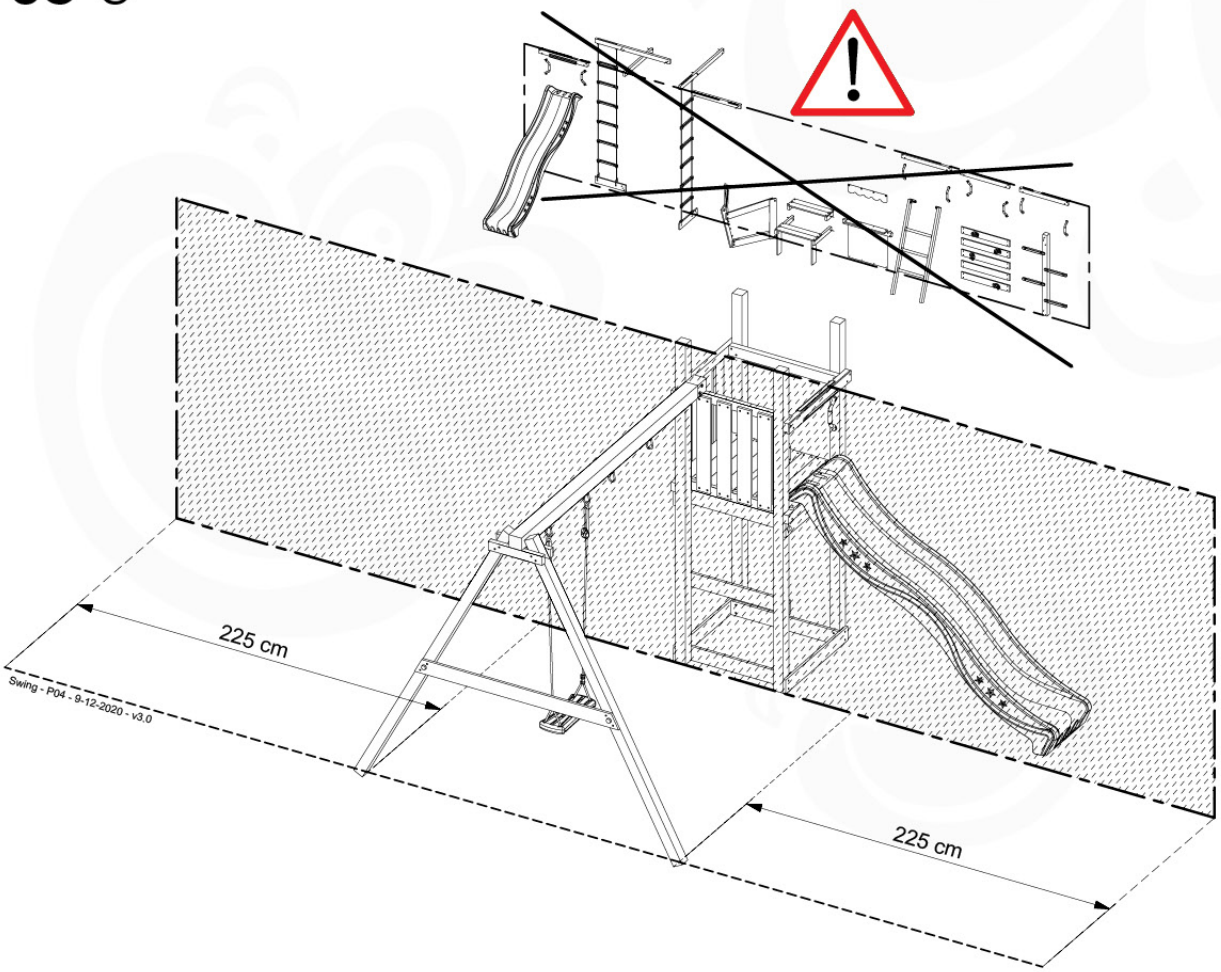

06

	PartNo	PartName	QTY.
Hardware Pack	001_406	Stealth Screw 8x45	4
	001_417	Stealth Screw 8x80	3
	001_422	Stealth Screw 8x137	3
	002_220	Gap Point Screw T25 - 5x45	12
	002_223	Gap Point Screw T25 - 5x80	6
Other	005_528	Swing Beam Bracket 7x7	1
	005_529	Swing Beam Bracket 9x9	1
	007_001	Ground-anchor	2
Hardware Pack	022_31x	bpc-base version 3	2
	022_84x	bpc cover	2
	023_031	Finishing Washer GPS 5.0	2
Other	101_003	Swing hook with Carabiner	4

Swing - P02 - 9-12-2020 - v3.0

06-1

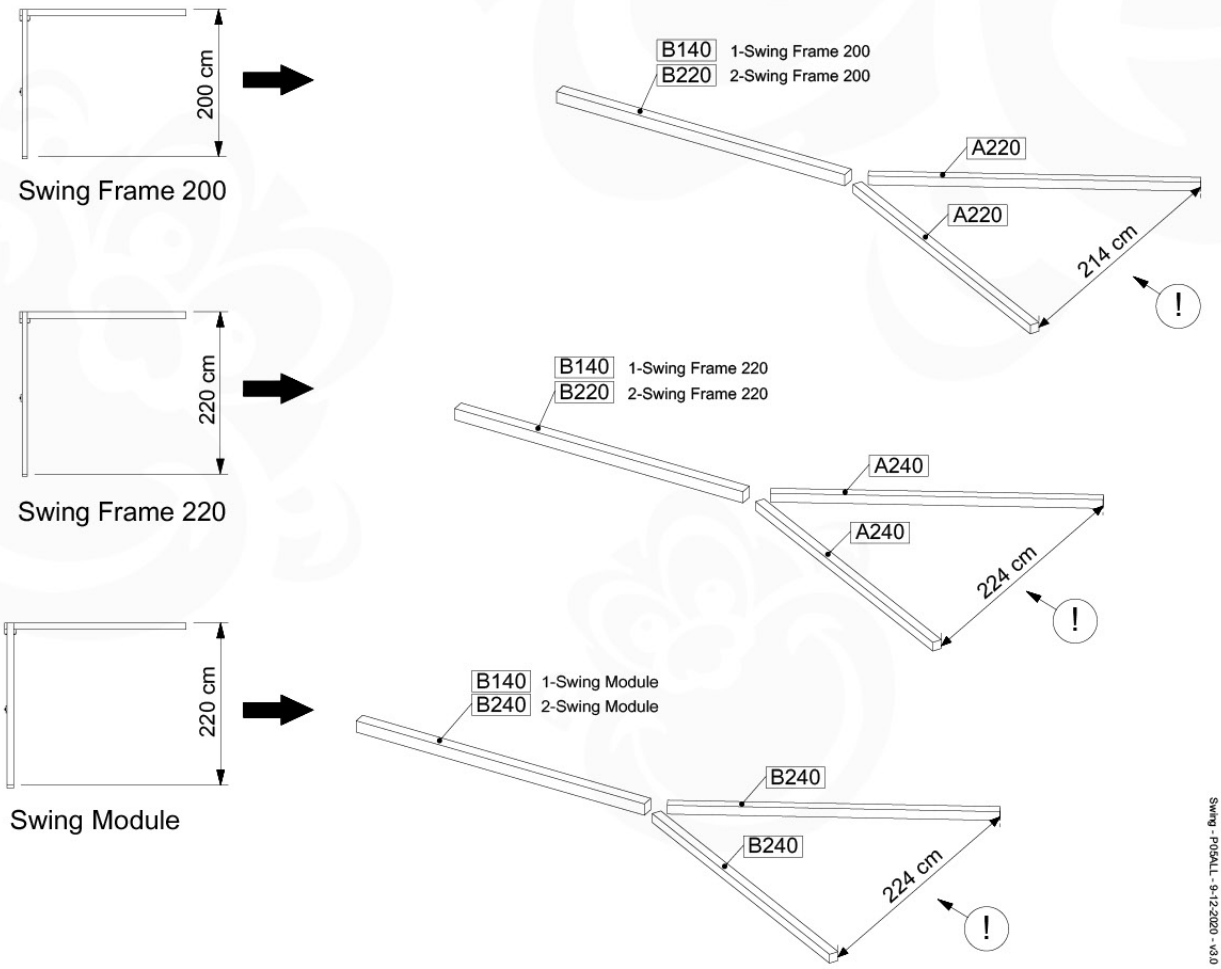

Swing - P05ALL - 9-12-2020 - v3.0

www.junglegym.com - © 2021 Jungle Gym B.V.

06-2

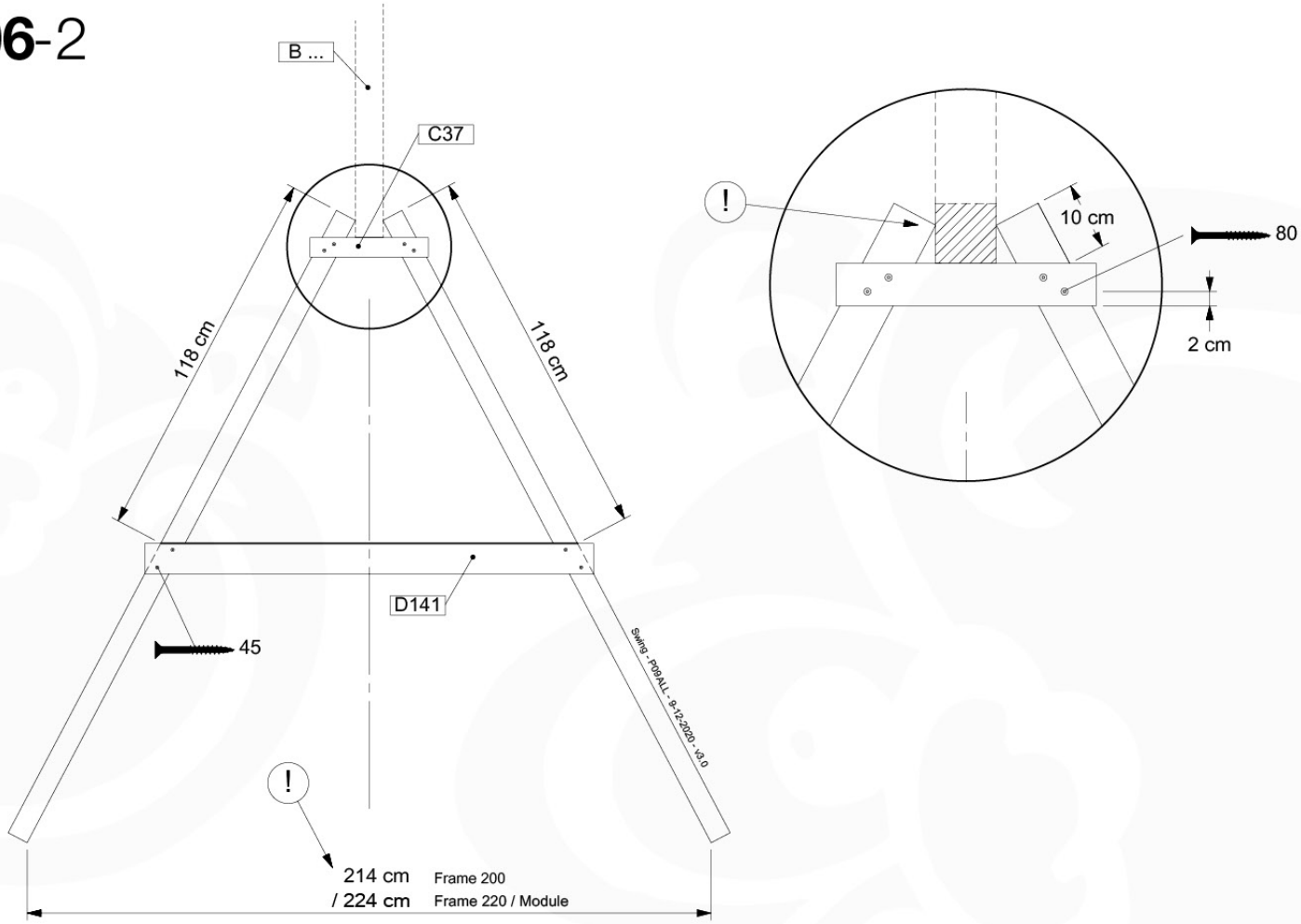
B ...
C37
118 cm
118 cm
D141
45
Swing - P09ALL - 9-12-2020 - v3.0
!
214 cm Frame 200
/ 224 cm Frame 220 / Module
!
10 cm
80
2 cm

06-3

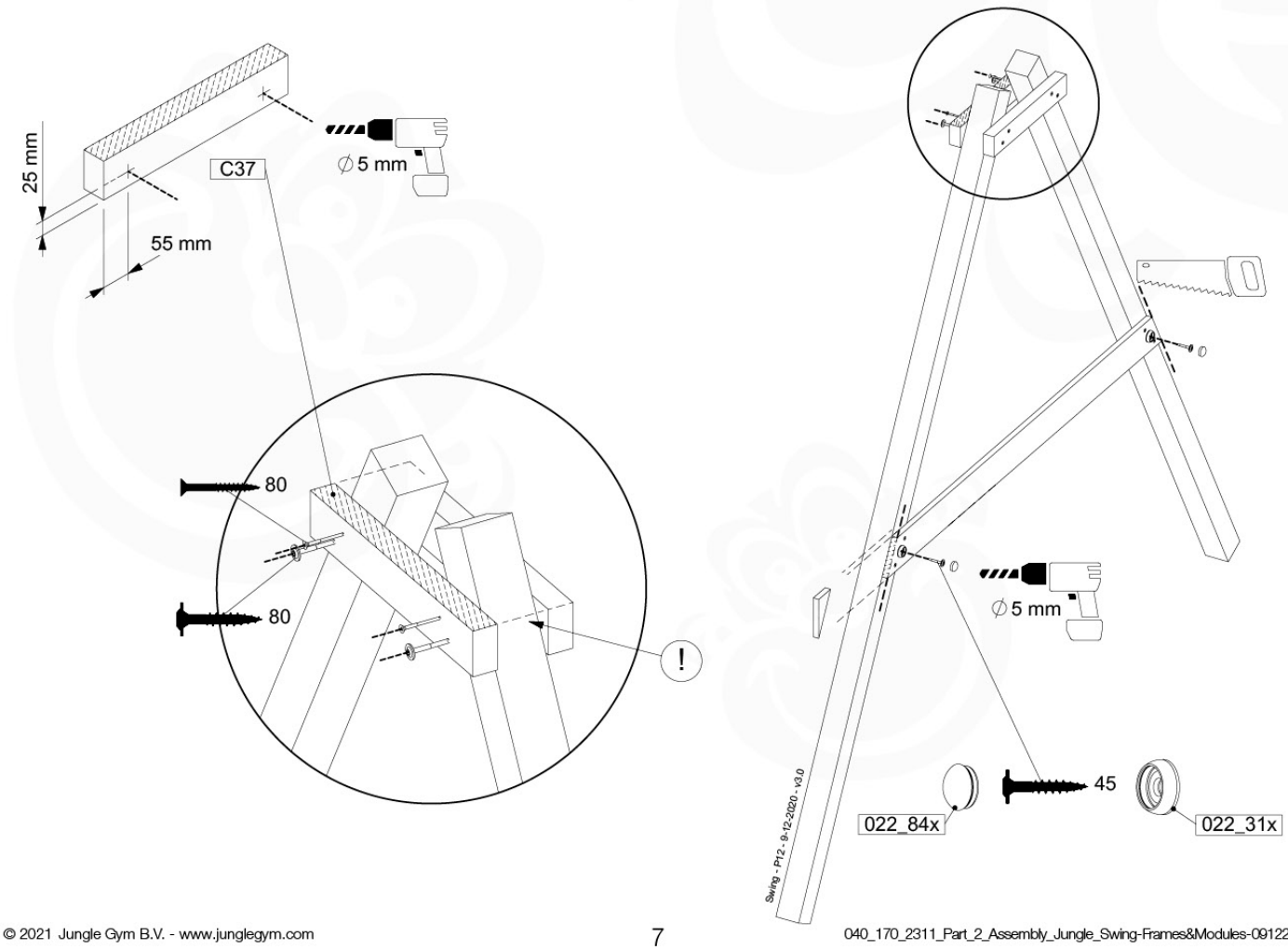
25 mm
55 mm
C37
∅5 mm
80
80
!
∅5 mm
45
022_84x
022_31x
Swing - P12 - 9-12-2020 - v3.0

06-4

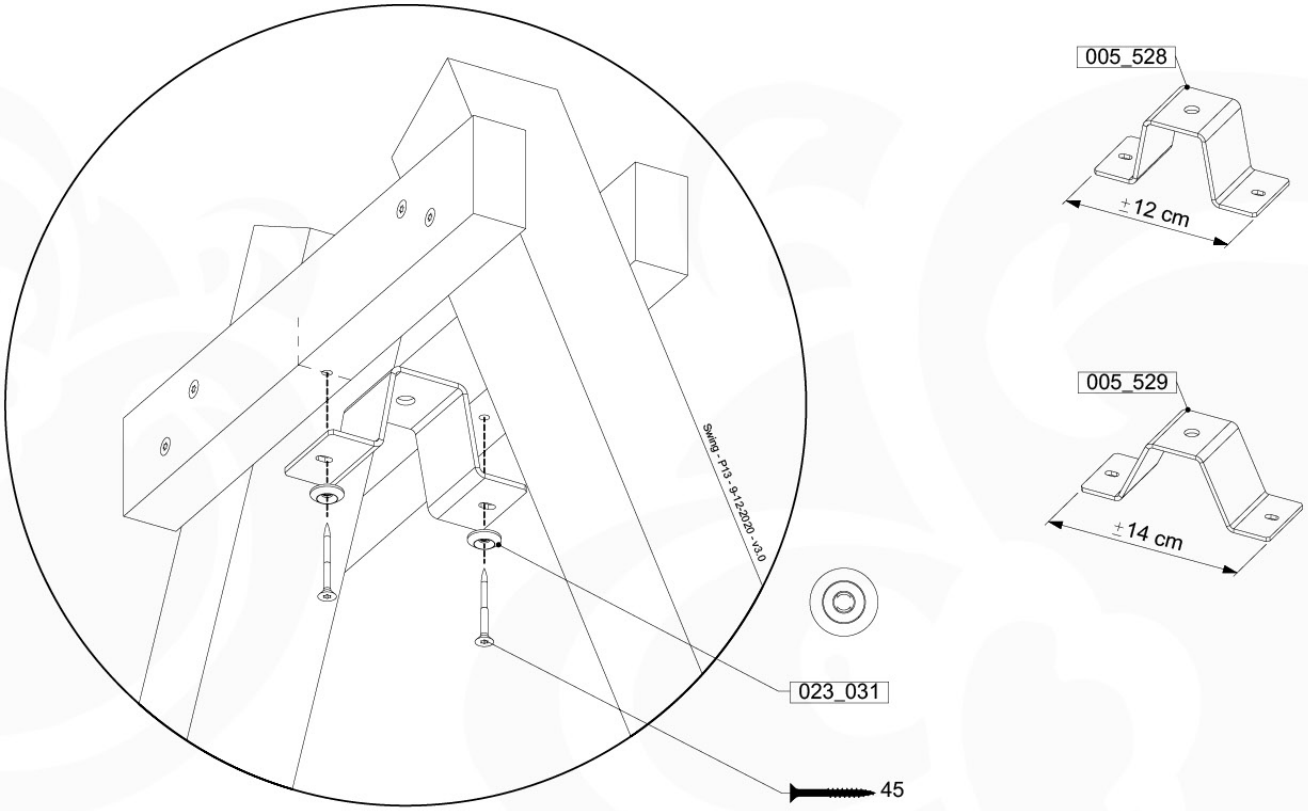

06-5

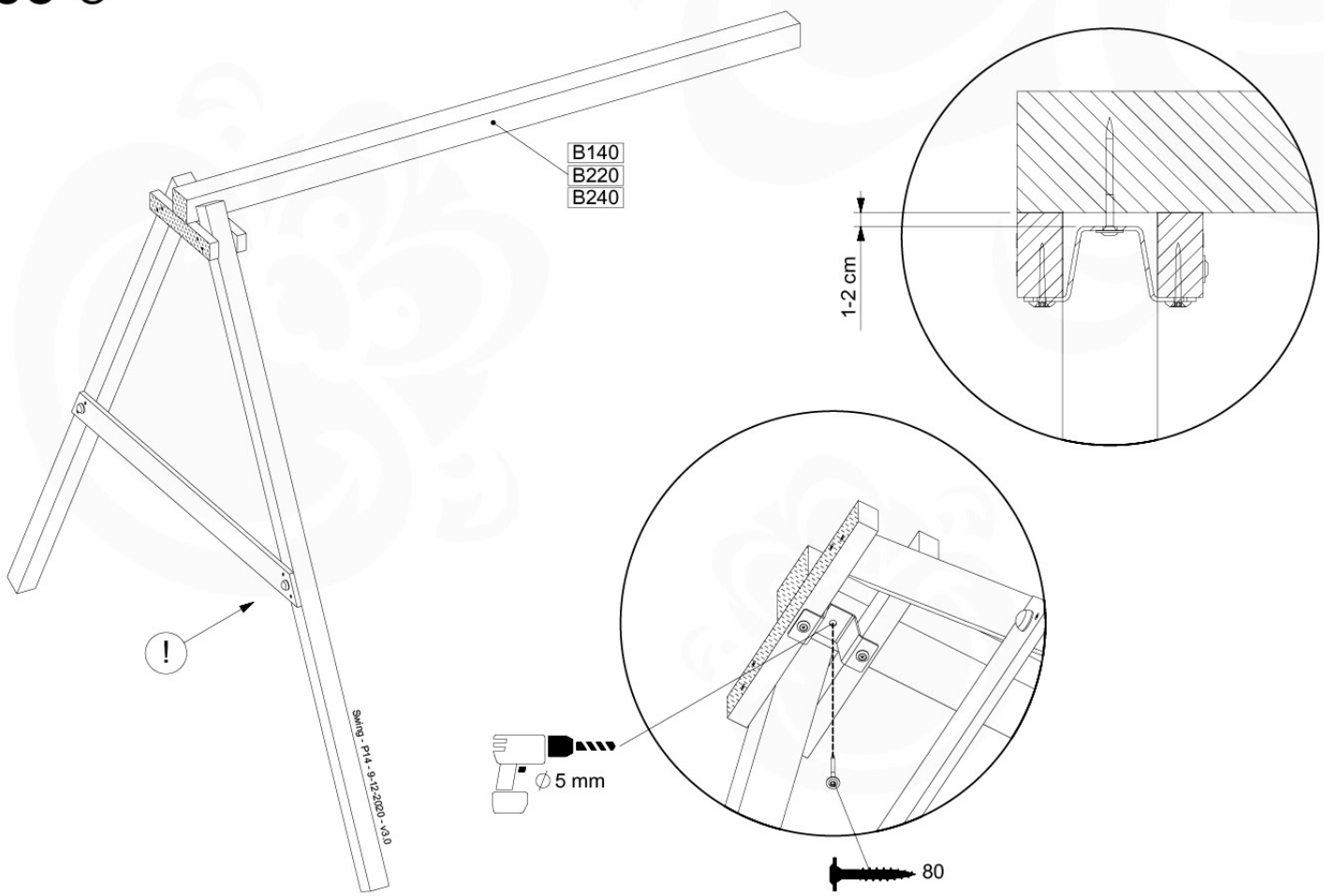

www.junglegym.com - © 2021 Jungle Gym B.V.

06-6

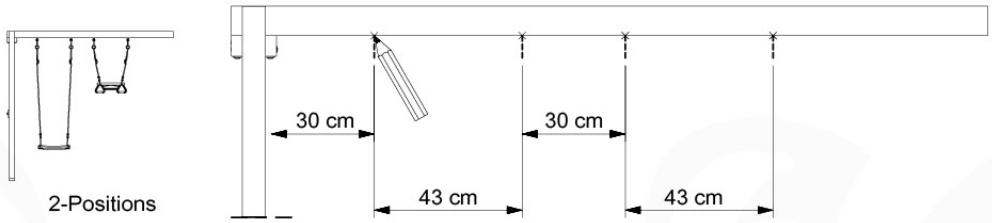
30 cm
30 cm
43 cm
43 cm
2-Positions

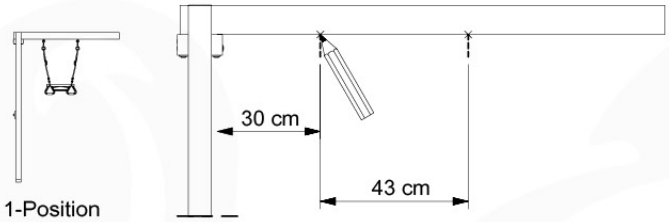
30 cm
43 cm
1-Position

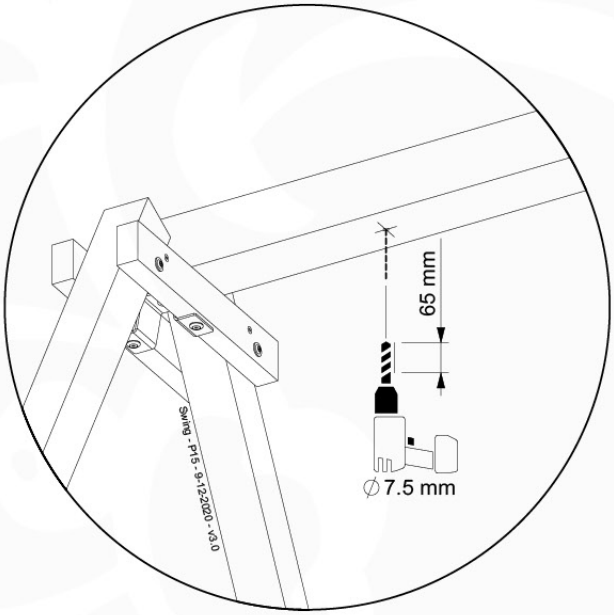
65 mm
∅7.5 mm
Swing - P15 - 9-12-2020 - v3.0

06-7

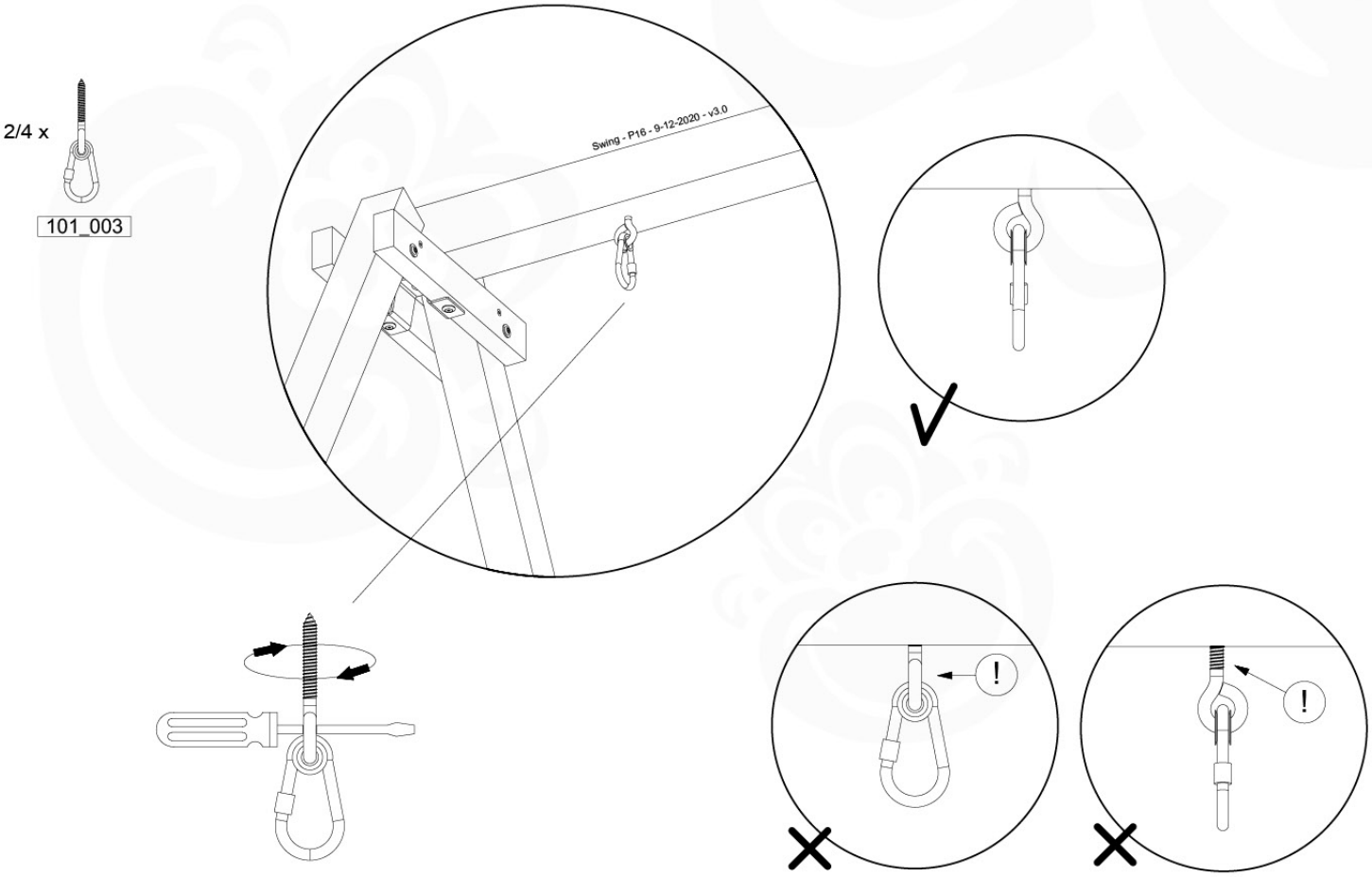
2/4 x
101_003
Swing - P16 - 9-12-2020 - v3.0
!
!

06 -8

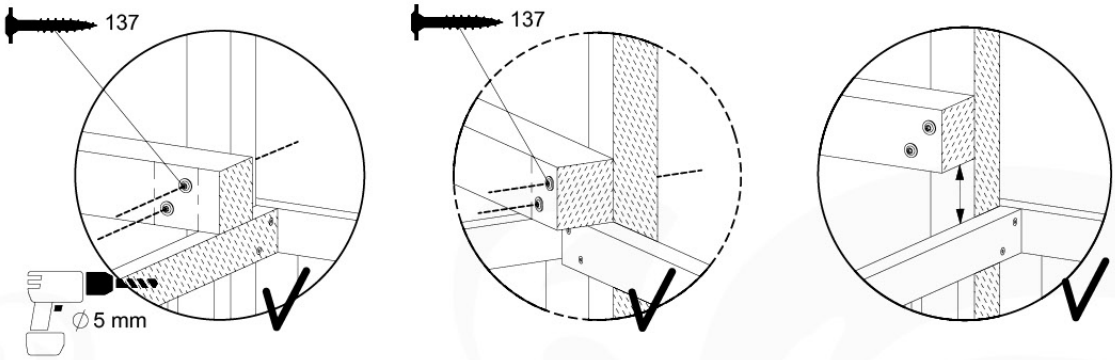
137
∅5 mm
137

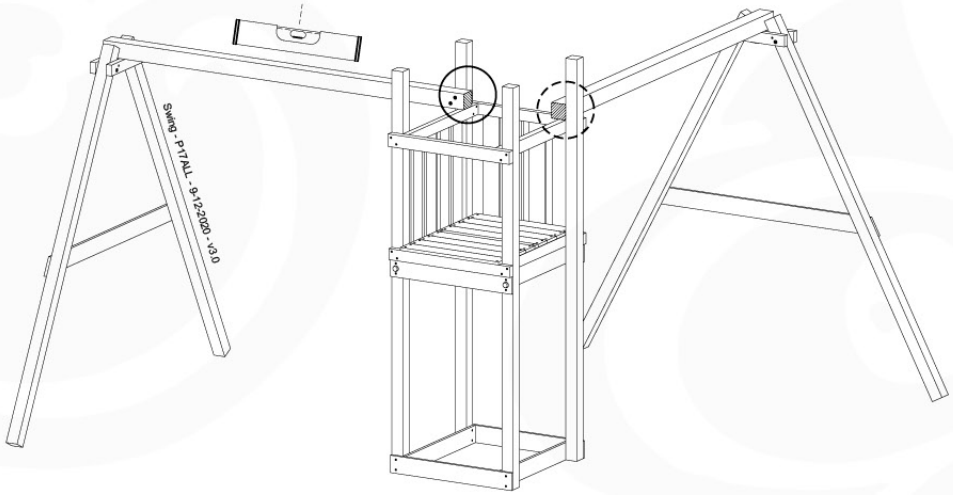
Swing - P17ALL - 9-12-2020 - v3.0

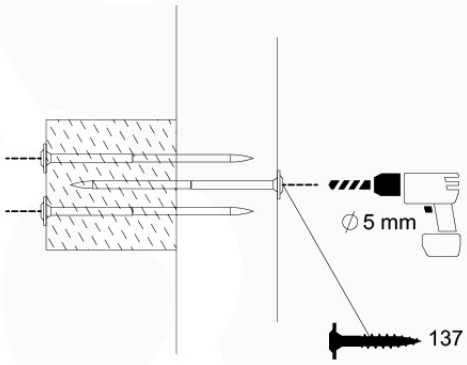
∅5 mm
137

06 -9

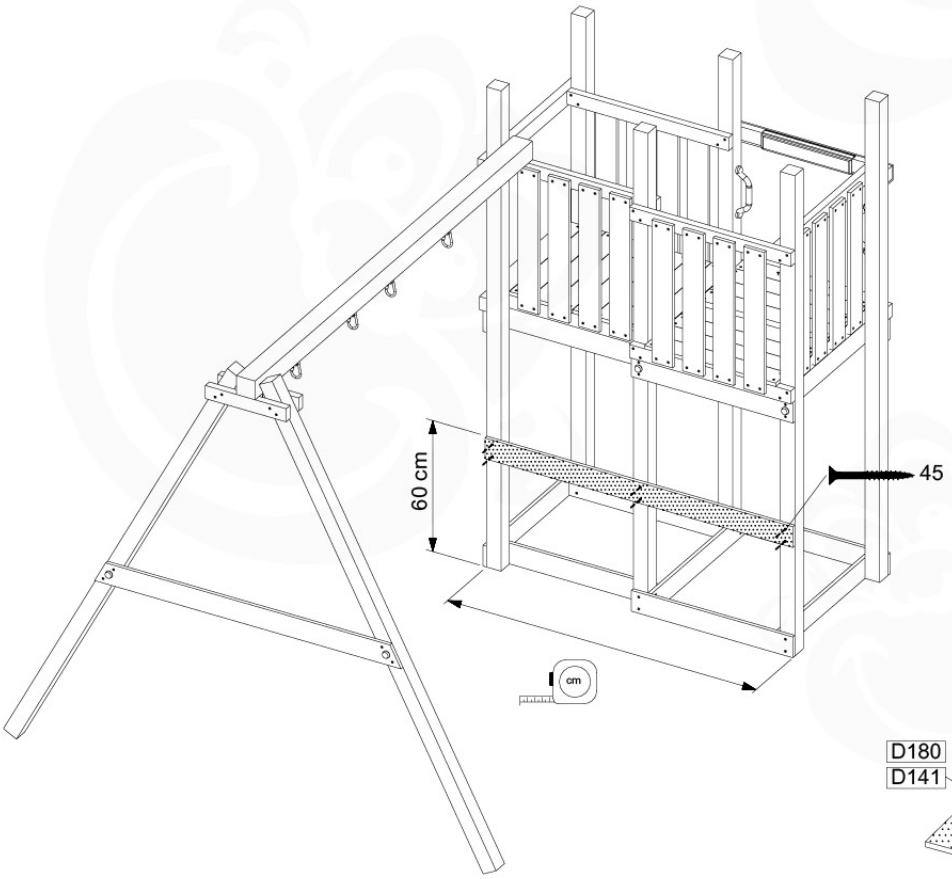
60 cm
45
cm
D180
D141

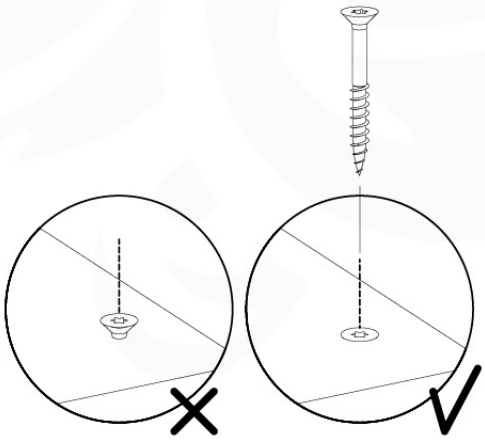

07 -1

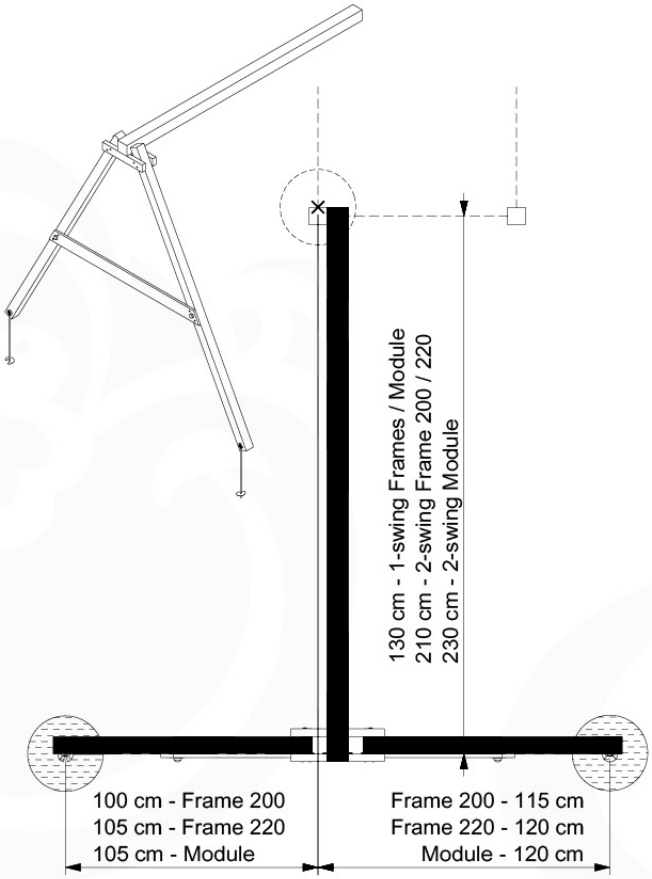
130 cm - 1-swing Frames / Module
210 cm - 2-swing Frame 200 / 220
230 cm - 2-swing Module
100 cm - Frame 200
105 cm - Frame 220
105 cm - Module
Frame 200 - 115 cm
Frame 220 - 120 cm
Module - 120 cm

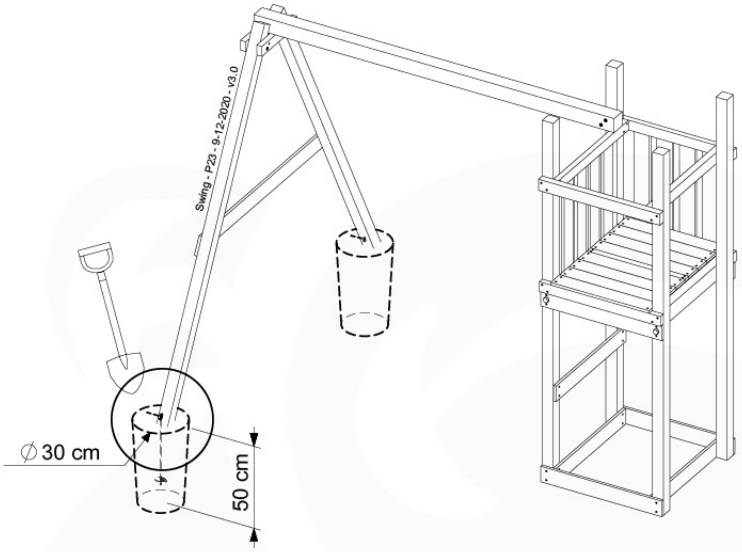
Swing - P23 - 9-12-2020 - v3.0
∅30 cm
50 cm

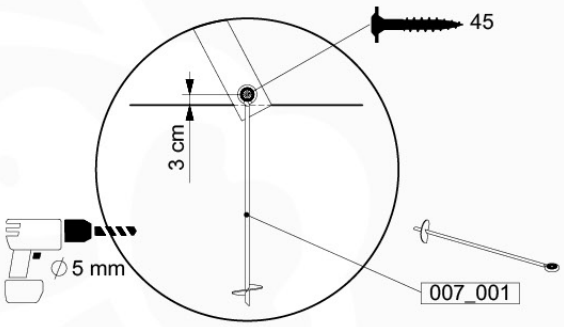
45
3 cm
∅5 mm
007_001

07 -2

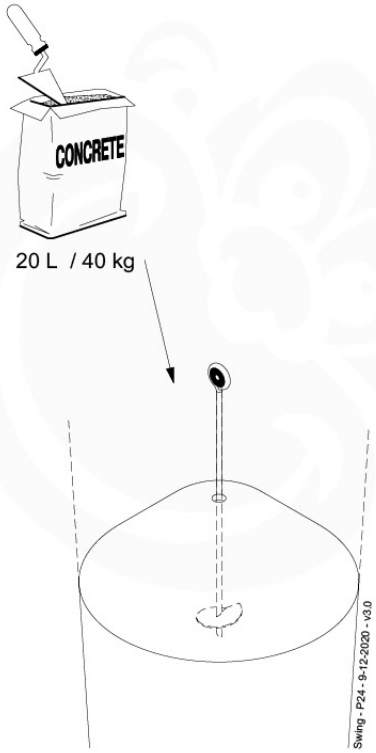
CONCRETE
20 L / 40 kg
Swing - P24 - 9-12-2020 - v3.0

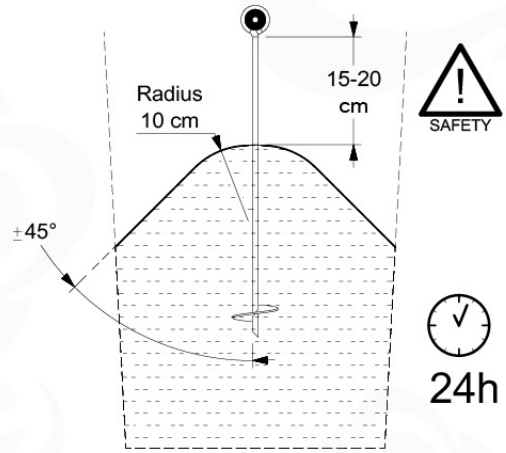
Radius
10 cm
15-20
cm
±45°
SAFETY
24h

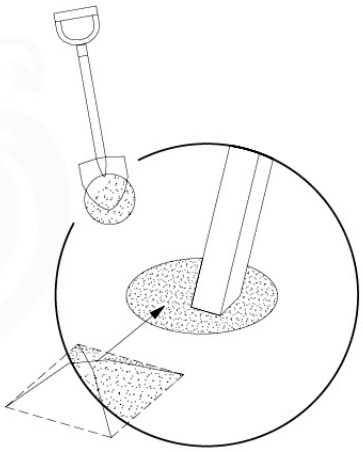

08

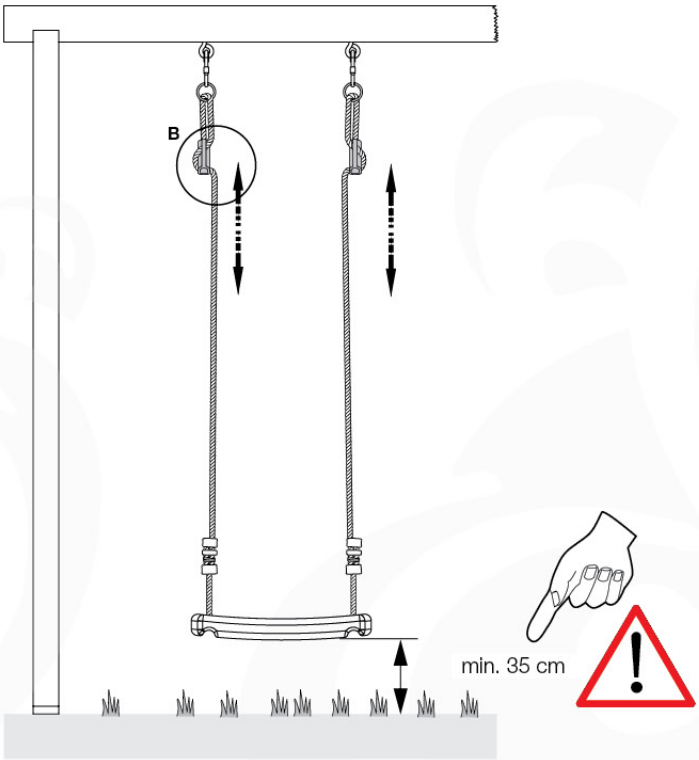

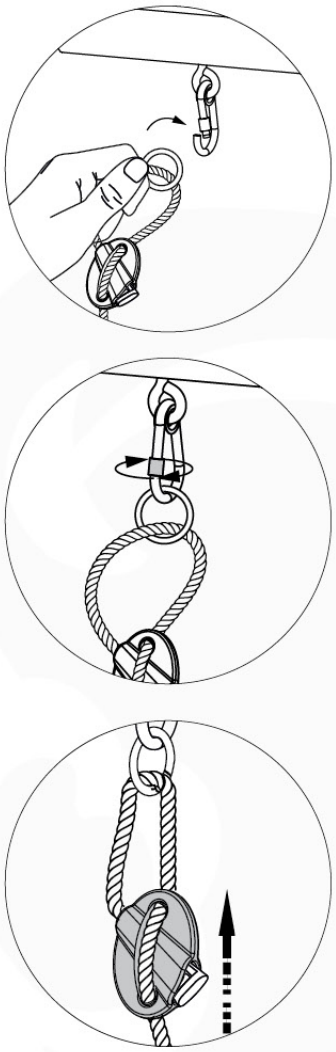

09

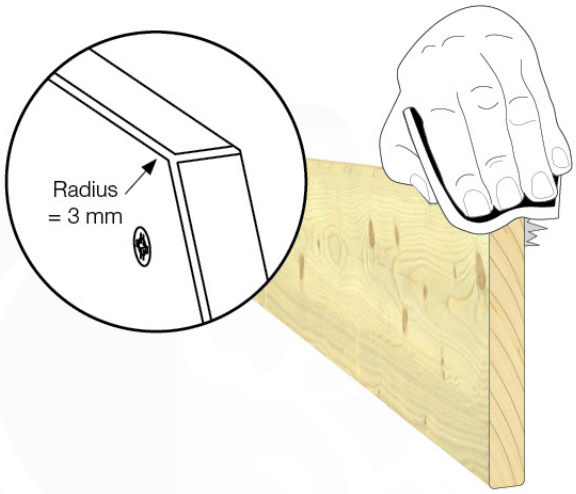

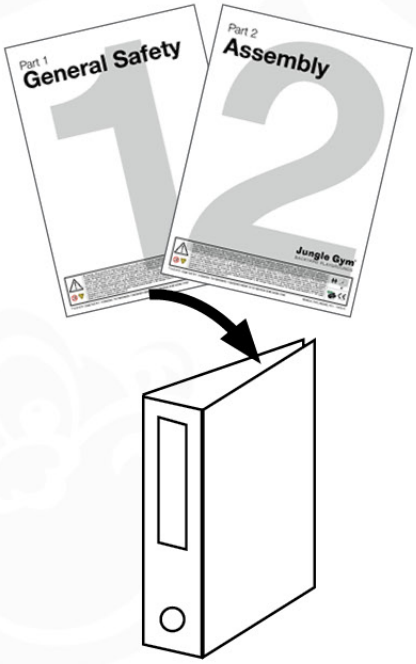

Availability of Jungle Gym® products may vary between distributors and countries.
Subject to alterations and printing errors. All rights reserved. Printed in China.
P.O. Box 75083 - 1070 AB - Amsterdam - The Netherlands