Part 2

Assembly Instructions

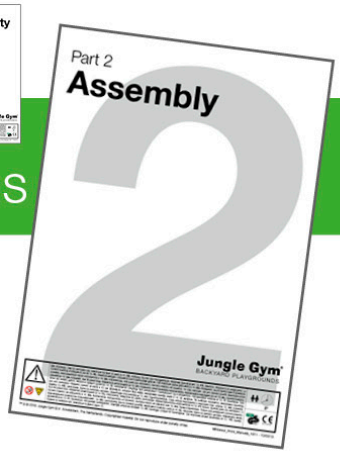

Jungle Cabin

801_060

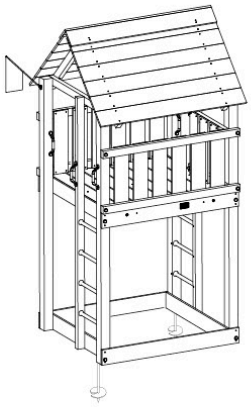

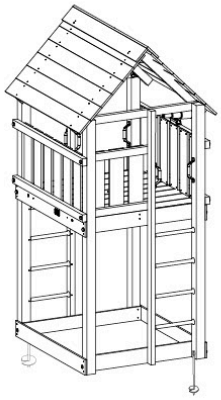

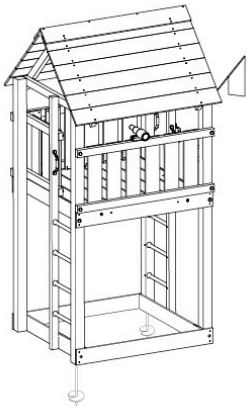

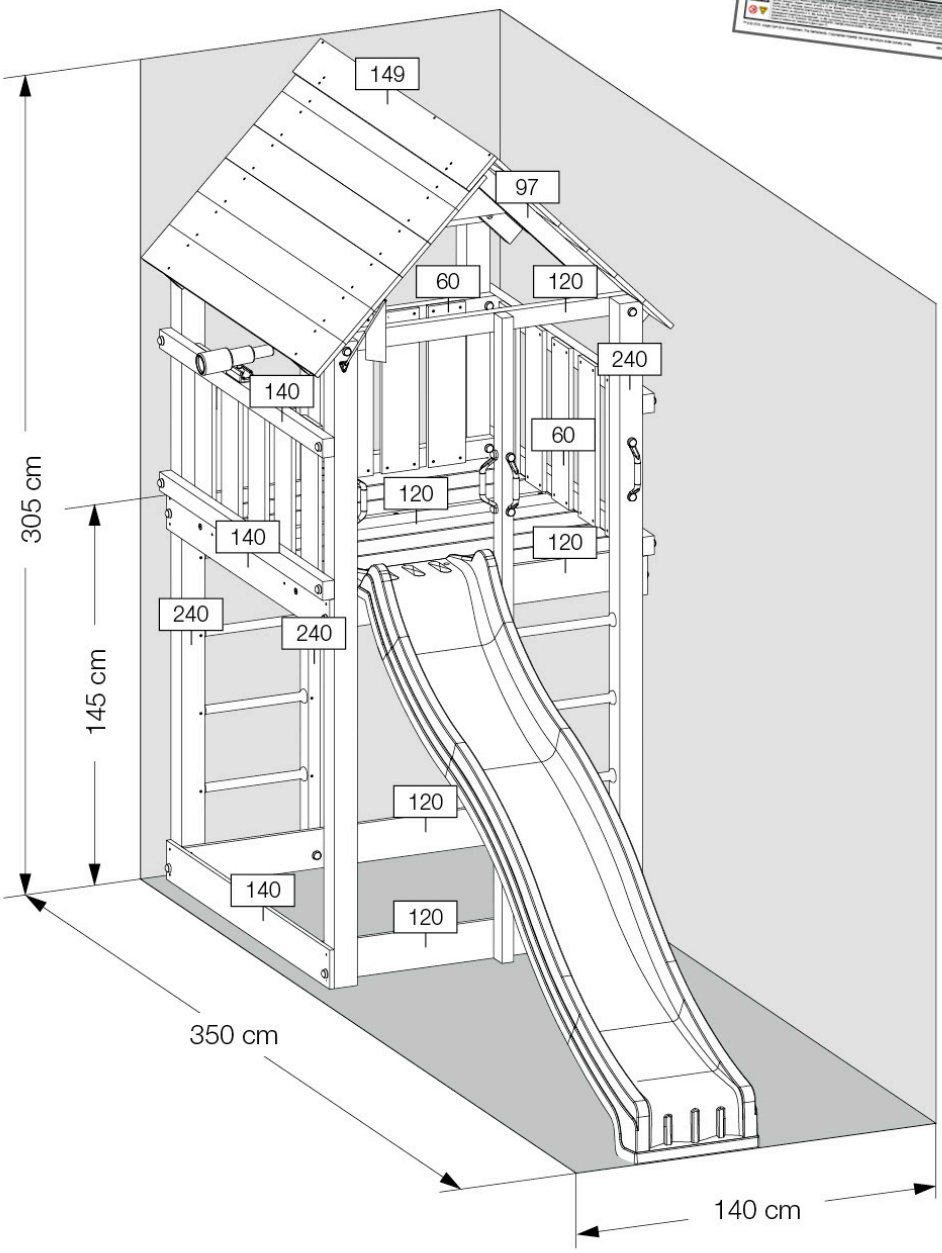

Jungle Gym

BACKYARD PLAYGROUNDS

since 1988

EN. Warnings. Only for domestic use. Maximum number of users is 8. **DE.** Achtung. Nur für den Hausgebrauch. Maximale Benutzerzahl: 8. **FR.** Attention. Réservé à un usage privé. Le nombre maximal d'utilisateurs est de 8. **NL.** Waarschuwingen. Uitsluitend voor huishoudelijk gebruik. Het maximale aantal gebruikers is 8. **BG.** Внимание. За употреба само в домашни условия. Максималният брой потребители е 8. **ES.** Advertencias. Sólo para uso doméstico. Número máximo de usuarios: 8. **CS.** Varování. Jen pro domácí použití. Maximální počet uživatelů je 8. **DA.** Advarsler. Kun til privat brug. Maksimum antal brugere er 8. **ET.** Hoiatused. Ainult koduseks kasutamiseks. Maksimaalne kasutajate arv on 8. **EL.** Προειδοποιήσεις. Μόνο για οικιακή χρήση. Μέγιστος αριθμός χρηστών 8. **IS.** Varnaðarorð. Eingöngu fyrir einkanotkun í heimahúsum og á einkalóðum. Hámarksfjöldi notenda er 8. **IT.** Avvertenze. Solo per uso domestico. Massimo numero di utenti è 8. **LV.** Brīdinājumi. Izmantot tikai mājās. Maksimālais lietotāju skaits ir 8. **LT.** Įspėjimai. Tik buitiniam naudojimui. Maksimalus naudotojų skaičius 8. **HR.** Upozorenja. Samo za kućansku uporabu. Maksimalan broj korisnika je 8. **HU.** Figyelmeztetések. Csak otthoni használatra! A használók max. száma: 8. **NO.** Advarsler. Kun for privat bruk. Maksimalt antall brukere er 8. **PL.** Ostrzeżenia. Wyłącznie do użytku domowego. Maksymalna liczba użytkowników to 8. **PT.** Avisos. Apenas para uso doméstico. O número máximo de utilizadores é 8. **RO.** Avertismente. Numai pentru uz domestic. Numărul maxim de utilizatori este 8. **RU.** Предостережения. Только для домашнего использования. Максимальное количество пользователей - 8. **SK.** Upozornenia. Iba na domáce použitie. Maximálne množstvo osôb je 8. **SL.** Opozorila. Samo za domačo uporabo. Maksimalno število uporabnikov je 8. **FI.** Varoitukset. Ainoastaan kotikäyttöön. Käyttäjiä yhteensä enintään 8. **SR.** Upozorenja. Samo za kućnu upotrebu. Maksimalan broj korisnika je 8. **SV.** Varningar. Endast för hemmabruk. Det maximala antalet användare är 8. **TR.** Uyarılar. Sadece ev kullanımı için. Maksimum kullanıcı sayısı 8.

0-3 3-10

7h

EN 71-1,-2,-3,-8-9

™ & © 2021 Jungle Gym B.V. Amsterdam, The Netherlands. Copyrighted material. Do not reproduce under penalty of law.

Content Kit Jungle Cabin

401_060

Tools

104_107

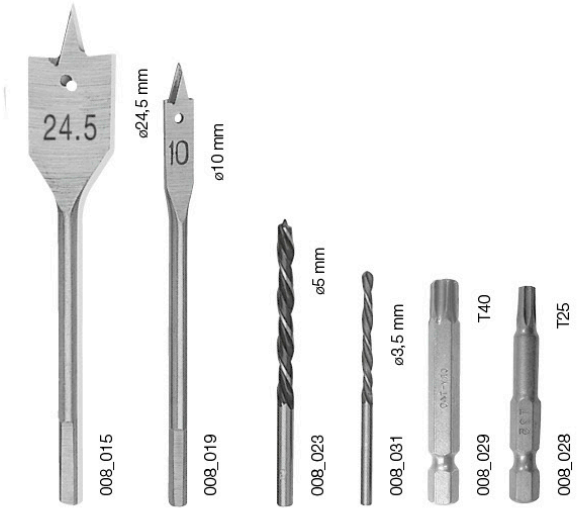

www.junglegym.com - © 2021 Jungle Gym B.V.

Hardware Jungle Cabin

100_025

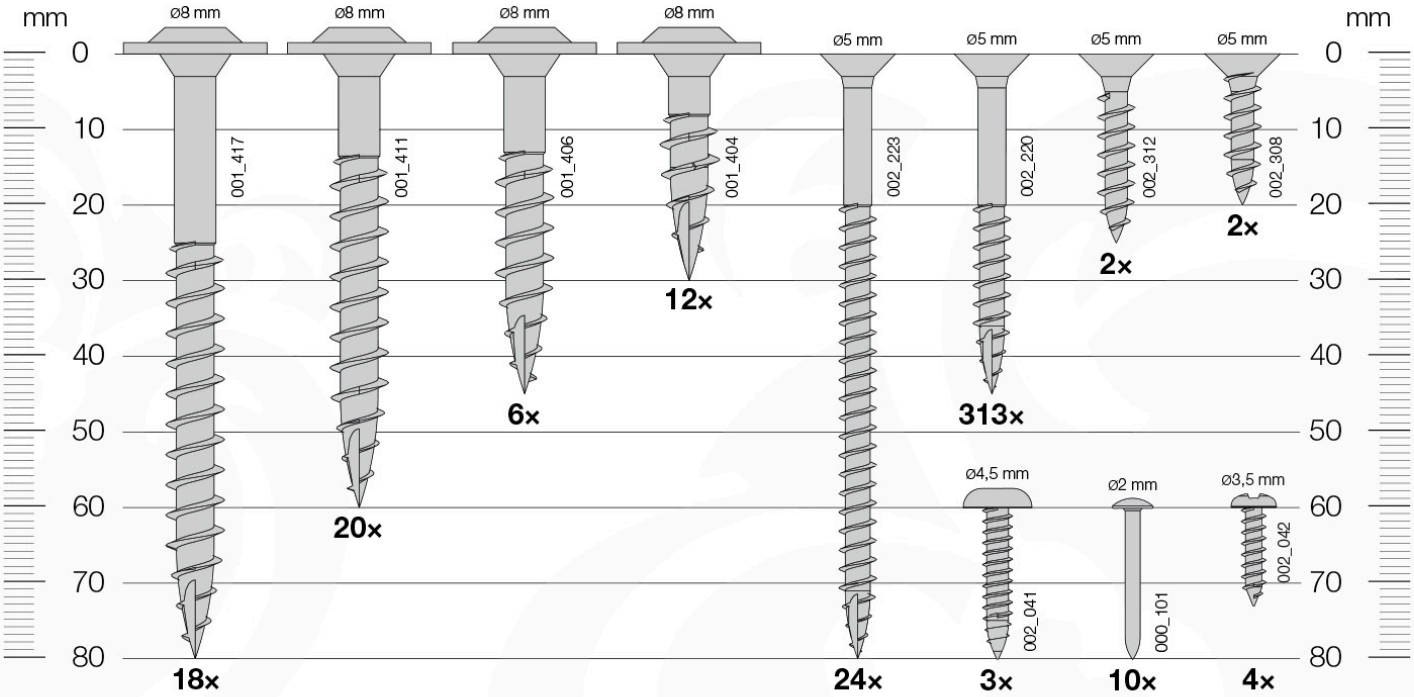

Timber Jungle Cabin

601_060

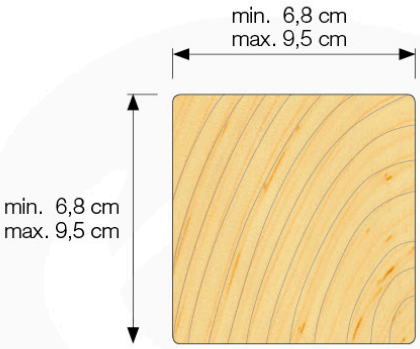

min. 239 cm max. 240 cm — 240		4×

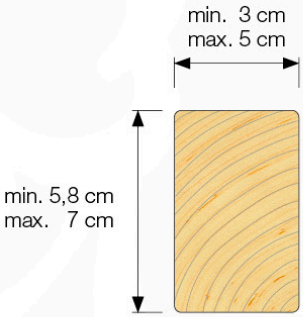

min. 239 cm max. 240 cm — 240		2×
min. 139 cm max. 140 cm — 140		4×
min. 115 cm max. 123 cm — 123	p.14	3×
min. 119 cm max. 120 cm — 120		2×
min. 96 cm max. 97 cm — 97		2×
min. 89 cm max. 90 cm — 90		2×
min. 69 cm max. 72 cm — 72	p.17	2×

www.junglegym.com - © 2021 Jungle Gym B.V.

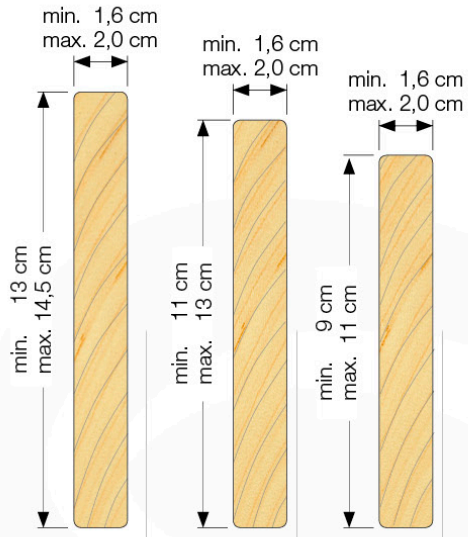

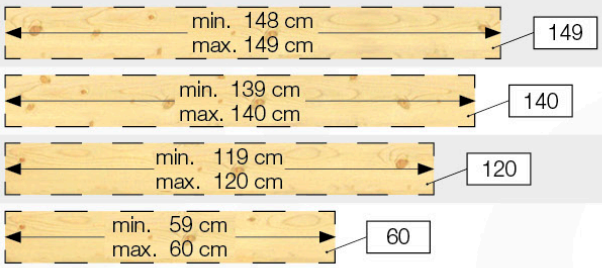

149	16×	19×	23×
140	4×	4×	4×
120	13×	15×	17×
60	20×	22×	25×

1a

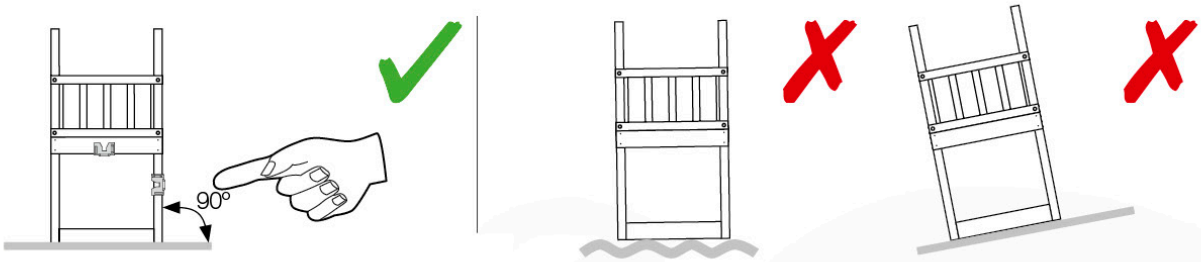

1b

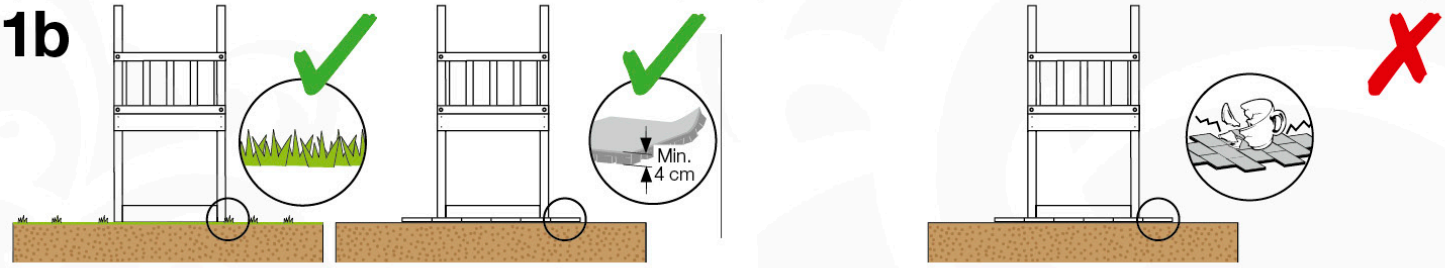

1c

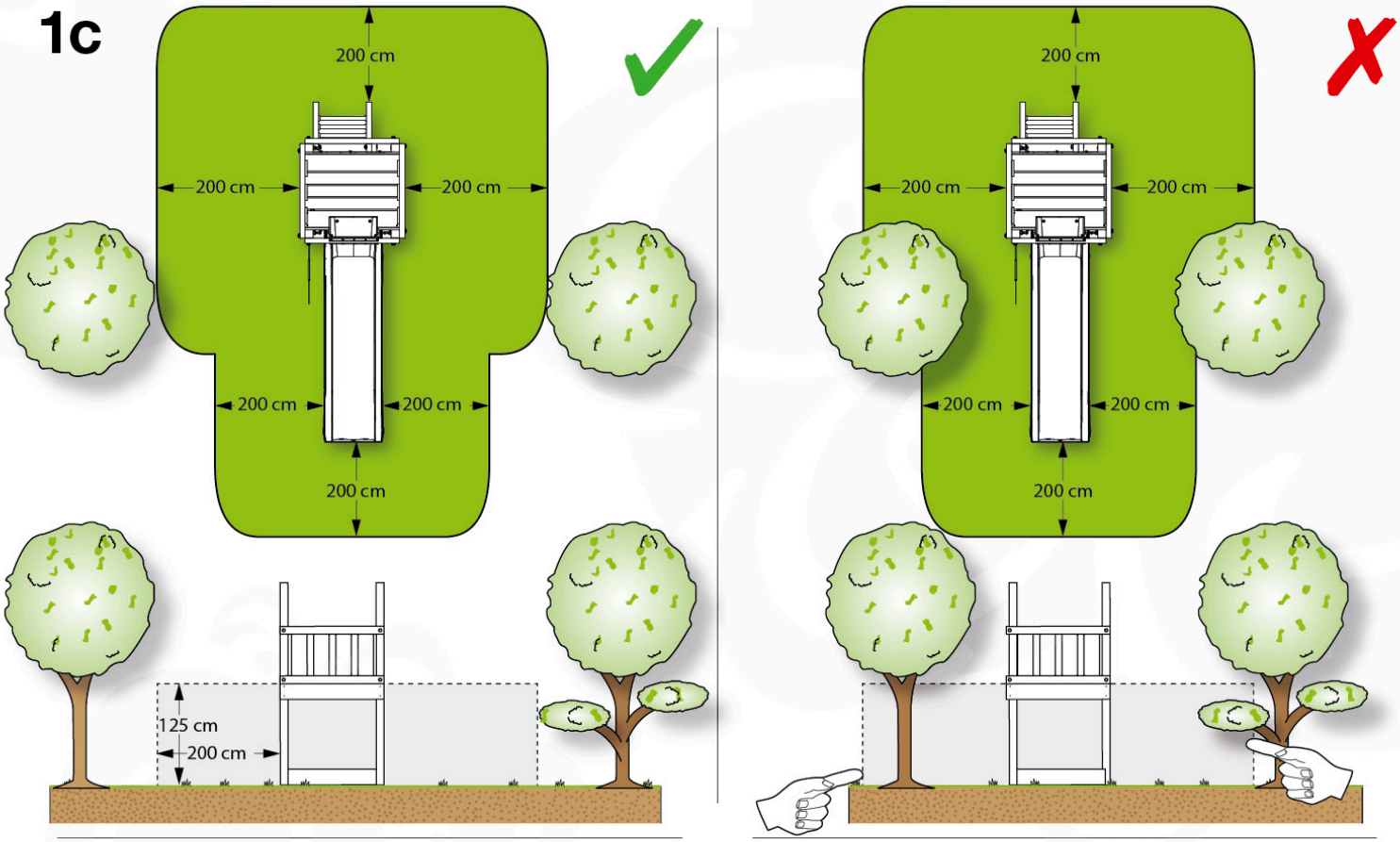

1d

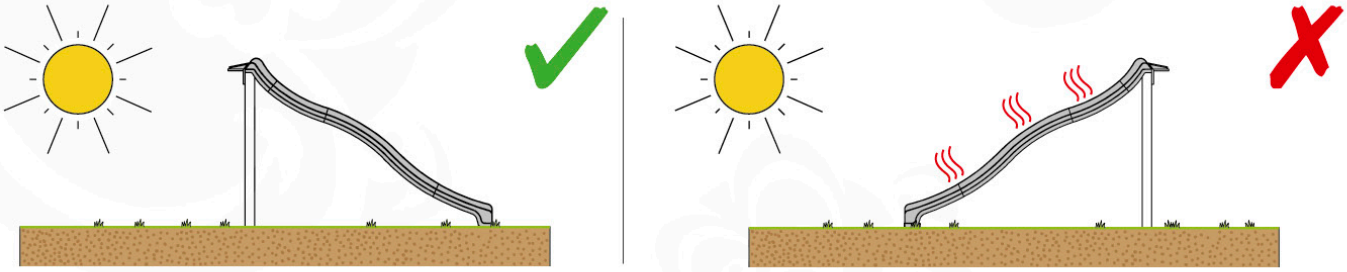

1e

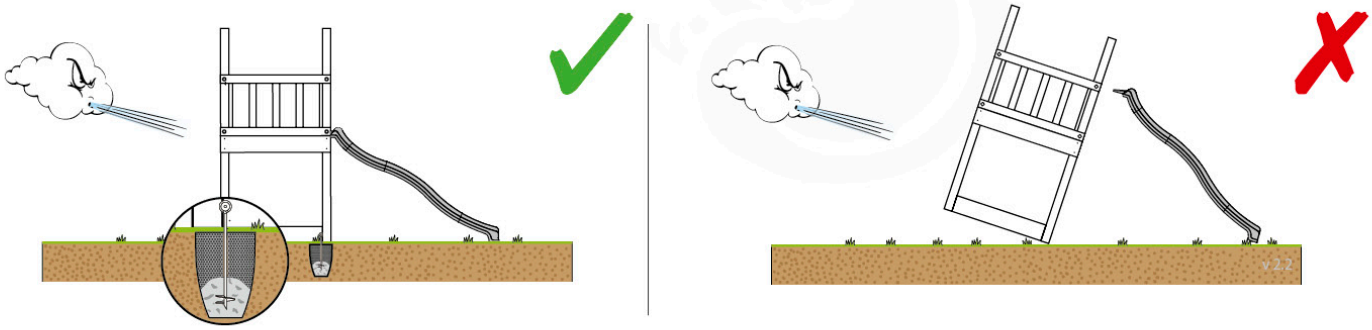

www.junglegym.com - © 2021 Jungle Gym B.V.

02 Product Identification

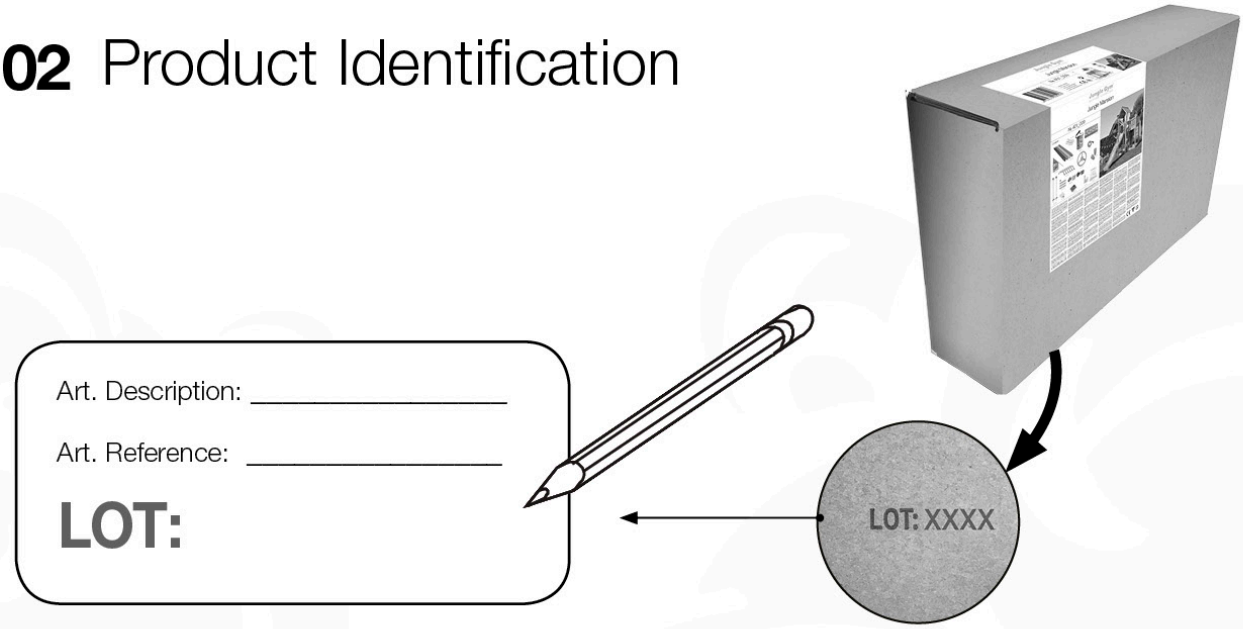

3

16x 45 mm
002_220

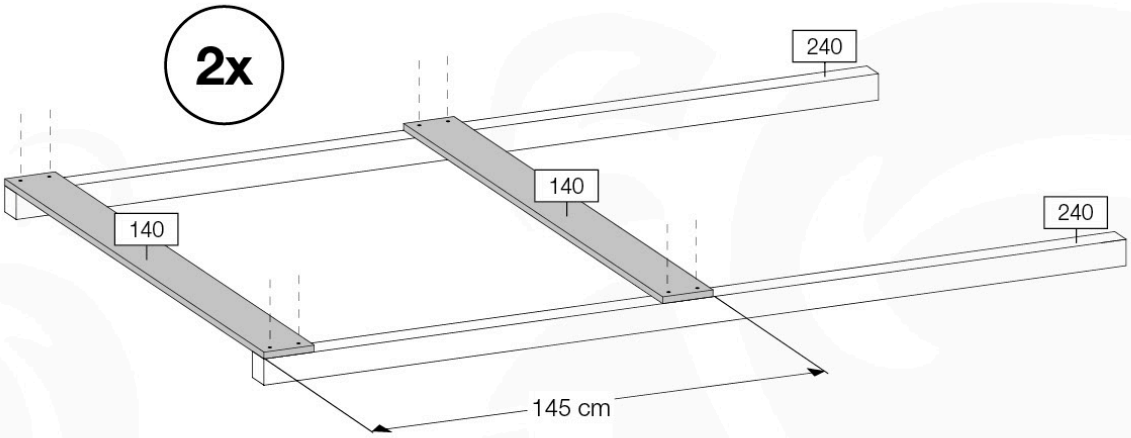

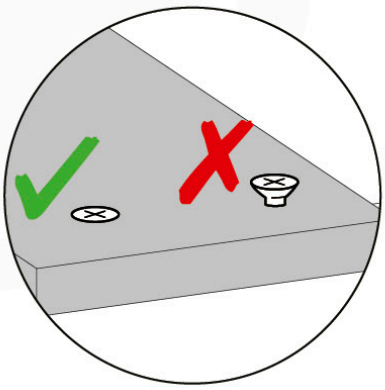

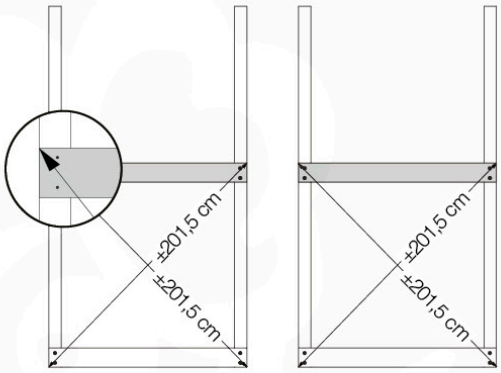

4

8x 45 mm
002_220

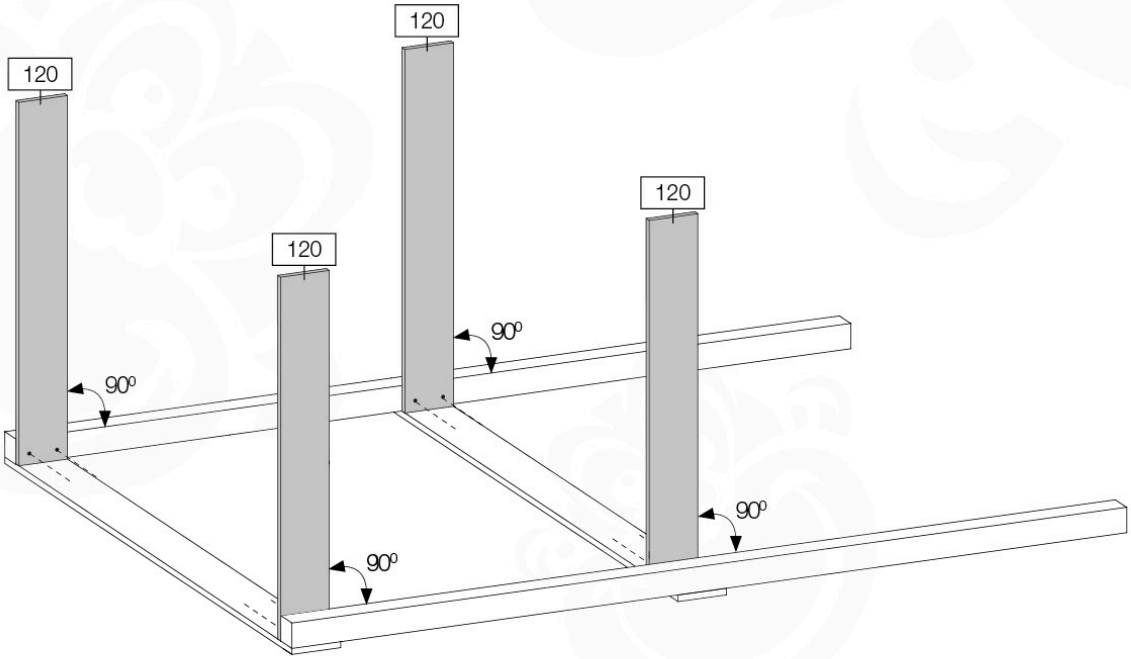

www.junglegym.com - © 2021 Jungle Gym B.V.

5

8x 45 mm
002_220

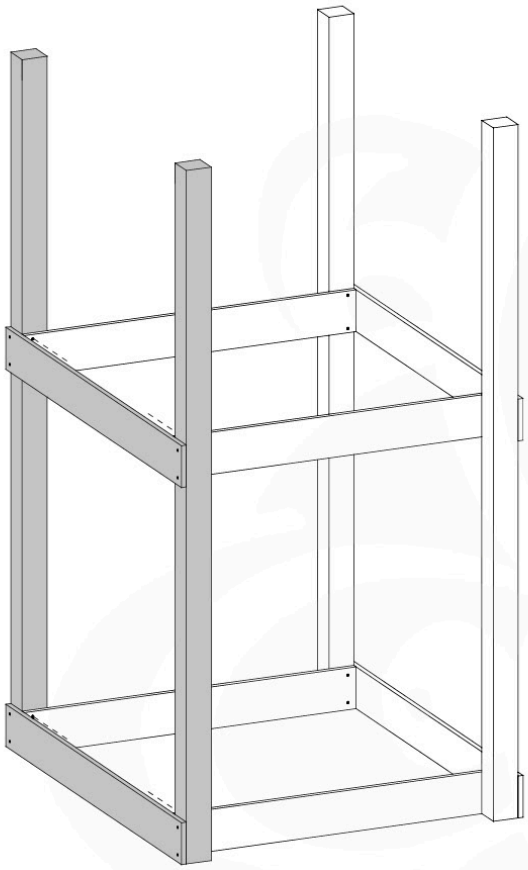

6

8x 80 mm
002_223

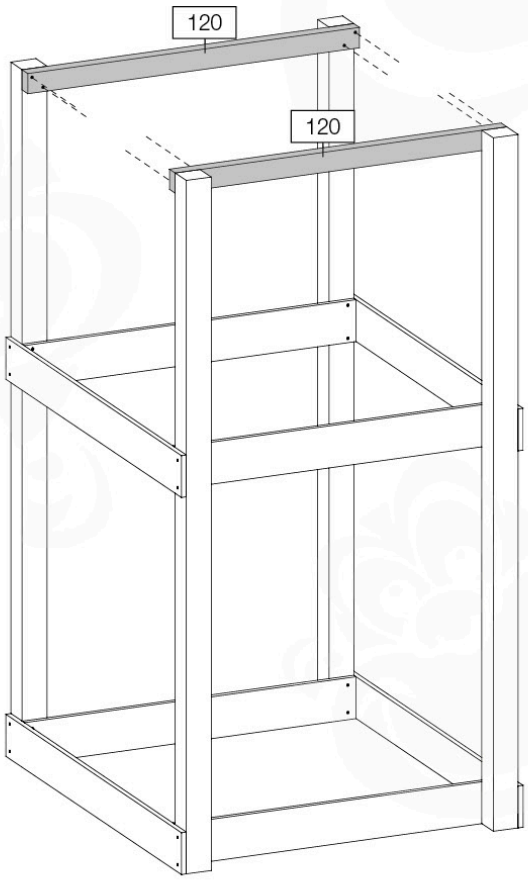

7a

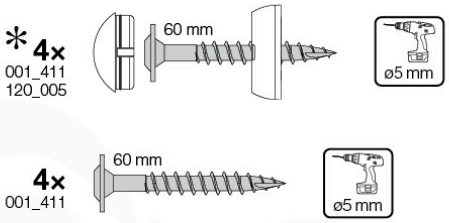

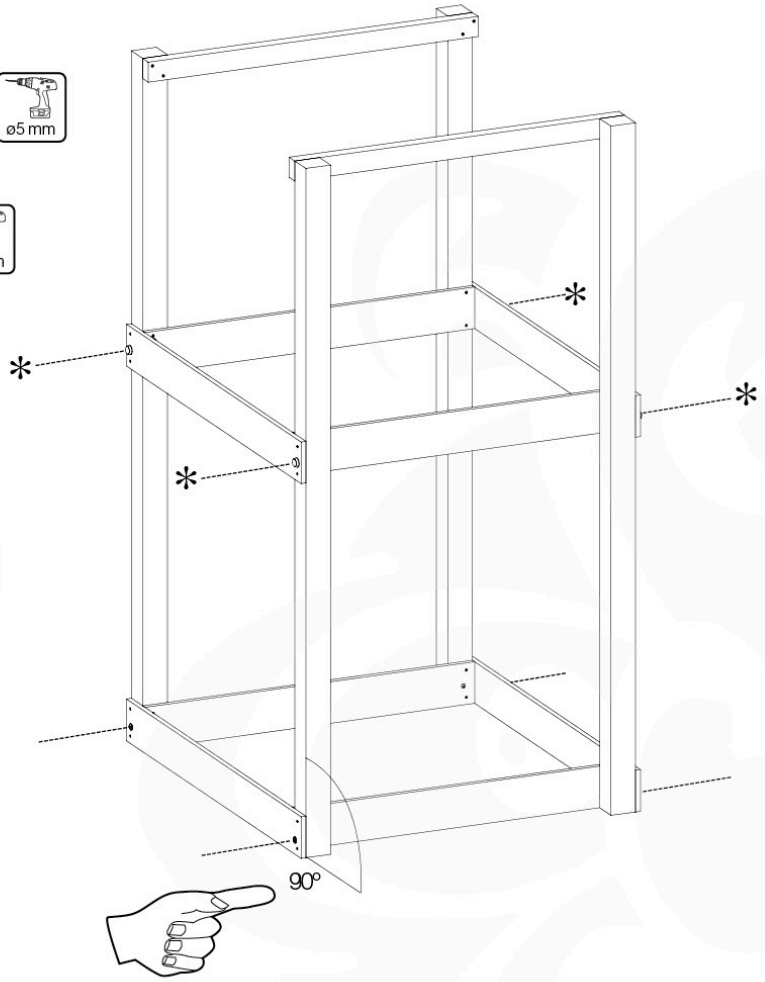

7b

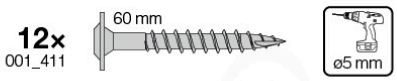

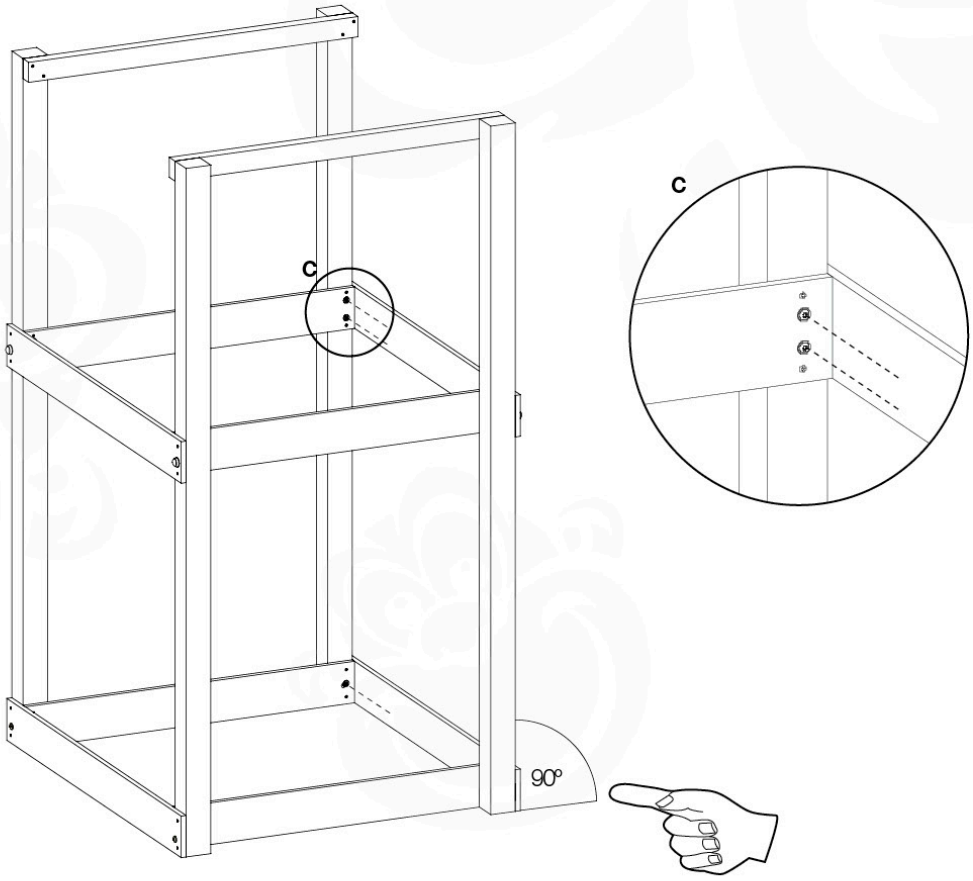

www.junglegym.com - © 2021 Jungle Gym B.V.

8a

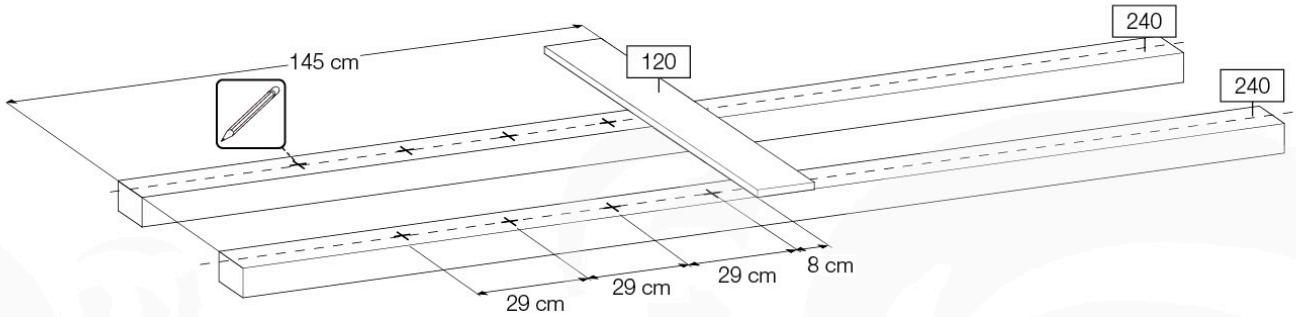

8b

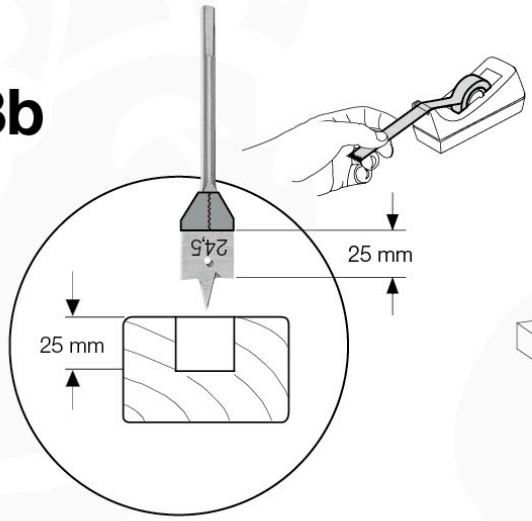

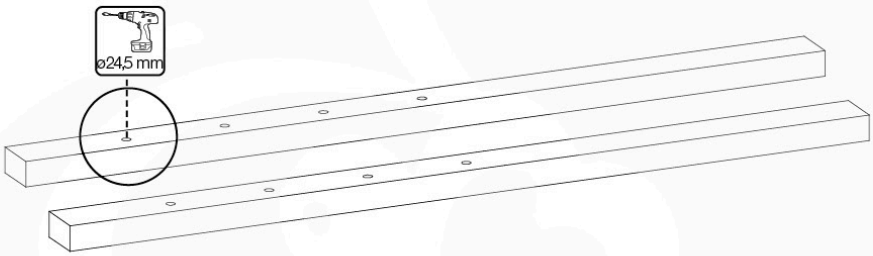

8c

8x
022_835

8x
005_03x

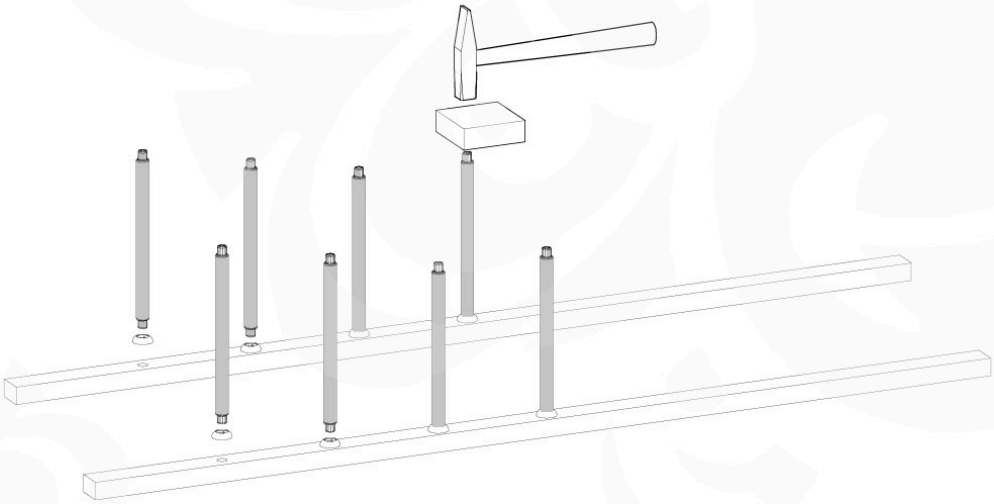

8d

8x
002_220

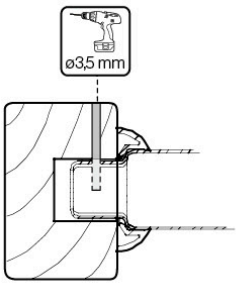

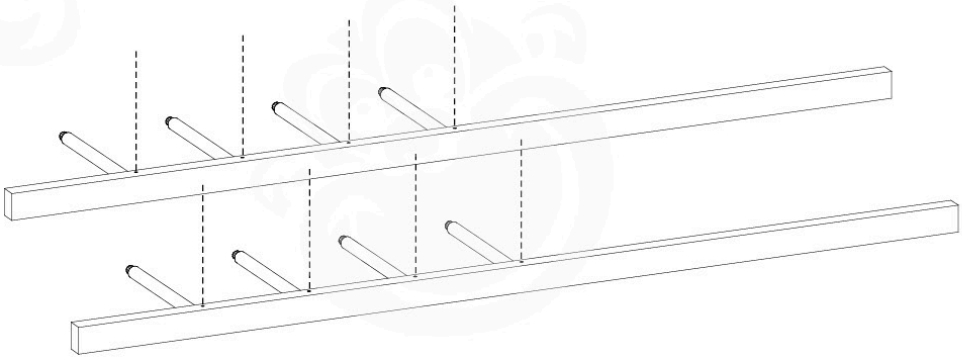

8e

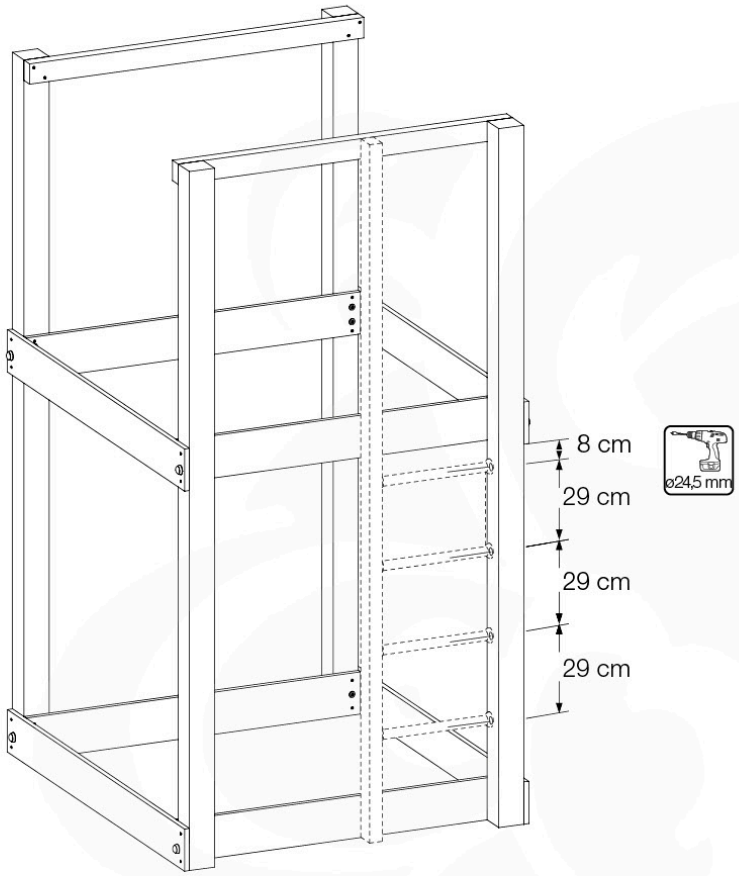

8f

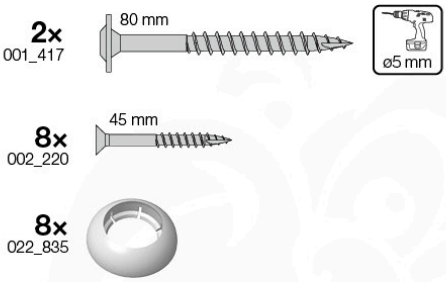

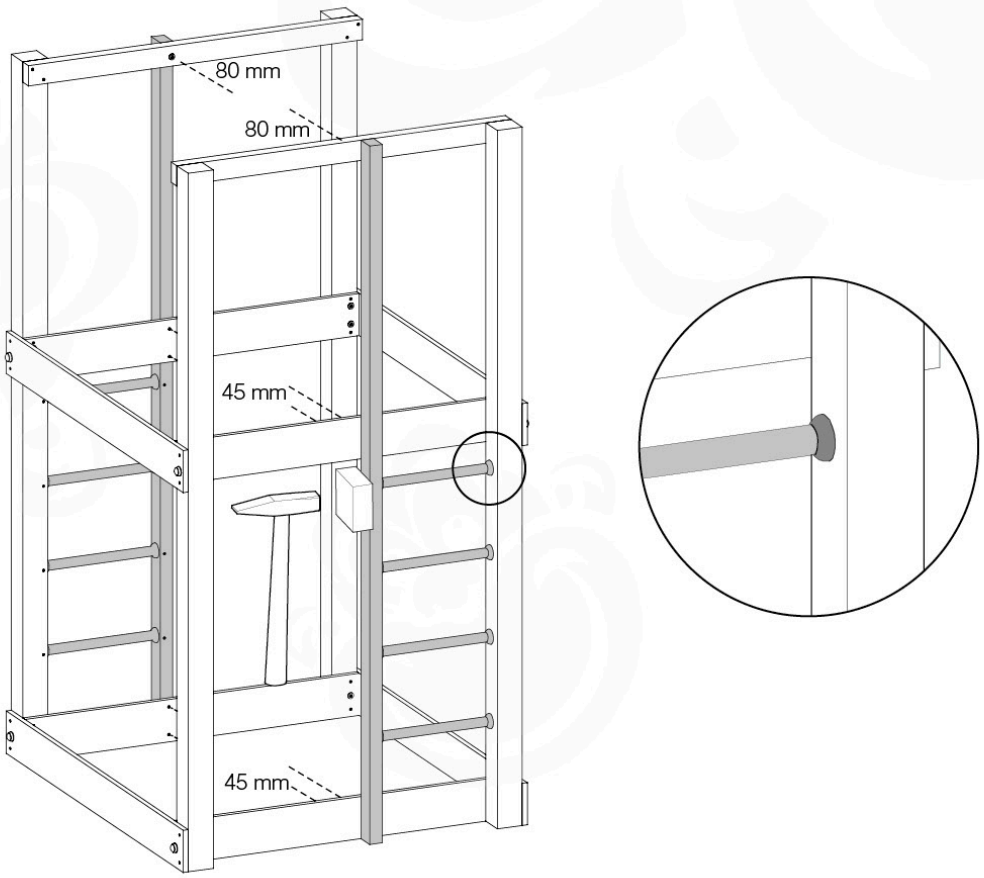

www.junglegym.com - © 2021 Jungle Gym B.V.

8g

8x 45 mm
002_220

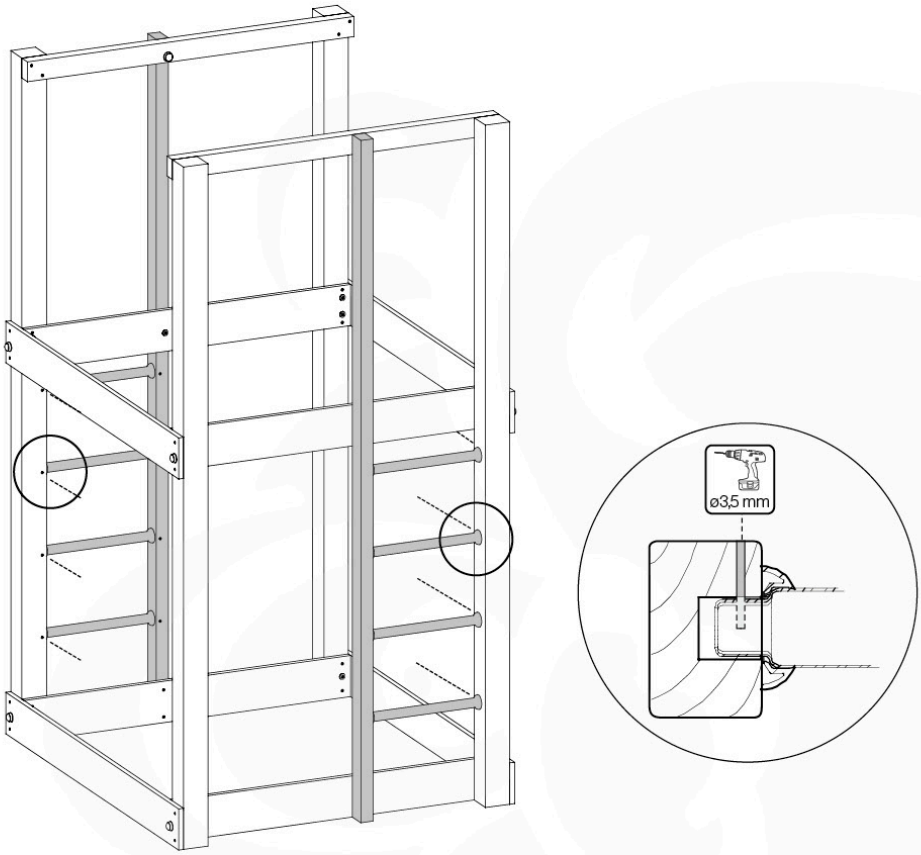

9a

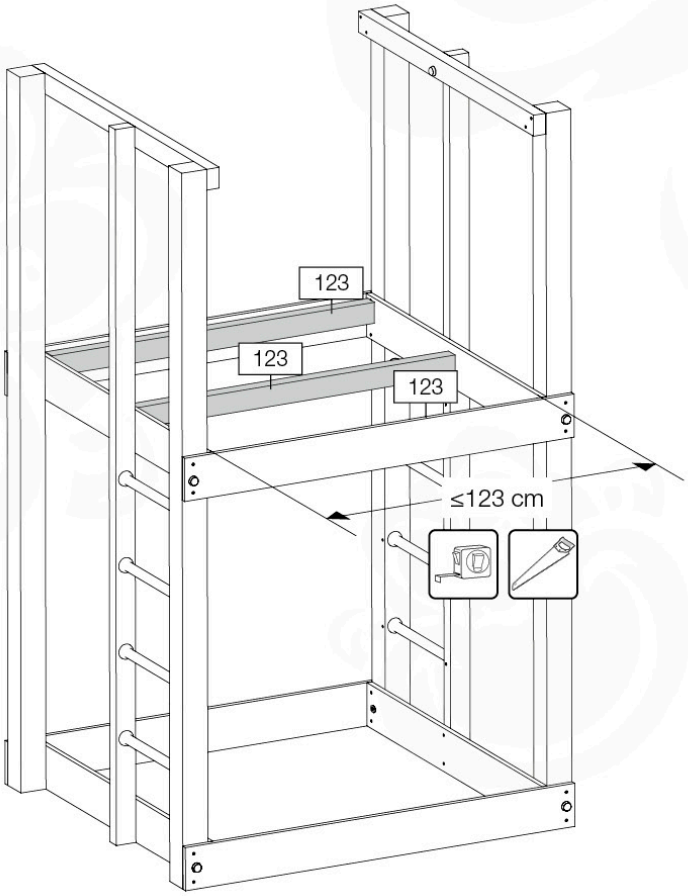

9b

4× 002_220

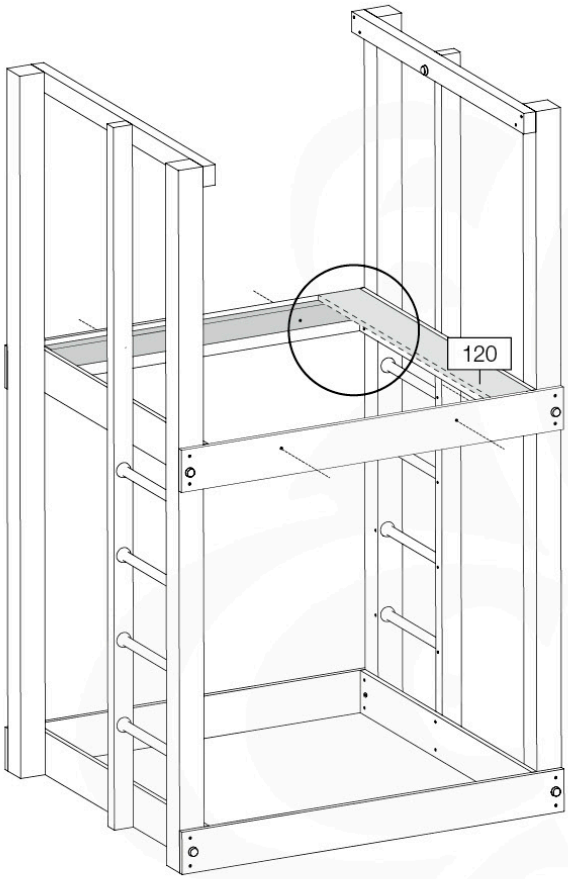

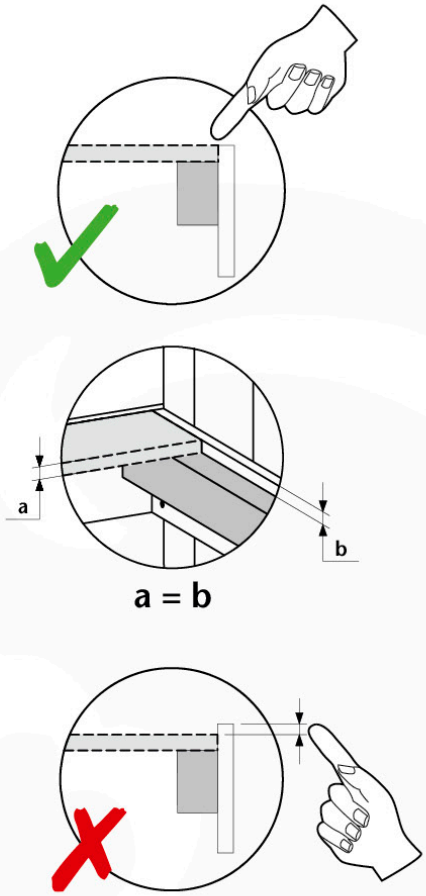

9c

4× 001_406

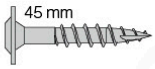

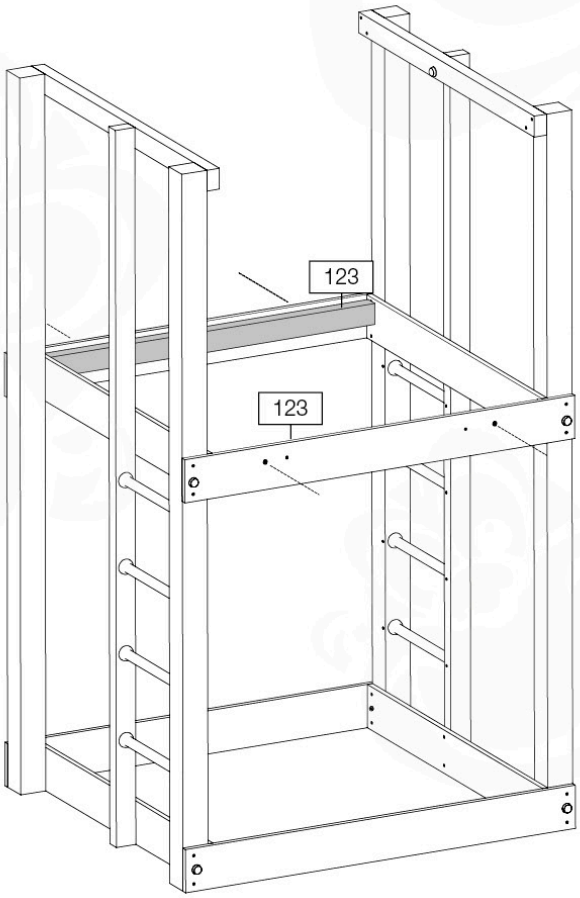

www.junglegym.com - © 2021 Jungle Gym B.V.

9d

8x 002_220 — 45 mm

ø3,5 mm

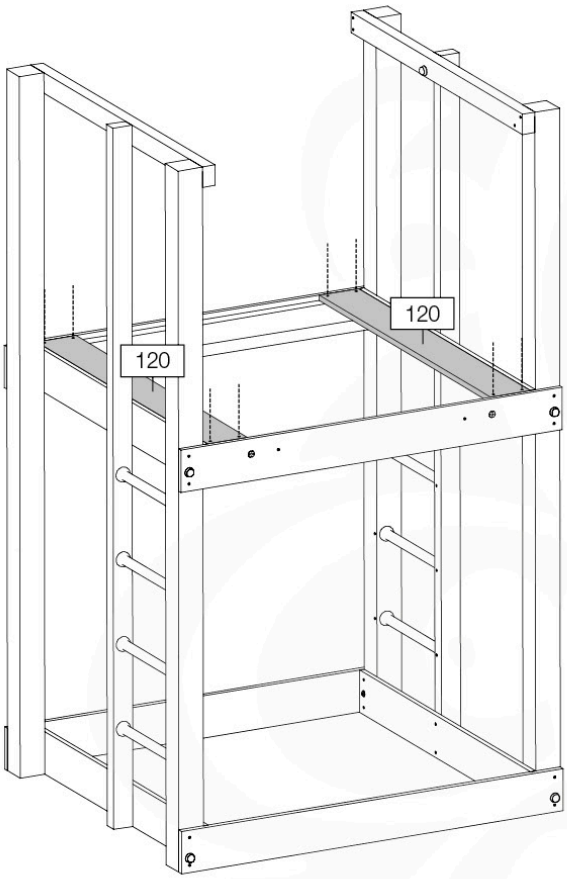

10a

4x 002_223 — 80 mm

2x 002_220 — 45 mm

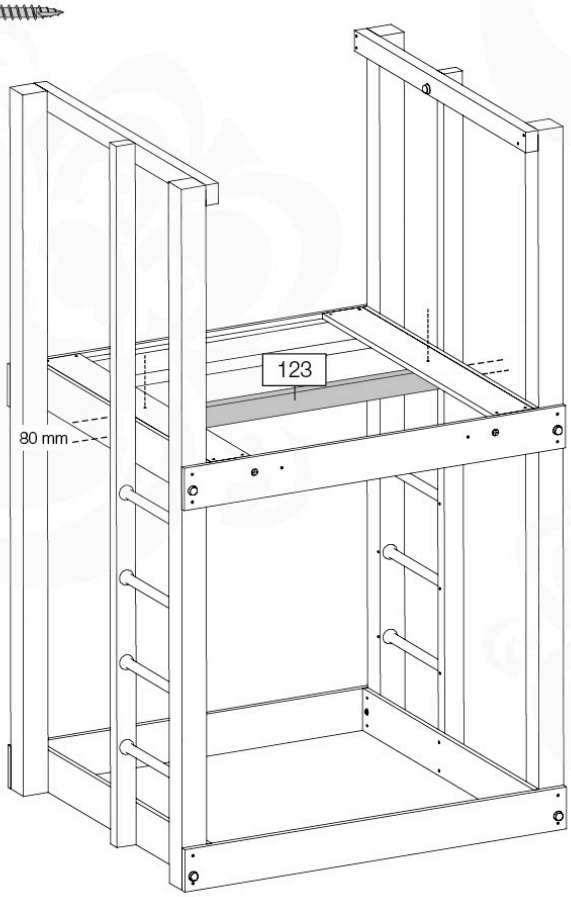

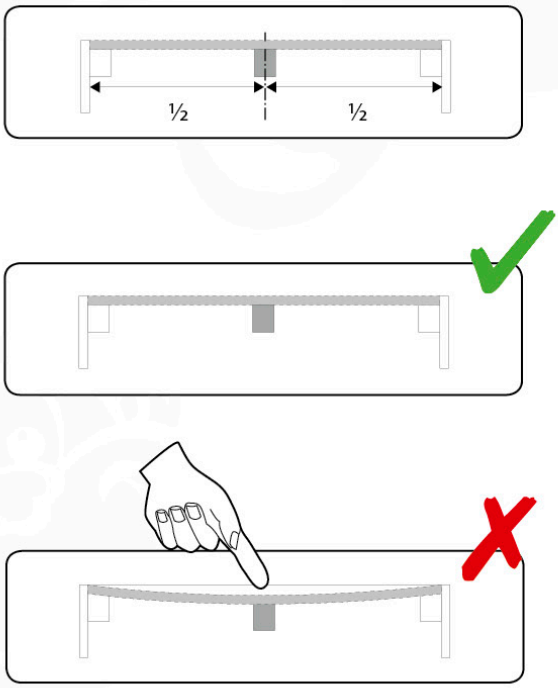

10b

20 - 45x
002_220

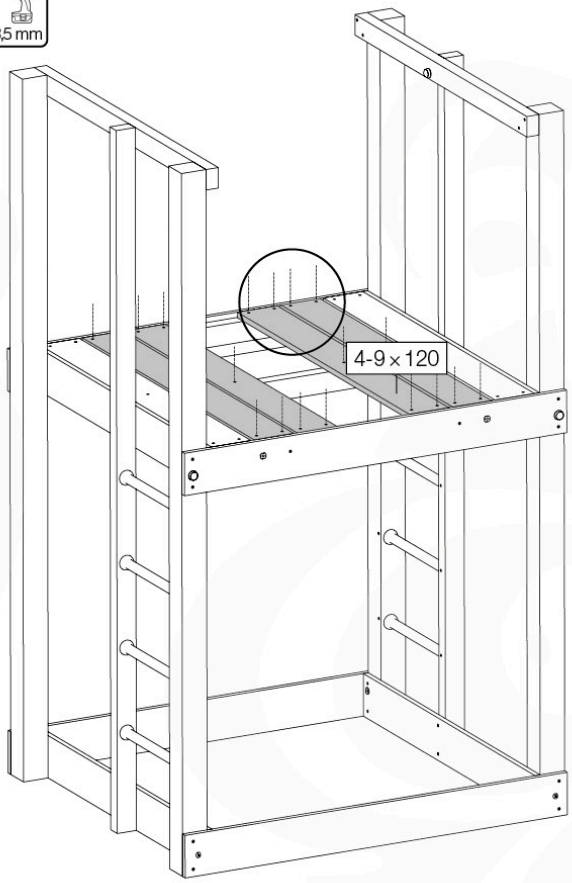

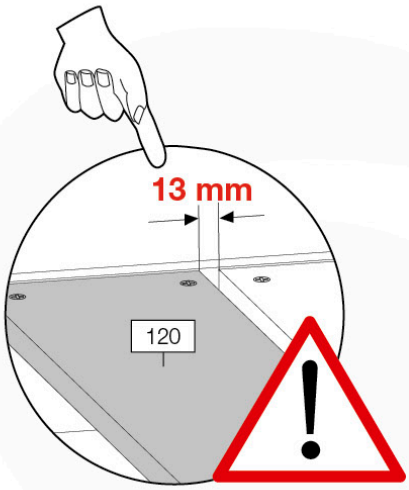

10c

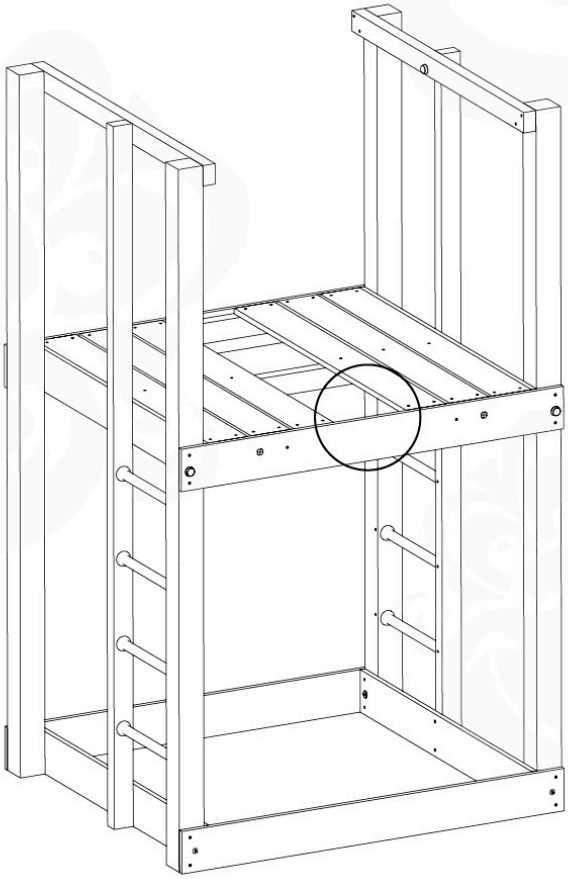

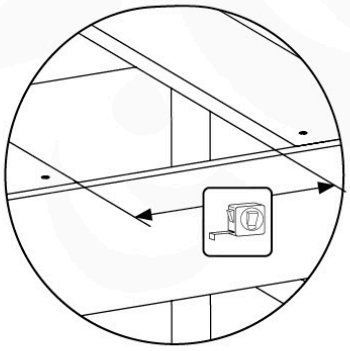

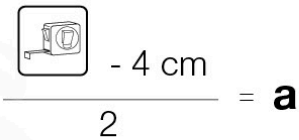

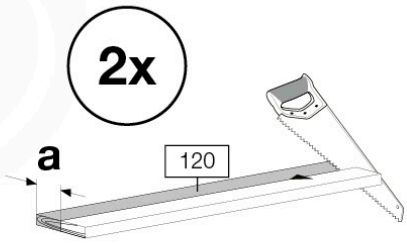

www.junglegym.com - © 2021 Jungle Gym B.V.

10d

10× 002_220

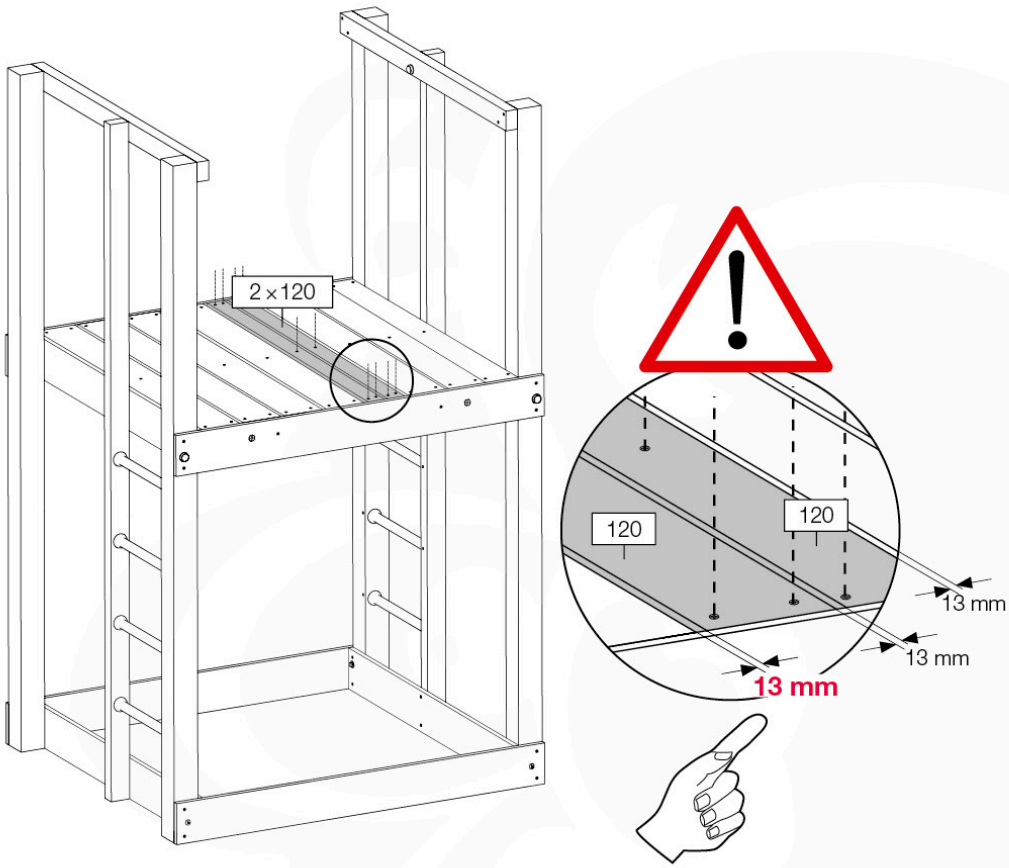

11

* **8×** 001_417 120_005

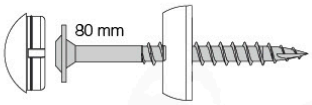

4× 001_417

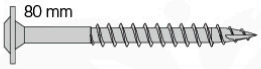

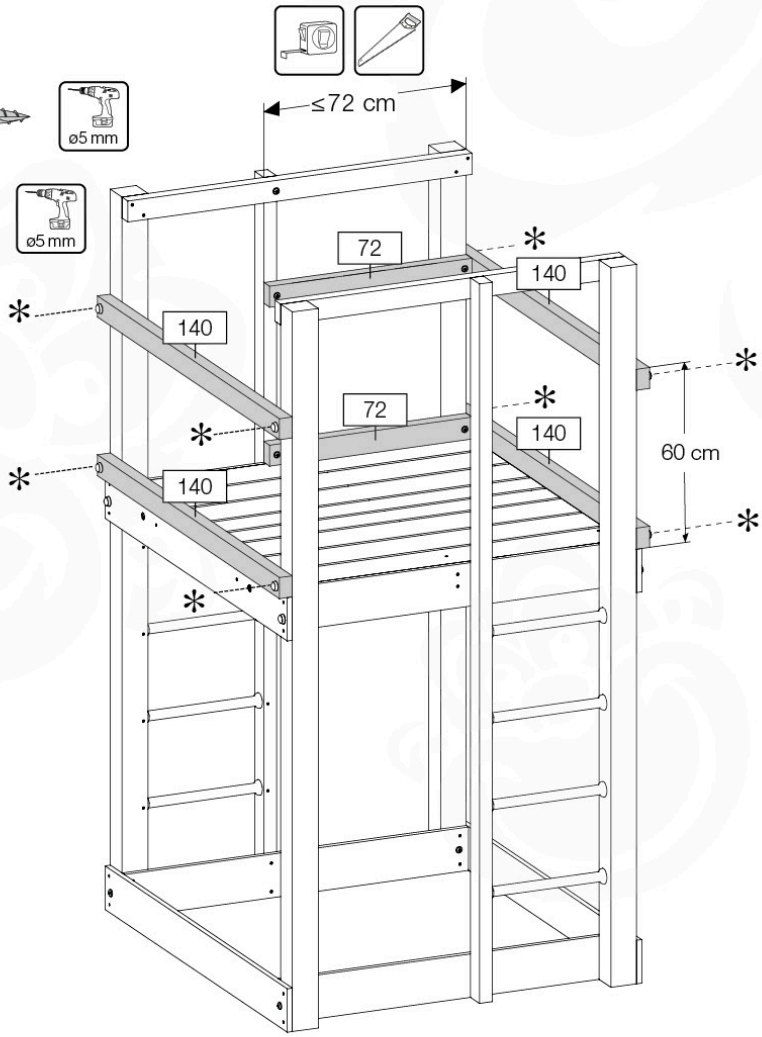

12a

48 - 72x
002_220

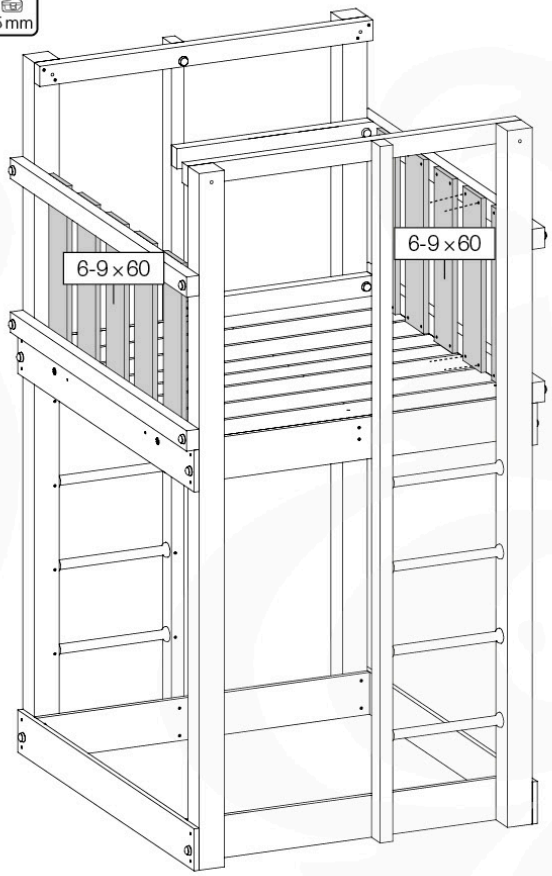

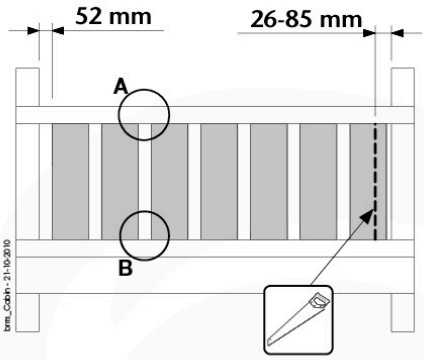

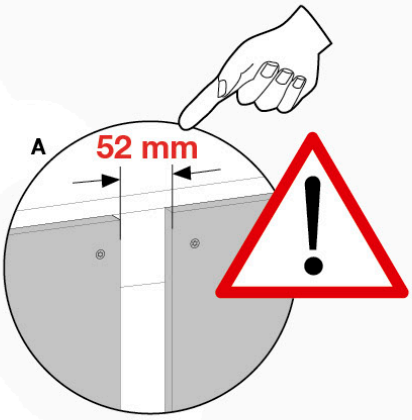

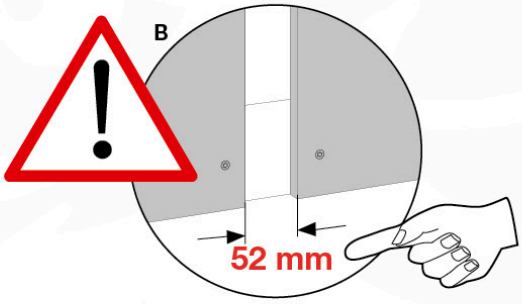

12b

12 - 20x
002_220

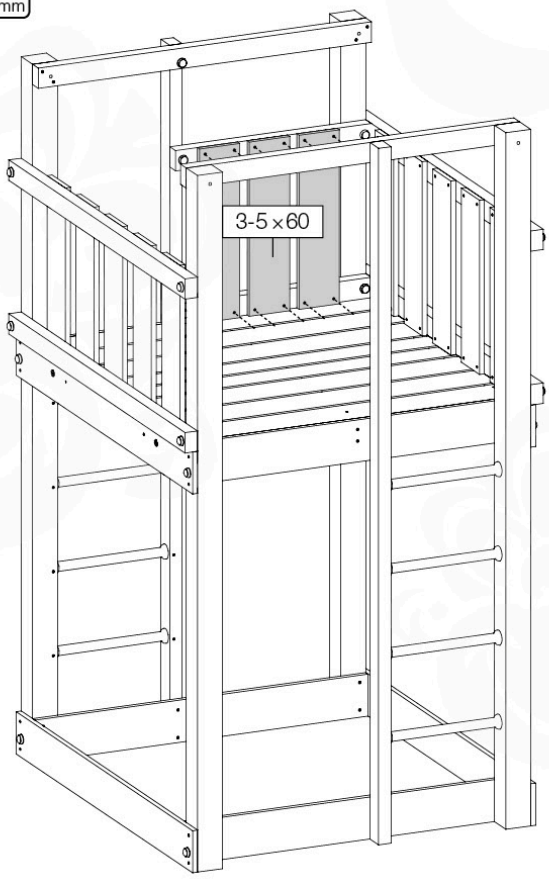

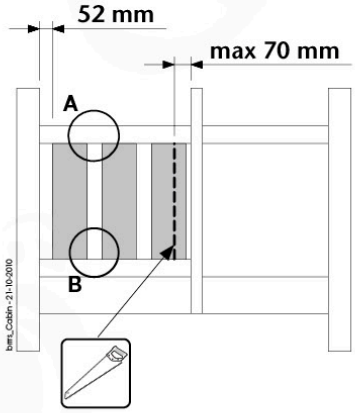

www.junglegym.com - © 2021 Jungle Gym B.V.

13a

2x 002_223

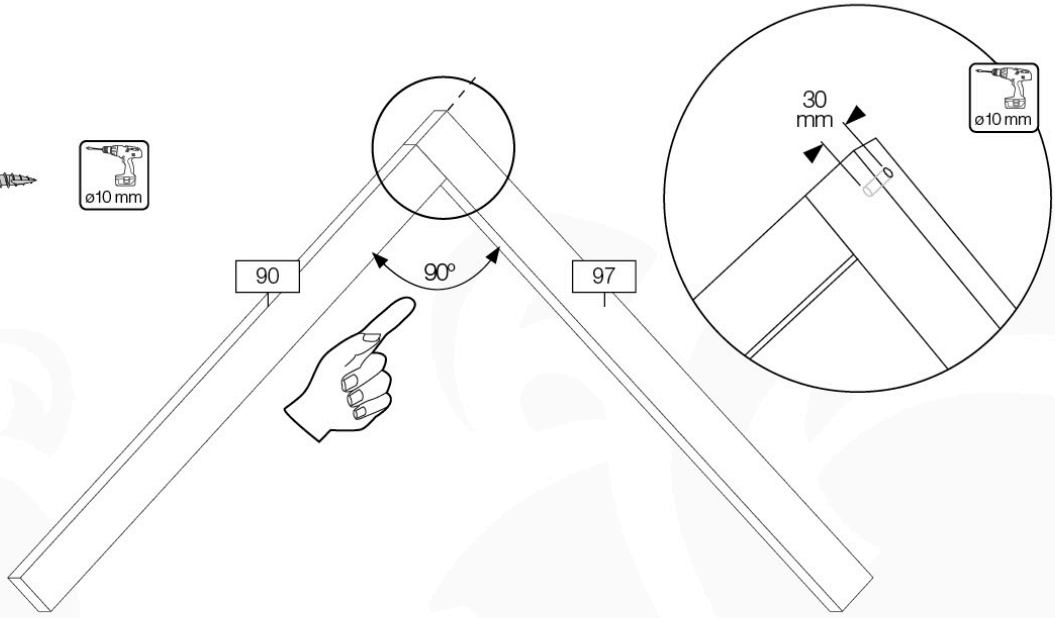

2x

13b

8x 002_220

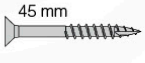

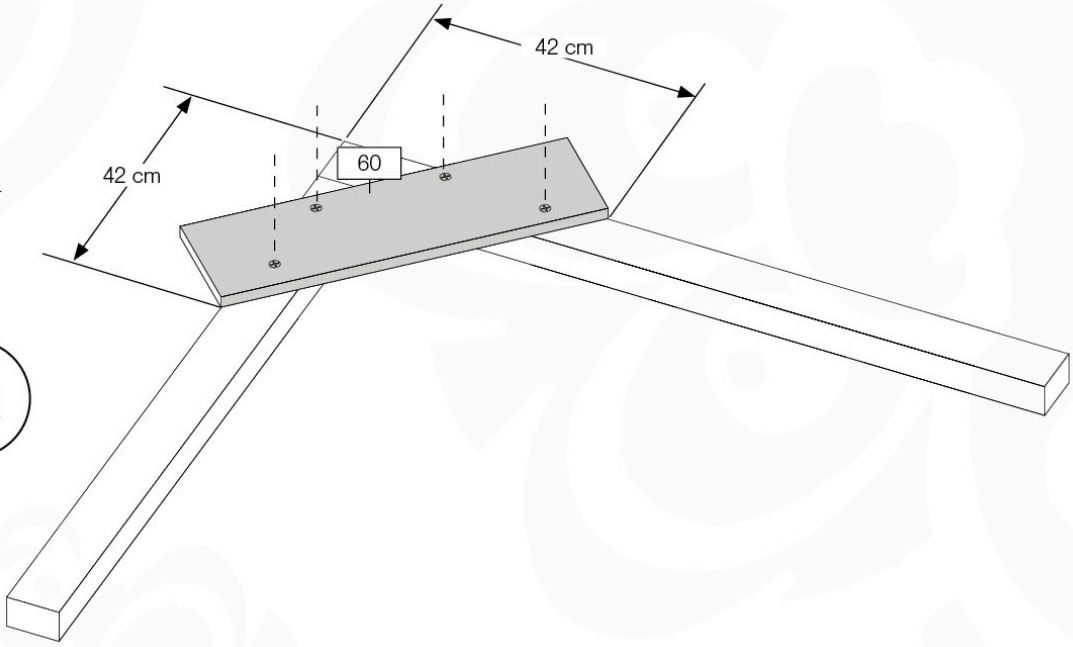

2x

13c

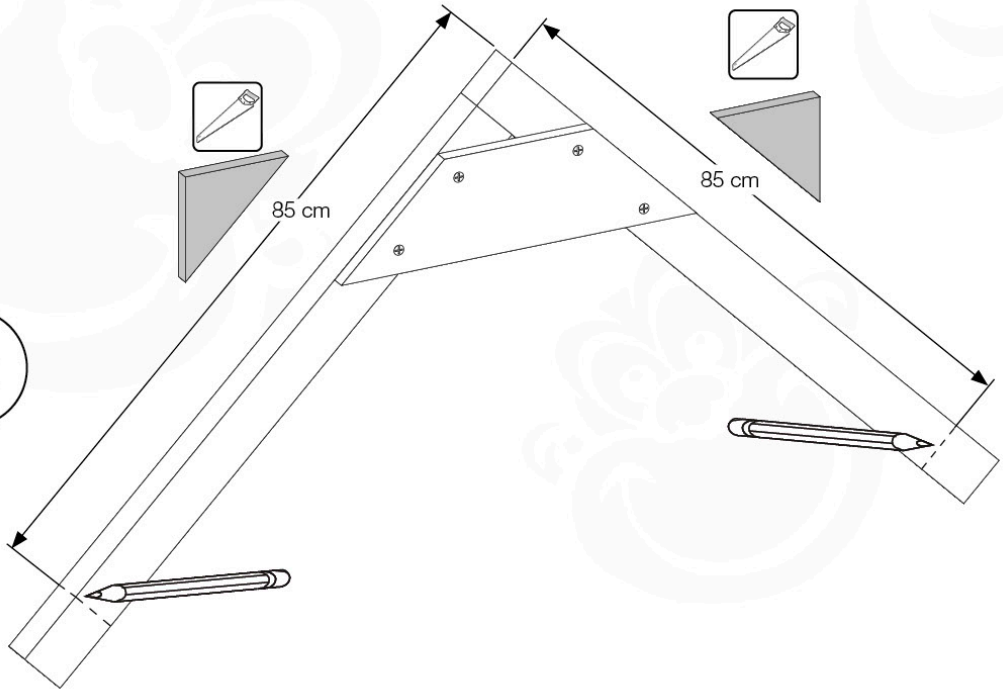

2x

14

4x
001_417

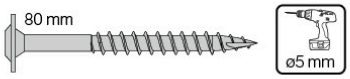

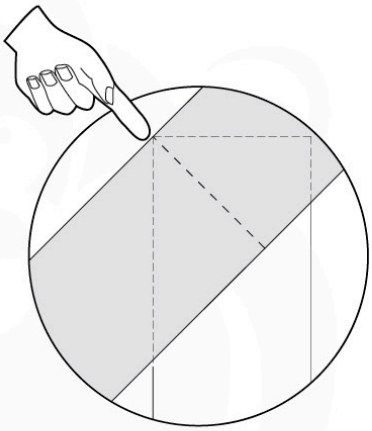

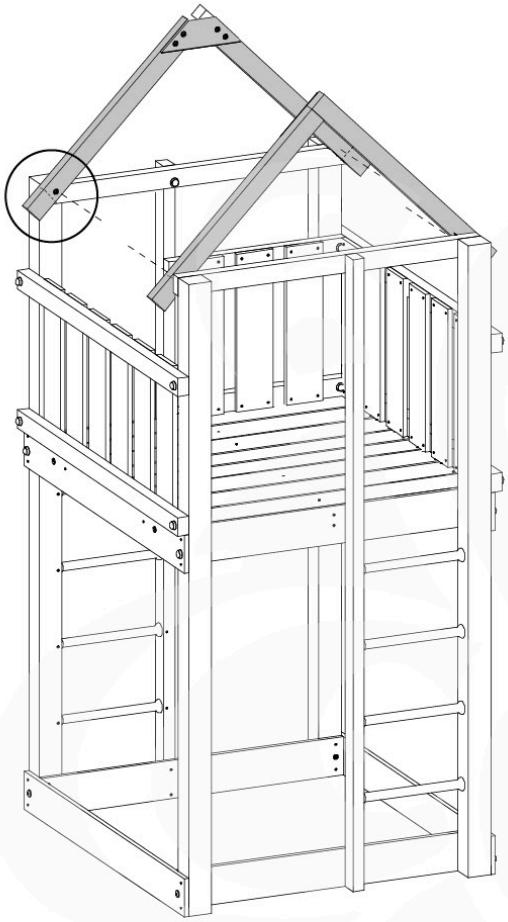

15a

8x
002_220

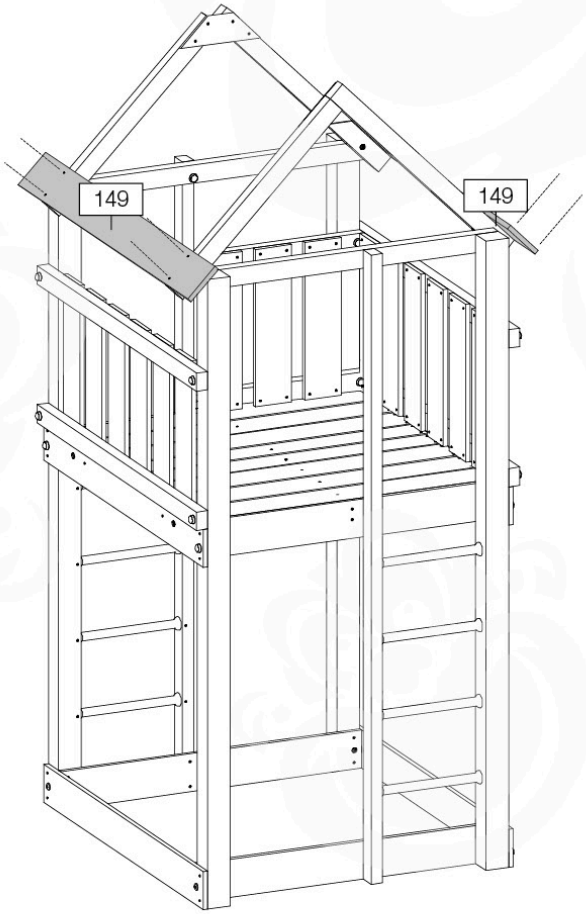

15b

40 - 76x 45 mm
002_220

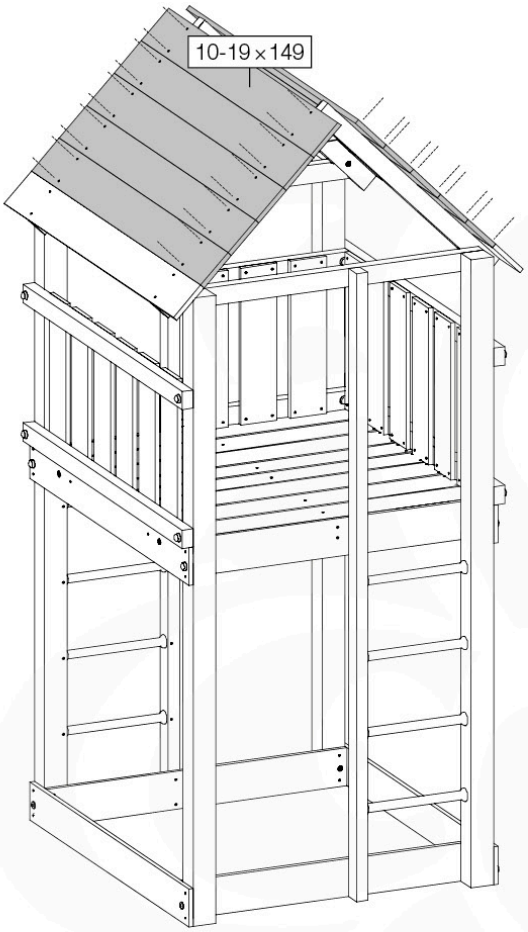

15c

8x 80 mm
002_223

4x 45 mm
002_220

ø3,5 mm

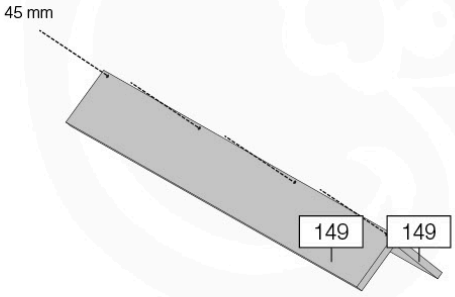

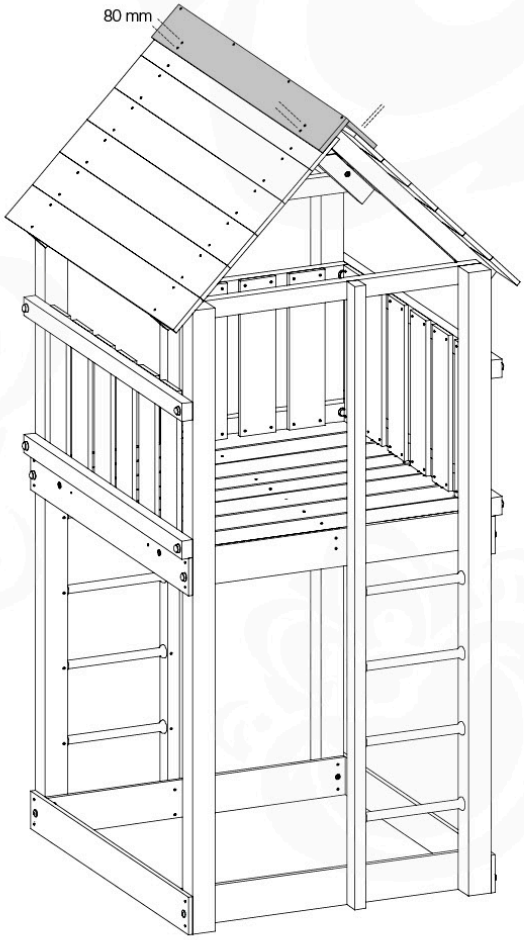

16a

8x
022_845
001_404

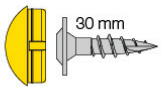

4x
022_320

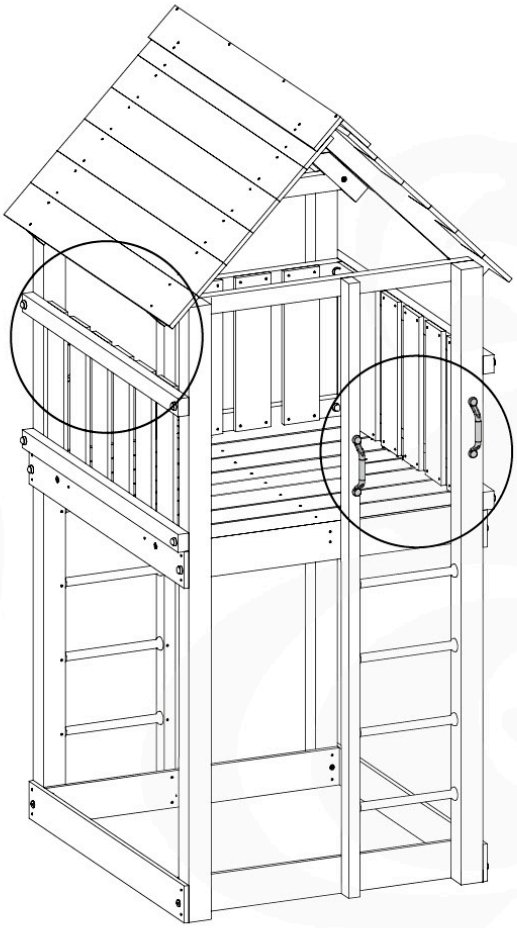

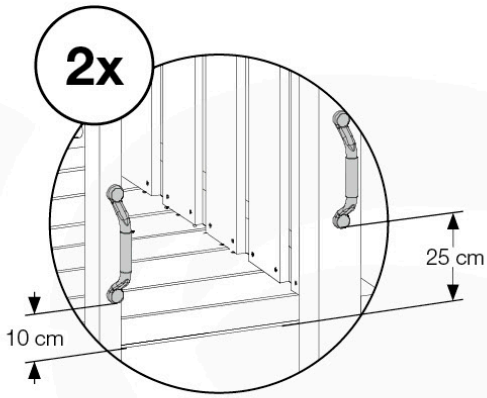

16b

4x
022_845
001_404

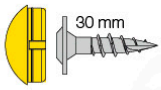

2x
022_320

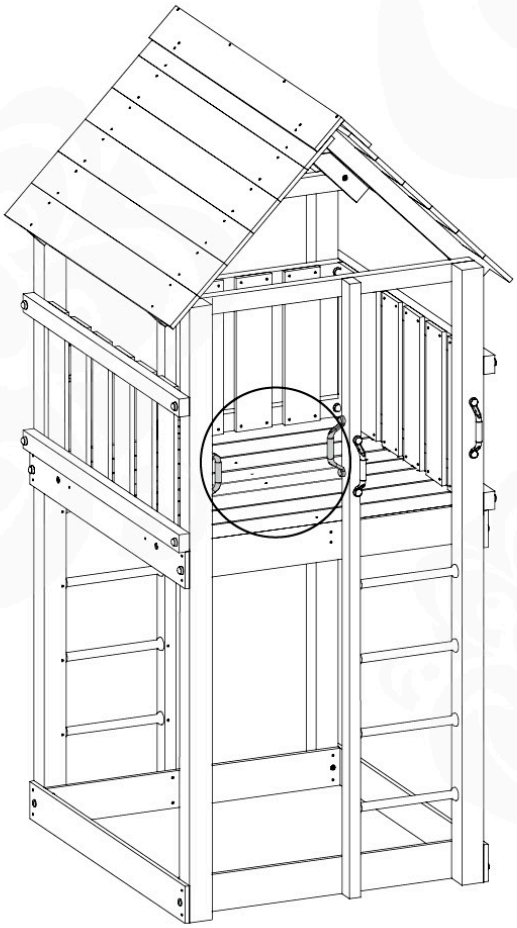

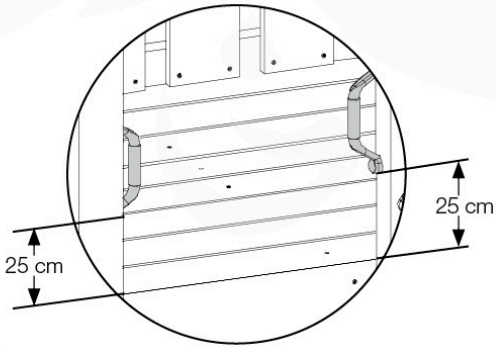

www.junglegym.com - © 2021 Jungle Gym B.V.

17

2× 25 mm
002_312

1×
122_302

1×
022_800

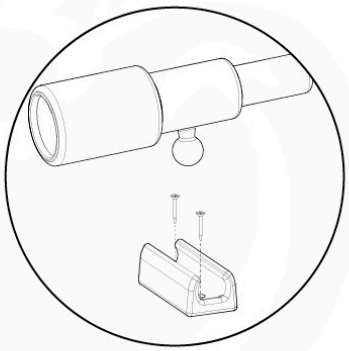

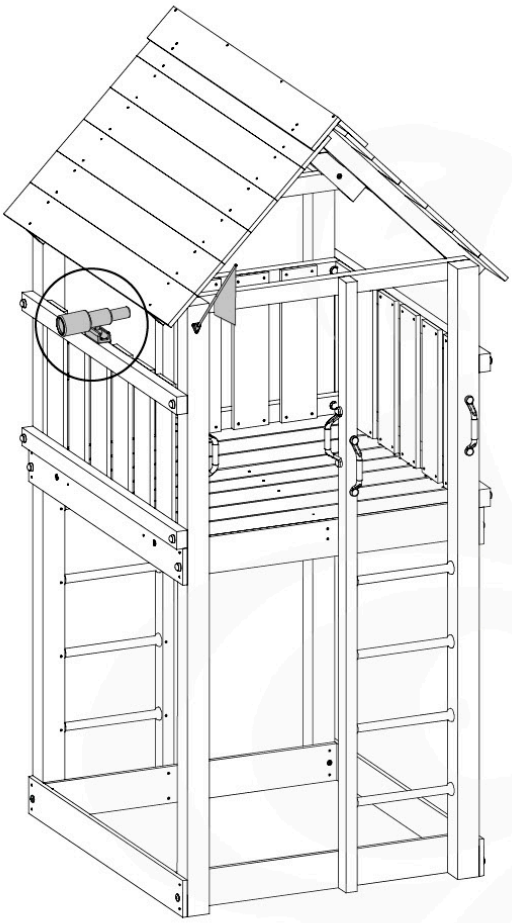

3× 20 mm
002_041

1×
120_024

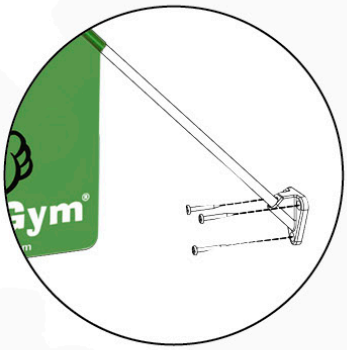

18

10× 20 mm
000_101

1×
123_200

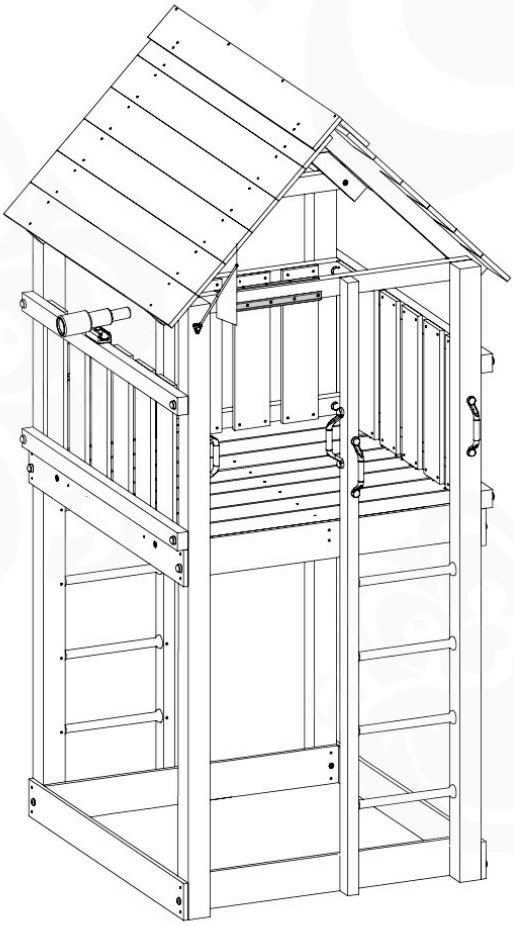

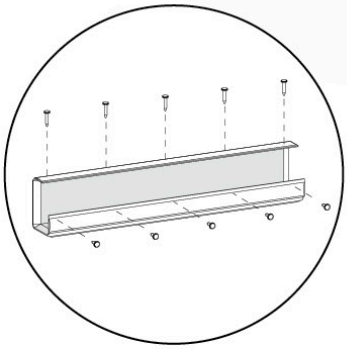

19a

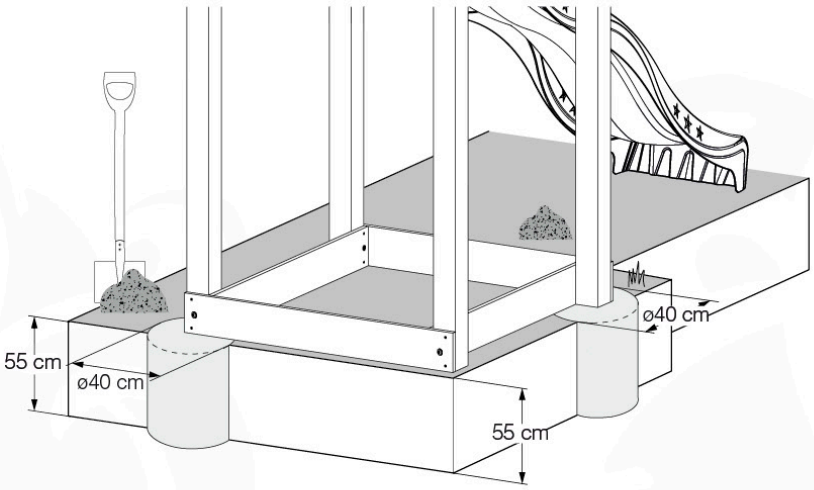

19b

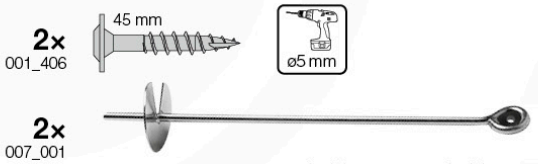

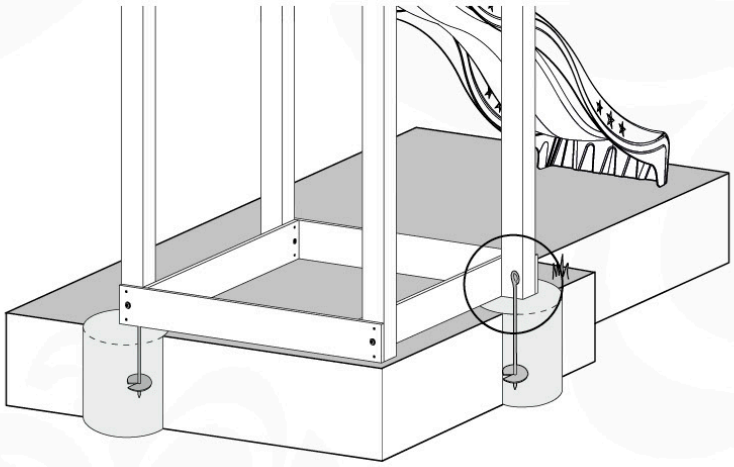

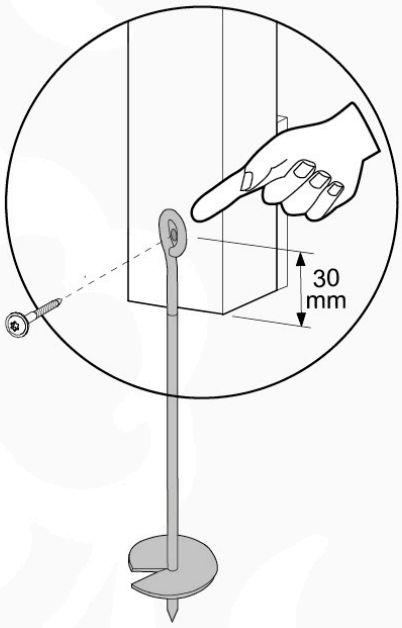

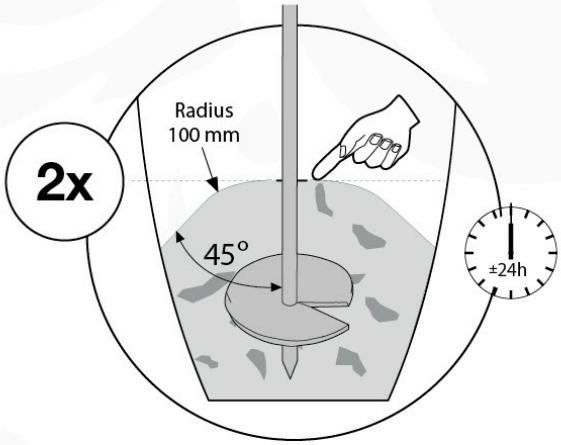

19c

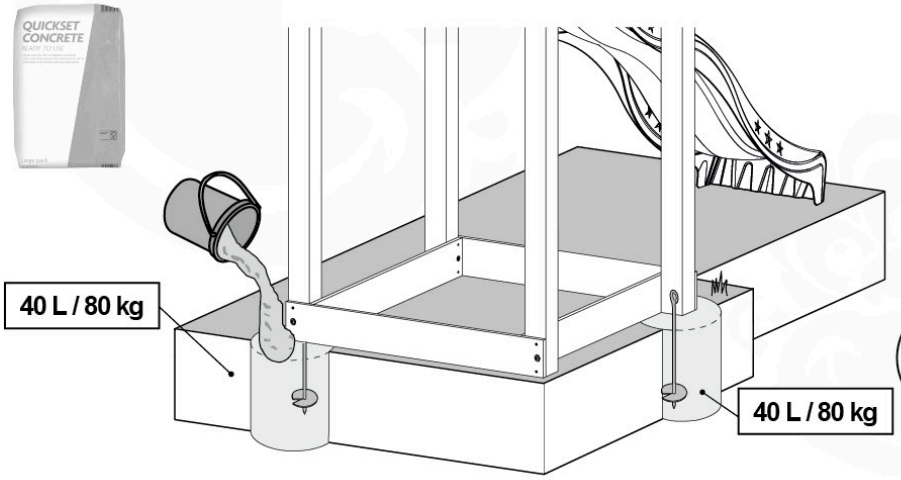

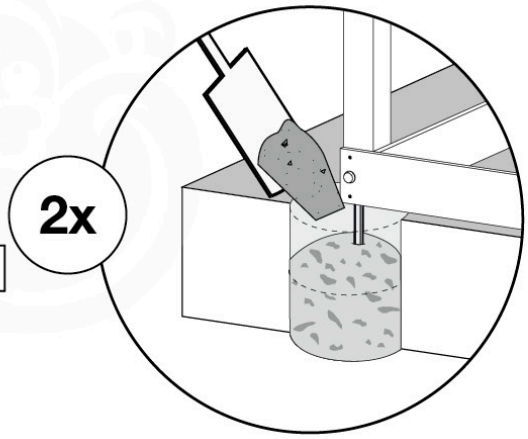

www.junglegym.com - © 2021 Jungle Gym B.V.

20a Add-on

Wavy Star Slide XXL

- 334_100 Yellow
- 334_200 Blue
- 334_300 Green
- 334_400 Red
- 334_500 Fuchsia
- 334_600 Dark Green

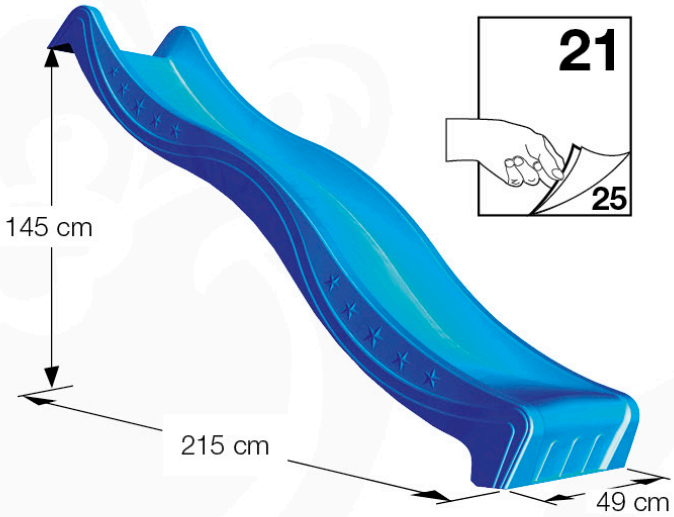

20b Add-on

Fireman's Pole

201_275

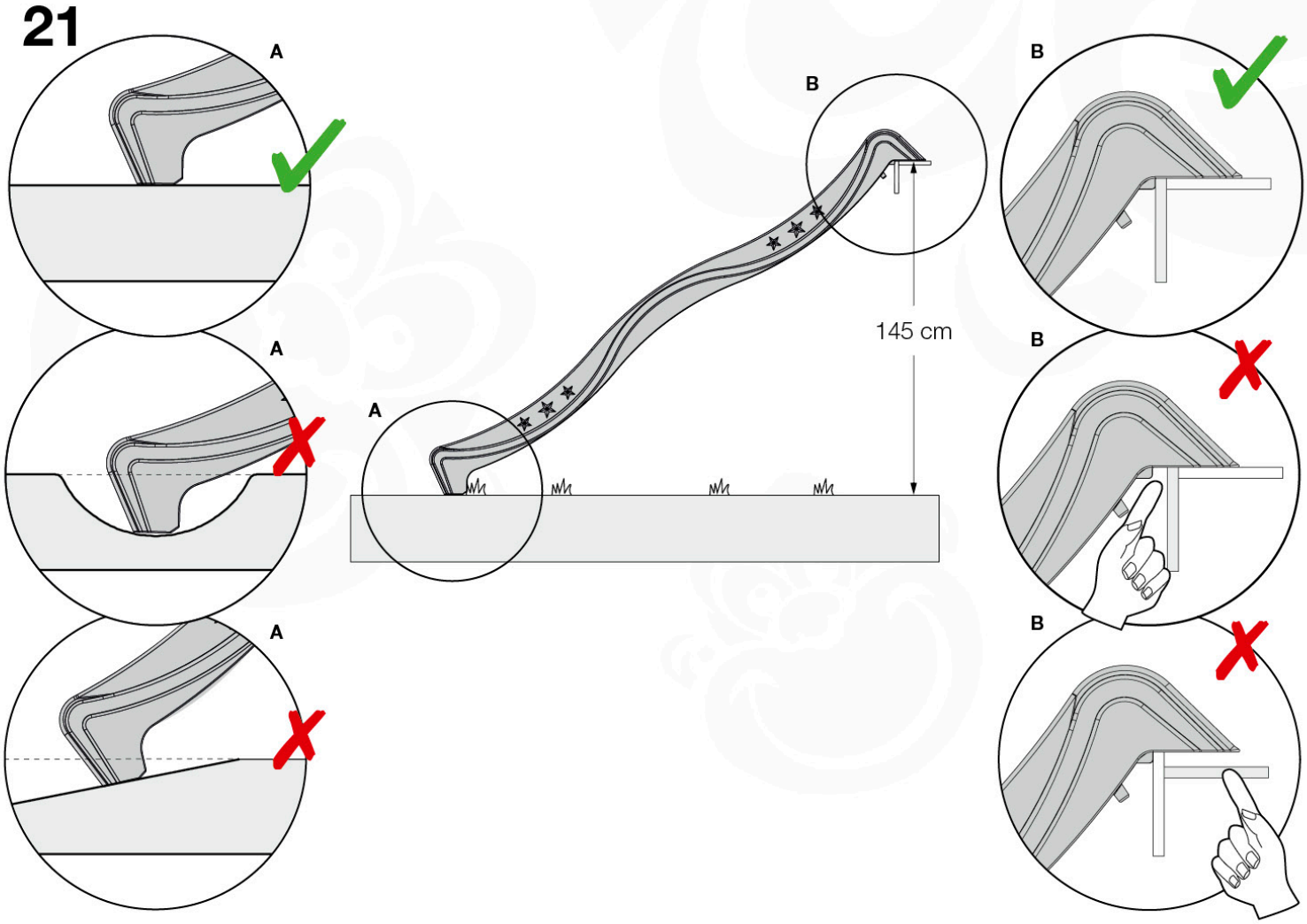

22

2×
002_308

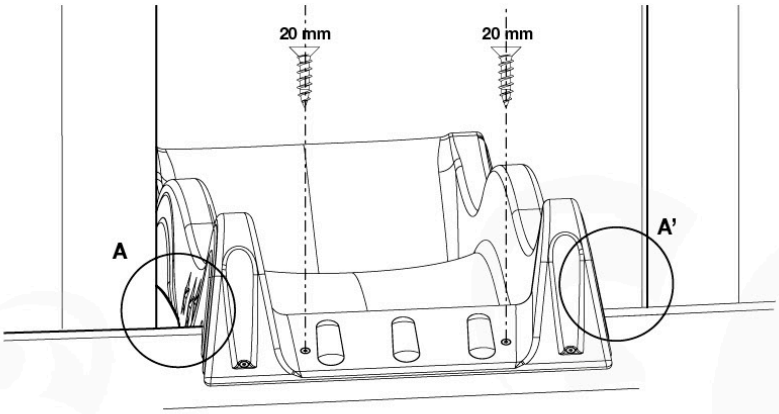

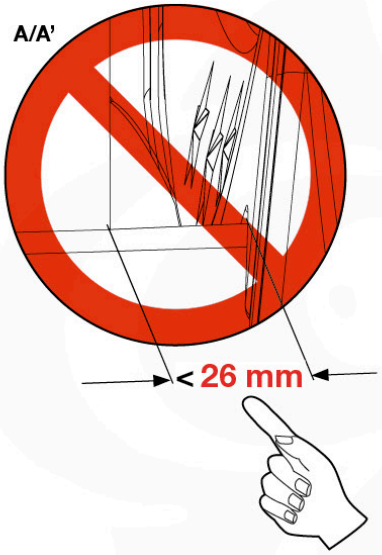

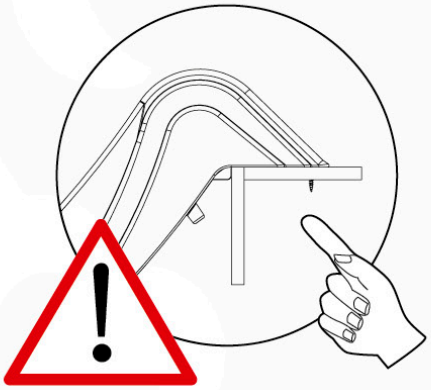

23 Extra

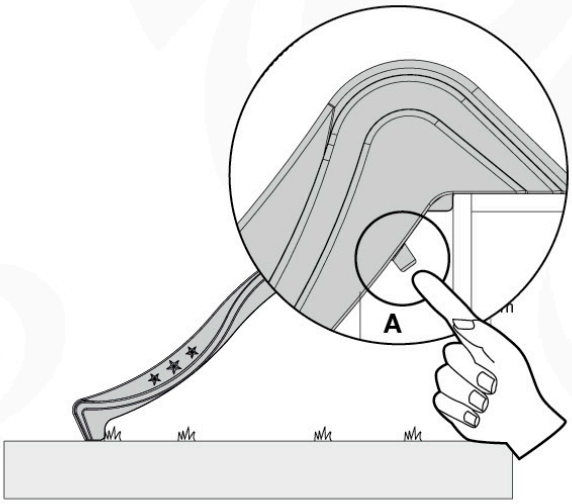

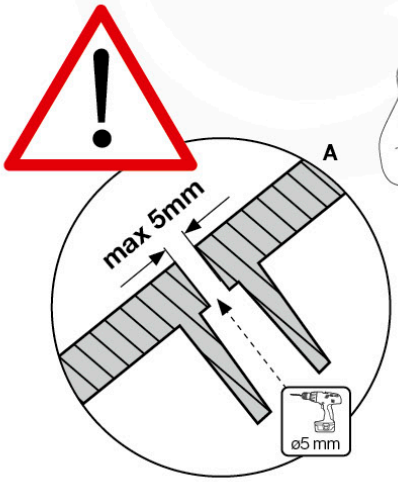

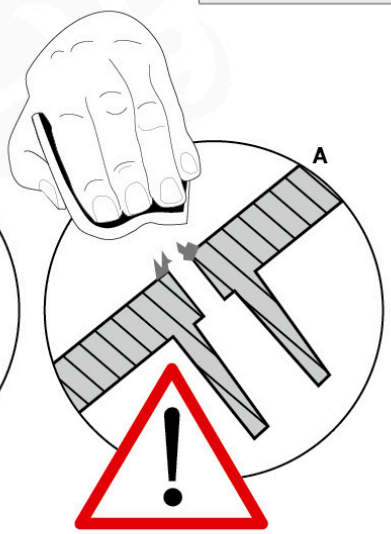

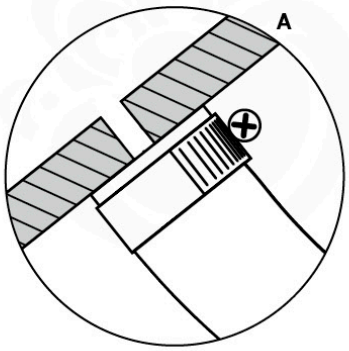

24 Safety Check

1×
022_910

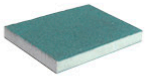

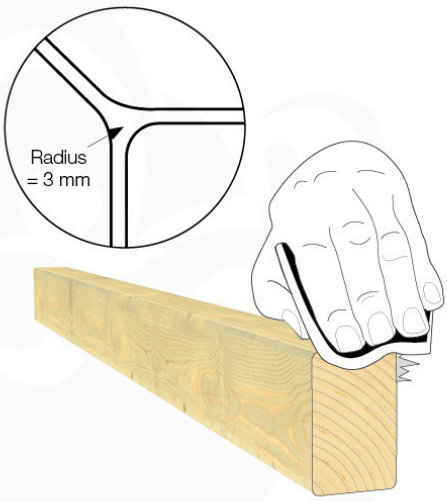

25 Product Identification 26

4×
002_042

1×
103_901

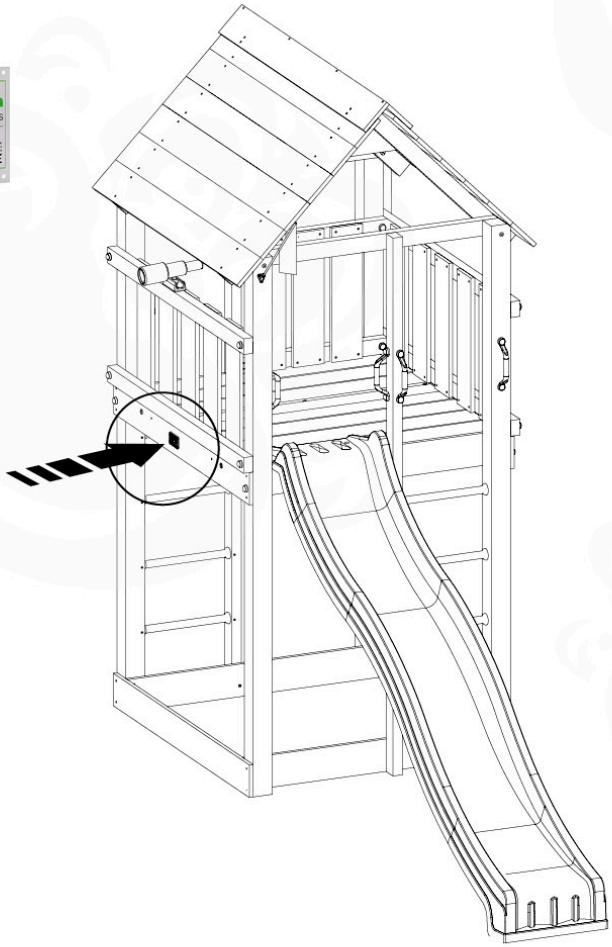

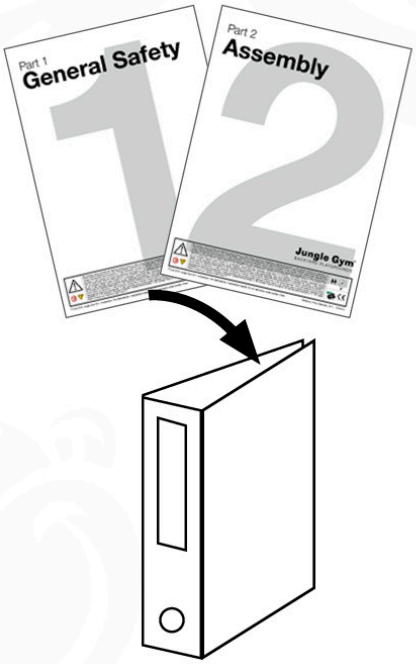

Playtowers

S
Jungle Tower 801_200
Jungle Patio 802_202
Jungle Cocoon 802_204
Jungle Cirque 802_206
Jungle Totem 802_208
Jungle Nomad 803_202
Jungle Safari 803_204
Jungle Viking 803_206
Jungle Teepee 803_208
Jungle Resort 803_210

M
Jungle Castle 801_120
Jungle Club 801_110
Jungle Casa 801_105
Jungle Home 801_103
Jungle Hut 801_100
Jungle House 801_095

L
Jungle Cottage 801_090
Jungle Cubby 801_070
Jungle Shelter 801_065
Jungle Cabin 801_060
Jungle Lodge 801_040

XL
Jungle Villa 801_020
Jungle Chalet 801_013
Jungle Fort 801_010

XXL
Jungle Mansion 801_009
Jungle Farm 801_008
Jungle Barn 801_007
Jungle Palace 801_005

Playhouses

Crazy Playhouse 830_140 + Playhouse Frame CXL 830_251 = Crazy Playhouse CXL 835_251

Jungle Playhouse 830_150 + Playhouse Frame L 830_252 = Jungle Playhouse L 835_252

Jungle Playhouse 830_150 + Playhouse Frame XL 830_253 = Jungle Playhouse XL 835_253

Modules

1-/ 2- Swing Module 850_177
Climb Module 850_230
Bridge Module 850_240
Playhouse Module 850_246 (_247) — 125 cm (145 cm)
Balcony Module 850_255
Mini Market Module 850_261 — 110 cm
Mini Picnic Module 850_262(_263) — 120 cm (160 cm)
Boat Module 850_410
Train Module 850_415

Links

Bridge Link 870_100
Net Link 870_105

Swings

Jungle Peak 801_300
Jungle Swing 801 _601/_602 — 240/ 270 cm, 220/ 250 cm

Frames

1-/2-Swing Frame 857_ 101/ 102
1-/2-Climb Frame 857_ 105/106

Accessories

Climbing Rope 201_060
Fireman's Pole 201_275
Gymnastics bar 201_273 — 100 cm
Rock Wall 450_200
1 Step Ladder 450_300

Sling Swing Kit Yellow 250_001
Monkey Bar Kit Blue 250_013
Baby Swing Kit Red 250_025
Swing Seat Kit Red 250_034
Twist Disk Kit Green 250_053

Steering Wheel Yellow 201_280
Fun Phone 201_285
StarOscope™ 201_290
PeekOscope™ 201_295
Tic Tac Toe 450_310
Bucket 450_320
Talking Tube™ 450_330

Swing Hook Screw 2x 201_115
Cat Stop™ 201_220 — 150 x 160 cm
Handgrips
- 201_250 Yellow
- 201_260 Blue
- 201_270 Green

Ground Anchors 250_070

Wavy Star Slide XL — 125 cm, 176 cm, 49 cm
- 324_100 Yellow
- 324_200 Blue
- 324_300 Green
- 324_400 Red
- 324_500 Fuchsia
- 324_600 Dark Green

Wavy Star Slide XXL — 145 cm, 215 cm, 49 cm
- 334_100 Yellow
- 334_200 Blue
- 334_300 Green
- 334_400 Red
- 334_500 Fuchsia
- 334_600 Dark Green

v 2.11.4

Jungle Gym
BACKYARD PLAYGROUNDS
since 1988

Availability of Jungle Gym® products may vary between distributors and countries.
Subject to alterations and printing errors. All rights reserved. Printed in China.
P.O. Box 75083 - 1070 AB - Amsterdam - The Netherlands

www.junglegym.com

Part 2

Assembly Instructions

Swing Frames & Modules

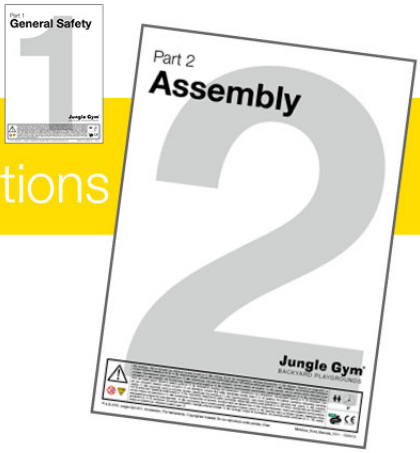

1-Swing Frame 200

857_103

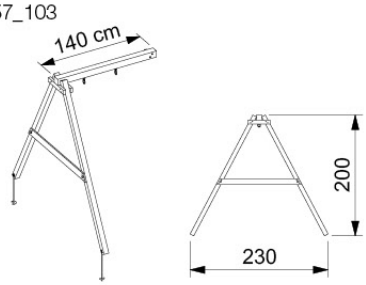

2-Swing Frame 200

857_104

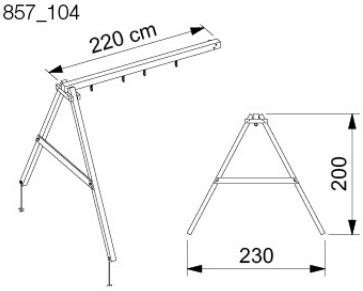

1-Swing Frame 220

857_153

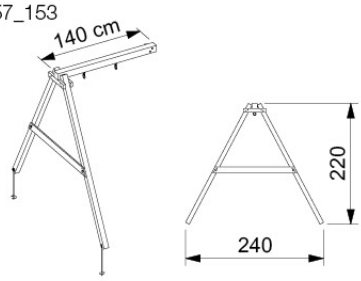

2-Swing Frame 220

857_154

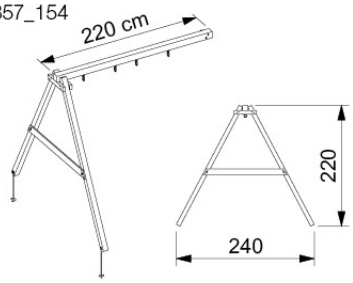

1-Swing Module

850_180

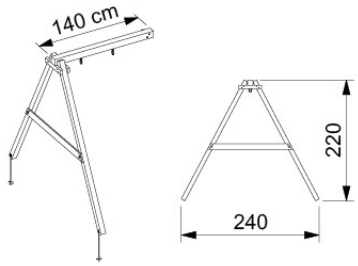

2-Swing Module

850_181

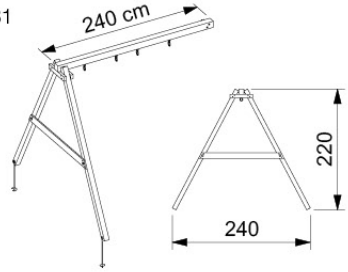

EN 71-1,-2,-3,-8 & -9

0-3 3-10 1h

Jungle Gym
BACKYARD PLAYGROUNDS
since 1988

	1 position	2 positions
EN. Warnings. Only for domestic use. Maximum number of users is:	1	2
DE. Achtung. Nur für den Hausgebrauch. Maximale Benutzerzahl:	1	2
FR. Attention. Réservé à un usage familial. Le nombre maximal d'utilisateurs est de:	1	2
NL. Waarschuwingen. Uitsluitend voor huishoudelijk gebruik. Het maximale aantal gebruikers is:	1	2
BG. Внимание. За употреба само в домашни условия. Максималният брой потребители е:	1	2
ES. Advertencias. Sólo para uso doméstico. Número máximo de usuarios:	1	2
CS. Varování. Jen pro domácí použití. Maximální počet uživatelů je :	1	2
DA. Advarsler. Kun til privat brug. Maksimum antal brugere er :	1	2
ET. Hoiatused. Ainult koduseks kasutamiseks. Maksimaalne kasutajate arv on :	1	2
EL. Προειδοποιήσεις. Μόνο για οικιακή χρήση. Μέγιστος αριθμός χρηστών :	1	2
IS. Varnaðarorð. Eingöngu fyrir einkanotkun í heimahúsum og á einkalóðum. Hámarksfjöldi notenda er :	1	2
IT. Avvertenze. Solo per uso domestico. Massimo numero di utenti è :	1	2
LV. Brīdinājumi. Izmantot tikai mājās. Maksimālais lietotāju skaits ir :	1	2
LT. Įspėjimai. Tik buitiniam naudojimui. Maksimalus naudotojų skaičius :	1	2
HR. Upozorenja. Samo za kućansku uporabu. Maksimalan broj korisnika je :	1	2
HU. Figyelmeztetések. Csak otthoni használatra! A használók max. száma: :	1	2
NO. Advarsler. Kun for privat bruk. Maksimalt antall brukere er :	1	2
PL. Ostrzeżenia. Wyłącznie do użytku domowego. Maksymalna liczba użytkowników to :	1	2
PT. Avisos. Apenas para uso doméstico. O número máximo de utilizadores é :	1	2
RO. Avertismente. Numai pentru uz domestic. Numărul maxim de utilizatori este :	1	2
RU. Предостережения. Только для домашнего использования. Максимальное количество пользователей - :	1	2
SK. Upozornenia. Iba na domáce použitie. Maximálne množstvo osôb je :	1	2
SL. Opozorila. Samo za domačo uporabo. Maksimalno število uporabnikov je :		
FI. Varoitukset. Ainoastaan kotikäyttöön. Käyttäjiä yhteensä enintään :	1	2
SR. Upozorenja. Samo za kućnu upotrebu. Maksimalan broj korisnika je :	1	2
SV. Varningar. Endast för hemmabruk. Det maximala antalet användare är :	1	2
TR. Uyarılar. Sadece ev kullanımı için. Maksimum kullanıcı sayısı :		

™ & © 2021 Jungle Gym B.V. Amsterdam, The Netherlands. Copyrighted material. Do not reproduce under penalty of law.

01 What's in the Delivery?

457 _102

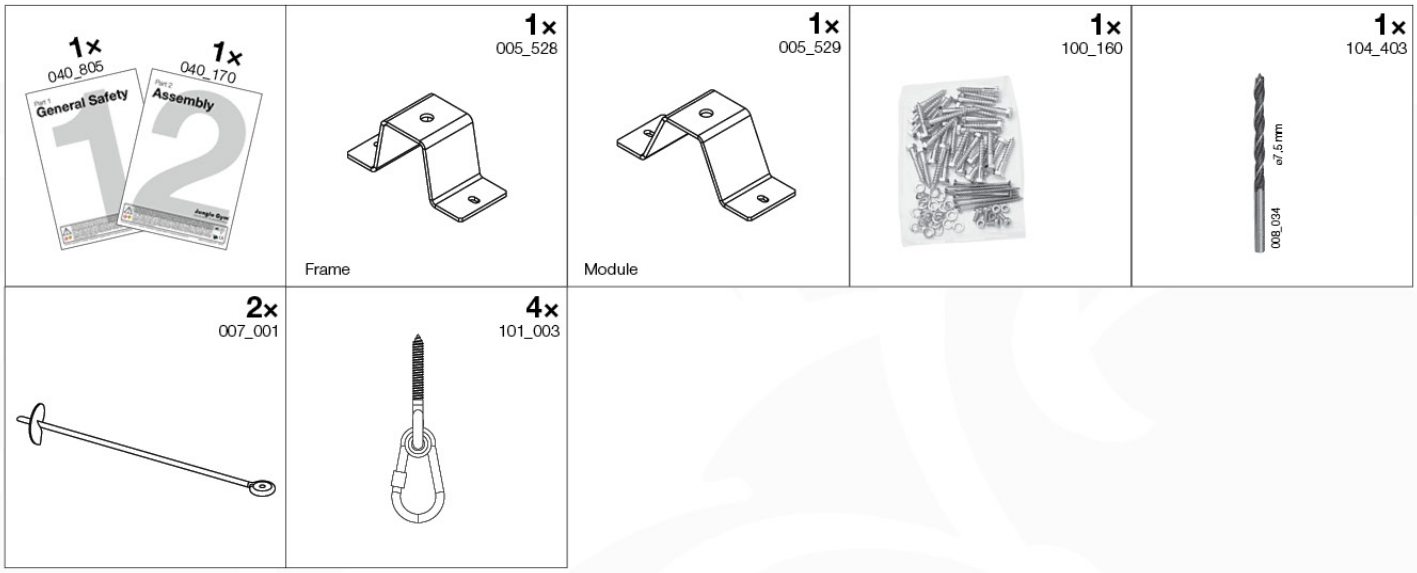

02 Timber

Jungle Swing Frame | Swing Module

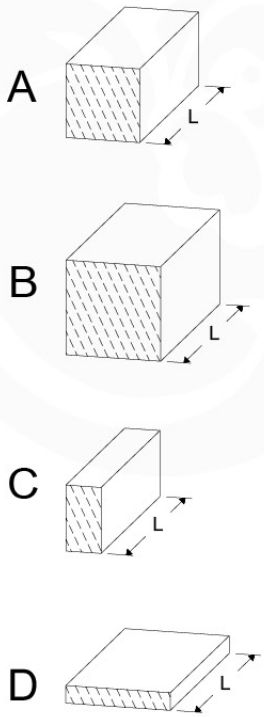

	L	Frames				Modules	
		657_101 1-Swing Frame 200	657_102 2-Swing Frame 200	657_151 1-Swing Frame 220	657_152 2-Swing Frame 220	650_178 1-Swing Module	650_179 2-Swing Module
A240	239cm - 240cm			2 x	2 x		
A220	219cm - 220cm	2 x	2 x				
B240	239cm - 240cm					2 x	3 x
B220	219cm - 220cm		1 x		1 x		
B140	139cm - 140cm	1 x		1 x		1 x	
C37	36cm - 37cm	2 x	2 x	2 x	2 x	2 x	2 x
D180	179cm - 180cm					1 x	1 x
D141	140cm - 141cm	2 x	2 x	2 x	2 x	1 x	1 x

output: 09/12/20

www.junglegym.com - © 2021 Jungle Gym B.V.

03 Standard Hardware ID

		L
ø 2.0 mm	000_101	20 mm
M8	001_102	30 mm
ø 8.0 mm	001_404 001_406 001_411 001_417 001_422	30 mm 45 mm 60 mm 80 mm 137 mm
ø 6.3 mm	002_036	16 mm
ø 4.5 mm	002_041	20 mm
ø 3.5 mm	002_042	13 mm
ø 3.9 mm	002_301	40 mm

		L
ø 5.0 mm	002_308 002_219 002_220 002_223	20 mm 30 mm 45 mm 80 mm
M8	003_010	
M6	003_034	
M8	004_050	22mm
	022_845 022_846 022_847 022_848	Yellow Blue Green Red
	023_031	White
022_844 022_314	120_005	White

output: 20/11/20

04 Product ID

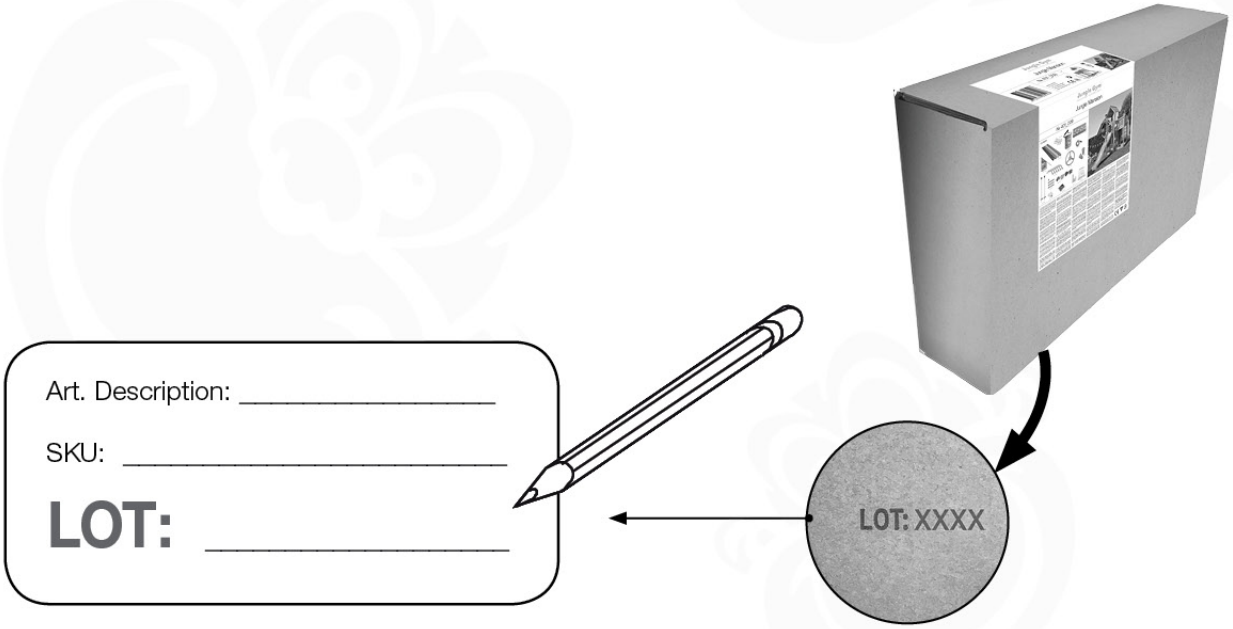

05 Safe Playground Planning

05-1

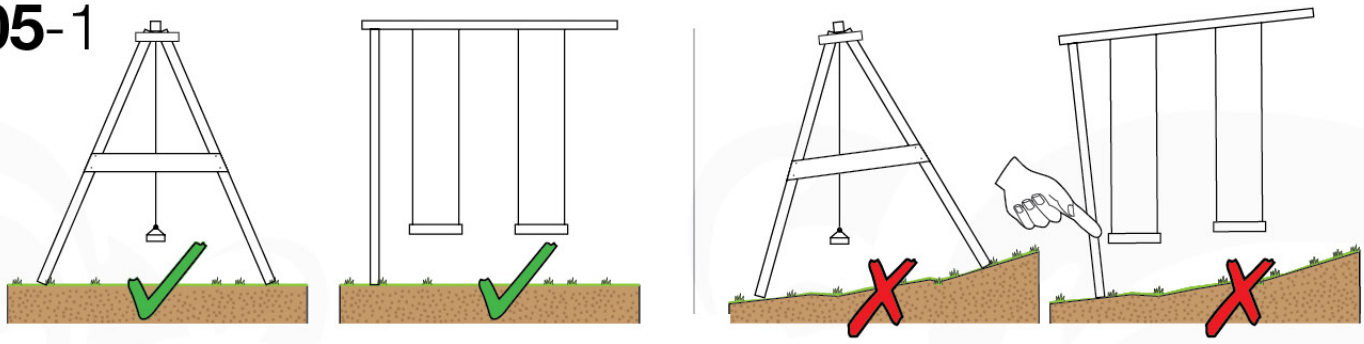

05-2

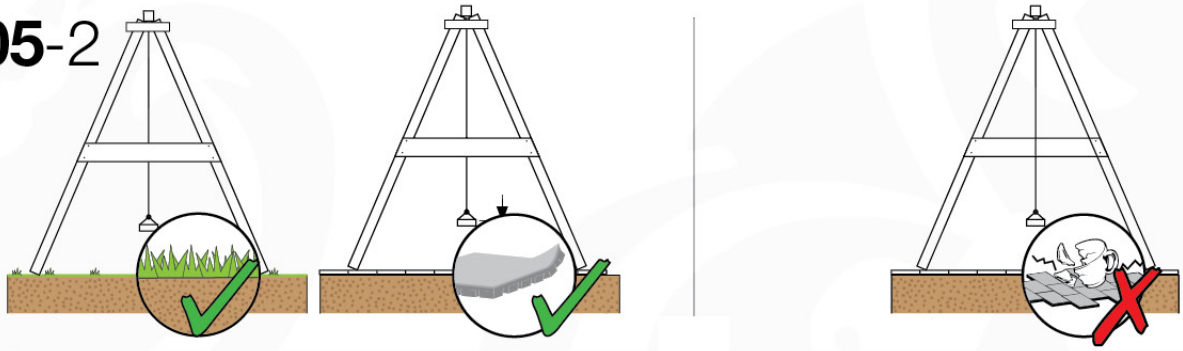

05-3

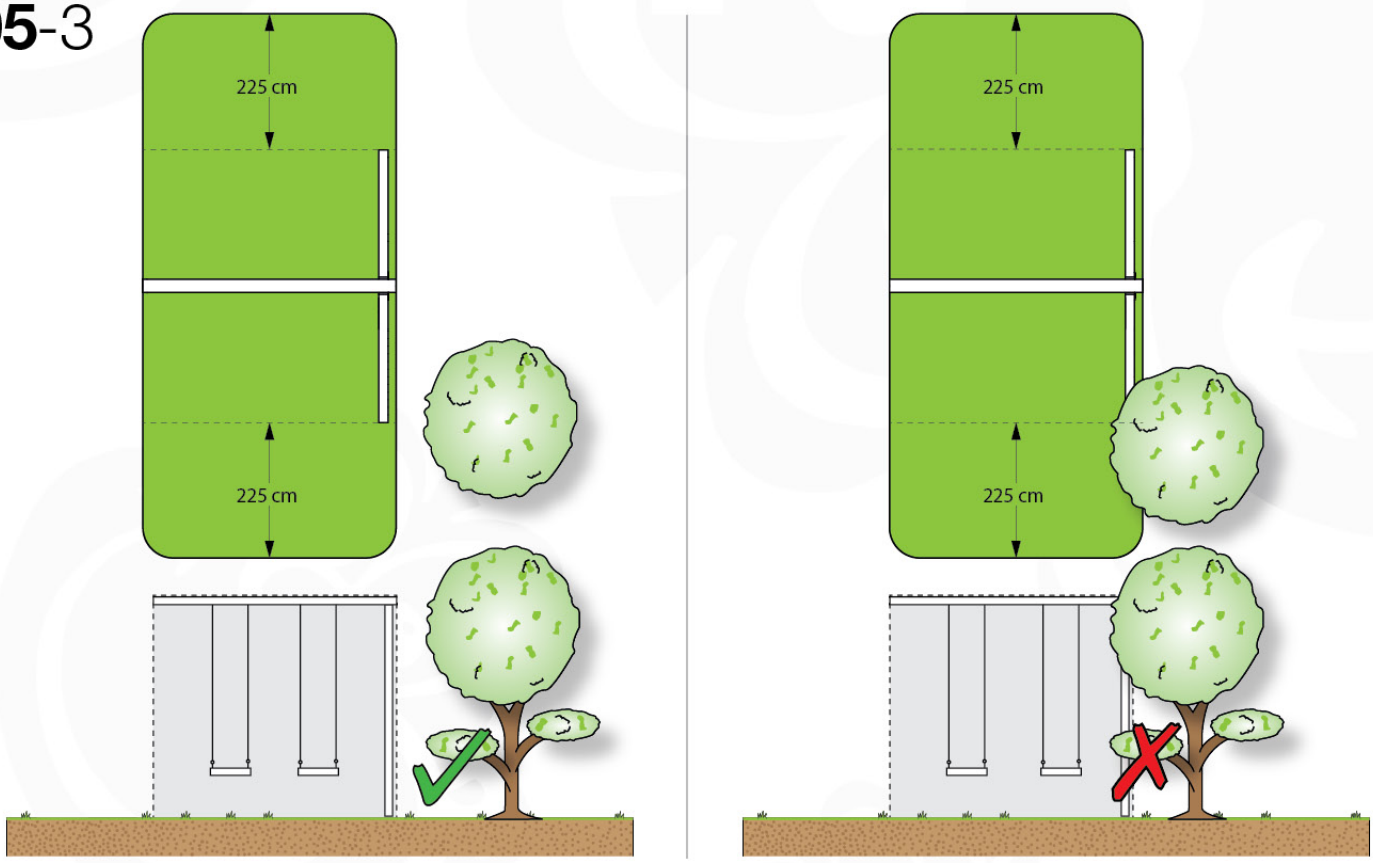

05-4

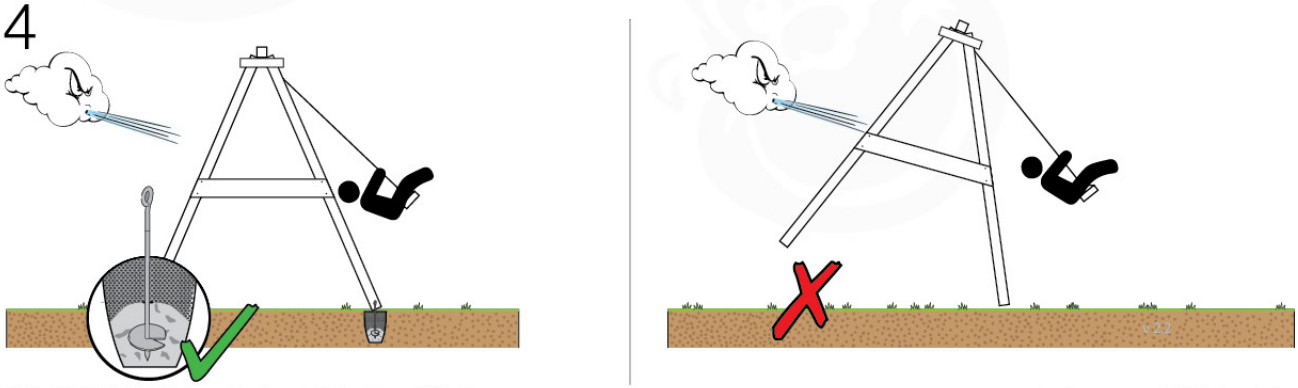

www.junglegym.com - © 2021 Jungle Gym B.V.

05-5

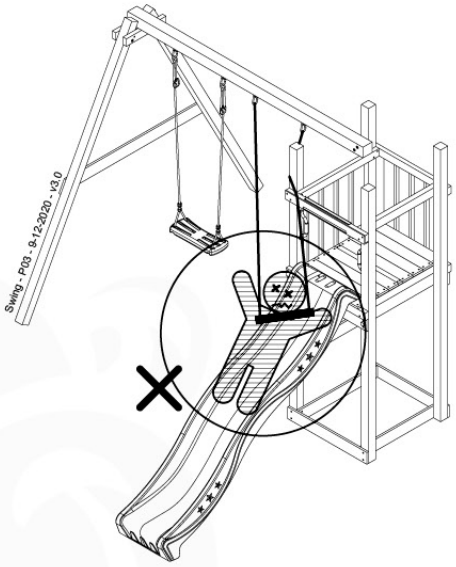

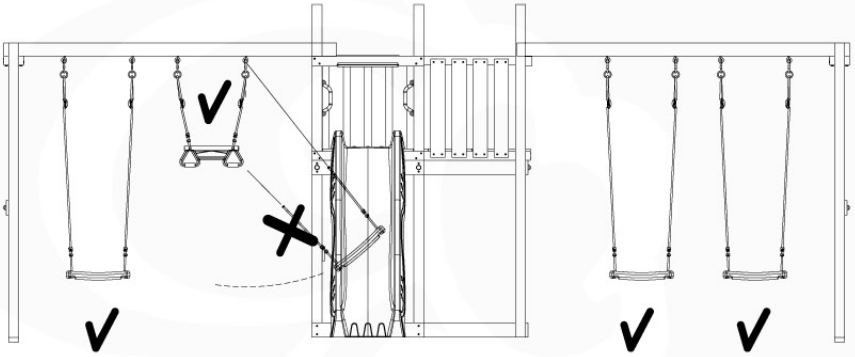

05-6

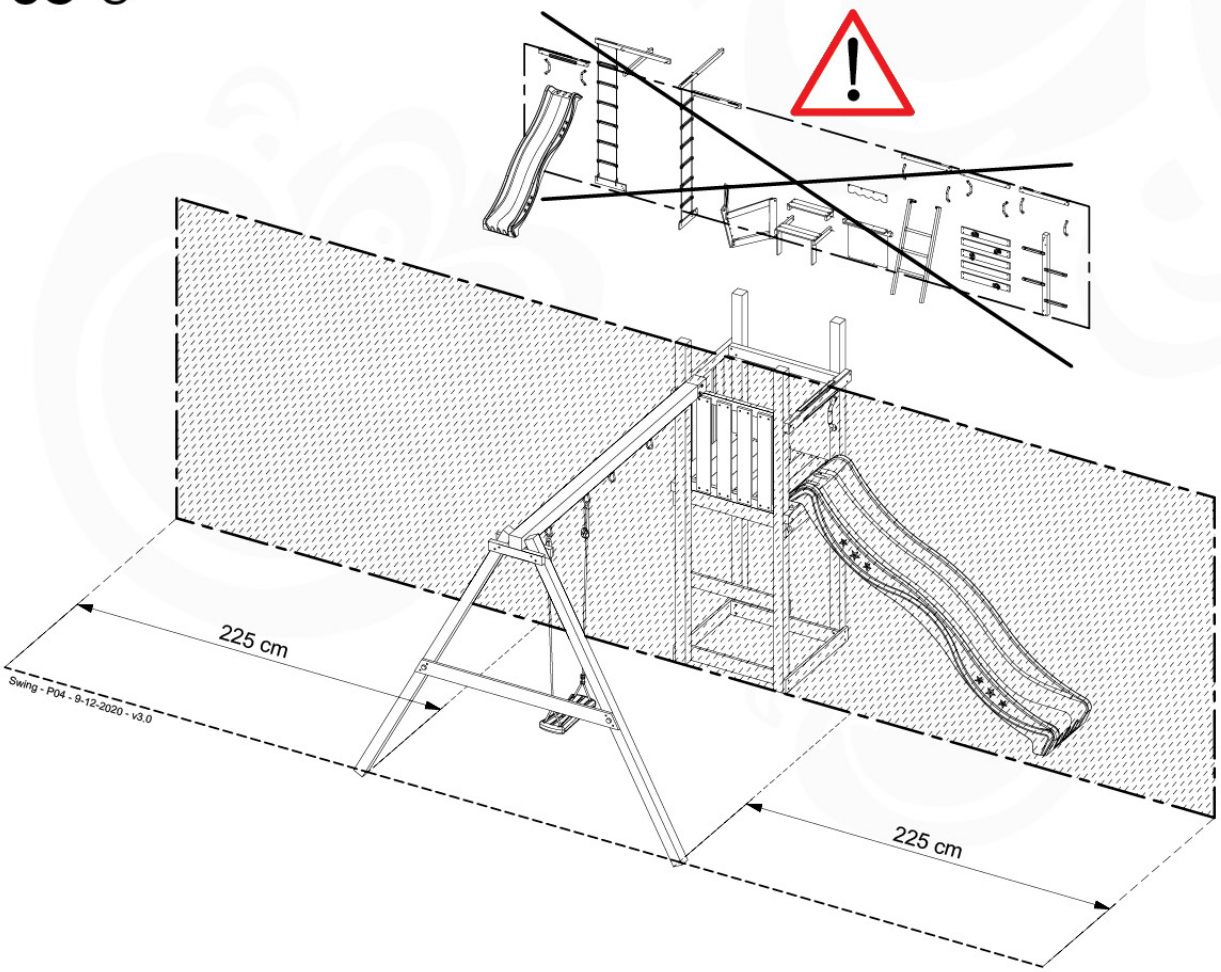

06

	PartNo	PartName	QTY.
Hardware Pack	001_406	Stealth Screw 8x45	4
	001_417	Stealth Screw 8x80	3
	001_422	Stealth Screw 8x137	3
	002_220	Gap Point Screw T25 - 5x45	12
	002_223	Gap Point Screw T25 - 5x80	6
Other	005_528	Swing Beam Bracket 7x7	1
	005_529	Swing Beam Bracket 9x9	1
	007_001	Ground-anchor	2
Hardware Pack	022_31x	bpc-base version 3	2
	022_84x	bpc cover	2
	023_031	Finishing Washer GPS 5.0	2
Other	101_003	Swing hook with Carabiner	4

Swing - P02 - 9-12-2020 - v3.0

06-1

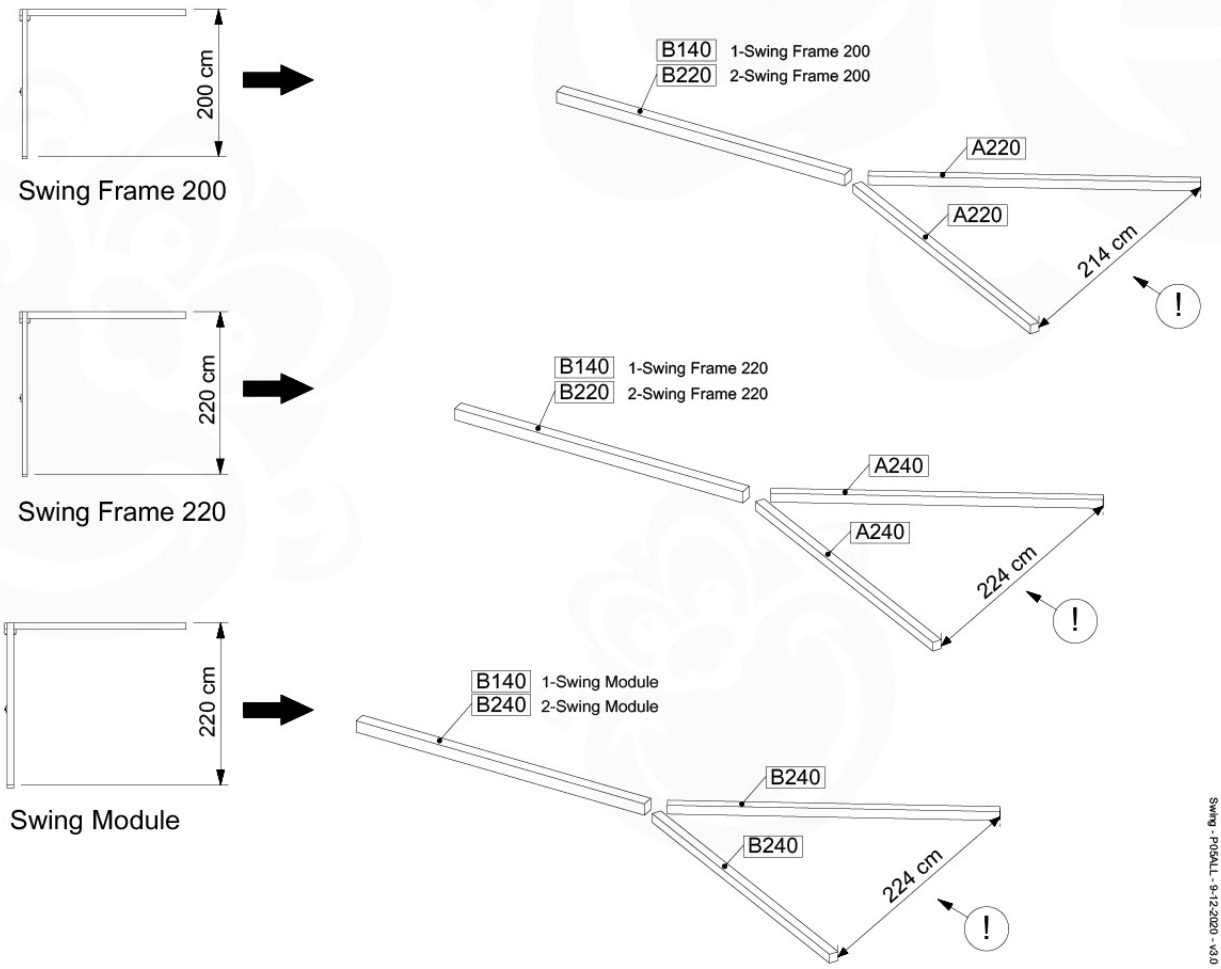

Swing - P05ALL - 9-12-2020 - v3.0

www.junglegym.com - © 2021 Jungle Gym B.V.

06-2

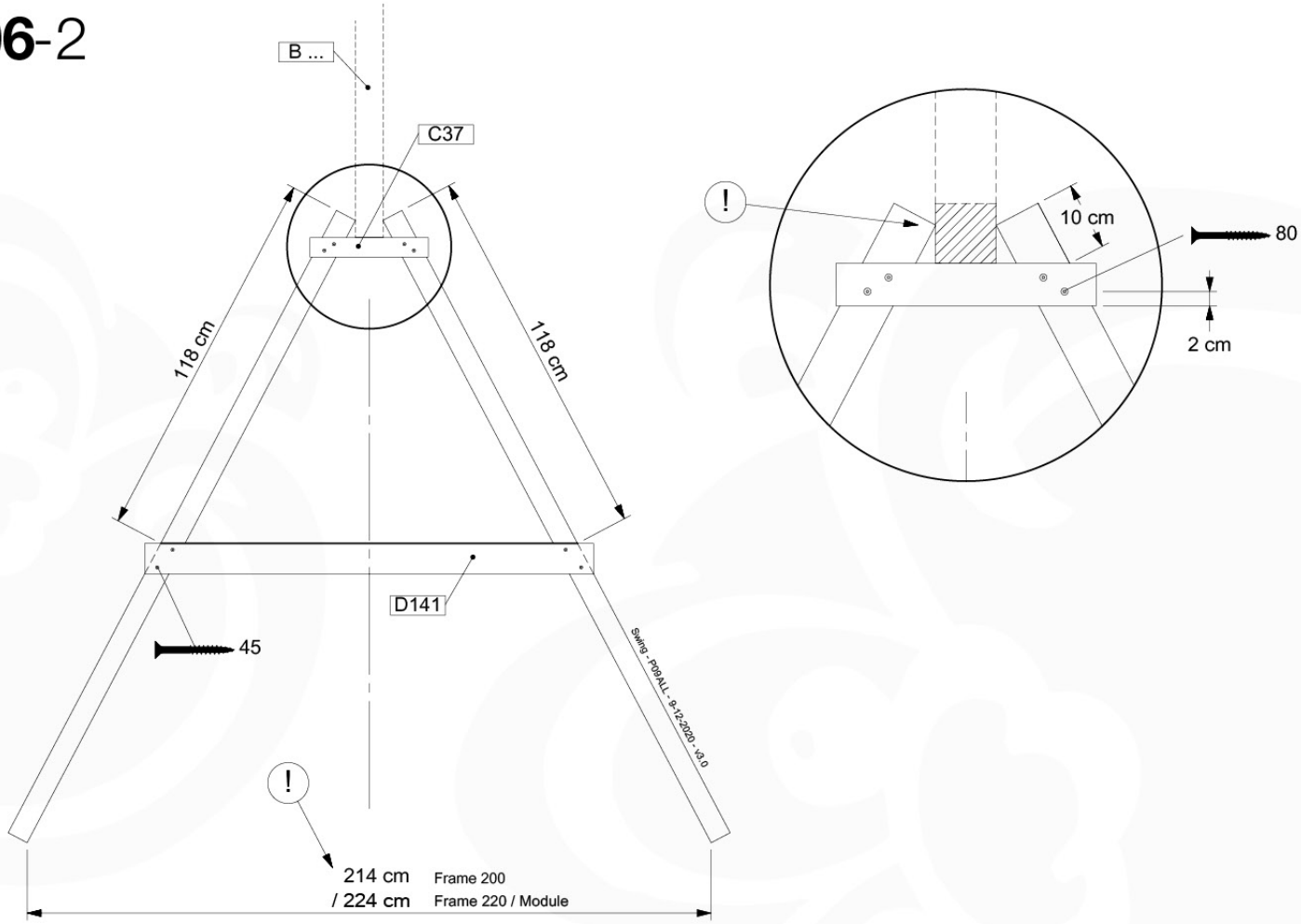
B ...
C37
118 cm
118 cm
D141
45
Swing - P09ALL - 9-12-2020 - v3.0
!
214 cm Frame 200
/ 224 cm Frame 220 / Module
!
10 cm
80
2 cm

06-3

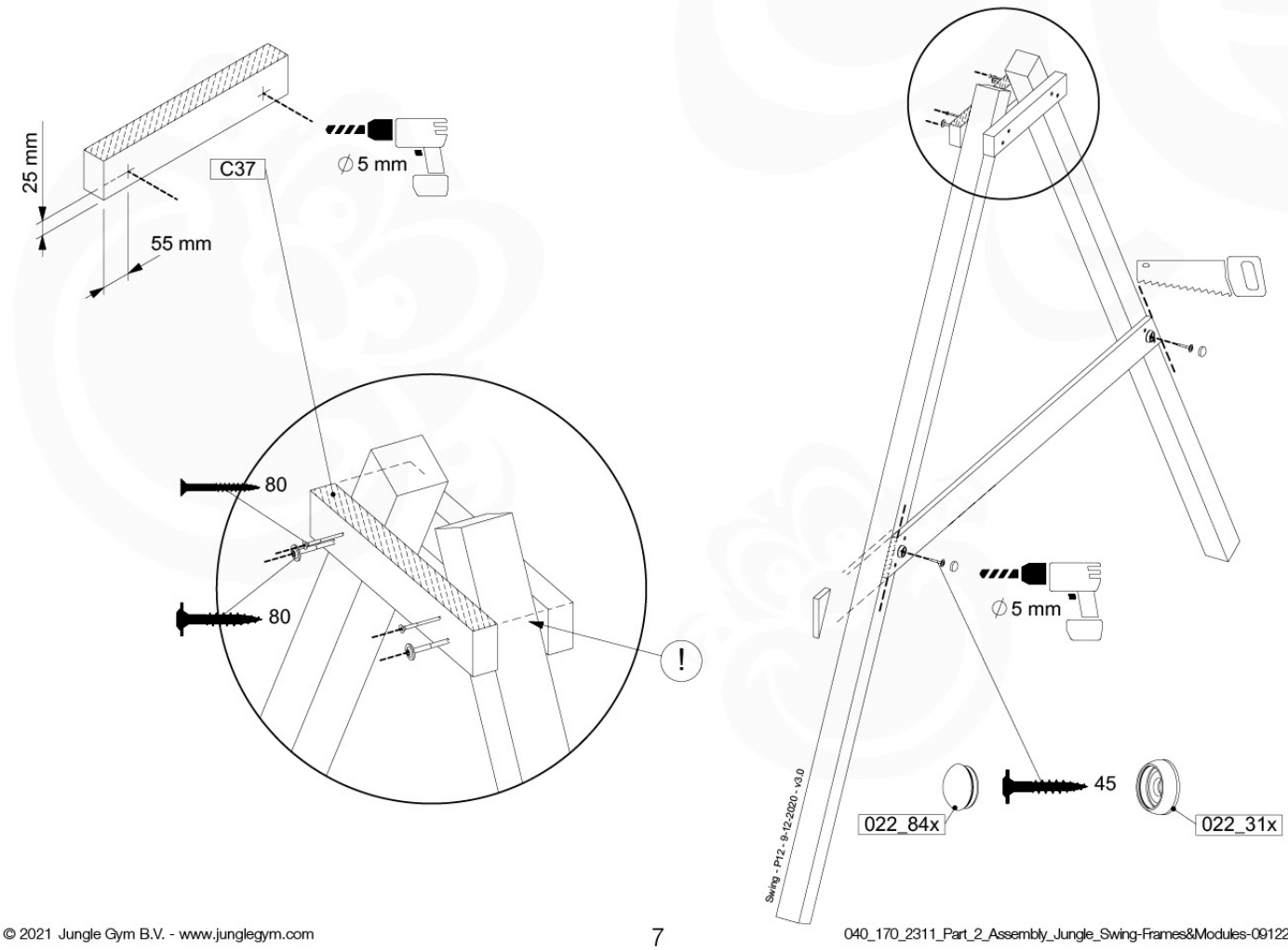
25 mm
55 mm
C37
∅5 mm
80
80
!
∅5 mm
45
022_84x
022_31x
Swing - P12 - 9-12-2020 - v3.0

06-4

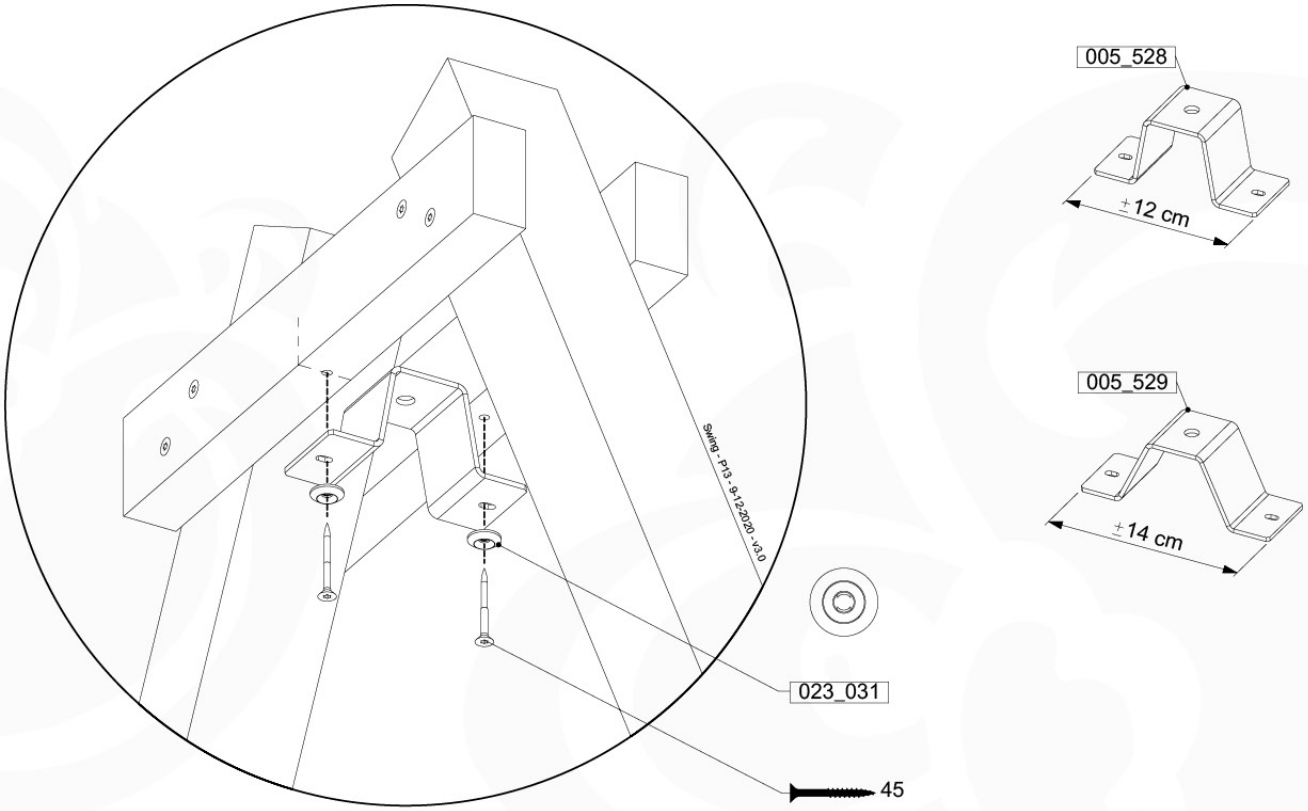

06-5

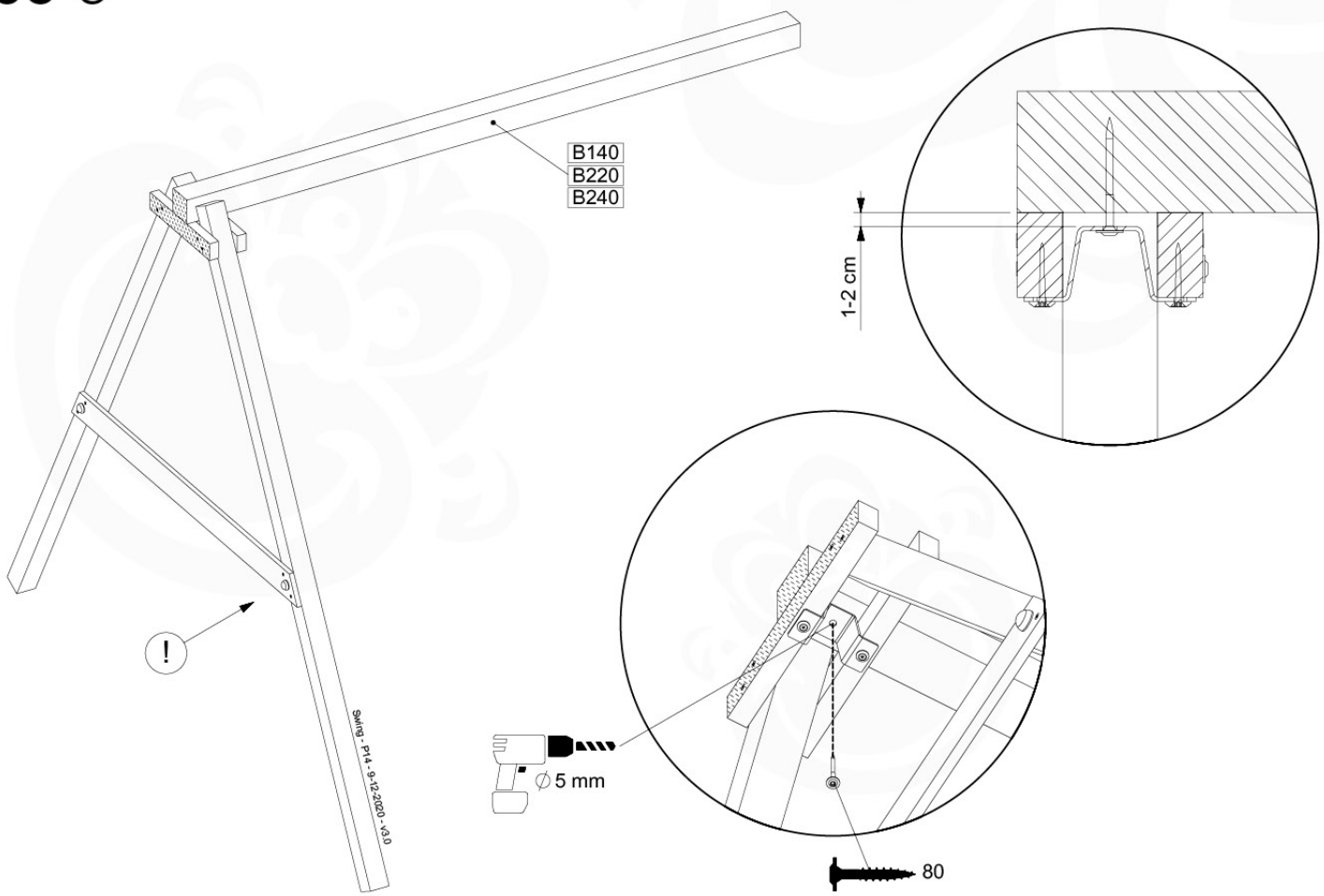

www.junglegym.com - © 2021 Jungle Gym B.V.

06-6

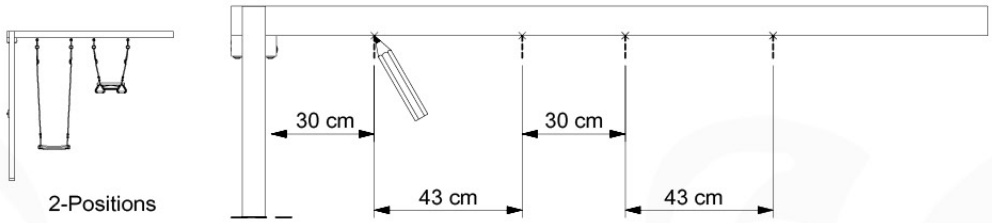
30 cm
30 cm
43 cm
43 cm
2-Positions

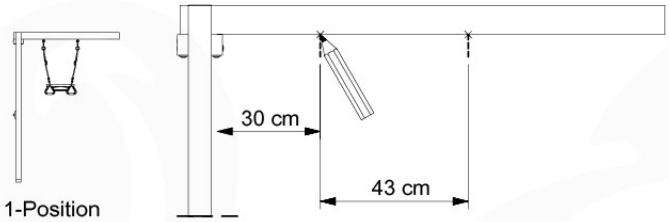
30 cm
43 cm
1-Position

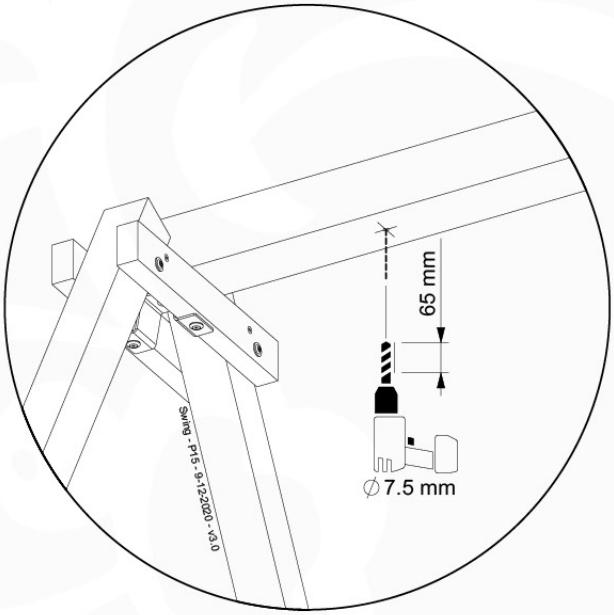
65 mm
∅7.5 mm
Swing - P15 - 9-12-2020 - v3.0

06-7

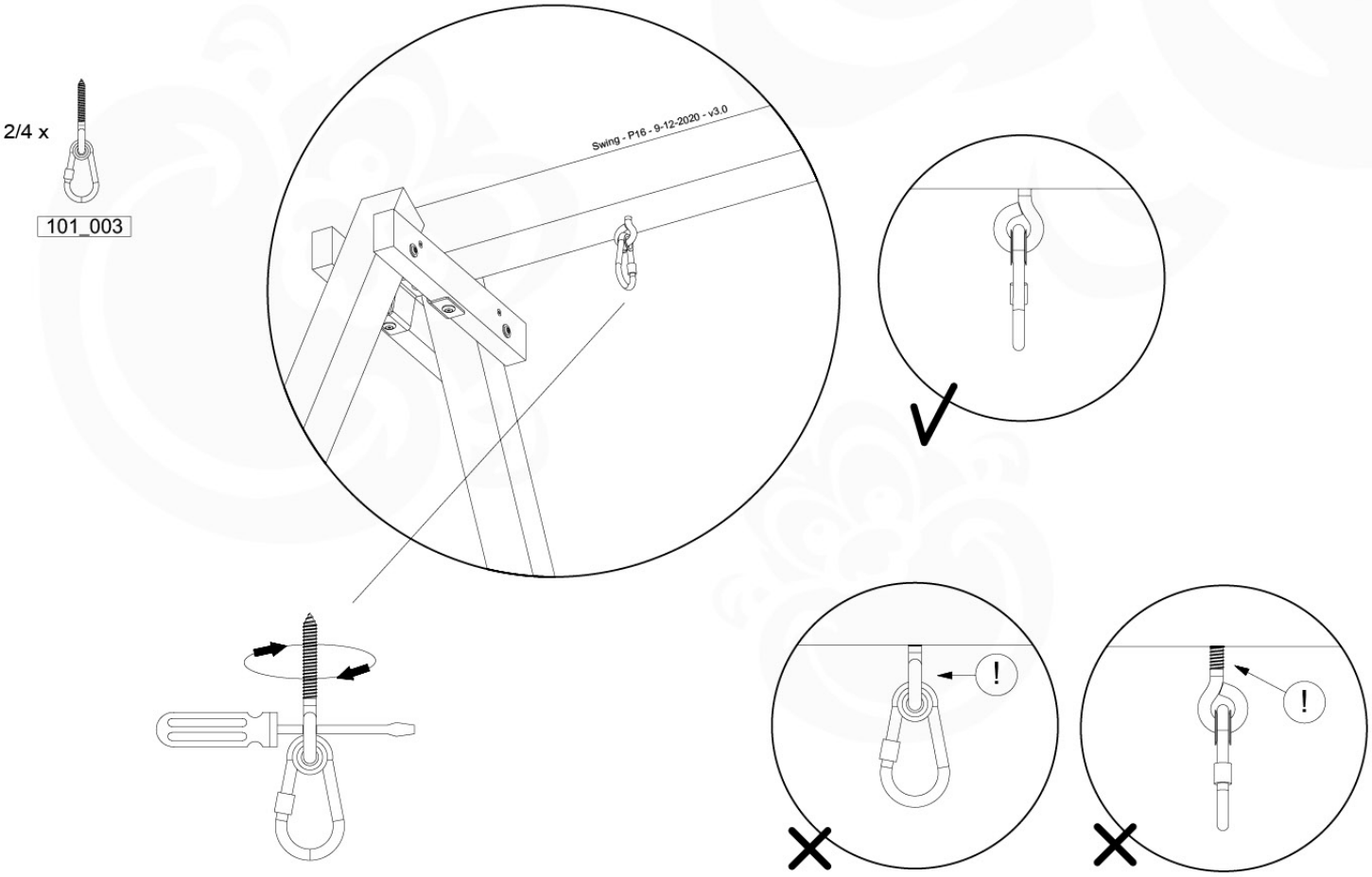
2/4 x
101_003
Swing - P16 - 9-12-2020 - v3.0
!
!

06 -8

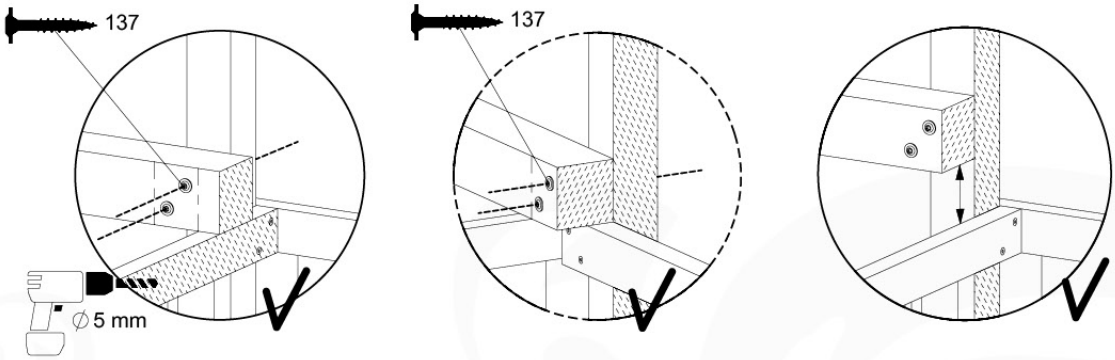
137
∅5 mm
137

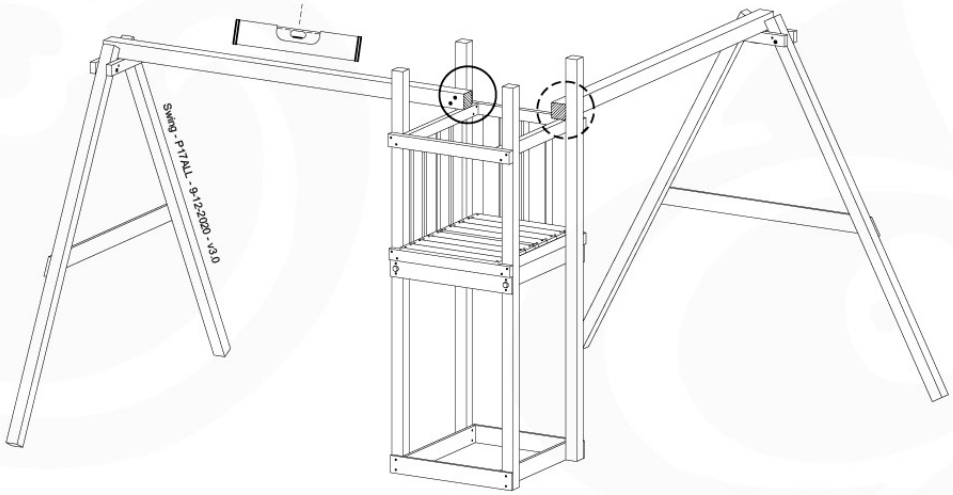
Swing - P17ALL - 9-12-2020 - v3.0

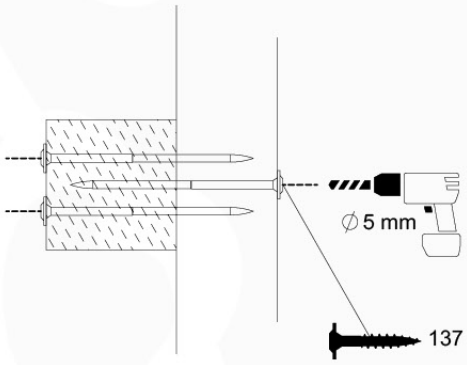
∅5 mm
137

06 -9

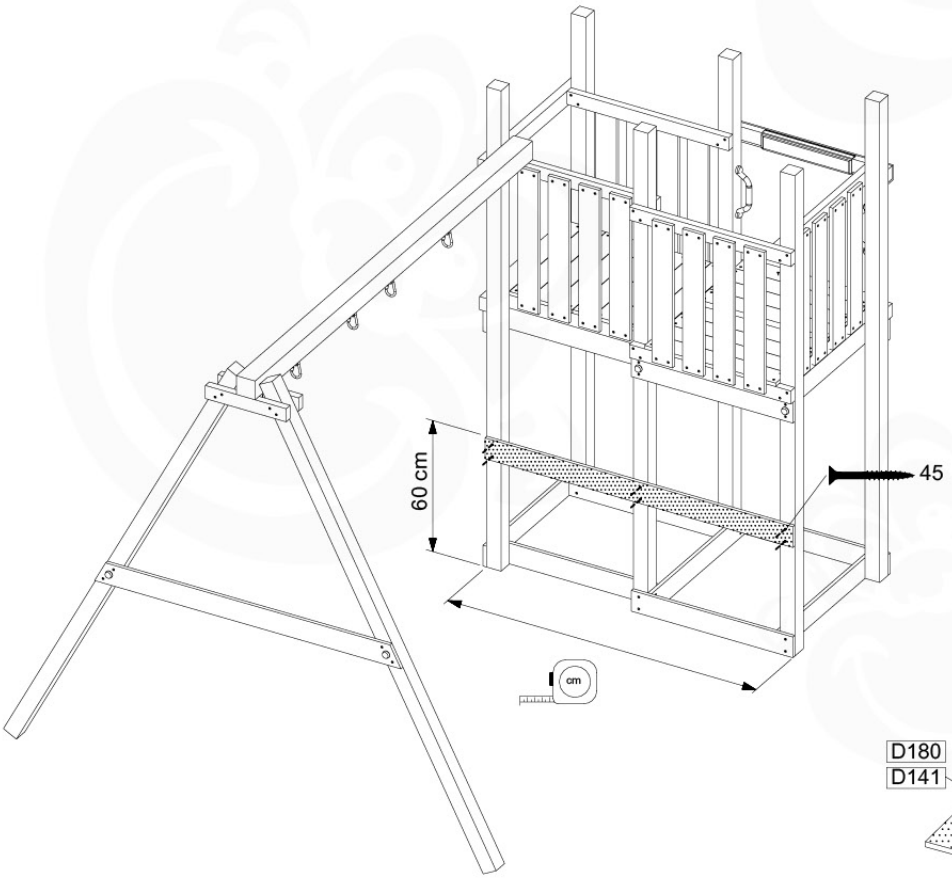
60 cm
45
cm
D180
D141

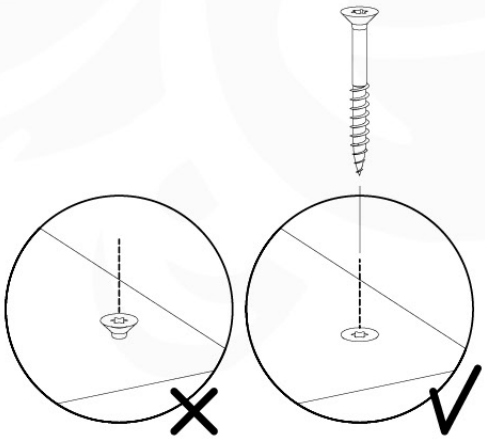

07 -1

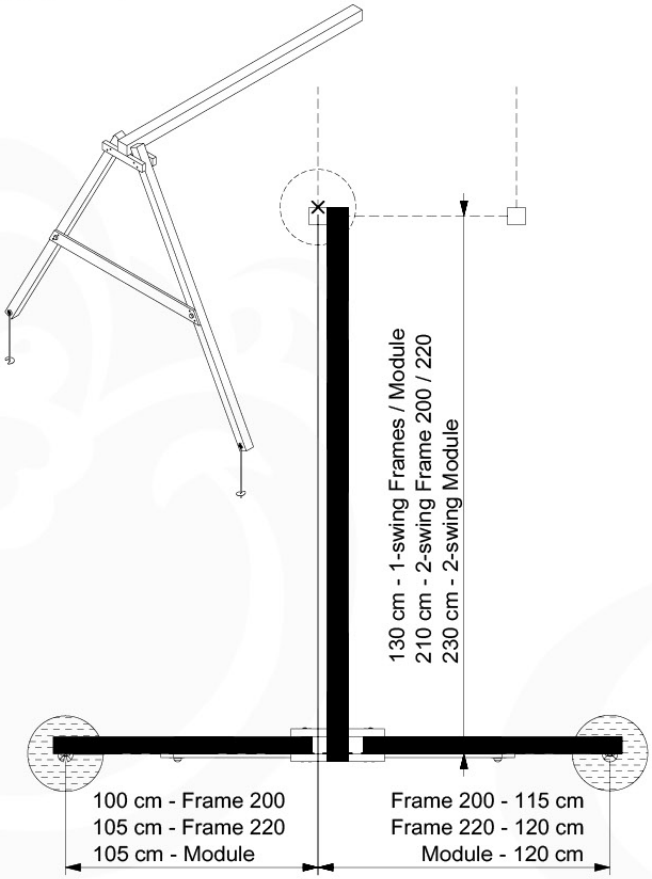
130 cm - 1-swing Frames / Module
210 cm - 2-swing Frame 200 / 220
230 cm - 2-swing Module
100 cm - Frame 200
105 cm - Frame 220
105 cm - Module
Frame 200 - 115 cm
Frame 220 - 120 cm
Module - 120 cm

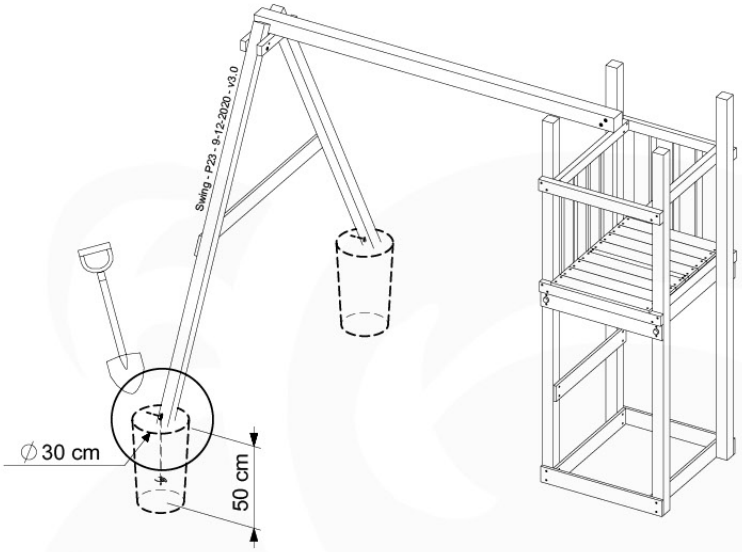
Swing - P23 - 9-12-2020 - v3.0
∅30 cm
50 cm

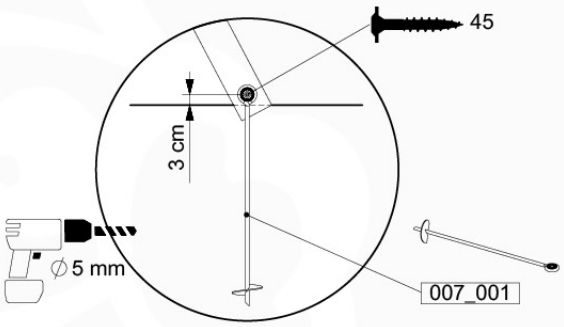
45
3 cm
∅5 mm
007_001

07 -2

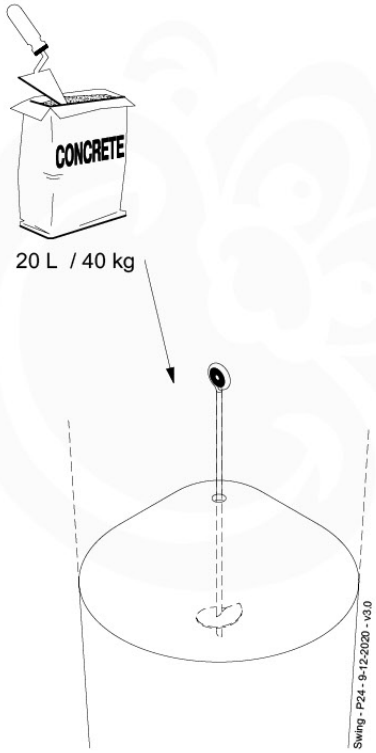
CONCRETE
20 L / 40 kg
Swing - P24 - 9-12-2020 - v3.0

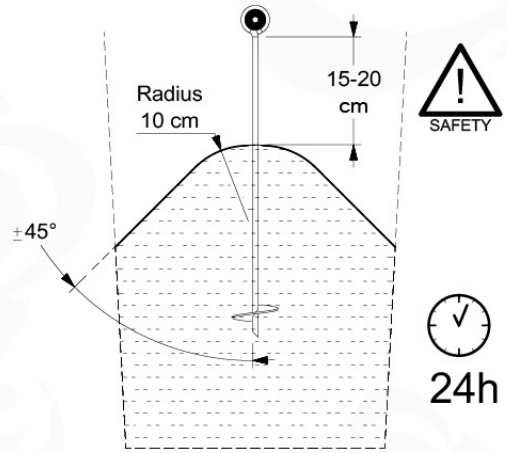
Radius
10 cm
15-20
cm
±45°
SAFETY
24h

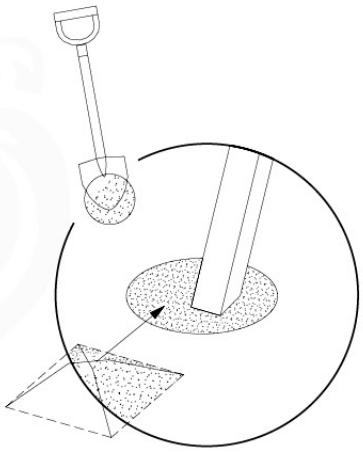

08

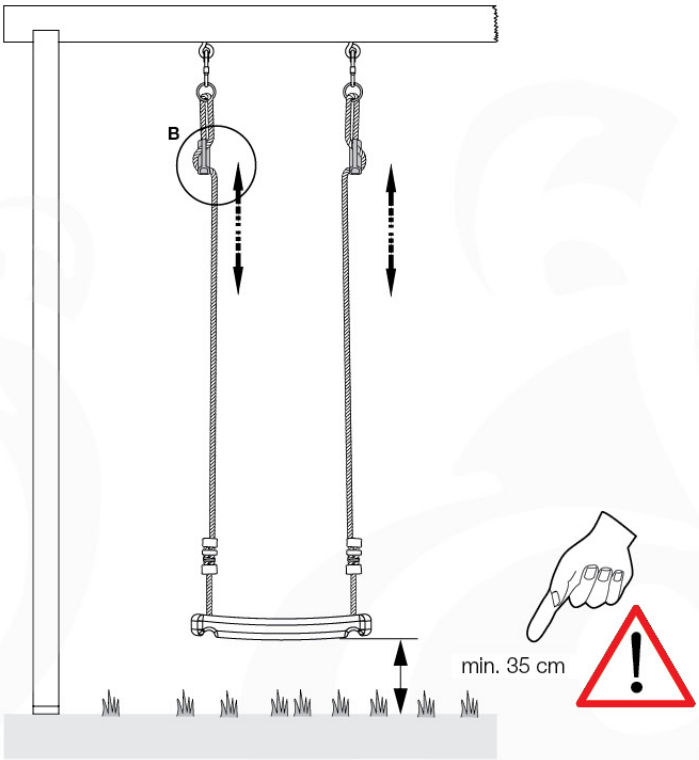

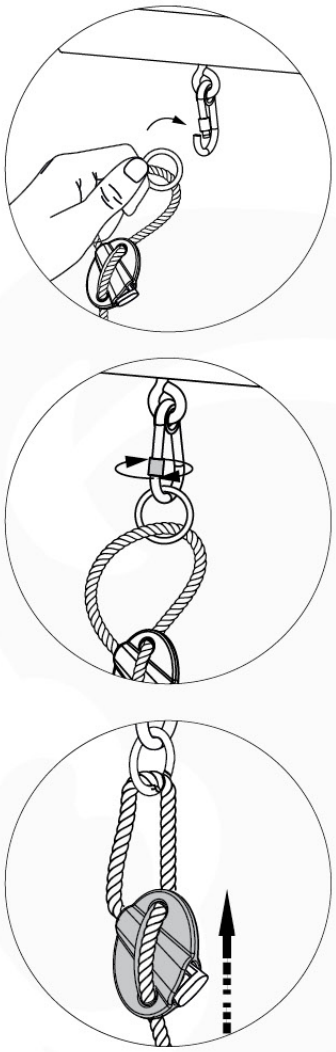

09

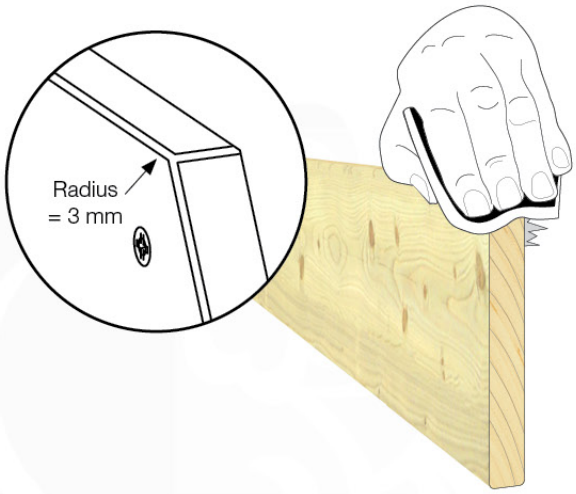

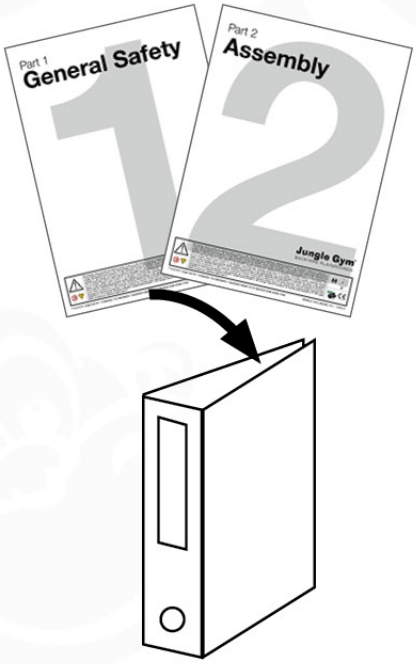

Availability of Jungle Gym® products may vary between distributors and countries.
Subject to alterations and printing errors. All rights reserved. Printed in China.
P.O. Box 75083 - 1070 AB - Amsterdam - The Netherlands