MUH X-line TTX / TTXP-TALOTUULETTIMET

SISÄISET SÄHKÖKAAVIOT

TTX

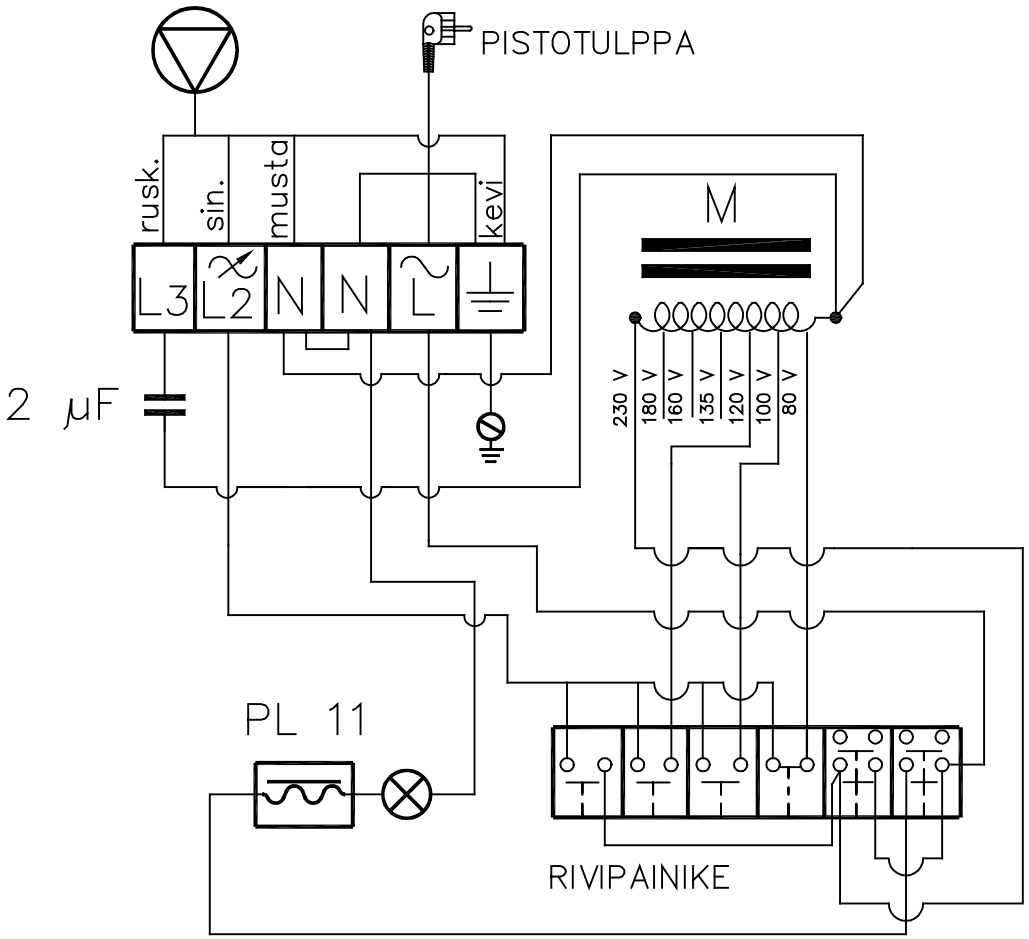

TTXR

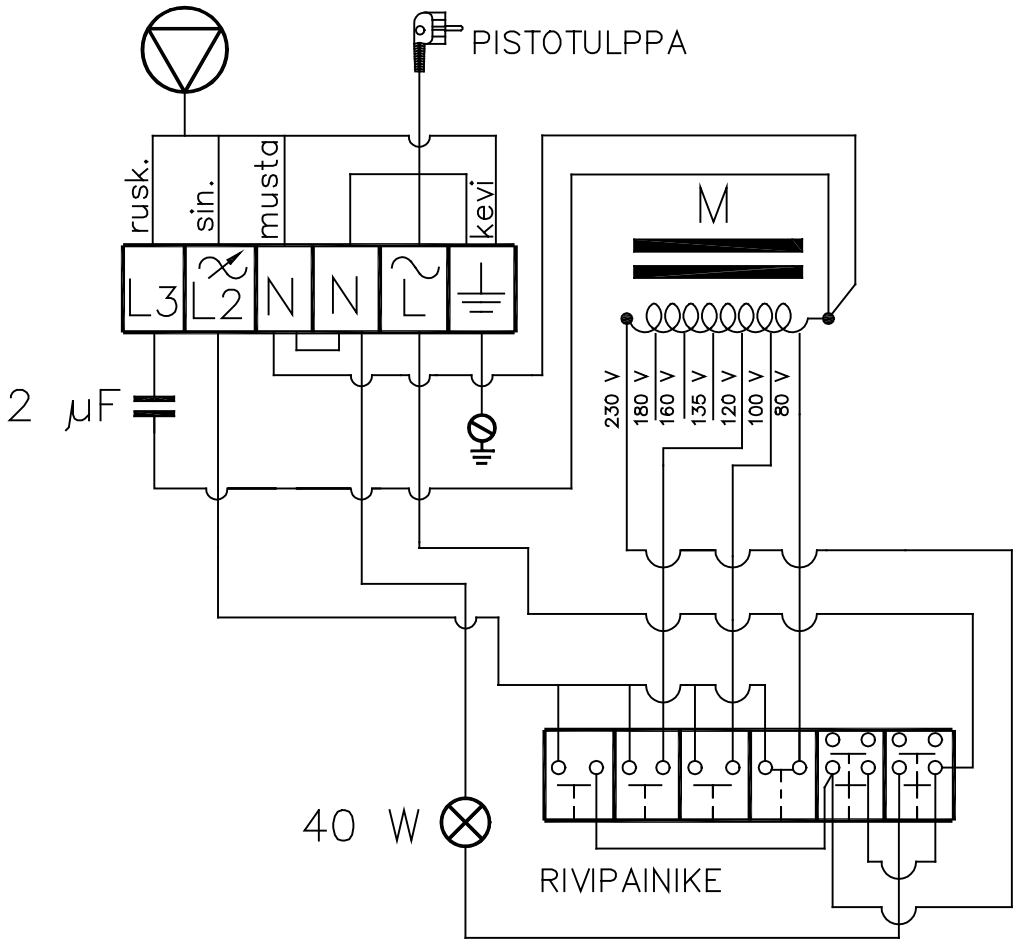

0ttx05a0