Asennusohje 100 x 215 cm

Tarvikkeet

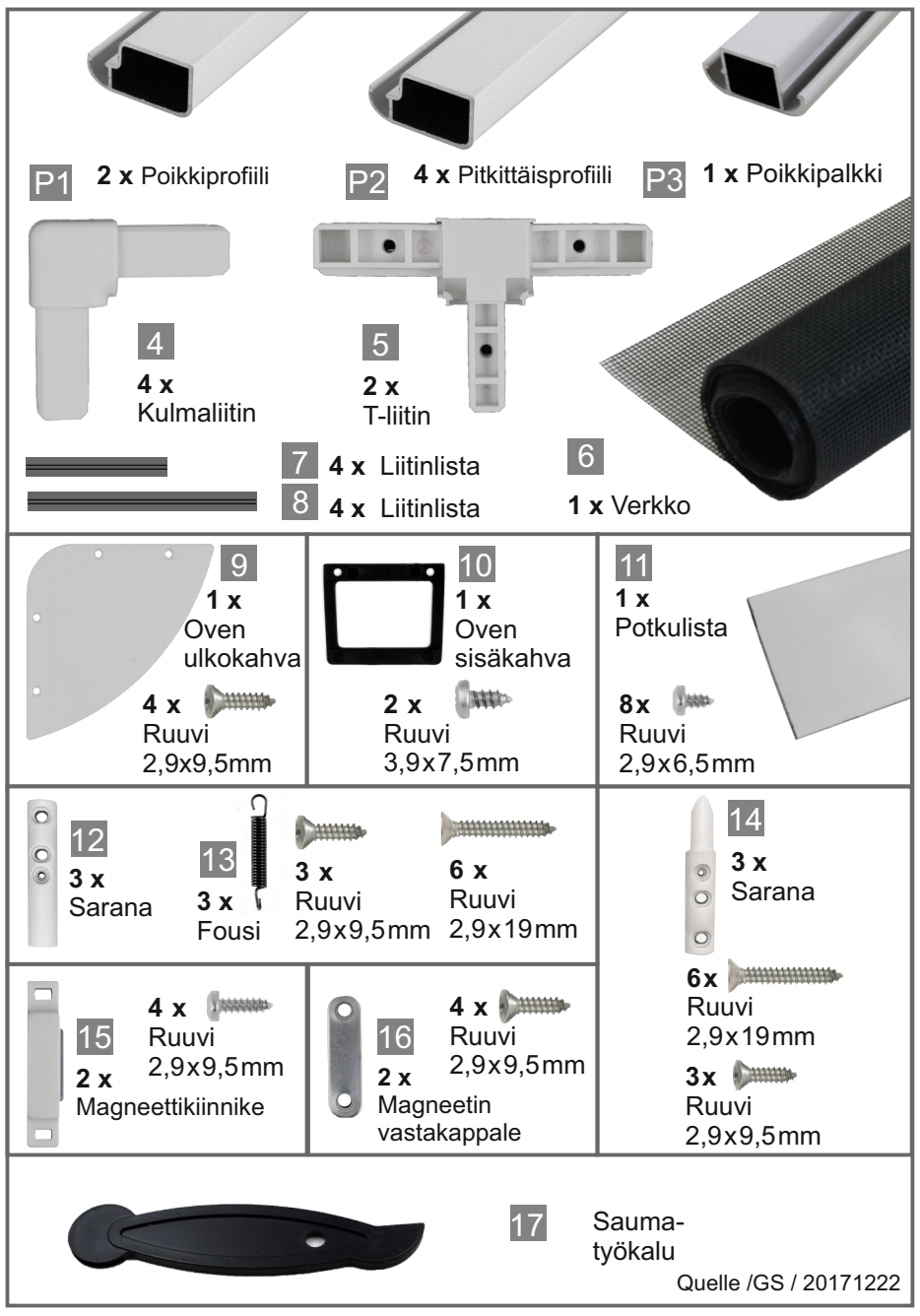

Työkalut

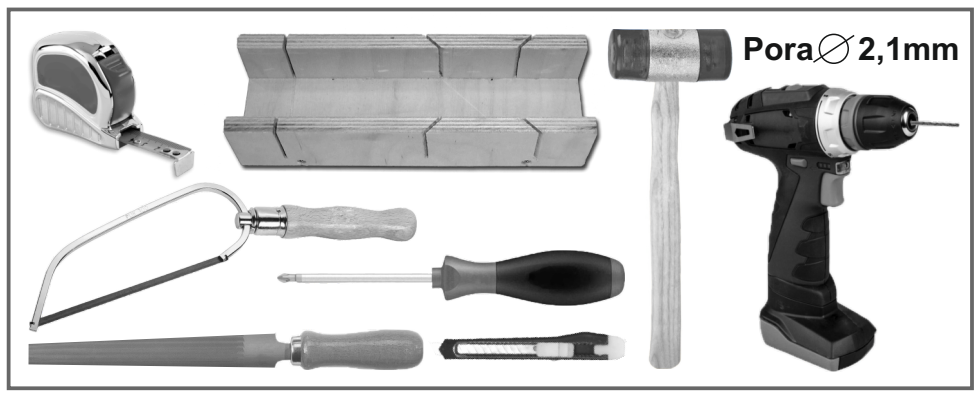

1 Mittaa

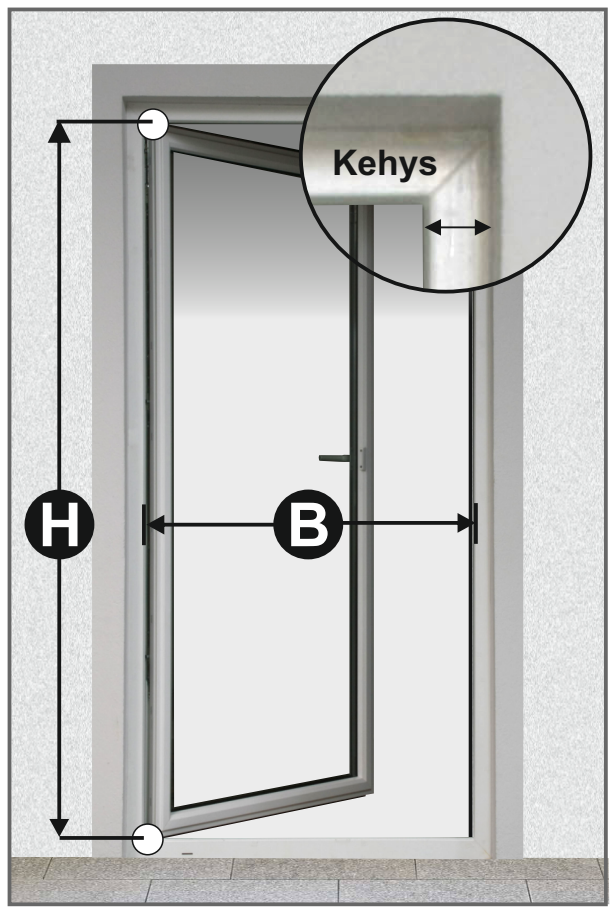

Huomio!

Mittaa ennen asennusta että ovenkarmin leveys vähintään 30mm.

2 Vaihe

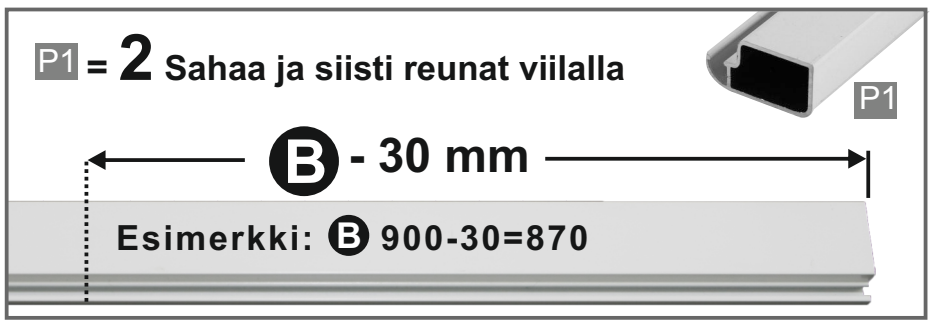

3 Vaihe

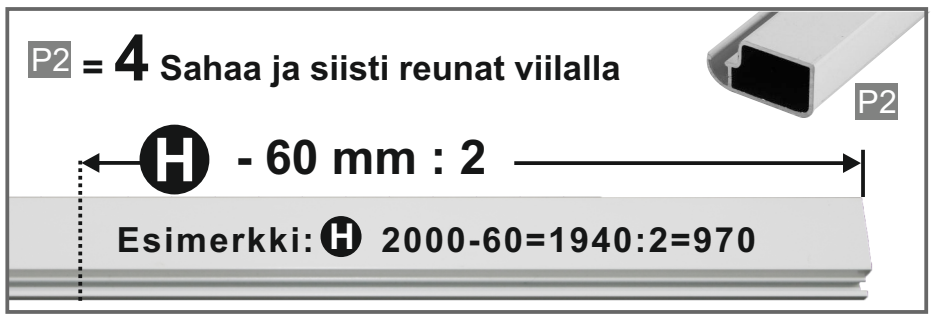

4 Vaihe

5 Vaihe

Liitä profiilit toisiinsa napauttamalla

- liitä ensin T-liittimet 5 poikkipalkkiin P3
- Liitä kulmaliitin 4 profiiliin P1
- Liitä profiili P2 kulma-liittimeen 4
- Liitä profiiliyhdistelmä P1 P2 ylhäältä ja alhaalta T-liittimeen 5

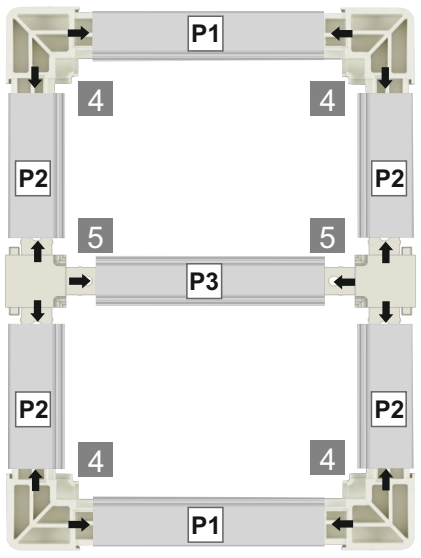

6 Vaihe

Naputa profiilit yhteen

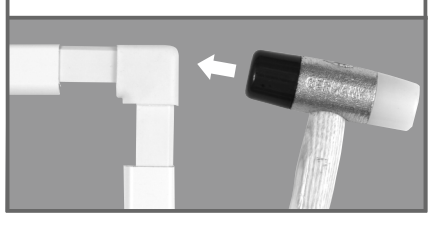

7 Vaihe

Paina 6 verkko sisään liitinlistoilla 7 + 8

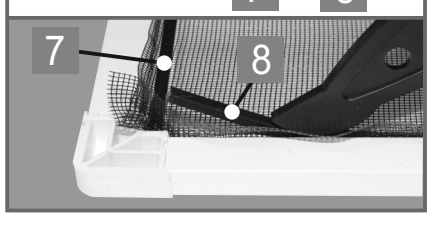

8 Vaihe

Ruuvaa 10 kahva liitin-listaan El 7

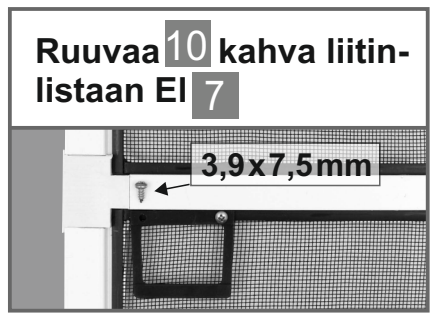

9 Vaihe

Leikkaa verkko

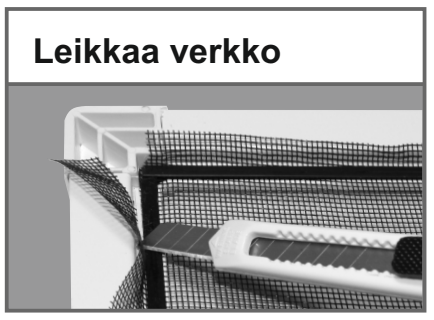

10 Vaihe

Merkkaa 11 ja sahaa potkulista mittaansa

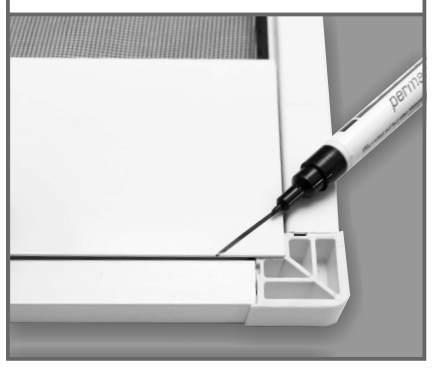

11 Vaihe

Poraa ja ruuvaa potkulista paikoilleen

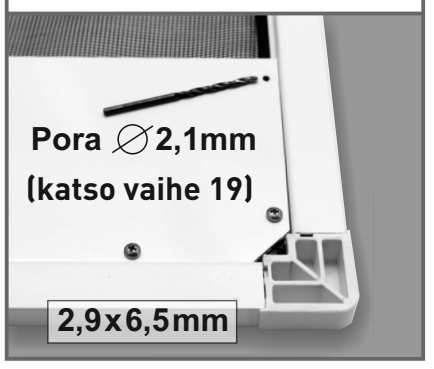

12 Vaihe

Ruuvaa magneetti-kiinnike 15 suoraan profiilin yläreunaan

13 Vaihe

Ruuvaa saranat 12 ja jousi 13

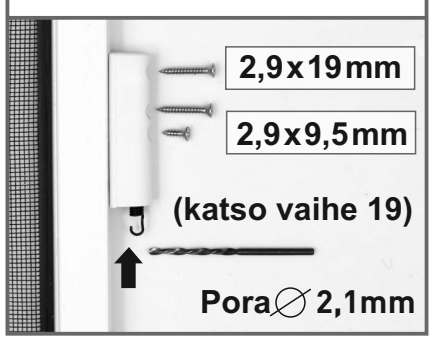

Asennusohje 100 x 215 cm

Vaihe 14

Ruuvaa 9 oven ulkokahva

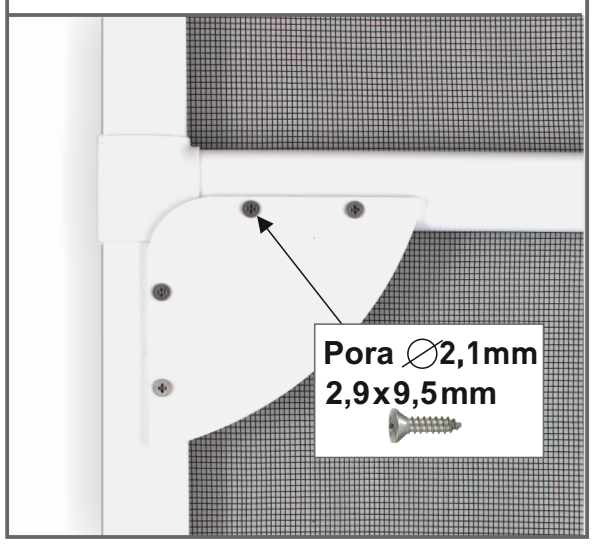

Vaihe 15

Kiinnitä koottu oviverho oviaukkoon:

- Käytä asennuksessa apuna puurimoja (eivät sisälly), jotka nostavat oven oikeaan korkeuteen

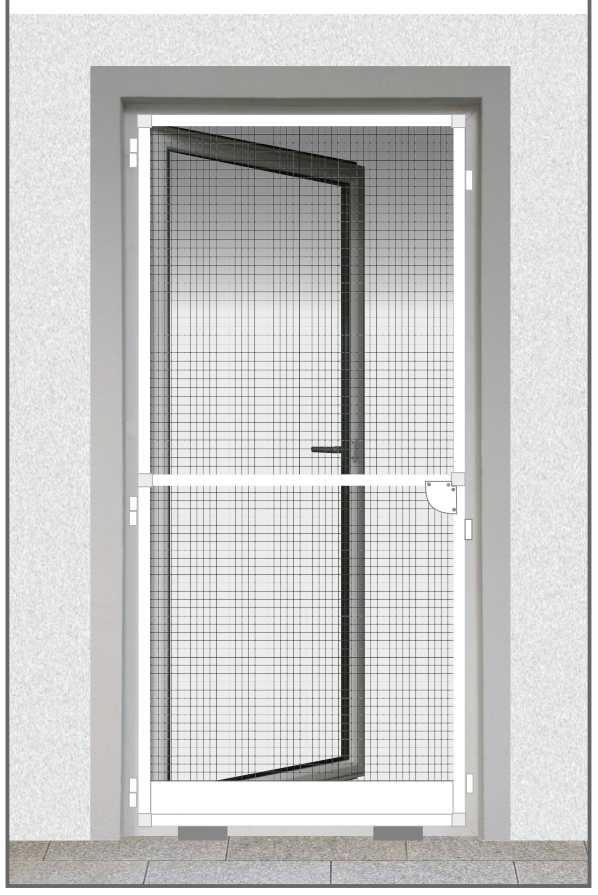

Vaihe 16

Aseta sarana 14 oviverhosaranaan ja kiinnitä ovenkarmiin

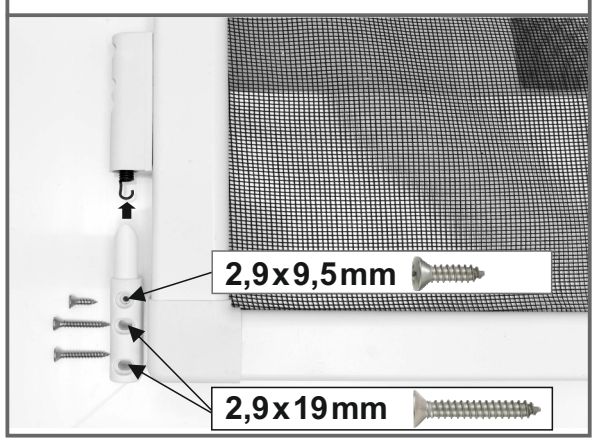

Vaihe 17

Aseta magneetin vastakappale magneettiin ja merkkaa ruuvireiät ovenkarmiin.

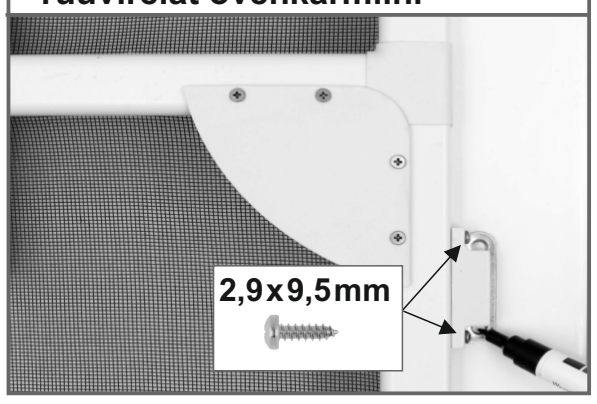

Vaihe 18

Ruuvaa vastakappale ovenkarmiin

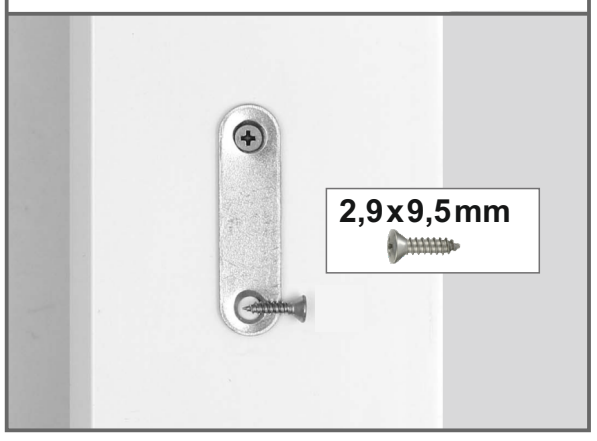

Vaihe 19

Asennuksen yleiskatsaus
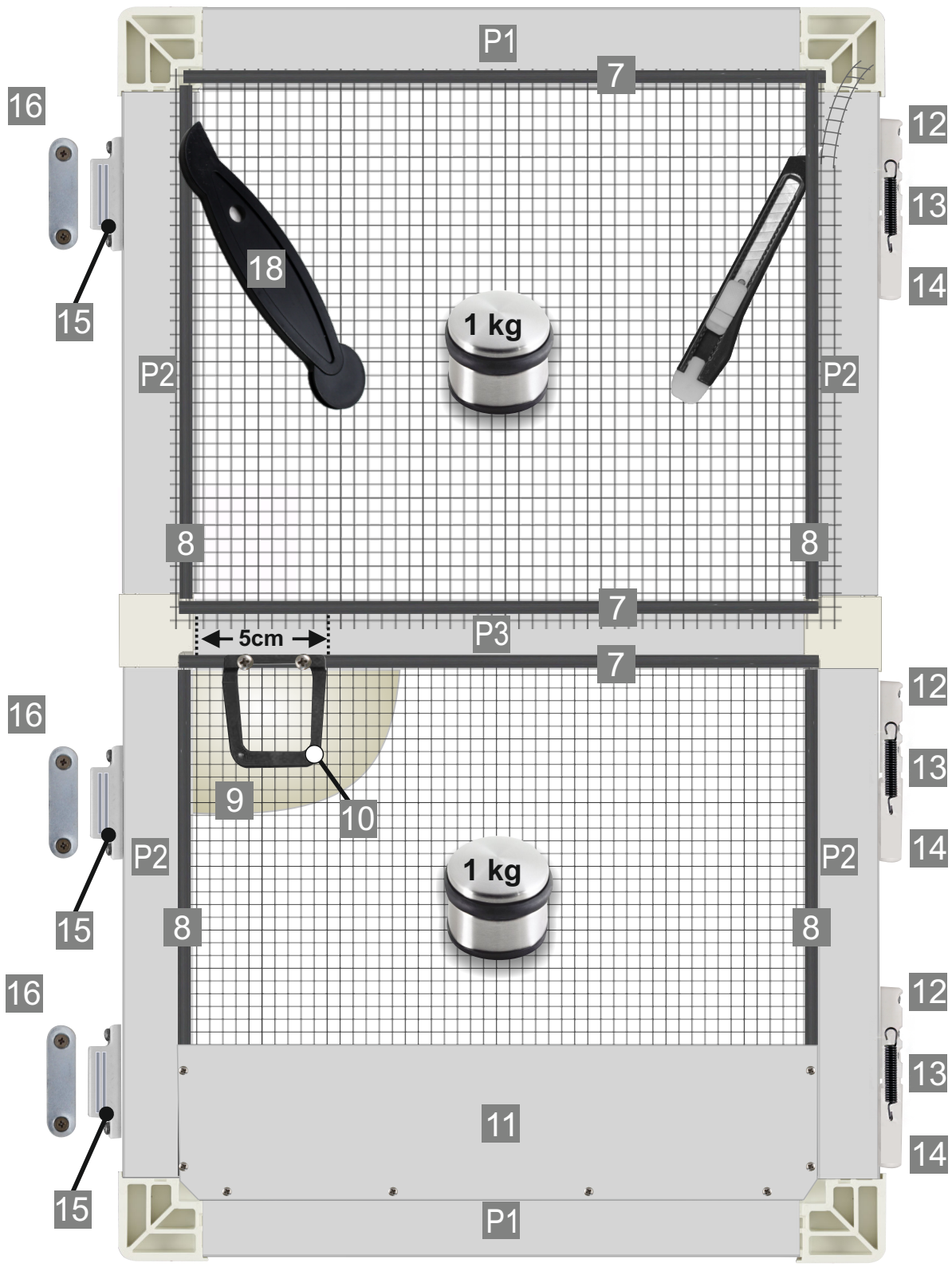
- Aseta 6 verkko profiileille
- Kuormita verkko n. 1 kg:n painolla
- Paina liitinlista 7 + 8 työkalulla 18 verkkoon
- Leikkaa verkko
- Kiinnitä oven sisäkahva 10 paikoilleen
- Liitä jousi 13 saranaan 14 ja ruuvaa profiiliin
- Ruuvaa magneettikiinnike 15 kehykseen
- Käännä hyönteisverkkokehikko (aseta selkäpuolen varaan)
- Ruuvaa kahva 9 kehykseen
- Kiinnitä sarana 14 ovenkarmiin
- Kiinnitä magneetin vastakappale 16 ovenkarmiin