Ten dokument jest wyłączną własnością DOMAX Sp. z o.o. Nie może być kopiowany w całości, ani w części bez pisemnej zgody DOMAX Sp. z o.o. Jego zawartość nie może być udostępniana osobą trzecim, ani używana do nieautoryzowanych celów. Naruszenia będą ścigane.

Rew.	Opis	Data	Zmienił	Zatwierdził
A	Zmiany cech i dodanie otworu	15.03.2016	K. Rytlewski	

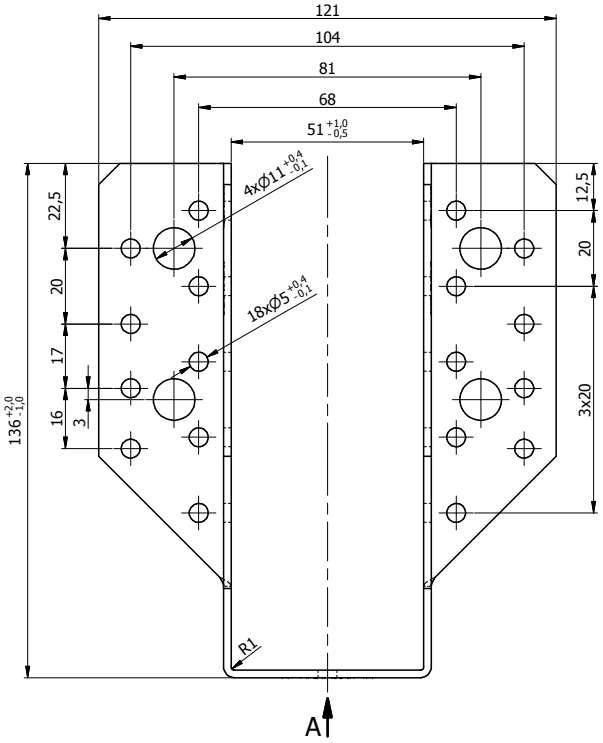

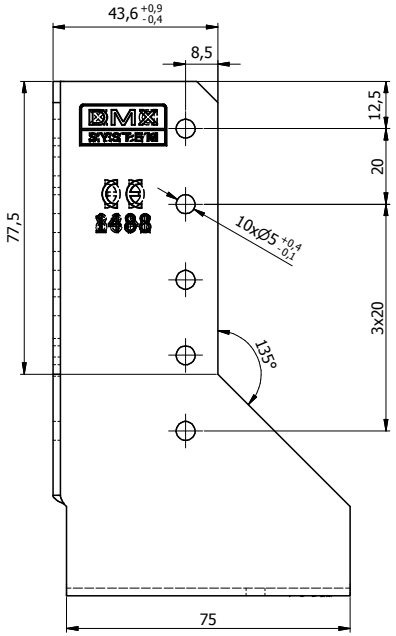

Widok A

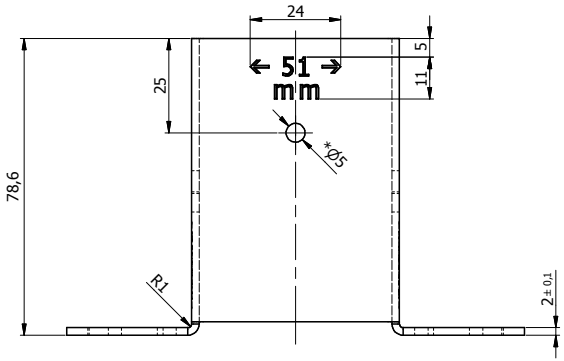

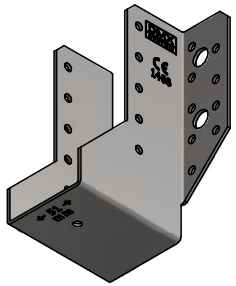

Uwagi:
1. Tolerancje ogólne PN-EN 22768 mK
2. Dopuszcza się wykonanie bez ściętych narożników.
3. Dopuszcza się wykonanie bez nabitych cech.
4. Dopuszcza się wykonanie bez otworu w podstawie [otwór oznaczony gwiazdką (*)].

Poz.	Detal	Ilość	Opis	Materiał	Pow. [dm2]	Waga [kg]
1	WB 11	1	WBR 320-G	DX51D	4,95	0,361

Projektował	Sprawdził	Zatwierdził	Kod: WB
Kreślił: K. Rytlewski			
Index: 4511	Data: 04.03.2016		Arkusz: 1/1
domax DOMAX Sp. z o.o.	Wieszak belki WB 11		
	WB 11		Rewizja: A