Kvalitet från grunden! BCE Hyvän laadun perusta!

KATOSPILARIT JA TERRASSIPILARIT

Varmat ratkaisut turvalliseen rakentamiseen

MIKÄ ON PILARI?

Pilari on rakennuksen kantava rakenneosa, joka toimii perustana ja ankkuroi rakennuksen maahan. BCE valmistaa katospilareita ja terassipilareita kesämökkeihin, varastoihin, ulkorakennuksiin, autokatoksiin ja terasseihin.

BCE:n pilareita täydentää laaja valikoima lisätarvikkeita. Niiden ansiosta tarkat säädöt voidaan tehdä niin korkeus- kuin sivu-suunnassa. Saumattomasti yhteensopivat lisätarvikkeet säästävät rakentajan aikaa ja kustannuksia esimerkiksi silloin, kun pilarien avulla tehtävien säätöjen vaihto-ehtona on maapohjan korkeuden muuttaminen.

BCE:N PILAREILLA RAKENTAMINEN ON HELPPOA

Katospilarien avulla on helppo käynnistää rakennuksen perustus. Voit tehdä perustuksen ilman että tarvitsee käyttää pisaraakaan betonia. Koska pilarit ovat tehdasvalmisteisia, perustus voidaan tehdä myös talvella. Valmiiksi valetut pilarit siirretään helposti paikoilleen maanrakennustöiden yhteydessä.

TUOTTEEMME

TP-PILARI

Terassipilari on pienin ja helppokäyttöisin tuotteemme. Siitä on saatavilla neljä eri korkeutta ja se soveltuu kevyempiin rakennuksiin. TP-pilari painaa noin 50 kg. Suositeltu enimmäiskuormitus on 1600 kg.

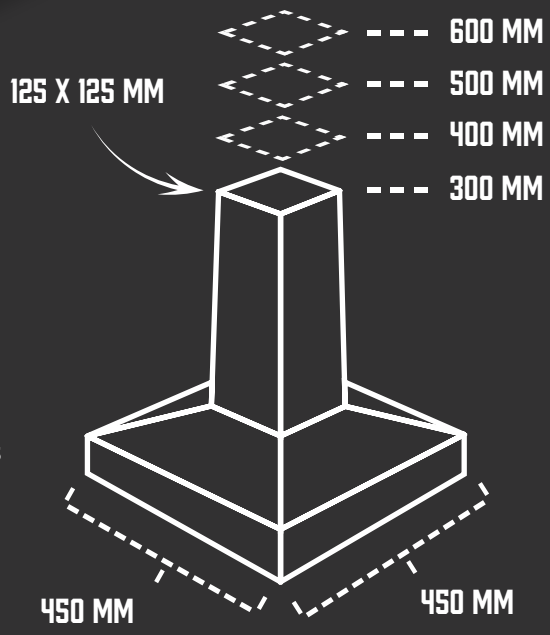

Olemme päivittäneet tuotteen. Uusi versio on kevyempi ja helpompi käsitellä. Tarvittaessa KP-pilareita voi myös pinota 3 kappaletta päällekkäin.

KP-PILARI

KP-pilari on hieman suurempi pilarivaihtoehto. Siitä on saatavilla seitsemän eri korkeutta. KP-pilari soveltuu perustukseksi esimerkiksi autokatoksiin, terassikatoksiin, kesämökkeihin ja muihin rakennuksiin. KP-pilari painaa noin 150 kg. Pilarin suositeltu enimmäiskuormitus on 5000 kg.

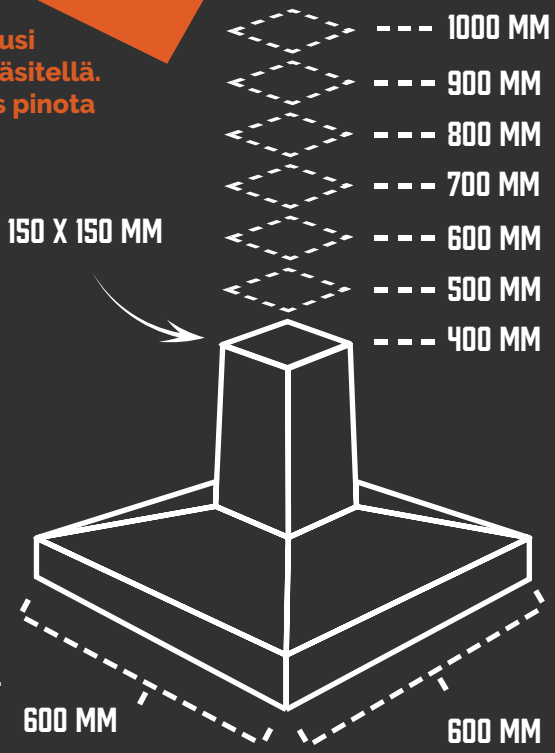

BCE-PILARIKENGÄT JA TARVIKKEET

Monipuoliset tarvikkeet antavat paljon säätömahdollisuuksia ja tekevät BCE:n pilareista markkinoiden joustavimman ja kustannustehokkaimman perustusratkaisun.

BCE-PILARIKÄRRY

TERÄSLAATTA
(Kiinnityslevy)
TL 100 X 100 X 6, M20 X 30

TERÄSLAATTA
(Kiinnityslevy)
TL 100 X 100 X 6, M20 X 50

NOSTOKORVA
M20

PIENI I-MALLINEN PILARIKENKÄ
P-PIK 50 X 70MM

PALKKIKENKÄ
PAK-100 X 150

PALKKIKENKÄ
PAK-100 X 200

PILARIKENKÄ
(Kulmarauta)
N-PIK 50-90MM

PIENI PILARIKENKÄ
PIK 50-70MM

PILARIKENKÄ
PIK 90-140MM

BCE ON TURVALLINEN VALINTA

BCE:llä on pitkä alan kokemus. Yritys on kehittänyt korkealaatuisia tuotteita rakennusyrityksille, talonvalmistajille ja yksityishenkilöille.

Valitse rakennuksellesi tukeva perusta!

PERUSTUSPILAREITAMME SAA JÄLLEENMYYJILTÄ KAUTTA MAAN JA LÖYDÄT TUOTTEET KOTISIVUILTAMME:

BCE-PERUSTUS.FI

OTA YHTEYTTÄ! KERROMME, MITEN SAAT PILARIT HELPOIMMIN TOIMITETTUNA PROJEKTIASI VARTEN!