TJEP HYDRA CUTTERS

Safety and operation instructions

Maintenance and trouble shooting

EN	DA	DE	ES
FI	FR	GR	HR
IT	NL	NO	PL
RO	SE	SK	SL

www.tjep.eu

www.tjep.eu

EXPLORE OUR WEBSITE FOR MORE INFORMATION

Figures 4

Key parts 5

EN Safety and operation instructions · Maintenance and trouble shooting 6

DA Sikkerheds- og brugsanvisning · Vedligeholdelse og fejlfinding 16

DE Sicherheits- und Bedienungsvorschriften · Instandhaltung und Fehlerbehebung 26

ES Instrucciones de funcionamiento y seguridad · Mantenimiento y resolución de problemas 37

FI Turvallisuus- ja käyttöohjeet · Huolto ja vianmääritys 47

FR Instructions de sécurité et d'emploi · Maintenance et dépannage 57

GR Οδηγίες ασφαλείας και χειρισμού · Συντήρηση και αντιμετώπιση προβλημάτων 68

HR Sigurnosne i radne upute · Održavanje i rješavanje problema 79

IT Istruzioni per la sicurezza e l'utilizzo · Manutenzione e risoluzione dei problemi 88

NL Veiligheids- en bedieningsinstructies · Onderhoud en probleemoplossing 98

NO Sikkerhets- og bruksanvisning · Vedlikehold og feilsøking 108

PL Instrukcje bezpieczeństwa i obsługi · Konserwacja i rozwiązywanie problemów 117

RO Instrucțiuni de siguranță și operare · Mentenanță și remedierea defecțiunilor 127

SE Säkerhets- och driftinstruktioner · Underhåll och felsökning 137

SK Bezpečnostné pokyny a návod na používanie · Údržba a riešenie problémov 147

SL Varnostna navodila in navodila za uporabo · Vzdrževanje in odpravljanje težav 157

Figures

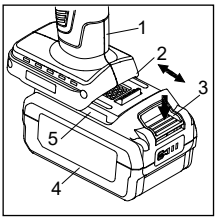

Fig. A

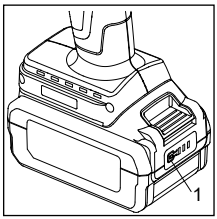

Fig. B

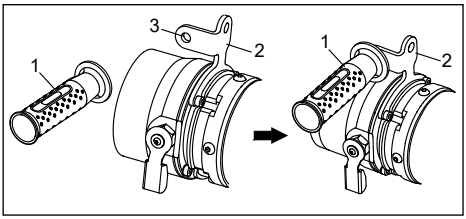

Fig. C

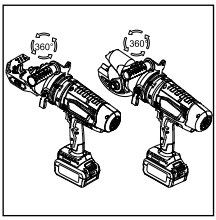

Fig. D

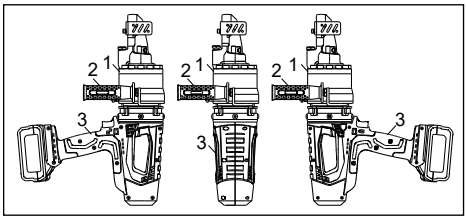

Fig. E

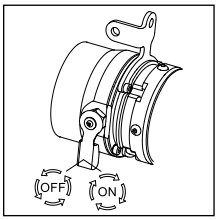

Fig. F

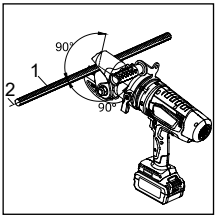

Fig. G

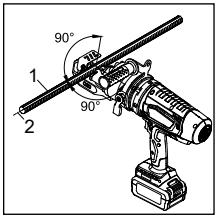

Fig. H

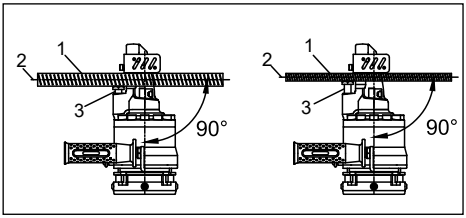

Fig. I

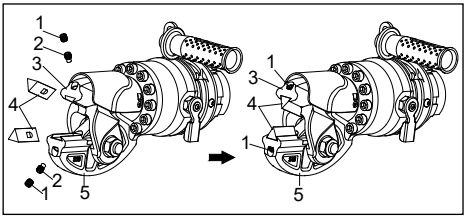

Fig. J

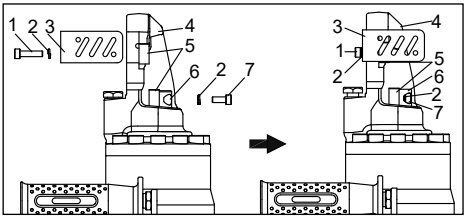

Fig. K

Key parts

103320 TJEP HC-18B

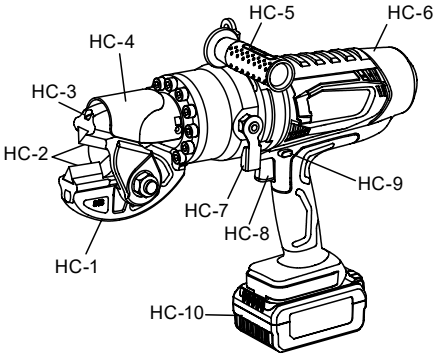

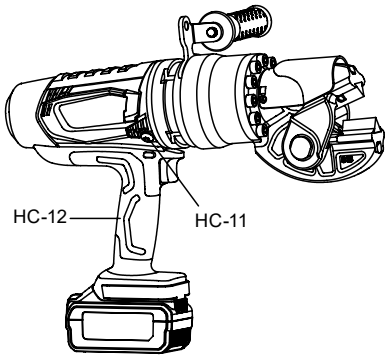

103322 TJEP HCS-20B

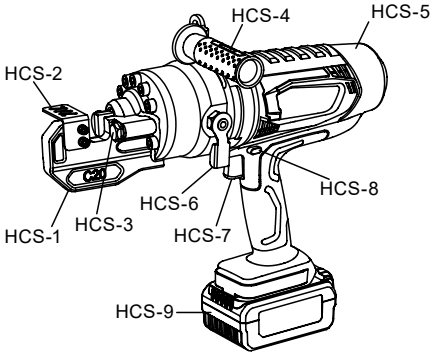

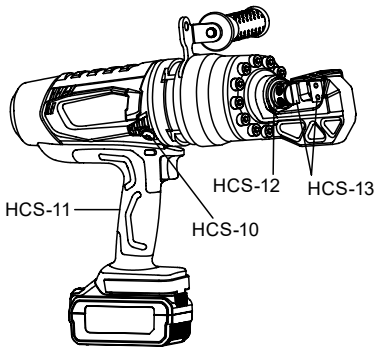

TJEP HYDRA CUTTERS CUTTING MACHINE

SAFETY AND OPERATION INSTRUCTIONS

MAINTENANCE AND TROUBLE SHOOTING

ORIGINAL INSTRUCTIONS

Table of content

Important safety information 6
Figures 6
Key parts 7
Explanation of symbols 7
General safety warnings 8
General safety warnings 8
Foreseeable hazards 9
Charger and battery warnings 9
Operation instructions 10
Operating charger 10
Installing or removing the battery 10
Battery indicator (Fig. B) 10
Installing side handle (Fig. C) 10
Head adjustment (Fig. D+E) 11
Pressure relief valve (Fig. F) 11
Operating TJEP HC-18B 11
Operating TJEP HCS-20B 11
Removing and replacing blades 11
Hydraulic oil 11
Maintenance instructions 12
General maintenance 12
Storage 12
Disposal 12
Trouble shooting 12
Tool / battery protection system 12
Caution when cutting 13

IMPROPER AND UNSAFE USE OF THE TOOL WILL RESULT IN DEATH OR SERIOUS INJURY. IT IS VERY IMPORTANT THAT THE INTENDED OPERATOR OF THE TOOL READS AND UNDERSTANDS THIS MANUAL BEFORE OPERATING THE TOOL. KEEP THIS MANUAL AVAILABLE FOR OTHERS BEFORE THEY USE THE TOOL.

Please keep this manual in safe place for future reference.

Important safety information

The manufacturer cannot possibly anticipate every possible circumstance that might involve a hazard. The warnings in this manual, and the tags and decals affixed to the tool are, therefore, not exhaustive. If you use a procedure, work method, or operating technique that the manufacturer does not specifically recommend, you must make sure that it is safe for you and others. You must also make sure that the procedure, work method, or operating technique that you choose does not render the tool unsafe.

Figures

Please find the relevant figures referenced in the instructions on page 4.

Key parts

See drawing on page 5

103320 TJEP HC-18B

HC-1: Blade seat
HC-2: Blade
HC-3: Mobile head
HC-4: Protective cover
HC-5: Side handle
HC-6: Frame
HC-7: Pressure relief valve lever
HC-8: Trigger
HC-9: Trigger lock
HC-10: Battery
HC-11: Oil drain screw
HC-12: Handle

103322 TJEP HCS-20B

HCS-1: Cutting base
HCS-2: Cover
HCS-3: Limit screw
HCS-4: Side handle
HCS-5: Frame
HCS-6: Pressure relief valve lever
HCS-7: Trigger
HCS-8: Trigger lock
HCS-9: Battery
HCS-10: Oil drain screw
HCS-11: Handle
HCS-12: Piston
HCS-13: Blade

Explanation of symbols

Symbols in manual	
	The safety alert symbol indicates a potential hazard to personal injury. **DANGER**: Indicates a hazard which, if not avoided, will result in death or serious injury.
	Read and understand tool labels and manual. Failure to follow warnings could result in serious injury.
	Operators and others in work area shall wear impact-resistant eye protection with side shields and CE-marked head protection.
	Operators and others in work area shall wear hearing protection.
	Keep hands and body away from the cutting area of the tool.

Symbols on tool	
CE UK CA	This tool is CE/UKCA-approved according to applicable standards.
	Read and understand tool labels and manual. Failure to follow warnings could result in serious injury.
	Operators and others in work area shall wear impact-resistant eye protection with side shields and CE-marked head protection.
	Dispose product according to the WEEE directive.
	It is recommended that operator and others in work area wear CE-marked gloves and non-skid safety shoes.
	The safety alert symbol indicates a potential hazard to personal injury.

	Keep hands and body away from the cutting area of the tool. Failure to follow warnings could result in serious injury.
	During operation, debris from work-piece may be discharged.
OIL L-HV ISO 32	Lubricate moving parts regularly. Use only prescribed oil of good quality.
On Off	Engage / disengage pressure relief valve.
18V	Operating voltage
Ø5-18 mm ≤ Ø18	Minimum and maximum workpiece range.

General safety warnings

- **WARNING:** Read all safety warnings and all instructions. Failure to follow the warnings and instructions may result in electric shock, fire, serious injury and/or death.
- Use the tool and accessories in accordance with these instructions, taking into account the working conditions and the work to be performed. Use of the tool for operations different from those intended could result in a hazardous situation.
- Stay alert, watch what you are doing and use common sense when operating the tool. Do not use the tool if you are tired or under the influence of drugs, alcohol or medication. A moment of in-attention while operating the tool may result in serious personal injury or damaged material.
- The risks to others shall be assessed by the operator.
- Use CE-marked eye protection with front and side protection against flying objects and CE-marked head protection when handling, operating, and servicing the tool.
- Use CE-marked ear protection near or at the job site to prevent hearing damage. Unprotected exposure to high noise levels can cause permanent, disabling, hearing loss and other problems such as tinnitus (ringing, buzzing, whistling or humming in the ears). It is employer's responsibility to enforce tool users and all other nearby personnel at the job site to wear personal protective equipment such as eye protection, dust mask, non-skid safety shoes, hard hat and/or hearing protection.
- Dress properly. Do not wear loose clothing or jewellery. Keep your hair, clothing and gloves away from moving parts to avoid serious injuries. Only wear gloves that provide adequate feel and safe control of trigger and any adjusting devices. Wear warm clothing when working in cold conditions, to keep your hands warm and dry.
- Do not overreach. Keep proper footing and balance at all times. This enables better control of the tool in unexpected situations.
- When working at heights, please use a safety rope to connect the tool with construction frame or set up a safety net, as dropped materials or tools can cause accidents.
- Prevent unexpected actuation. Do not carry the tool with your finger on the trigger. Keep fingers away from trigger when not operating the tool and when moving from one operation position to another.
- Respect the tool as a working implement.
- Do not engage in horseplay.
- Remove any tools used for maintenance or repair before using the tool. Tools left attached to a moving part of the tool may result in personal injury.
- Handle the tool with care, as it can get cold, affecting grip and control.
- Never use tool in the presence of flammable dust, gases or fumes. The tool may produce a spark that could ignite gases causing a fire and cause the tool to explode.
- Keep work area clean and well lit. Cluttered or dark areas invite to accidents.
- Do not use the tool if it is not in proper working condition.
- Inspect the tool before operating to determine that it is in proper working order. Check for misalignment, binding of moving parts and any other condition that may affect the operation. Do not operate if any of the above mentioned conditions occur as it can cause malfunction.
- Only technically skilled persons, who have read and understood the operating/safety instructions should operate the tool.
- Keep children and bystanders away while operating the tool. Distractions can cause you to lose control.
- Do not force the tool. Use the correct tool for your application as it will do the job better and safer at the rate for which it was designed.
- Do not actuate the tool unless it is placed firmly against the workpiece.
- To reduce risk of injury:
  - always maintaining control of the tool and be ready to counteract normal or sudden movements.
  - keeping face and body parts away from the tool.
- Do not use this tool for cutting electrical cables. It is not designed for electric cable installation and may damage the insulation of electric cables thereby causing electric shock or fire hazards. Furthermore the tool is not insulated from coming into contact with electric power.
- Do not use the tool to perform other jobs than the designated function. Especially do not use it as a hammer. Impact on the tool will increase the risk of damaged tool and unexpected actuation.
- Do not use the tool if safety warning label(s) are missing or damaged.
- Do not expose the tool to rain, snow or wet conditions and do not immerse the tool into water or other fluids, as it will increase the risk of electric shock.
- Do not remove, tamper with, or otherwise cause tool operating controls to become inoperable. Do not operate the tool if any portion of the tool operating controls is inoperable, disconnected, altered, or not working properly.
- The tool should not be modified unless authorized in the manual or approved in writing by Kyocera Unimerco Fastening. Fail to comply can lead to dangerous situations or injury's.
- Keep hands and body away from the cutting area of the tool.
- Use only accessories made or recommended by the tool manufacturer, or accessories that perform equivalently to those recommended by Kyocera Unimerco Fastening.
- Children shall not play with the tool. Cleaning and user maintenance shall not be made by children.
- Maintain the tool with care. If damaged, have it repaired before use. Please refer to the maintenance

instructions for detailed information on the proper maintenance of the tool.
- Please keep the tool in clean condition, wipe off grease and/or oil after work. Do not use any solvent based cleaner to clean the tool. It is possible that the solvent will deteriorate the rubber and/or plastic components on the tool. Greasy handle and tool body can cause accidental drop of the tool and injury to nearby person.
- Have your tool serviced by a qualified repair person using only parts that are supplied or recommended by Kyocera Unimerco Fastening. This will ensure that the safety of the tool is maintained.
- Use only lubricants recommended by Kyocera Unimerco Fastening / your local TJEP dealer.

Foreseeable hazards
- Information to conduct a risk assessment of these hazards and implementation of appropriate controls is essential.
- During operation, debris from workpiece may be discharged.
- When using the tool for long periods, the operator may experience discomfort in arms, shoulders, neck, or other parts of the body.
- Exposure to vibration can cause disabling damage to the nerves and blood supply of the hands and arms.
- If the operator experiences symptoms such as persistent or recurring discomfort, pain, throbbing, aching, tingling, numbness, burning sensation, or stiffness, do not ignore these warning signs. The operator shall consult a qualified health professional regarding overall activities.
- While using the tool, the operator shall adopt a suitable but ergonomic posture. Maintain secure footing and avoid awkward or off-balanced postures.
- Residual risks relating to repetitive work hazards such as duration of use in respect to working positions and forces may exist. It is advised to consult EN 1005-3 and EN 1005-4 for such information.
- Slips, trips and falls are major causes of workplace injury. Be aware of slippery surfaces when operating the tool.
- Proceed with additional care in unfamiliar surroundings. Hidden hazards may exist, such as electricity or other utility lines.
- If the tool is used in an area where there is static dust, it may spread the dust and cause a hazard.
- Where dust hazards are created, the priority shall be to control them at the point of emission.

Charger and battery warnings
- Recharge the batteries only with the charger specified by Kyocera Unimerco Fastening. A charger that is suitable for one type of battery pack may create a risk of fire when used with another battery pack.
- The charger plug must match the outlet. Never modify the plug in any way. Unmodified plugs and matching outlets will reduce risk of electric shock
- Avoid body contact with earthed or grounded surfaces such as pipes, radiators and refrigerators when working with electrical equipment. There is an increased risk of electric shock if your body is earthed or grounded.
- Do not expose the battery or charger to rain, snow or wet conditions and do not immerse the battery or charger into water or other fluids, as it will increase the risk of electric shock.
- Do not abuse the cord. Never use the cord for carrying, pulling or unplugging the charger. Keep cord away from heat, oil, sharp edges or moving parts. Do not use the battery charger if the cord is damaged or the battery charger is defect. Damaged or entangled cords increase the risk of electric shock.
- Do not use the battery charger in explosive atmosphere. This electrical device is not designed for use in such environment.
- Charge the battery cartridge with room temperature at 10°C to 40°C (50°F to 104°F). Do not charge battery outdoors or in temperatures below 10°C (104°F). Let a hot battery cartridge cool down before charging it.
- Do not puncture or attempt to open charger or battery case.
- When overused, liquid may spill from the battery, please avoid contact. In case of accidental contact with battery leakage, rinse with water. If liquid comes in contact with eyes, rinse with clean water and seek medical attention immediately, as this can cause blindness.
- Do not cover the battery charger with anything.
- Do not use a step up transformer or engine generator as the power source of the battery charger.
- Do not recharge non-rechargeable batteries.
- During charging, the battery charger must be placed in a well-ventilated area.
- Charge the battery before completely discharged.
- Always stop tool operation and charge the battery when you notice less tool power.
- Never recharge a fully charged battery. Overcharging shortens the battery life span.
- If abnormal heat is generated during charging, disconnect the battery to stop charging immediately. Continued charging may cause smoke, fire or explosion.
- When the battery pack is not in use, remove it from the tool or charger.
- Keep the battery away from fluids and metal objects, like paper clips, coins, keys, nails, screws or other small metal objects, that can make a connection from one terminal to another. Short-circuiting the battery terminals may cause burns or a fire.
- Charge the battery if you do not use it for a long period of time (more than six months).
- Recycle battery and charger according to local laws.
- Do not incinerate the battery/charger or attempt to puncture and crush the battery/charger.
- Do not expose the battery or tools loaded with battery under direct sun light exposure. Prevent to expose them at temperatures higher than 40°C

(104°F). Overheating the battery can result in explosion or fire.
- When connecting the charger, make sure that the cord is not trampled, tripped or subjected to other damage or pressure. Damaged or entangled cords increase the risk of electric shock.
- Lithium-ion batteries are subject to the Dangerous Goods Legislation requirements.
  For commercial transports e.g. by third parties, forwarding agents, special requirement on packaging and labelling must be observed. For preparation of the item being shipped, consulting an expert for hazardous material is required. Please also observe possibly more detailed national regulations. Tape or mask off open contacts and pack up the battery in such a manner that it cannot move around in the packaging.
- Do not nail, cut, crush, throw, drop or hit the battery or charger against a hard object. Such conduct may result in a fire, excessive heat, or explosion.

Operation instructions

Operating charger

Indicators	Meaning
Green LED flickering (slowly)	Charger is in standby
Red LED on	Battery is being charged
Red LED flickering (slowly)	Battery is 80% charged
Green LED on	Battery is fully charged
Green LED flickering (fast)	Battery is too hot - waiting to cool down
Green and red LED flickering	Battery is unchargeable

- Plug the battery charger into the proper AC voltage source. Charging light will start blinking green.
- Insert the battery cartridge into charger.
- When the battery cartridge is inserted, the red charging light will light up and charging will begin.
- When the battery reaches 80% the red light will start to blink slowly.
- When the battery is fully charged, the charging light will change from red to green.
- After charging, remove the battery cartridge from charger and unplug the charger.
- NOTE! The battery charger is for charging TJEP-battery cartridge. Never use it for other purposes or for other manufacturer's batteries.
- If the green charging light flashes fast, the charger may not start due to;
  - Battery is too hot if removed from a just-operated tool or the battery cartridge that has been left in a location exposed to direct sunlight for a long time.
  - Battery cartridge that has been left for a long time in a location exposed to cold air.
  - When the battery cartridge is too hot, charging will begin after the cooling fan installed in the charger cools the battery cartridge. Charging will begin after the battery cartridge temperature reaches the degree at which charging is possible. When the temperature on battery is more than approx. 50°C - 70°C (122°F to 158°F), two charging lights may flash in red colour, and when approx. 50°C – 70°C (122°F to 158°F), one charging light in red colour.
- If the charging light flashes alternately in green and red colour, charging is not possible. The terminals on the charger or battery cartridge are clogged with dust or the battery cartridge is worn out or damaged.

Installing or removing the battery

- Always make sure that the trigger is locked (HC-9/HCS-8) and the battery is removed before adjusting or checking function on the tool.
- Always lock the trigger (HC-9/HCS-8) before installing or removing the battery.
- Before the battery is inserted into the tool, ensure the trigger (HC-8/HCS-7) is not pressed and the trigger lock (HC-9/HCS-8) is locked.
- Hold the tool and the battery firmly when installing or removing battery. Failure to hold the tool and the battery firmly may cause them to slip off your hands and result in damage to the tool and battery and a personal injury.
- Do not install the battery forcibly. If the battery does not slide in easily, it may be due to improper insertion method.
- **Install battery (Fig. A):**
  - Align the tongue (5) on the battery (4) with the groove in the housing (2) and slip it into place.
  - Insert it all the way until it locks in place with a little click.
  - If the battery (4) can be easily pulled out without pressing the button (3) after it is inserted, it means that the battery pack is not completely locked. It may then accidentally fall out of the tool causing injury to you or someone around you.
- **Remove battery (Fig. A):**
  - Slide the battery (4) from the tool (1) while pressing the button (3) on the front of the battery.

Battery indicator (Fig. B)

- Push the button (1) to activate the battery indicator.
- The remaining capacity is indicated by 3 LEDs.

Installing side handle (Fig. C)

- The tool comes with a side handle. It is strongly recommended to install the side handle for a stable and secure grip of the tool.
  - Ensure that the trigger is locked (HC-9/HCS-8).
  - Screw the side handle (1) into the threaded hole (3) of the handle bracket (2) for easy operation.

Head adjustment (Fig. D+E)

- The head of the tool can be freely adjusted (rotating 360°), to assist the operator to locate and cut.
- To adjust the head (1):
  - Fix the head by holding the side handle (2) with one hand and use the other hand to turn the frame handle (3).

Pressure relief valve (Fig. F)

- The pressure relief valve has two different positions.
  - ON: The piston operates and automatically returns when a cut has been completed.
  - OFF: If the working stroke of the piston is interrupted it will not return automatically. Open the pressure relief valve to return the piston to its original position.

Operating TJEP HC-18B

- Place the material between the two blades so that the blades are perpendicular to the workpiece axle (Fig. G).
- Before cutting/pressing the trigger (HC-8), press the workpiece as far in-between the blades as possible – still making sure, that the blades are perpendicular to the workpiece axle. If the workpiece is placed at the distal end of the blades, it may cause the blades to crack during the cutting process.
- Press and hold the trigger (HC-8). The motor will now start.
- Grasp the tool tightly so that is does not shake during cutting. Failure to do so will shorten the service life of the blades and cause damage.
- Hold the trigger (HC-8) until the cut is completed and the jaw begins to return to default position. Then release the trigger.

Operating TJEP HCS-20B

- Place the material between the two blades so that the blades are perpendicular to the workpiece axle (Fig. H).
- The tool is equipped with a limit screw (3) (Fig. I). Adjust the limit screw to the diameter of the workpiece. Failure to do so can cause the workpiece to fall out of the jaws and may cause an injury.
- Press and hold the trigger (HCS-7). The motor will now start.
- Hold the trigger (HC-7) until the cut is completed and the jaw begins to return to default position. Then release the trigger.

Removing and replacing blades

- Replace the blade when it has a roll blade, gap, crack, notch or wear.
  - Note; Blades cannot be regrinded
  - Note; Blades can be turned to prolong life span.
  - Worn blades will overheat the motor
- Only use original blades. If the blade is repeatedly used, ensure that it is not worn, cracked, or damaged.
- Remove all debris and dirt from the blades and components. Debris and dirt can cause unexpected accidents during cutting.
- Lock the tool and remove the battery before replacing the blade to prevent serious personal injury caused by accidental operation.
- **Remove blades for HC-18B (Fig. J):**
  - Remove the hex screws (1+2) on the blade seat (4). Remove the blade (3).
  - Remove the hex screws (1+2) on the mobile head (5). Remove the blade (3).
- **Replace blades for HC-18B (Fig. J):**
  - Install the blade (4) into the blade groove of the mobile head (3) and install the blade in place.
  - Screw the hex screw (2) into the mobile head (3) and make the hex screw contact the blade to prevent it from loosening.
  - Screw the hex screw (1) into the blade seat and tighten it.
  - Install the blade (4) into the blade groove of the blade seat (5) and install the blade in place.
  - Screw the hex screw (2) into the blade seat (5) and make the hex screw come into contact with the blade to prevent it from loosening. Screw the hex screw (1) into the blade seat and tighten it.
- **Remove blades for HCS-20B (Fig. K):**
  - Loosen the two hex screws (1) on the cutting base (4). Remove two hex screws (1), washers (2), and cover (3). Remove the blade (5).
  - Loosen the two hex screws (7) on the piston (6). Remove two hex screws (7) and washers (2). Remove the blade (5).
- **Replace blades for HCS-20B (Fig. K):**
  - Install the blade (5) onto the cutting base (4) and press it against the blade support surface.
  - The hex screw (1) is threaded into the washer (2), cover (3), and cutting base (4) in sequence. Screw into the threaded hole of the blade (5) and tighten it.
  - Install the blade (5) onto the piston (6) and press it against the blade support surface. The hex screws (7) are threaded into the washer (2) and the piston (6) in sequence. Screw into the threaded hole of the blade (5) and tighten it.
- Ensure that the blade is firmly against the support surface of the cutting base and piston, and tighten the screws. Otherwise, it can cause personal injury during cutting.
- Ensure the blades are firmly tightened after installation. Otherwise, cutting can cause personal injury.

Hydraulic oil

- Due to the hydraulic operation of the machine, failure to maintain an appropriate amount of oil can lead to a decrease in pressure and a loss of cut-off power. At this point, it is necessary to change or top up the oil to prevent impurities from contaminating the oil or entering the tank. Impurities in the oil can irreversibly damage hydraulic components.
- Make sure that the oil is free of impurities.

- Do not use dirty wrenches.
- Do not replace hydraulic oil in dusty areas.
- Hydraulic oil is highly flammable and must be kept away from sparks and fire. Smoking is prohibited.
- Hydraulic oil can cause eye and skin inflammation. If ingested it will cause diarrhea and vomiting. In case of eye contact, rinse in clean water for a few minutes and consult a doctor.
- **Replace hydraulic oil**
  - Flip the tool with the drain hole up (cool the tool if overheating). Place a basin under the tool to catch the oil leak.
  - Loosen the oil drain screw and remove the O-ring (before loosening the oil drain screw, ensure that the piston is in its original position to facilitate the removal of all residues).
  - Turn the tool with the drain hole down (natural discharge) or use a suitable oil pumping system (e.g. Pump-jack). Drain the oil from the tank to prevent it from leaking into the tool.
  - Use suitable equipment (such as a funnel) to slowly pour in the correct amount of anti-bubble, anti-wear #32 hydraulic oil (approximately 0.22 litres). Only use new or clean hydraulic oil.
  - Check if the oil level is at the bottom of the oil drain screw hole. If the oil level is still low, please add anti-bubble, anti-wear hydraulic #32 hydraulic oil.
  - Tighten the oil drain screw and sealing ring lightly.
  - Insert the battery, start the tool to extend the piston, quickly start and stop the motor several times to exhaust air or excess bubbles.
  - Flip the tool again to set the drain hole up.
  - Fill the hydraulic oil again, cover the oil drain screw and tighten it.
  - Check if there is any oil leakage.
- **Top up hydraulic oil**
  - Before topping up hydraulic oil, please ensure that the piston is fully retracted.
  - Place the machine horizontally in a stable position on the workbench, with the oil drain hole facing upwards. Place a basin under the machine to prevent oil leakage.
  - Unscrew the oil drain screw.
  - Check the amount of missing oil.
  - Use suitable equipment (such as a funnel), and slowly fill the upper edge of the oil filling hole with new, clean hydraulic oil.
  - Put back the oil drain screw and tighten it.

Maintenance instructions

General maintenance

- The employer and the operator are responsible for ensuring that the tool is kept in safe working order. Furthermore, only authorized TJEP service personnel or TJEP distributors shall repair the tool and must use parts or accessories that are supplied or recommended by Kyocera Unimerco Fastening.
- Keep the tool in clean condition at all times. Wipe off grease or oil with dry clean cloth to prevent accidental drop of the tool.
- Before inspecting or maintaining the tool, make sure to lock the trigger lock (HC-9/HCS-8) before removing the battery.
- Avoid any use of solvent base cleaner to clean the tool, as certain solvent will damage or weaken the composite parts of the tool.
- Ensure that all screws are fully tightened on a regular basis or every day in the event of frequent or prolonged work.
- All screws and nuts should be kept tight and undamaged. Loose screws may result in hazard situations and cause severe personal injury or parts breakage.
- Check the blade. Using worn blades reduces the potential of the machine and cause unnecessary overheating of the motor. Replace it immediately once you notice it is worn.
- Keep the motor surface clean, ventilation and cooling smooth, and ensure that the motor runs without any abnormal noise. Poor ventilation can cause the motor to overheat, and the tool will not work normally or be damaged.
- Keep the piston (HCS-12) and tool head clean to ensure that the piston returns completely at the end of its stroke, otherwise a new stroke will not be possible.
  - Place the machine horizontally on a stable working surface.
  - For HC-18B series, first loosen the two screws on both sides of the protective cover (HS-4), remove the protective cover, and then clean the piston end.
  - For HCS-20B series, directly clean the piston end.
- Lubricate moving parts regularly.
- NEVER use a tool if there is any doubt.

Storage

- When not in use for an extended period, apply a thin coat of lubricant to the steel parts to avoid rust.
- Do not store the tool in a cold weather environment.
- When not in use, the tool should be stored in a warm and dry place.
- Keep out of children's reach.

Disposal

- Disposal of the tool must be carried out according to the instructions given by the local authorities.

Trouble shooting

Tool / battery protection system

- The tool is equipped with a tool/battery protection system. The tool will automatically stop during operation if the tool or battery is placed under one of the following conditions:

- **Overload protection**
  This protection works when the tool is operated in a manner that causes it to draw an abnormally high current. In this situation, release the trigger (HC-8 / HCS-7) and stop the application that caused the tool to become overloaded.
  Release the relief valve to retract the piston.
  Make sure that the workpiece diameter does not exceed maximum and that the cutting angle is 90°.
  If the tool cannot restart, the battery is overheated. In this case, wait until the battery cools down before activating the trigger.
- **Over-discharge protection**
  This protection works when the remaining battery capacity gets low. In this situation, remove the battery from the tool and charge the battery.
- **Overheating protection**
  When the tool is overheated, the tool stops automatically and the alarm prompts. In this case, wait until the tool cools down before turning on.
- **Battery protection**
  When the battery voltage is too low, too high or the ambient temperature of the battery is too low, the tool will be locked and the alarm prompts.

- To reset the tool during cutting, operate the relief valve (Fig. F) in direction “OFF”, so the piston retracts. When the piston is fully retracted, rotate the relief valve in direction “ON” until it is tight.

Caution when cutting

- Make sure the blades are perpendicular to the workpiece axis before starting.
- Replace the blade when it has a roll blade, gap, crack or wear. Continued use in this case will make the tool damaged or accident may happen.
- If the cut material moves or tilts, stop operation, operate the pressure relief valve (HC-7 / HCS-6) and place the material correctly.
- Do not hold the shorter material with your hand. Doing so may result in personal injury.
- Do not cut materials that exceed the tool cut capability in terms of size and hardness.
- If during cutting there is an abnormal sound, abnormal vibration or if the cutting parts are badly worn, stop cutting. Continuing the operation under such conditions will damage the blades.

Status	Meaning / solution
The motor does not start	• Battery (HC-9/HCS-9) is damaged/low · Check battery capacity · Replace/charge battery
The motor is overheating	• Stop using the tool and let it cool down • Ventilation holes are blocked · Clean holes
The piston does not work	• Return is not completed · Push pistol backwards (HC-12) • The return spring is broken (HC-18B model) · Replace the return spring • A foreign object is in the relief valve (HC-7/HCS-6) · Clean the relief valve • Oil level is too high/low · Fill the tank with oil (HC-11/HCS-10) · Drain excess oil • The valve (HC-7/HCS-6) remains open due to fouling · Clean the relief valve
Incomplete pistol stroke	• The oil level is low · Fill the tank with oil (HC-11/HCS-10)
Intermittent piston stroke	• There are bubbles in the hydraulic circuit · Ventilate the hydraulic circuit
Piston return is not completed	• There is dirt between piston rod and tool · Move the piston (HC-12) to the end of the stroke position and clean it • The return spring is broken (HC-18B model) · Replace the return spring
The tool is leaking oil	• Check for foreign objects in the sealing area · Clean the area
For failure other than above situations, please stop using the tool and contact your local dealer for service.	

Alarm reason	Warning sound	Error code	Cause	Meaning / solution
Battery low voltage	1 bip	1	• Low battery	• Charge the battery
Motor stall protection	2 bip	2	• The hardness of the work piece is too high or blade is worn	• The blade is severely worn. Replace it. • The hardness of the work piece is too high.
Circuit board hardware overcurrent	3 bip	3	• Hardware failure	• Turn off the tool and allow it to cool down. If the problem persists, contact your local dealer for service.
Battery overheating or overcooling	4 bip	4	• Long continuous working time • Temperature in working area is too low (under -20°C)	• Turn off the tool and allow it to cool down, if it is too warm. • Turn off the tool and place it in a warmer environment, if it is too cold. Turn on the tool when it reaches normal temperature.
Battery cell imbalance	5 bip	5	• Battery failure	• Turn off the tool, remove the battery and allow it to cool down. If the problem persists, replace the battery.
Motor overheat	6 bip	6	• Long continuous working time • Insufficient ventilation	• Turn off the tool and allow it to cool down.
Circuit board software overcurrent	7 bip	7	• The hardness of the work piece is too high or blade is worn	• The blade is severely worn. Replace it. • The hardness of the work piece is too high.
Motor phase loss protection	8 bip	8	• Motor cable is disconnected • Motor is failing • Circuit board is failing	• Contact your local dealer for service.
Battery overvoltage	9 bip	9	• Battery failure	• Replace the battery
Inserted the battery with the trigger depressed	Continuous bip	10	• Battery was inserted with the trigger pressed	• Turn the tool off. Insert battery and restart the tool.
For failure other than above situations, please stop using the tool and contact your local dealer for service.				

TJEP HYDRA CUTTER KLIPPEMASKINER

SIKKERHEDS- OG DRIFTSVEJLEDNING

VEDLIGEHOLDELSE OG FEJLFINDING

OVERSÆTTELSE AF DEN ORIGINALE VEJLEDNING

Indhold

Vigtig sikkerhedsinformation 16
Figurer 16
Vigtige dele 17
Forklaring af symboler 17
Generelle sikkerhedsadvarsler 18
- Generelle sikkerhedsadvarsler 18
- Forudsigelige farer 19
- Advarsler til oplader og batteri 19

Brugsanvisninger 20
- Brug af opladeren 20
- Installation eller fjernelse af batteriet 20
- Batteriindikator (fig. B) 20
- Montering af sidehåndtag (fig. C) 20
- Justering af hoved (fig. D+E) 21
- Overtryksventil (fig. F) 21
- Drift af TJEP HC-18B 21
- Drift af TJEP HCS-20B 21
- Fjernelse og udskiftning af knive 21
- Hydraulisk olie 21

Vedligeholdelsesanvisninger 22
- Generel vedligeholdelse 22
- Opbevaring 22
- Bortskaffelse 22

Fejlfinding 22
- Beskyttelsessystem til værktøj og batteri 22
- Forsigtighed ved klipning 23

UKORREKT OG USIKKER BRUG AF VÆRKTØJET VIL MEDFØRE DØD ELLER ALVORLIG KVÆSTELSE. DET ER MEGET VIGTIGT, AT BRUGEREN AF VÆRKTØJET LÆSER OG FORSTÅR DENNE MANUAL, INDEN VÆRKTØJET ANVENDES. OPBEVAR DENNE MANUAL TILGÆNGELIG FOR ANDRE, FØR DE ANVENDER VÆRKTØJET.

Opbevar denne manual et sikkert sted til fremtidig brug.

Vigtig sikkerhedsinformation

Producenten kan ikke forudsige alle potentielle forhold, der kunne indebære en fare. Advarslerne i denne manual, og de etiketter og decaler, der er sat på værktøjet, er derfor ikke udtømmende. Hvis du anvender en procedure, arbejdsmetode eller betjeningsteknik, som producenten ikke anbefaler specifikt, skal du sørge for, at den er sikker for dig og andre. Du skal også sikre, at proceduren, arbejdsmetoden eller betjeningsteknikken, som du vælger, ikke gør værktøjet usikkert.

Figurer

De relevante figurer, der refereres til i vejledningen, findes på side 4.

Vigtige dele

Se tegning på side 5

103320 TJEP HC-18B

HC-1: Knivsæde
HC-2: Knive
HC-3: Justerbart hoved
HC-4: Beskyttelsesdæksel
HC-5: Sidehåndtag
HC-6: Ramme
HC-7: Håndtag til overtryksventil
HC-8: Udløser
HC-9: Udløserlås
HC-10: Batteri
HC-11: Olieaftapningsskrue
HC-12: Håndtag

103322 TJEP HCS-20B

HCS-1: Knivunderlag
HCS-2: Dæksel
HCS-3: Begrænsningsskrue
HCS-4: Sidehåndtag
HCS-5: Ramme
HCS-6: Håndtag til overtryksventil
HCS-7: Udløser
HCS-8: Udløserlås
HCS-9: Batteri
HCS-10: Olieaftapningsskrue
HCS-11: Håndtag
HCS-12: Stempel
HCS-13: Kniv

Forklaring af symboler

Symboler i manualen	
	Sikkerhedsalarmsymbolet indikerer en mulig fare for personskade. **FARE**: Indikerer en fare, der vil medføre død eller alvorlig personskade, hvis den ikke undgås.
	Læs og forstå værktøjets mærkater og manual. Hvis ikke advarsler følges, kan det medføre alvorlig personskade.
	Brugere og andre i arbejdsområdet skal anvende stødresistent øjeværn med sideskærme og CE-mærket hovedbeskyttelse.
	Brugere og andre i arbejdsområdet skal anvende høreværn.
	Hold hænder og krop væk fra værktøjets klippeområde.

Symboler på værktøjet	
CE UK CA	Dette værktøj er CE/UKCA-godkendt i henhold til gældende standarder.
	Læs og forstå værktøjets mærkater og manual. Hvis ikke advarsler følges, kan det medføre alvorlig personskade.
	Brugere og andre i arbejdsområdet skal anvende stødresistent øjeværn med sideskærme og CE-mærket hovedbeskyttelse.
	Bortskaf produktet i overensstemmelse med WEEE-direktivet.
	Det anbefales, at brugeren og andre i arbejdsområdet anvender CE-mærkede handsker og skridsikre sikkerhedssko.
	Sikkerhedsalarmsymbolet indikerer en mulig fare for personskade.

	Hold hænder og krop væk fra værktøjets klippeområde. Hvis ikke advarsler følges, kan det medføre alvorlig personskade.
	Under drift kan stumper fra arbejdsemner blive udskilt.
OIL L-HV ISO 32	Smør bevægelige dele regelmæssigt. Brug kun ordineret olie af god kvalitet.
On Off	Tilslut/frakobl overtryksventilen.
18V ⎓	Driftsspænding
Ø5 - 18 / mm ≤ Ø18	Minimum og maksimum arbejdsemneområde.

Generelle sikkerhedsadvarsler

Generelle sikkerhedsadvarsler

- **ADVARSEL:** Læs alle sikkerhedsadvarsler og anvisninger. Manglende overholdelse af advarsler og anvisninger kan medføre elektrisk stød, brand, alvorlig kvæstelse og/eller død.
- Brug værktøjet og tilbehør i overensstemmelse med disse anvisninger, og tag højde for arbejdsbetingelserne og arbejdet, som skal udføres. Brug af værktøjet til andre opgaver end dem, det er beregnet til, kan føre til farlige situationer.
- Vær opmærksom, hold øje med hvad du laver, og brug sund fornuft, når du betjener værktøjet. Brug ikke værktøjet, hvis du er træt eller påvirket af narkotika, alkohol eller medicin. Et øjebliks uopmærksomhed mens du betjener værktøjet, kan forårsage alvorlig personskade eller tingsskade.
- Brugeren skal vurdere risiciene for andre.
- Brug CE-mærket øjeværn med front- og sidebeskyttelse mod flyvende objekter og CE-mærket hovedbeskyttelse, når du håndterer, anvender og vedligeholder værktøjet.
- Brug CE-mærket høreværn tæt ved eller på arbejdsstedet for at forhindre høreskader. Ubeskyttet eksponering for høje støjniveauer kan medføre permanent, funktionsnedsættende høretab og andre problemer såsom tinnitus (ringende, summende, susende eller fløjtende lyd i ørerne). Det er arbejdsgiverens ansvar at tvinge brugere af værktøjet og personale i nærheden på arbejdsstedet til at bære personligt beskyttelsesudstyr såsom øjeværn, støvmaske, skridsikre sikkerhedssko, sikkerhedshjelm og/eller høreværn.
- Vær iført korrekt beklædning. Vær ikke iført løst tøj eller smykker. Hold hår, tøj og handsker væk fra bevægelige dele for at undgå alvorlige kvæstelser. Bær kun sikkerhedshandsker, der giver en tilstrækkelig føling og sikker styring af udløser og justerende anordninger. Bær varmt tøj, når der arbejdes under kolde forhold, så dine hænder holdes varme og tørre.
- Ræk ikke for langt. Hold korrekt fodfæste og balance til enhver tid. Det giver bedre kontrol over værktøjet i uventede situationer.
- Når du arbejder i højden, skal du bruge et sikkerhedsreb til at forbinde værktøjet med konstruktionsrammen eller sætte et sikkerhedsnet op, da tabte materialer eller værktøj kan forårsage ulykker.
- Forebyg uventet aktivering. Bær ikke værktøjet med din finger på udløseren. Hold fingrene væk fra udløseren, når du ikke betjener værktøjet, og når du går fra den ene driftsposition til den anden.
- Husk at værktøjet er et arbejdsredskab.
- Brug det ikke til sjov.
- Fjern eventuelle værktøjer, der anvendes til vedligeholdelse eller reparation, inden du bruger værktøjet. Værktøjer efterladt på en bevægende del af værktøjet kan forårsage personskade.
- Håndter værktøjet med forsigtighed, da det kan blive koldt, hvilket påvirker grebet og styringen.
- Brug aldrig værktøjet i nærheden af brandfarligt støv, brandfarlige gasser eller dampe. Værktøjet kan producere en gnist, der kan antænde gasser og få værktøjet til at eksplodere.
- Hold arbejdsområdet rent og veloplyst. Rodede og mørke områder tilskynder til uheld.
- Brug ikke værktøjet, hvis det ikke er i en ordentlig driftstilstand.
- Inspicer værktøjet inden brug for at sikre, at det er i korrekt stand. Kontrollér for forkert justering eller fastsiddende bevægelige dele eller andre forhold som kan påvirke driften. Brug ikke værktøjet, hvis nogen af ovennævnte forhold forekommer, da det kan medføre fejlfunktion.
- Kun teknisk kompetente personer, der har læst og forstået brugs-/sikkerhedsanvisningerne bør betjene værktøjet.
- Hold børn og uvedkommende på sikker afstand, mens værktøjet betjenes. Distraktioner kan forårsage, at du mister kontrollen.
- Forcer ikke værktøjet. Brug det rigtige værktøj til din opgave, da det vil udføre arbejdet bedre og mere sikkert ved den hastighed, det er beregnet til.
- Aktivér ikke værktøjet, medmindre det er placeret tæt mod arbejdsemnet.
- For at reducere risikoen for skader skal du:
  - altid bevare kontrollen over værktøjet og være klar til at modvirke unormale eller pludselige bevægelser.
  - holde ansigt og kropsdele væk fra værktøjet.
- Brug ikke dette værktøj til at klippe elektriske kabler over. Det er ikke designet til montering af elektriske kabler og kan beskadige isoleringen på elektriske kabler, hvilket kan udløse elektrisk stød eller risiko for brand. Desuden er værktøjet ikke isoleret mod at komme i kontakt med elektrisk strøm.
- Brug ikke værktøjet til at udføre andre opgaver, end det er designet til. Brug det især ikke som hammer. Slag på værktøjet vil øge risikoen for et beskadiget værktøj og uventet aktivering.
- Brug ikke værktøjet, hvis sikkerhedsadvarselsmærkat(er) mangler eller er beskadiget.
- Udsæt ikke værktøjet for regn, sne eller våde omgivelser, og nedsænk ikke værktøjet i vand eller andre væsker, da det vil forøge risikoen for elektrisk stød.
- Værktøjsstyringer må ikke fjernes, manipuleres eller på anden måde sættes ud af kraft. Brug ikke værktøjet, hvis en del af værktøjsstyringerne ikke kan betjenes, er frakoblet, ændret eller ikke fungerer ordentligt.
- Værktøjet må ikke modificeres, medmindre det er godkendt i manualen eller godkendt skriftligt af Kyocera Unimerco Fastening. Manglende overholdelse kan medføre farlige situationer eller kvæstelser.
- Hold hænder og krop væk fra værktøjets klippeområde.
- Brug kun tilbehør fremstillet eller anbefalet af værktøjets producent eller tilbehør, der yder det samme som det, der anbefales af Kyocera Unimerco Fastening.
- Børn må ikke lege med apparatet. Børn må ikke

udføre rengøring og vedligeholdelse.
- Værktøjet skal vedligeholdes med omhu. Hvis det er beskadiget, skal det repareres inden brug. Se vedligeholdelsesanvisningerne for detaljeret information om korrekt vedligeholdelse af værktøjet.
- Hold værktøjet rent; tør olie og/eller fedt af efter brug. Brug ikke opløsningsmidler til at rengøre værktøjet. Der er risiko for, at opløsningsmidler vil beskadige gummiet og/eller plastickomponenter på værktøjet. Fedt på håndtaget og værktøjets kabinet kan medføre, at værktøjet tabes ved et uheld og personer i nærheden kommer til skade.
- Få dit værktøj vedligeholdt af en kvalificeret reparationsperson, der udelukkende anvender komponenter leveret eller anbefalet af Kyocera Unimerco Fastening. Det vil sikre, at værktøjet bliver ved med at være sikkert.
- Brug kun smøremidler anbefalet af Kyocera Unimerco Fastening / din lokale TJEP-forhandler.

Forudsigelige farer
- Information til udførelse af en risikovurdering af disse farer og implementering af passende kontroller er afgørende.
- Under drift kan stumper fra arbejdsemner blive udskilt.
- Når værktøjet anvendes gennem længere perioder, vil brugeren kunne opleve ubehag i arme, skuldre, nakke eller andre kropsdele.
- Eksponering for vibrationer kan medføre funktionsnedsættende skader på nerver og blodforsyningen til hænder og arme.
- Hvis brugeren oplever symptomer som vedvarende eller tilbagevendende ubehag, smerte, banken, ømhed, prikken, følelsesløshed, brændende fornemmelse eller stivhed, må disse advarselstegn ikke ignoreres. Brugeren skal konsultere kvalificeret sundhedspersonale vedrørende sine aktiviteter generelt.
- Mens værktøjet anvendes, skal brugeren indtage en passende og ergonomisk kropsholdning. Stå sikkert med fødderne, og undgå akavede stillinger og ubalance.
- Der kan være resterende risici relateret til farer ved repetitivt arbejde, f.eks. vedrørende brugstiden i forhold til arbejdspositioner og -belastning. Der henvises til EN 1005-3 og EN 1005-4 for sådanne informationer.
- Skridning, snublen og fald er hyppige årsager til arbejdsskader. Vær opmærksom på glatte overflader, når du anvender værktøjet.
- Udvis ekstra opmærksomhed i ukendte omgivelser. Der kan være skjulte farer såsom elektriske eller andre forsyningsledninger.
- Hvis værktøjet anvendes i et område med statisk støv, kan det sprede støvet og medføre farer.
- Når støvfarer opstår, skal det prioriteres at kontrollere dem ved udstødningsstedet.

Advarsler til oplader og batteri
- Oplad udelukkende batterierne med den oplader, som Kyocera Unimerco Fastening har specificeret. En oplader, der kun passer til én type batteripakke, kan medføre risiko for brand, når den anvendes sammen med en anden batteripakke.
- Opladerens stik skal passe til stikkontakten. Ændr ikke stikket på nogen måde. Stik, der ikke er ændrede, og stikkontakter, som passer, vil reducere risikoen for elektrisk stød
- Undgå kropskontakt med jordforbundne eller jordede overflader såsom rør, radiatorer og køleskabe, når du arbejder med elektrisk udstyr. Der er øget risiko for elektrisk stød, hvis din krop er jordforbundet eller jordet.
- Udsæt ikke batteriet eller opladeren for regn, sne eller våde omgivelser, og nedsænk ikke batteriet eller opladeren i vand eller andre væsker, da det vil forøge risikoen for elektrisk stød.
- Behandl ledningen ordentligt. Brug aldrig ledningen til at bære opladeren, trække den hen til dig eller til at trække stikket ud af stikkontakten. Hold ledningen væk fra varme, olie, skarpe kanter og bevægelige dele. Brug ikke batteriopladeren, hvis ledningen er beskadiget, eller batteriopladeren er defekt. Beskadigede eller kludrede ledninger øger risiko for elektrisk stød.
- Brug ikke batteriopladeren i eksplosiv atmosfære. Denne elektriske enhed er ikke designet til brug i sådanne omgivelser.
- Oplad batteripatronen i stuetemperatur ved 10°C til 40°C. Oplad ikke batteriet udendørs eller ved temperaturer under 10°C. Lad en varm batteripatron køle ned, inden den oplades.
- Punktér ikke og forsøg ikke at åbne opladeren eller batterikabinettet.
- Ved overforbrug kan der løbe væske ud af batteriet; undgå kontakt. I tilfælde af utilsigtet kontakt med batterilækage skal der skylles med vand. Hvis væsken kommer i kontakt med øjnene, skylles med rent vand, og der søges straks lægehjælp, da det kan medføre blindhed.
- Dæk ikke batteriopladeren til med nogen ting.
- Brug ikke en transformer til optransformering eller motorgenerator som strømkilde til batteriopladeren.
- Genoplad ikke batterier, der ikke kan genoplades.
- Under opladning skal batteriopladeren placeres i et godt ventileret område.
- Oplad batteriet, før det er helt afladet.
- Stop altid med at bruge værktøjet, og oplad batteriet, når du mærker, at værktøjet har mindre kraft.
- Oplad aldrig et fuldt opladet batteri. Overopladning forkorter batteriets levetid.
- Hvis der opstår unormal varme under opladningen, skal du straks afbryde batteriet og stoppe opladningen. Fortsat opladning kan forårsage røg, brand eller eksplosion.
- Når batteripakken ikke er i brug, skal den tages ud af værktøjet eller opladeren.
- Hold batteriet væk fra væsker og metalgenstande såsom papirklips, mønter, nøgler, søm, skruer og andre små metalobjekter, der kan skabe forbindelse fra en terminal til en anden. Kortslutning af batteriterminalerne kan medføre forbrændinger eller brand.
- Oplad batteriet, hvis du ikke bruger det i en længere periode (mere end seks måneder).

- Genanvend batteriet og opladeren i overensstemmelse med de lokale bestemmelser.
- Brænd ikke batteriet/opladeren, og forsøg ikke at punktere eller knuse dem.
- Udsæt ikke batteriet eller værktøjer opladt med batteri for direkte sollys. Undgå at udsætte dem for temperaturer højere end 40°C. Overophedning af batteriet kan medføre eksplosion eller brand.
- Når du tilslutter opladeren, skal du sørge for, at ledningen ikke bliver trådt på, snublet over eller udsat for anden skade eller tryk. Beskadigede eller kludrede ledninger øger risiko for elektrisk stød.
- Litium-ion-batterier er underlagt kravene i lovgivningen om farligt gods.
  Ved kommerciel transport, f.eks. af tredjeparter eller speditører, skal særlige krav til emballering og mærkning overholdes. Det er nødvendigt at konsultere en ekspert i farligt materiale for at forberede den vare, der skal sendes. Vær også opmærksom på eventuelle mere detaljerede nationale bestemmelser. Tape eller tildæk åbne kontakter, og emballer batteriet på en sådan måde, at det ikke kan bevæge sig rundt i emballagen.
- Du må ikke sømme, skære, knuse, kaste, tabe eller slå batteriet eller opladeren mod en hård genstand. En sådan adfærd kan resultere i brand, overdreven varme eller eksplosion.

Brugsanvisninger

Brug af opladeren

Indikatorer	Betydning
Grøn LED blinker (langsomt)	Opladeren er i standby
Rød LED tændt	Batteriet oplades
Rød LED blinker (langsomt)	Batteriet er 80 % opladet
Grøn LED tændt	Batteriet er helt opladet
Grøn LED blinker (hurtigt)	Batteriet er for varmt – venter på at køle ned
Grøn og rød LED blinker	Batteriet er uopladeligt

- Sæt batteriopladeren ind i den rette AC-spændingskilde. Opladningslyset vil begynde at blinke grønt.
- Sæt batteripatronen i opladeren.
- Når batteripatronen er indsat, vil det røde opladningslys lyse op, og opladningen vil begynde.
- Når batteriet er 80 % opladet, begynder den røde lampe at blinke langsomt.
- Når batteriet er ladet helt op, vil opladningslyset skifte fra rød til grøn.
- Efter opladning: Tag batteripatronen ud af opladeren, og frakobl opladeren.
- BEMÆRK! Batteriopladeren er beregnet til opladning af TJEK-batteripatroner. Brug den aldrig til andre formål eller til andre producenters batterier.
- Hvis det grønne opladningslys blinker hurtigt, vil opladeren måske ikke starte pga.:
  - Batteriet er for varmt, hvis det er fjernet fra værktøjer, der netop er blevet brugt, eller batteripatroner, der har været efterladt på steder eksponeret for direkte sollys gennem lang tid.
  - Batteripatroner, der har været efterladt på steder eksponeret for kold luft gennem lang tid.
  - Når batteripatronen er for varm, vil opladningen begynde, når køleventilationen, der er installeret i opladeren, har kølet batteripatronen. Opladningen vil begynde, når batteripatronens temperatur når den grad, hvor opladning er mulig. Når temperaturen på batteriet er mere end ca. 50°C - 70°C, kan to opladningslys blinke i rødt, og når den er ca. 50°C - 70°C, lyser ét opladningslys i rødt.
- Hvis opladningslyset blinker skiftevis grønt og rødt, er opladning ikke mulig. Terminalerne på opladeren eller batteripatronen er tilstoppede med støv, eller batteripatronen er slidt eller beskadiget.

Installation eller fjernelse af batteriet

- Sørg altid for, at udløseren er låst (HC-9 / HCS-8), og at batteriet er taget ud, før du justerer eller kontrollerer funktionen på værktøjet.
- Lås altid udløseren (HC-9 / HCS-8), før du sætter batteriet i eller tager det ud.
- Før batteriet sættes i værktøjet, skal du sikre dig, at udløseren (HC-8 / HCS-7) ikke er trykket ned, og at udløserlåsen (HC-9 / HCS-8) er låst.
- Hold godt fast i værktøjet og batteriet, når du sætter batteriet i eller tager det ud. Hvis du ikke holder godt fast i værktøjet og batteriet, kan de glide ud af hænderne på dig, og det kan medføre skader på værktøjet og batteriet og personskade.
- Undlad at installere batteriet med voldsom kraft. Hvis batteriet ikke glider let ind, kan det skyldes en forkert isætningsmetode.
- **Installer batteriet (fig. A):**
  - Ret tungen (5) på batteriet (4) ind efter rillen i huset (2), og skub det på plads.
  - Batteriet skal indsættes hele vejen, indtil det går i indgreb med et lille klik.
  - Hvis batteriet (4) let kan trækkes ud uden at trykke på knappen (3), efter at det er sat i, betyder det, at batteripakken ikke er helt låst. Den kan så ved et uheld falde ud af værktøjet og forårsage skade på dig eller nogen omkring dig.
- **Fjern batteriet (fig. A):**
  - Skub batteriet (4) ud af værktøjet (1), mens du trykker på knappen (3) foran på batteriet.

Batteriindikator (fig. B)

- Tryk på knappen (1) for at aktivere batteriindikatoren.
- Den resterende kapacitet vises med 3 LED'er.

Montering af sidehåndtag (fig. C)

- Værktøjet leveres med et sidehåndtag. Det anbefales kraftigt at montere sidehåndtaget for at få et stabilt og sikkert greb om værktøjet.
  - Sørg for, at udløseren er låst (HC-9 / HCS-8).
  - Skru sidehåndtaget (1) ind i gevindhullet (3) på håndtagsbeslaget (2) for nem betjening.

Justering af hoved (fig. D+E)

- Værktøjets hoved kan justeres frit (360° roterende) for at hjælpe operatøren med at lokalisere og klippe.
- Sådan justeres hovedet (1):
  - Fastgør hovedet ved at holde sidehåndtaget (2) med den ene hånd og bruge den anden hånd til at dreje værktøjet (3).

Overtryksventil (fig. F)

- Overtryksventilen har to forskellige positioner.
  - ON: Stemplet kører og vender automatisk tilbage, når et klip er afsluttet.
  - OFF: Hvis stemplets arbejdsslag afbrydes, vender det ikke automatisk tilbage. Åbn overtryksventilen, så stemplet vender tilbage til sin oprindelige position.

Drift af TJEP HC-18B

- Placer materialet mellem de to knive, så de er vinkelrette på arbejdsemnets akse (fig. G).
- Før du klipper/trykker på udløseren (HC-8), skal du presse emnet så langt ind mellem knivene som muligt – og stadig sørge for, at de er vinkelrette på emnets akse. Hvis arbejdsemnet placeres i den distale ende af knivene, kan det få dem til at revne under klippeprocessen.
- Tryk på udløseren (HC-8), og hold den nede. Motoren vil nu starte.
- Hold godt fast i værktøjet, så det ikke ryster under klipningen. Hvis du ikke gør det, vil det forkorte knivenes levetid og forårsage skader.
- Hold udløseren (HC-8) nede, indtil klippet er afsluttet, og kæben begynder at vende tilbage til standardpositionen. Slip derefter udløseren.

Drift af TJEP HCS-20B

- Placer materialet mellem de to knive, så de er vinkelrette på arbejdsemnets akse (fig. H).
- Værktøjet er forsynet med en begrænsningsskrue (3) (fig. I). Juster begrænsningsskruen til arbejdsemnets diameter. Hvis man ikke gør det, kan emnet falde ud af kæberne og forårsage personskade.
- Tryk på udløseren (HCS-7), og hold den nede. Motoren vil nu starte.
- Hold udløseren (HC-7) nede, indtil klippet er afsluttet, og kæben begynder at vende tilbage til standardpositionen. Slip derefter udløseren.

Fjernelse og udskiftning af knive

- Udskift kniven, hvis den har et rulleblad, et hul, en revne, et hak eller er slidt.
  - Bemærk: knivene kan ikke slibes igen
  - Bemærk: Knivene kan vendes for at forlænge levetiden.
  - Slidte knive vil overophede motoren
- Brug kun originale knive. Hvis knivene bruges gentagne gange, skal du sikre dig, at de ikke er slidt, revnet eller beskadiget.
- Fjern al snavs og skidt fra knivene og komponenterne. Affald og snavs kan forårsage uventede ulykker under klipningen.
- Lås værktøjet, og tag batteriet ud, før du udskifter kniven, for at undgå alvorlige personskader som følge af utilsigtet brug.
- **Fjern knivene til HC-18B (fig. J):**
  - Fjern sekskantskruerne (1+2) på knivsædet (4). Fjern kniven (3).
  - Fjern sekskantskruerne (1+2) på det justerbare hoved (5). Fjern kniven (3).
- **Udskift knivene til HC-18B (fig. J):**
  - Sæt kniven (4) ind i rillen på det justerbare hoved (3), og sæt kniven på plads.
  - Skru sekskantskruen (2) ind i det justerbare hoved (3), og sørg for, at sekskantskruen er i kontakt med kniven, så den ikke løsner sig.
  - Skru sekskantskruen (1) ind i knivsædet, og spænd den fast.
  - Sæt kniven (4) ind i rillen på knivsædet (5), og sæt kniven på plads.
  - Skru sekskantskruen (2) ind i knivsædet (5), og sørg for, at sekskantskruen kommer i kontakt med kniven for at forhindre, at den løsner sig. Skru sekskantskruen (1) ind i knivsædet, og spænd den fast.
- **Fjern knivene til HCS-20B (fig. K):**
  - Løsn de to sekskantskruer (1) på skærefoden (4). Fjern de to sekskantskruer (1), skiverne (2) og dækslet (3). Fjern kniven (5).
  - Løsn de to sekskantskruer (7) på stemplet (6). Fjern de to sekskantskruer (7) og skiverne (2). Fjern kniven (5).
- **Udskift knivene til HCS-20B (fig. K):**
  - Montér kniven (5) på skærebasen (4), og tryk den mod knivens støtteflade.
  - Sekskantskruen (1) skrues ind i skiven (2), dækslet (3) og skærebasen (4) i rækkefølge. Skru den ind i gevindhullet på kniven (5), og spænd den fast.
  - Monter kniven (5) på stemplet (6), og tryk den mod knivens støtteflade. Sekskantskruerne (7) skrues ind i skiven (2) og stemplet (6) i rækkefølge. Skru den ind i gevindhullet på kniven (5), og spænd den fast.
- Sørg for, at kniven ligger godt an mod skærebasens støtteflade og stemplet, og stram skruerne. Ellers kan det forårsage personskade under klipningen.
- Sørg for, at knivene er spændt godt fast efter montering. Ellers kan klipning forårsage personskade.

Hydraulisk olie

- På grund af maskinens hydrauliske funktion kan manglende opretholdelse af en passende oliemængde føre til et fald i trykket og et tab af afbryderkraft. På dette tidspunkt er det nødvendigt at skifte eller påfylde

olie for at forhindre urenheder i at forurene olien eller trænge ind i tanken. Urenheder i olien kan forårsage uoprettelige skader på hydraulikkomponenterne.
- Sørg for, at olien er fri for urenheder.
- Brug ikke snavsede skruenøgler.
- Udskift ikke hydraulikolie i støvede områder.
- Hydraulikolie er meget brandfarlig og skal holdes væk fra gnister og ild. Rygning er forbudt.
- Hydraulikolie kan forårsage øjen- og hudbetændelse. Hvis det indtages, vil det forårsage diarré og opkastning. I tilfælde af øjenkontakt skylles med rent vand i et par minutter, og læge kontaktes.
- **Udskift hydraulikolie**
  - Vend værktøjet med afløbshullet opad (afkøl værktøjet, hvis det er overophedet). Placer en balje under værktøjet for at opsamle olielækagen.
  - Løsn olieaftapningsskruen, og fjern O-ringen (før du løsner olieaftapningsskruen, skal du sikre dig, at stemplet er i sin oprindelige position for at gøre det lettere at fjerne alle rester).
  - Drej værktøjet med afløbshullet nedad (naturlig udledning), eller brug et passende oliepumpesystem (f.eks. Pump-jack). Aftap olien fra tanken for at forhindre, at den lækker ind i værktøjet.
  - Brug egnet udstyr (f.eks. en tragt) til langsomt at hælde den korrekte mængde anti-boble, anti-slid #32 hydraulikolie på (ca. 0,22 liter). Brug kun ny eller ren hydraulikolie.
  - Kontrollér, om oliestanden er i bunden af olieaftapningsskruens hul. Hvis oliestanden stadig er lav, skal du tilføje anti-boble, anti-slid hydraulik #32 hydraulikolie.
  - Spænd olieaftapningsskruen og tætningsringen let.
  - Sæt batteriet i, start værktøjet for at forlænge stemplet, start og stop motoren hurtigt flere gange for at udstøde luft eller overskydende bobler.
  - Vend værktøjet igen for at sætte afløbshullet op.
  - Fyld hydraulikolie på igen, dæk olieaftapningsskruen til, og stram den.
  - Kontroller, om der er nogen olielækage.
- **Efterfyld hydraulikolie**
  - Før du påfylder hydraulikolie, skal du sikre dig, at stemplet er trukket helt tilbage.
  - Placer maskinen vandret i en stabil position på arbejdsbordet med olieaftapningshullet vendt opad. Stil en balje under maskinen for at forhindre olielækage.
  - Skru olieaftapningsskruen ud.
  - Kontroller mængden af manglende olie.
  - Brug egnet udstyr (f.eks. en tragt), og fyld langsomt den øverste kant af oliepåfyldningshullet med ny, ren hydraulikolie.
  - Sæt olieaftapningsskruen tilbage, og stram den.

Vedligeholdelsesanvisninger

Generel vedligeholdelse
- Arbejdsgiveren og brugeren er ansvarlige for at sikre, at værktøjet holdes i sikker arbejdstilstand. Det er desuden kun autoriseret TJEP-servicepersonale eller TJEP-distributører, der må reparere værktøjet og anvende komponenter og udstyr leveret eller anbefalet af Kyocera Unimerco Fastening.
- Hold altid værktøjet rent. Tør fedt eller olie af med en tør rengøringsklud for at undgå, at værktøjet tabes.
- Før du inspicerer eller vedligeholder værktøjet, skal du sørge for at låse udløserlåsen (HC-9 / HCS-8), før du tager batteriet ud.
- Undgå enhver brug af opløsningsmidler til rengøring af værktøjet, idet nogle opløsninger vil beskadige eller svække værktøjets kompositdele.
- Sørg for, at alle skruer spændes helt til regelmæssigt eller hver dag i tilfælde af hyppigt eller langvarigt arbejde.
- Alle skruer og møtrikker skal holdes stramme og uden skader. Løse skruer kan medføre farlige situationer og alvorlig personskade, eller at dele går i stykker.
- Kontroller knivene. Brug af slidte knive reducerer maskinens potentiale og forårsager unødvendig overophedning af motoren. Udskift den straks, når du opdager, at den er slidt.
- Hold motorens overflade ren, ventilationen og kølingen jævn, og sørg for, at motoren kører uden unormal støj. Dårlig ventilation kan få motoren til at overophede, og værktøjet vil ikke fungere normalt eller blive beskadiget.
- Hold stemplet (HCS-12) og værktøjshovedet rent for at sikre, at stemplet vender helt tilbage efter endt slag, da det ellers ikke er muligt at lave et nyt slag.
  - Placer maskinen vandret på en stabil arbejdsflade.
  - Ved HC-18B-serien skal du først løsne de to skruer på begge sider af beskyttelsesdækslet (HS-4), fjerne beskyttelsesdækslet og derefter rengøre stempelenden.
  - Ved HCS-20B-serien rengøres stempelenden direkte.
- Smør bevægelige dele regelmæssigt.
- Brug ALDRIG et værktøj, hvis du er i tvivl.

Opbevaring
- Når værktøjet ikke anvendes gennem længere tid: Påfør et tyndt lag af smørelse på ståldelene for at undgå rust.
- Opbevar ikke værktøjet i kolde vejromgivelser.
- Når værktøjet ikke er i brug, bør det opbevares et varmt og tørt sted.
- Hold det uden for børns rækkevidde.

Bortskaffelse
- Bortskaffelse af værktøjet skal udføres i overensstemmelse med anvisningerne, som de lokale myndigheder har udstukket.

Fejlfinding

Beskyttelsessystem til værktøj og batteri
- Værktøjet er udstyret med et værktøjs-/ batteribeskyttelsessystem. Værktøjet stopper automatisk under

drift, hvis værktøjet eller batteriet kommer i en af følgende situationer:

- **Overbelastningsbeskyttelse**
  Denne beskyttelse fungerer, når værktøjet betjenes på en måde, der får det til at trække en unormalt høj strøm. I denne situation skal du slippe udløseren (HC-8 / HCS-7) og stoppe den anvendelse, der forårsagede, at værktøjet blev overbelastet.
  Udløs overtryksventilen for at trække stemplet tilbage. Sørg for, at arbejdsemnets diameter ikke overstiger maksimum, og at klippevinklen er 90°.
  Hvis værktøjet ikke kan genstartes, er batteriet overophedet. I dette tilfælde skal du vente, til batteriet er kølet af, før du aktiverer udløseren.
- **Beskyttelse mod overafladning**
  Denne beskyttelse
  virker, når den resterende batterikapacitet bliver lav. I denne situation skal du tage batteriet ud af værktøjet og oplade det.
- **Beskyttelse mod overophedning**
  Når værktøjet bliver overophedet, stopper det automatisk, og alarmen lyder. I dette tilfælde skal du vente, til værktøjet er kølet af, før du tænder det.
- **Batteribeskyttelse**
  Hvis batterispændingen er for lav eller for høj, eller hvis batteriets omgivelsestemperatur er for lav, låses værktøjet, og der lyder en alarm.

- For at nulstille værktøjet under klipning skal du betjene overtryksventilen (fig. F) i retning "OFF", så stemplet trækker sig tilbage. Når stemplet er trukket helt tilbage, drejer du overtryksventilen i retning "ON", indtil den er tæt.

Forsigtighed ved klipning

- Sørg for, at knivene er vinkelrette på arbejdsemnets akse, før du starter.
- Udskift knivene, hvis de har et rulleblad, et hul, en revne eller er slidt. Fortsat brug i dette tilfælde vil beskadige værktøjet, eller der kan ske en ulykke.
- Hvis det afskårne materiale bevæger sig eller vipper, skal du stoppe driften, betjene overtryksventilen (HC-7 / HCS-6) og placere materialet korrekt.
- Hold ikke i det kortere materiale med hånden. Hvis du gør det, kan det medføre personskade.
- Klip ikke i materialer, der overskrider værktøjets klippekapacitet med hensyn til størrelse og hårdhed.
- Hvis der under klipningen opstår en unormal lyd, unormale vibrationer, eller hvis knivene er meget slidte, skal du stoppe klipningen. Hvis du fortsætter med at arbejde under sådanne forhold, vil knivene blive beskadiget.

Status	Betydning/løsning
Motoren starter ikke	- Batteriet (HC-9 / HCS-9) er beskadiget / svagt - Kontroller batteriets kapacitet - Udskift/oplad batteriet
Motoren er overophedet	- Stop med at bruge værktøjet, og lad det køle af - Ventilationshullerne er blokerede - Rens huller
Stemplet virker ikke	- Returnering er ikke afsluttet - Skub stemplet baglæns (HC-12) - Returfjederen er knækket (HC-18B model) - Udskift returfjederen - Et fremmedlegeme sidder i overtryksventilen (HC-7 / HCS-6) - Rengør overtryksventilen - Oliestanden er for høj/lav - Fyld tanken med olie (HC-11 / HCS-10) - Aftap overskydende olie - Ventilen (HC-7 / HCS-6) forbliver åben på grund af tilsmudsning - Rengør overtryksventilen
Ufuldstændigt stempelslag	- Oliestanden er lav - Fyld tanken med olie (HC-11 / HCS-10)
Ujævne stempelslag	- Der er bobler i det hydrauliske kredsløb - Udluft det hydrauliske kredsløb
Stempelreturnering er ikke afsluttet	- Der er snavs mellem stempelstangen og værktøjet - Flyt stemplet (HC-12) til slutningen af slaglængden, og rengør det - Returfjederen er knækket (HC-18B model) - Udskift returfjederen
Værktøjet lækker olie	- Tjek for fremmedlegemer i tætningsområdet - Rengør området
I tilfælde af svigt ud over ovennævnte situationer skal du stoppe med at anvende værktøjet og kontakte din lokale forhandler med henblik på service.	

Alarmårsag	Advar-selslyd	Fejl-kode	Årsag	Betydning / løsning
Lav batterispænding	1 bip	1	• Lav batterispænding	• Oplad batteriet
Motorens fastkørselsbeskyttelse	2 bip	2	• Arbejdsstykkets hårdhed er for høj, eller kniven er slidt	• Kniven er kraftigt slidt. Udskift den. • Arbejdsstykkets hårdhed er for høj.
Overstrøm i printkortets hardwarekreds	3 bip	3	• Hardwarefejl	• Afbryd værktøjet, og lad det afkøle. Kontakt en autoriseret forhandler, hvis problemet fortsætter.
Overophedning eller underafkøling af batteri	4 bip	4	• Langvarig, kontinuerlig driftstid • Temperaturen i arbejdsområdet er for lav (under -20 °C)	• Afbryd værktøjet, og lad det afkøle, hvis det er overophedet. • Afbryd værktøjet, og anbring det i et varmere miljø, hvis det er for koldt. Genoptag driften, når normal driftstemperatur er nået.
Ubalance mellem battericeller	5 bip	5	• Batterifejl	• Afbryd værktøjet, fjern batteriet, og lad det afkøle. Udskift batteriet, hvis problemet fortsætter.
Motoroverophedning	6 bip	6	• Langvarig, kontinuerlig driftstid • Utilstrækkelig ventilation	• Afbryd værktøjet, og lad det afkøle
Overstrøm i printkortets softwarekreds	7 bip	7	• Arbejdsstykkets hårdhed er for høj, eller kniven er slidt	• Kniven er kraftigt slidt. Udskift den. • Arbejdsstykkets hårdhed er for høj.
Motorfasefejlbeskyttelse	8 bip	8	• Afbrudt motorkabel • Motorfejl • Printkortfejl	• Kontakt en autoriseret forhandler for service.
Batterioverspænding	9 bip	9	• Batterifejl	• Udskift batteriet.
Batteriet blev isat, mens aftrækkeren blev trykket ind	Kontinuerligt bip	10	• Batteriet blev isat, mens aftrækkeren blev trykket ind	• Afbryd værktøjet. Isæt batteriet igen, og genstart værktøjet.
I tilfælde af svigt ud over ovennævnte situationer skal du stoppe med at anvende værktøjet og kontakte din lokale forhandler med henblik på service.				

TJEP HYDRA CUTTER BAUSTAHLSCHNEIDER

SICHERHEITS- UND BEDIENUNGSHINWEISE

INSTANDHALTUNG UND FEHLERBEHEBUNG

ÜBERSETZUNG DER ORIGINALBEDIENUNGSANLEITUNG

Inhaltsverzeichnis

Wichtige Sicherheitshinweise 26
Abbildungen 26
Wichtige Teile 27
Erklärung der Symbole 27
Allgemeine Sicherheitswarnungen 28
- Allgemeine Sicherheitswarnungen 28
- Vorhersehbare Gefahren 29
- Warnhinweise zu Batterien und Ladegerät 29

Gebrauchsanleitung 30
- Bedienung des Ladegeräts 30
- Einsetzen oder Entfernen der Batterie 31
- Batterieanzeige (Abb. B) 31
- Montage des seitlichen Griffs (Abb. C) 31
- Einstellung des Werkzeugkopfs (Abb. D+E) 31
- Überdruckventil (Abb. F) 31
- Bedienung von TJEP HC-18B 31
- Bedienung von TJEP HCS-20B 32
- Entfernen und Ersetzen von Schneiden 32
- Hydrauliköl 32

Instandhaltungsanleitung 33
- Allgemeine Instandhaltung 33
- Lagerung 33
- Entsorgung 33

Fehlerbehebung 34
- Werkzeug- und Batterieschutzsystem 34
- Vorsicht beim Schneiden 34

EINE UNSACHGEMÄSSE UND UNSICHERE VERWENDUNG DES WERKZEUGS FÜHRT ZU SCHWEREN VERLETZUNGEN BIS HIN ZUM TOD. ES IST ÄUSSERST WICHTIG, DASS DER VORGESEHENE BENUTZER DES WERKZEUGS DIESE ANLEITUNG LIEST UND VERSTEHT, BEVOR ER DAS WERKZEUG VERWENDET. GEBEN SIE DIESE ANLEITUNG AN ANDERE BENUTZER WEITER, BEVOR DIESE DAS WERKZEUG VERWENDEN.

Bewahren Sie diese Anleitung zur späteren Verwendung an einem sicheren Ort auf.

Wichtige Sicherheitshinweise

Der Hersteller kann nicht alle Umstände vorhersagen, die eine Gefahr mit sich bringen könnten. Die in dieser Bedienungsanleitung enthaltenen Warnvorschriften sowie die am Werkzeug angebrachten Schilder und Aufkleber sind daher nicht erschöpfend. Wenn Sie eine Vorgehensweise, eine Arbeitsmethode oder ein Verfahren verwenden, das vom Hersteller nicht ausdrücklich empfohlen wurde, müssen Sie sicherstellen, dass es für Sie und andere sicher ist. Darüber hinaus müssen Sie sich vergewissern, dass das Werkzeug bei der von Ihnen gewählten Vorgehensweise, der Arbeitsmethode oder dem Verfahren sicher verwendet werden kann.

Abbildungen

Im Folgenden finden Sie die Zahlen, auf die in der Anleitung auf Seite 4 verwiesen wurde.

Wichtige Teile

Siehe Zeichnung auf Seite 5.

103320 TJEP HC-18B

HC-1: Schneidenhalterung
HC-2: Schneide
HC-3: Beweglicher Werkzeugkopf
HC-4: Schutzabdeckung
HC-5: Seitlicher Griff
HC-6: Rahmen
HC-7: Hebel des Überdruckventils
HC-8: Abzug
HC-9: Abzugsperre
HC-10: Batterie
HC-11: Ölablassschraube
HC-12: Griff

103322 TJEP HCS-20B

HCS-1: Schneidbasis
HCS-2: Abdeckung
HCS-3: Begrenzungsschraube
HCS-4: Seitlicher Griff
HCS-5: Rahmen
HCS-6: Hebel des Überdruckventils
HCS-7: Abzug
HCS-8: Abzugsperre
HCS-9: Batterie
HCS-10: Ölablassschraube
HCS-11: Griff
HCS-12: Kolben
HCS-13: Schneide

Erklärung der Symbole

Symbole im Handbuch	
	Das Gefahrenzeichen weist auf mögliche Verletzungen hin. **GEFAHR**: Bezeichnet eine Gefahr, die, wenn sie nicht abgewendet wird, zu schweren Verletzungen bis hin zum Tod führt.
	Lesen Sie die Schilder am Werkzeug und die Gebrauchsanleitung und vergewissern Sie sich, dass Sie alles verstanden haben. Handlungen entgegen der Warnhinweise können zu schweren Verletzungen führen.
	Bediener und andere Personen im Arbeitsbereich müssen einen stoßfesten Augenschutz mit Seitenschilden und einen Kopfschutz mit CE-Kennzeichnung tragen.
	Bediener und andere Personen im Arbeitsbereich müssen einen Gehörschutz tragen.
	Halten Sie Hände und Körper vom Schneidbereich des Werkzeugs fern.

Symbole auf dem Werkzeug	
CE UK CA	Dieses Werkzeug verfügt über eine CE- und UKCA-Zulassung nach den geltenden Normen.
	Lesen Sie die Schilder am Werkzeug und die Gebrauchsanleitung und vergewissern Sie sich, dass Sie alles verstanden haben. Handlungen entgegen der Warnhinweise können zu schweren Verletzungen führen.
	Bediener und andere Personen im Arbeitsbereich müssen einen stoßfesten Augenschutz mit Seitenschilden und einen Kopfschutz mit CE-Kennzeichnung tragen.
	Entsorgen Sie das Produkt gemäß der Altgeräte-Richtlinie (WEEE).
	Es wird empfohlen, dass der Bediener und andere Personen im Arbeitsbereich Handschuhe und rutschfeste Sicherheitsschuhe mit CE-Kennzeichnung tragen.

	Das Gefahrenzeichen weist auf mögliche Verletzungen hin.
	Halten Sie Hände und Körper vom Schneidbereich des Werkzeugs fern. Handlungen entgegen der Warnhinweise können zu schweren Verletzungen führen.
	Während des Betriebs können Teile des Werkstücks ausgeworfen werden.
OIL L-HV ISO 32	Schmieren Sie die beweglichen Teile regelmäßig. Verwenden Sie nur empfohlenes Öl von guter Qualität.
On Off	Ein- und Ausschalten des Überdruckventils.
18V ⎓	Betriebsspannung
Ø5-18 / mm ≤ Ø18	Mindest- und Höchstwerte der Werkstückmaße.

Allgemeine Sicherheitswarnungen

Allgemeine Sicherheitswarnungen

- **WARNUNG:** Lesen Sie sämtliche Sicherheitswarnungen und Vorschriften. Die Nichtbeachtung der Warnungen und Vorschriften kann zu Stromschlag, Feuer, schweren Verletzungen und/oder zum Tod führen.
- Verwenden Sie das Werkzeug und sein Zubehör gemäß diesen Vorschriften, und berücksichtigen Sie dabei die Art und die Umstände der Arbeit. Die Verwendung des Werkzeugs für nicht bestimmungsgemäße Zwecke kann zu gefährlichen Situationen führen.
- Seien Sie stets vorsichtig, arbeiten Sie aufmerksam, und wenden Sie bei der Arbeit mit dem Werkzeug gesunden Menschenverstand an. Verwenden Sie das Werkzeug nicht, wenn Sie müde sind oder unter dem Einfluss von Drogen, Alkohol oder Medikamenten stehen. Ein Moment der Unachtsamkeit während der Arbeit mit einem Werkzeug kann zu schweren Personen- oder Sachschäden führen.
- Der Bediener muss die Gefahren für andere Personen abschätzen.
- Verwenden Sie einen Augenschutz mit Front- und Seitenschutz und mit CE-Kennzeichnung, der umherfliegende Gegenstände abhält, wenn Sie mit dem Werkzeug umgehen, es bedienen oder warten.
- Zur Vermeidung von Gehörschäden verwenden Sie bitte am Arbeitsort und in seiner Umgebung einen Gehörschutz mit CE-Kennzeichnung. Eine ungeschützte Exposition gegenüber hohen Lärmpegeln kann einen dauerhaften, invalidisierenden Hörverlust oder andere Probleme, wie Tinnitus (Klingeln, Summen, Pfeifen oder Brummen in den Ohren) verursachen. Der Arbeitgeber muss dafür sorgen, dass die Benutzer von Werkzeugen und alle Personen in der Nähe des Arbeitsorts eine persönliche Schutzausrüstung tragen – etwa Augenschutz, Staubmaske, rutschfeste Sicherheitsschuhe, Schutzhelm und/oder Gehörschutz.
- Angemessene Kleidung tragen. Tragen Sie keine lose Kleidung oder Schmuck. Halten Sie Haare, Kleidung und Handschuhe von beweglichen Teilen fern, um schwere Verletzungen zu vermeiden. Tragen Sie ausschließlich Handschuhe, die ein ausreichendes Gefühl bieten und eine sichere Kontrolle über den Abzug und alle Einstellvorrichtungen gewährleisten. Tragen Sie bei Arbeiten in kalter Umgebung warme Kleidung, damit Ihre Hände warm und trocken bleiben.
- Beurteilen Sie Ihre eigenen Fähigkeiten realistisch. Bewahren Sie stets einen festen Halt und Ihr Gleichgewicht. Dies ermöglicht eine bessere Kontrolle über das Werkzeug in unerwarteten Situationen.
- Bei Arbeiten in der Höhe verbinden Sie bitte das Gerät mithilfe eines Sicherheitsseils mit dem Konstruktionsrahmen, oder stellen Sie ein Sicherheitsnetz auf. Herunterfallende Materialien oder Werkzeuge können sonst Unfälle verursachen.
- Verhindern Sie eine unerwartete Auslösung des Werkzeugs. Tragen Sie das Werkzeug nicht mit dem Finger am Abzug. Halten Sie Ihre Finger vom Abzug fern, wenn Sie das Werkzeug nicht bedienen oder von einer Einsatzposition in eine andere wechseln.
- Respektieren Sie das Werkzeug als Arbeitsgerät.
- Gehen Sie nicht leichtfertig mit dem Werkzeug um.
- Entfernen Sie alle zu Wartungs- oder Reparaturzwecken verwendeten Hilfsmittel, bevor Sie das Werkzeug in Betrieb nehmen. An einem beweglichen Teil des Werkzeugs verbleibende Hilfsmittel können zu Verletzungen führen.
- Gehen Sie vorsichtig mit dem Werkzeug um, da es kalt werden kann und dies Griffigkeit und Kontrolle beeinflusst.
- Verwenden Sie das Werkzeug niemals in der Nähe von brennbarem Staub, brennbaren Gasen oder Dämpfen. Das Werkzeug kann Funken erzeugen, die zur Entzündung von Gasen, zu Feuer sowie zur Explosion des Werkzeugs führen können.
- Den Arbeitsbereich stets sauber halten und ausreichend beleuchten. Unaufgeräumte oder dunkle Bereiche begünstigen Unfälle.
- Verwenden Sie das Werkzeug auf keinen Fall, wenn es sich nicht in einem ordnungsgemäßen Betriebszustand befindet.
- Überprüfen Sie das Werkzeug vor dem Einsatz auf einen ordnungsgemäßen Betriebszustand. Kontrollieren Sie, ob bewegliche Teile falsch ausgerichtet sind oder klemmen oder sonstige Fehler den Betrieb des Geräts beeinträchtigen können. Verwenden Sie das Gerät nicht, falls einer der oben genannten Fehler auftritt, da diese eine Fehlfunktion verursachen können.
- Nur technisch kompetente Personen dürfen das Gerät bedienen, nachdem sie die Bedienungsanleitung und Sicherheitshinweise gelesen haben und verstehen.
- Halten Sie Kinder und umstehende Personen auf Abstand, während Sie mit dem Werkzeug arbeiten. Ablenkungen können dazu führen, dass Sie die Kontrolle über das Gerät verlieren.
- Üben Sie keine übermäßige Kraft auf das Werkzeug aus. Verwenden Sie das richtige Werkzeug für Ihre Anwendung, da es die Arbeit in der vorgesehenen Geschwindigkeit besser und sicherer ausführt.
- Lösen Sie das Werkzeug nur dann aus, wenn es fest gegen das Werkstück gedrückt wird.
- Zur Minderung des Verletzungsrisikos:
  - Halten Sie das Werkzeug stets unter Kontrolle und seien Sie auf ungewöhnliche und plötzliche Bewegungen vorbereitet.
  - Halten Sie das Gesicht und andere Körperteile vom Werkzeug fern.
- Verwenden Sie das Werkzeug nicht zum Schneiden von Stromkabeln. Es ist nicht für die Installation von Stromkabeln langsamehen. Es könnte die Kabelisolierung beschädigen und dadurch Stromschläge oder einen Brand verursachen. Das Werkzeug ist außerdem nicht gegen elektrischen Strom isoliert.

- Verwenden Sie das Werkzeug ausschließlich für bestimmungsgemäße Arbeiten. Verwenden Sie es vor allem nicht als Hammer. Schläge auf das Werkzeug erhöhen die Gefahr, es zu beschädigen oder ungewollt auszulösen.
- Verwenden Sie das Werkzeug nicht, falls Sicherheitswarnschilder fehlen oder beschädigt sind.
- Setzen Sie das Werkzeug nicht Regen, Schnee oder Nässe aus und tauchen Sie das Werkzeug nicht in Wasser oder andere Flüssigkeiten, da dies die Stromschlaggefahr erhöht.
- Bedienelemente des Werkzeugs dürfen nicht entfernt, manipuliert oder anderweitig außer Betrieb gesetzt werden. Verwenden Sie das Werkzeug nicht, falls eines oder mehrere Bedienelemente des Werkzeugs außer Betrieb sind, abgeschaltet oder verändert wurden oder nicht ordnungsgemäß funktionieren.
- Das Werkzeug darf nicht verändert werden, es sei denn, dass dies durch die Anleitung oder schriftlich durch Kyocera Unimerco Fastening genehmigt wird. Die Nichteinhaltung kann zu gefährlichen Situationen oder Verletzungen führen.
- Halten Sie Hände und Körper vom Schneidbereich des Werkzeugs fern.
- Verwenden Sie ausschließlich vom Hersteller des Werkzeugs hergestelltes oder empfohlenes Zubehör, oder Zubehör mit gleicher Funktion wie das von Kyocera Unimerco Fastening empfohlene.
- Kinder dürfen nicht mit dem Werkzeug spielen. Die Reinigung und Wartung des Werkzeugs darf nicht von Kindern durchgeführt werden.
- Gehen Sie sorgsam mit dem Werkzeug um. Lassen Sie es im Fall einer Beschädigung vor der erneuten Verwendung reparieren. Ausführliche Informationen zur ordnungsgemäßen Wartung des Werkzeugs entnehmen Sie bitte der Wartungsanleitung.
- Halten Sie das Werkzeug stets sauber und entfernen Sie nach der Verwendung Fett und/oder Öl. Verwenden Sie kein lösungsmittelbasiertes Reinigungsmittel zur Reinigung des Werkzeugs. Das Lösungsmittel kann die Gummi- und/oder Kunststoffbauteile am Werkzeug angreifen. Ein fettiger Griff und Werkzeugkörper können dazu führen, dass das Werkzeug versehentlich fallen gelassen wird und eine in der Nähe befindliche Person verletzt.
- Lassen Sie Ihr Werkzeug von einem sachkundigen Techniker warten, der ausschließlich die von Kyocera Unimerco Fastening gelieferten oder empfohlenen Teile verwendet. Auf diese Weise kann die Sicherheit des Werkzeugs gewährleistet werden.
- Verwenden Sie ausschließlich von Kyocera Unimerco Fastening oder von Ihrem örtlichen TJEP-Händler vor Ort empfohlene Schmiermittel.

Vorhersehbare Gefahren

- Informationen zur Durchführung einer Risikobeurteilung dieser Gefahren und zur Umsetzung geeigneter Kontrollmaßnahmen sind von entscheidender Bedeutung.
- Während des Betriebs können Teile des Werkstücks ausgeworfen werden.
- Wenn das Werkzeug über einen langen Zeitraum hinweg verwendet wird, können beim Bediener Arm-, Schulter-, Nackenbeschwerden oder Beschwerden in anderen Körperregionen auftreten.
- Schwingungen können bleibende Schäden an den Nerven und der Blutversorgung der Hände und Arme verursachen.
- Falls der Bediener Symptome, wie andauernde oder wiederkehrende Beschwerden, Schmerzen, Herzklopfen, Kribbeln, Taubheit, Brennen oder Steifheit bemerkt, darf er diese Warnzeichen nicht ignorieren. Der Bediener sollte wegen seiner Tätigkeiten einen Arzt aufsuchen.
- Der Bediener muss eine geeignete und dennoch ergonomische Haltung einnehmen, wenn er das Werkzeug verwendet. Bewahren Sie einen festen Halt, und vermeiden Sie unbequeme Stellungen oder Haltungen, bei denen Sie sich nicht im Gleichgewicht befinden.
- Es bestehen möglicherweise Restrisiken bei sich ständig wiederholenden Arbeiten, etwa hinsichtlich Verwendungsdauer, Arbeitshaltung und einwirkenden Kräften. Es wird empfohlen, für diese Informationen die Normen EN 1005-3 und EN 1005-4 heranzuziehen.
- Ausrutschen, Stolpern und Stürze zählen zu den häufigsten Ursachen von Verletzungen am Arbeitsplatz. Seien Sie sich der Gefahr durch rutschige Oberflächen bewusst, wenn Sie mit dem Werkzeug arbeiten.
- Gehen Sie in ungewohnter Umgebung besonders vorsichtig vor. Es können verborgene Gefahren, wie Stromleitungen oder andere Versorgungsleitungen, vorhanden sein.
- Wird das Werkzeug in einem Bereich verwendet, in dem elektrostatischer Staub vorkommt, kann es den Staub verteilen und Gefahren verursachen.
- Wenn Staubentwicklung eine Gefahr darstellt, muss der Staub vorrangig am Entstehungsort bekämpft werden.

Warnhinweise zu Batterien und Ladegerät

- Laden Sie die Batterien nur mit dem von Kyocera Unimerco Fastening angegebenen Ladegerät auf. Ein Ladegerät, das für eine Art von Akkusatz geeignet ist, kann Brandgefahr hervorrufen, wenn es für eine andere Batterie verwendet wird.
- Der Stecker des Ladegeräts muss zur Steckdose passen. Nehmen Sie niemals Veränderungen am Stecker vor. Originalstecker und passende Steckdosen reduzieren die Stromschlaggefahr.
- Wenn Sie mit Elektrogeräten arbeiten, meiden Sie Körperkontakt mit geerdeten Oberflächen wie Rohren, Heizkörpern oder Kühlschränken. Die Stromschlaggefahr steigt, wenn Ihr Körper geerdet ist.
- Setzen Sie die Batterie oder das Ladegerät nicht Regen, Schnee oder Nässe aus und tauchen Sie die Batterie oder das Ladegerät nicht in Wasser oder

andere Flüssigkeiten, da dies die Stromschlaggefahr erhöht.
- Verwenden Sie das Kabel nur zum vorgesehenen Zweck. Tragen oder ziehen Sie das Ladegerät niemals am Kabel und ziehen Sie es niemals am Kabel aus der Steckdose. Halten Sie das Kabel von Hitze, Öl, scharfen Kanten und beweglichen Teilen fern. Verwenden Sie das Batterieladegerät nicht, falls das Kabel beschädigt oder das Batterieladegerät defekt ist. Beschädigte oder verwickelte Kabel erhöhen die Stromschlaggefahr.
- Verwenden Sie das Batterieladegerät nicht in einer explosionsfähigen Atmosphäre. Dieses elektrische Gerät ist nicht für den Betrieb in einer solchen Umgebung ausgelegt.
- Laden Sie die Batterie bei einer Zimmertemperatur zwischen 10°C und 40°C auf. Laden Sie die Batterie nicht im Freien oder bei Temperaturen unter 10°C auf. Lassen Sie heiße Batterien abkühlen, bevor Sie sie aufladen.
- Durchstechen Sie nicht das Gehäuse des Ladegeräts oder der Batterie und versuchen Sie nicht, diese Gehäuse zu öffnen.
- Bei übermäßigem Gebrauch kann Flüssigkeit aus der Batterie austreten. Bitte berühren Sie diese Flüssigkeit nicht. Spülen Sie Körperstellen nach versehentlicher Berührung mit ausgelaufenen Batterien mit Wasser. Spülen Sie die Augen bei Berührung mit der Flüssigkeit mit klarem Wasser aus und suchen Sie sofort einen Arzt auf. Es kann sonst zur Erblindung kommen.
- Decken Sie das Batterieladegerät nicht ab.
- Verwenden Sie weder einen Aufwärtstransformator noch einen Motorgenerator als Energiequelle des Batterieladegeräts.
- Versuchen Sie niemals, nicht aufladbare Batterien wieder aufzuladen.
- Das Batterieladegerät muss sich während des Aufladens an einem gut belüfteten Ort befinden.
- Laden Sie die Batterie auf, bevor sie vollständig entladen ist.
- Beenden Sie immer die Arbeit mit dem Werkzeug und laden Sie die Batterie auf, wenn Sie nachlassende Leistung des Geräts feststellen.
- Laden Sie niemals eine vollständig geladene Batterie weiter auf. Überladung verkürzt die Nutzungsdauer der Batterie.
- Wenn sich während des Ladevorgangs ungewöhnliche Hitze entwickelt, trennen Sie die Batterie und beenden Sie den Ladevorgang sofort. Fortgesetztes Laden kann zu Rauch, Feuer und Explosionen führen.
- Wenn die Batterie nicht benutzt wird, nehmen Sie diese aus dem Gerät oder dem Ladegerät.
- Halten Sie Batterie von Flüssigkeiten und Metallgegenständen wie Büroklammern, Münzen, Schlüsseln, Nägeln, Schrauben und anderen kleinen Metallgegenständen fern, die eine Verbindung zwischen den Batteriepolen herstellen können. Kurzgeschlossene Batteriepole können Verbrennungen oder Brände verursachen.
- Laden Sie die Batterie auf, wenn Sie diese für längere Zeit (mehr als sechs Monate) nicht benutzen.
- Recyceln Sie die Batterie und das Ladegerät den örtlichen Gesetzen entsprechend.
- Verbrennen Sie nicht die Batterie oder das Ladegerät und versuchen Sie nicht, die Batterie oder das Ladegerät zu durchstechen oder zu zerdrücken.
- Setzen Sie die Batterie oder Werkzeuge mit eingesetzter Batterie nicht direkter Sonneneinstrahlung aus. Setzen Sie sie nicht Temperaturen über 40°C aus. Ein Überhitzen der Batterie kann zu Explosionen oder Bränden führen.
- Achten Sie beim Anschließen des Ladegeräts darauf, dass das Kabel nicht betreten, geknickt oder anderweitig beschädigt oder gequetscht wird. Beschädigte oder verwickelte Kabel erhöhen die Stromschlaggefahr.
- Lithium-Ionen-Batterien unterliegen Gefahrgutvorschriften.
  Bei gewerblichen Transporten, etwa durch Dritte oder Spediteure, sind besondere Anforderungen an Verpackung und Kennzeichnung zu beachten. Für die Vorbereitung des zu versendenden Artikels muss ein Gefahrgutsachverständiger hinzugezogen werden. Bitte beachten Sie auch etwaige weitergehende nationale Vorschriften. Decken oder kleben Sie offene Kontakte ab und verpacken Sie die Batterie so, dass sie in der Verpackung nicht verrutschen kann.
- Die Batterie und das Ladegerät dürfen nicht genagelt, geschnitten, gequetscht, geworfen, fallen gelassen oder gegen einen harten Gegenstand geschlagen werden. Dies könnte zu einem Brand, zu übermäßiger Hitzeentwicklung oder zu einer Explosion führen.

Gebrauchsanleitung

Bedienung des Ladegeräts

Anzeige	Bedeutung
Grüne LED blinkt langsam	Ladegerät ist im Bereitschaftsmodus
Rote LED leuchtet	Die Batterie wird geladen
Rote LED blinkt langsam	Die Batterie ist zu 80 % geladen
Grüne LED leuchtet	Die Batterie ist vollständig geladen
Grüne LED blinkt schnell	Die Batterie ist zu heiß – warten Sie, bis sie abgekühlt ist
Grüne und rote LED blinken	Die Batterie kann nicht geladen werden

- Schließen Sie das Batterieladegerät an eine geeignete Wechselspannungsquelle an. Das Ladelicht beginnt, grün zu blinken.
- Die Batterie in das Ladegerät einlegen.

- Sobald die Batterie eingelegt ist, leuchtet das rote Ladelicht und der Ladevorgang beginnt.
- Wenn die Batterie 80 % erreicht hat, beginnt die rote LED langsam zu blinken.
- Wenn die Batterie geladen ist, ändert sich die Farbe der Lade-LED von Rot zu Grün.
- Entnehmen Sie die Batterie nach dem Laden aus dem Ladegerät und trennen Sie das Ladegerät von der Spannungsversorgung.
- HINWEIS! Das Batterieladegerät ist zum Laden der TJEP-Batterie langsamehen. Es darf niemals zu anderen Zwecken oder für das Laden von Batterien anderer Hersteller verwendet werden.
- Wenn die grüne Ladeanzeige schnell blinkt, startet das Ladegerät möglicherweise wegen eines Problems nicht:
  - Die Batterie ist zu heiß, etwa weil sie aus einem gerade verwendeten Gerät entnommen wurde oder weil die Batteriekassette längere Zeit an einem Ort direkt von der Sonne bestrahlt wurde.
  - Die Batteriekassette war über längere Zeit kalter Luft ausgesetzt.
  - Wenn die Batterie zu heiß ist, beginnt der Ladevorgang erst, nachdem das integrierte Kühlgebläse im Ladegerät die Batterie abgekühlt hat. Der Ladevorgang beginnt, wenn die Batterie eine angemessene Temperatur erreicht hat, bei der das Aufladen möglich ist. Wenn die Temperatur der Batterie über etwa 70°C liegt, können zwei Lade-LEDs rot blinken. Im Temperaturbereich zwischen 50°C und 70°C kann eine Lade-LED blinken.
- Wenn die Lade-LED abwechselnd grün und rot blinkt, ist das Aufladen nicht möglich. Die Pole des Ladegeräts oder der Batterie sind mit Staub verstopft oder die Batteriekassette ist verschlissen oder beschädigt.

Einsetzen oder Entfernen der Batterie

- Vergewissern Sie sich immer, dass der Abzug verriegelt (HC-9 / HCS-8) und die Batterie getrennt ist, bevor Sie das Werkzeug einstellen oder seine Funktion überprüfen.
- Verriegeln Sie immer den Abzug (HC-9 / HCS-8), bevor Sie die Batterie einlegen oder entfernen.
- Bevor Sie die Batterie in das Gerät einlegen, achten Sie darauf, dass der Abzug (HC-8 / HCS-7) nicht gedrückt und die Abzugsperre (HC-9 / HCS-8) verriegelt ist.
- Halten Sie das Werkzeug und die Batterie kräftig fest, wenn Sie die Batterie einlegen oder herausnehmen. Wenn Sie das Werkzeug und die Batterie nicht festhalten, können sie Ihnen aus den Händen gleiten und zu Schäden an Werkzeug und Batterie sowie zu Verletzungen führen.
- Setzen Sie die Batterie nicht gewaltsam ein. Wenn sich die Batterie nicht leicht einschieben lässt, versuchen Sie es möglicherweise nicht auf die richtige Weise.
- **Einsetzen der Batterie (Abb. A):**
  - Richten Sie die Zunge (5) der Batterie (4) auf die Nut im Gehäuse (2) aus und schieben Sie sie hinein.
  - Schieben Sie die Batterie so weit hinein, bis sie mit einem Klicken einrastet.
  - Wenn sich die Batterie (4) nach dem Einsetzen ohne Drücken der Taste (3) leicht herausziehen lässt, ist sie nicht richtig verriegelt. Sie könnte dann versehentlich aus dem Werkzeug fallen und Sie oder andere Personen in Ihrer Umgebung verletzen.
- **Entfernen der Batterie (Abb. A):**
  - Schieben Sie die Batterie (4) aus dem Gerät (1) und drücken Sie gleichzeitig den Knopf (3) an der Batterievorderseite.

Batterieanzeige (Abb. B)

- Drücken Sie die Taste (1), um die Batterieanzeige einzuschalten.
- Die Restkapazität wird durch drei LEDs angezeigt.

Montage des seitlichen Griffs (Abb. C)

- Das Werkzeug wird mit seitlichem Griff geliefert. Bitte montieren Sie unbedingt den seitlichen Griff, damit das Gerät stabil und sicher gehalten werden kann.
  - Achten Sie darauf, dass der Abzug verriegelt ist (HC-9 / HCS-8).
  - Zwecks leichterer Bedienung schrauben Sie bitte den seitlichen Griff (1) in die Gewindebohrung (3) der Griffhalterung (2).

Einstellung des Werkzeugkopfs (Abb. D+E)

- Der Werkzeugkopf kann frei eingestellt werden (rundum drehbar) und erleichtert dem Bediener die Platzierung und das Schneiden.
- Einstellung des Werkzeugkopfs (1):
  - Fixieren Sie den Kopf, indem Sie mit einer Hand den seitlichen Griff (2) halten und mit der anderen Hand den Rahmengriff (3) drehen.

Überdruckventil (Abb. F)

- Das Überdruckventil hat zwei verschiedene Stellungen.
  - ON (ein): Der Kolben arbeitet und kehrt automatisch zurück, wenn ein Schnitt beendet ist.
  - OFF (aus): Wenn der Arbeitshub des Kolbens unterbrochen wird, kehrt er nicht automatisch zurück. Öffnen Sie das Überdruckventil, um den Kolben in seine Ausgangsstellung zurückzubringen.

Bedienung von TJEP HC-18B

- Legen Sie das Material so zwischen die beiden Schneiden, dass die Schneiden senkrecht zur Achse des Werkstücks stehen (Abb. G).
- Vor Betätigen des Abzugs (HC-8) und dem Schneiden drücken Sie das Werkstück möglichst weit zwischen die Klingen. Achten Sie dabei darauf, dass die Schneiden senkrecht zur Achse des Werkstücks stehen. Wenn das Werkstück am entfernten Ende der Schneiden angesetzt wird, kann es die Klingen während des Schneidvorgangs zum Brechen bringen.
- Drücken Sie anhaltend auf den Abzug (HC-8). Der Motor startet jetzt.
- Halten Sie das Werkzeug fest, damit es beim Schneiden nicht schwingt. Sonst verkürzt sich die Nutzungsdauer der Schneiden und es kommt zu Schäden.

- Halten Sie den Abzug (HC-8) bis zum Ende des Schnitts gedrückt. Die Klemmbacke beginnt, in ihre Ausgangsstellung zurückzukehren. Lassen Sie dann den Abzug los.

Bedienung von TJEP HCS-20B

- Legen Sie das Material so zwischen die beiden Schneiden, dass die Schneiden senkrecht zur Achse des Werkstücks stehen (Abb. H).
- Das Werkzeug ist mit einer Anschlagschraube (3) ausgestattet (Abb. I). Stellen Sie die Anschlagschraube auf den Werkstückdurchmesser ein. Das Werkstück kann aus den Klemmbacken fallen und Verletzungen verursachen.
- Drücken Sie anhaltend auf den Abzug (HCS-7). Der Motor startet jetzt.
- Halten Sie den Abzug (HC-7) bis zum Ende des Schnitts gedrückt. Die Klemmbacke beginnt, in ihre Ausgangsstellung zurückzukehren. Lassen Sie dann den Abzug los.

Entfernen und Ersetzen von Schneiden

- Tauschen Sie die Schneide aus, wenn sie verformt, schartig, rissig, eingekerbt oder anderweitig verschlissen ist.
  - Hinweis: Die Schneiden können nicht nachgeschliffen werden
  - Hinweis: Sie können die Schneiden drehen und weiterbenutzen.
  - Abgenutzte Schneiden führen zur Überhitzung des Motors
- Verwenden Sie nur Originalschneiden. Wenn Sie die Schneide wiederholt verwenden, achten Sie darauf, dass sie nicht abgenutzt, rissig oder beschädigt ist.
- Entfernen Sie alle Anhaftungen und Verschmutzungen von den Schneiden und Bauteilen. Anhaftungen und Schmutz können beim Schneiden unerwartete Unfälle verursachen.
- Verriegeln Sie das Gerät und entfernen Sie die Batterie, bevor Sie die Schneide austauschen. Es kann sonst durch versehentliches Auslösen zu schweren Verletzungen kommen.
- **Entfernen der Schneiden aus HC-18B (Abb. J):**
  - Entfernen Sie die Sechskantschrauben (1+2) an der Schneidenhalterung (4). Entfernen Sie die Schneide (3).
  - Entfernen Sie die Sechskantschrauben (1+2) am beweglichen Werkzeugkopf (5). Entfernen Sie die Schneide (3).
- **Ersetzen der Schneiden in HC-18B (Abb. J):**
  - Setzen Sie die Schneide (4) in den Schneidenschlitz am beweglichen Werkzeugkopf (3) ein und befestigen Sie die Schneide an der richtigen Stelle.
  - Schrauben Sie die Sechskantschraube (2) in den beweglichen Werkzeugkopf (3). Achten Sie darauf, dass die Sechskantschraube die Schneide berührt und sich nicht lockern kann.
  - Schrauben Sie die Sechskantschraube (1) in die Schneidenhalterung und ziehen Sie sie fest.
  - Setzen Sie die Schneide (4) in den Schneidenschlitz in der Schneidenhalterung (5) ein und befestigen Sie die Schneide an der richtigen Stelle.
  - Schrauben Sie die Sechskantschraube (2) in die Schneidenhalterung (5). Achten Sie darauf, dass die Sechskantschraube die Schneide berührt und sich nicht lockern kann. Schrauben Sie die Sechskantschraube (1) in die Schneidenhalterung und ziehen Sie sie fest.
- **Entfernen der Schneiden aus HCS-20B (Abb. K):**
  - Lösen Sie die beiden Sechskantschrauben (1) an der Schneidbasis (4). Entfernen Sie zwei Sechskantschrauben (1), Unterlegscheiben (2) und die Abdeckung (3). Entfernen Sie die Schneide (5).
  - Lösen Sie die beiden Sechskantschrauben (7) am Kolben (6). Entfernen Sie die beiden Sechskantschrauben (7) und Unterlegscheiben (2). Entfernen Sie die Schneide (5).
- **Ersetzen der Schneiden in HCS-20B (Abb. K):**
  - Setzen Sie die Schneide (5) in die Schneidbasis (4) ein und drücken Sie die Schneide gegen die Schneidenauflagefläche.
  - Schrauben Sie die Sechskantschraube (1) nacheinander durch die Unterlegscheibe (2), die Abdeckung (3) und in die Schneidbasis (4). Schrauben Sie diese in das Gewindeloch der Schneide (5) und ziehen Sie diese fest.
  - Montieren Sie die Schneide (5) am Kolben (6) und drücken Sie die Schneide gegen die Schneidenauflagefläche. Schrauben Sie die Sechskantschrauben (7) nacheinander in die Unterlegscheibe (2) und den Kolben (6). Schrauben Sie diese in das Gewindeloch der Schneide (5) und ziehen Sie diese fest.
- Achten Sie darauf, dass die Schneide fest an der Auflagefläche der Schneidbasis und des Kolbens anliegt, und ziehen Sie die Schrauben fest. Beim Schneiden kann es sonst zu Verletzungen kommen.
- Achten Sie darauf, dass die Schneiden nach dem Einbau fest angezogen sind. Beim Schneiden kann es sonst zu Verletzungen kommen.

Hydrauliköl

- Wegen der hydraulischen Funktionsweise der Maschine kann es ohne ausreichende Ölmenge zu einem Druckabfall und einem Verlust an Schneidleistung kommen. In diesem Fall muss das Öl gewechselt oder nachgefüllt werden, damit keine Verunreinigungen in das Öl oder in den Tank gelangen. Verunreinigungen im Öl können hydraulische Bauteile irreparabel schädigen.
- Achten Sie darauf, dass das Öl frei von Verunreinigungen ist.
- Verwenden Sie keine schmutzigen Schraubenschlüssel.
- Wechseln Sie das Hydrauliköl nicht in staubiger Umgebung.
- Hydrauliköl ist leicht entzündlich – halten Sie es von Funken und Feuer fern. Rauchen Sie nicht.
- Hydrauliköl kann Augen- und Hautentzündungen verursachen. Beim Verschlucken verursacht es Durchfall und Erbrechen. Bei Augenkontakt spülen

Sie mindestens fünfzehn Minuten lang mit sauberem Wasser und suchen Sie einen Arzt auf.

- **Hydraulikölwechsel**
  - Drehen Sie das Gerät mit der Ölablassöffnung nach oben (kühlen Sie das Gerät bei Überhitzung). Stellen Sie eine Schale zum Auffangen des auslaufenden Öls unter das Werkzeug.
  - Lösen Sie die Ölablassschraube und entfernen Sie den O-Ring. Achten Sie vor dem Lösen der Ölablassschraube darauf, dass sich der Kolben in seiner Ausgangsstellung befindet, damit Sie alle Rückstände leichter entfernen können.
  - Drehen Sie das Gerät mit der Ablassöffnung nach unten (natürliche Entleerung) oder verwenden Sie eine geeignete Ölpumpe (etwa Pump-Jack). Lassen Sie das Öl aus dem Tank ab, um ein Auslaufen in das Gerät zu verhindern.
  - Füllen Sie mit einer geeigneten Vorrichtung (etwa durch einen Trichter) langsam die richtige Menge blasenfreies und verschleißhemmendes Hydrauliköl Nr. 32 ein (rund 0,22 Liter). Verwenden Sie nur neues oder sauberes Hydrauliköl.
  - Prüfen Sie, ob sich der Ölstand direkt unterhalb der Ölablassschraube befindet. Wenn der Ölstand immer noch niedrig ist, geben Sie bitte weiteres blasen- und verschleißhemmendes Hydrauliköl Nr. 32 hinzu.
  - Ziehen Sie die Ölablassschraube und den Dichtring leicht an.
  - Legen Sie die Batterie ein, starten Sie das Werkzeug, um den Kolben auszufahren, starten und stoppen Sie den Motor mehrmals schnell, um Luft oder überschüssige Luftblasen abzulassen.
  - Drehen Sie das Werkzeug erneut mit der Ölablassöffnung nach oben.
  - Füllen Sie weiteres Hydrauliköl ein, bringen Sie die Ölablassschraube an und ziehen Sie sie fest.
  - Prüfen Sie, ob Öl austritt.
- **Hydrauliköl nachfüllen**
  - Bevor Sie Hydrauliköl nachfüllen, vergewissern Sie sich, dass der Kolben vollständig eingefahren ist.
  - Legen Sie die Maschine waagerecht und stabil auf die Werkbank, mit der Ölablassöffnung nach oben. Stellen Sie eine Wanne unter das Gerät, damit kein Öl verschüttet wird.
  - Schrauben Sie die Ölablassschraube heraus.
  - Prüfen Sie, wie viel Öl fehlt.
  - Füllen Sie mit einer geeigneten Vorrichtung (etwa durch einen Trichter) langsam neues, sauberes Hydrauliköl bis zur Oberkante ein.
  - Setzen Sie die Ölablassschraube wieder ein und ziehen Sie sie fest.

Instandhaltungsanleitung

Allgemeine Instandhaltung

- Der Arbeitgeber und der Bediener müssen das Werkzeug stets in für die Arbeit sicherem Zustand halten. Nur autorisierte TJEP-Servicemitarbeiter oder TJEP-Vertriebshändler dürfen das Werkzeug reparieren und sie müssen dabei Zubehör oder Teile verwenden, die von Kyocera Unimerco Fastening geliefert oder empfohlen werden.
- Halten Sie das Werkzeug stets sauber. Wischen Sie Fett oder Öl mit einem trockenen, sauberen Tuch ab, um zu verhindern, dass Sie das Werkzeug versehentlich fallen lassen.
- Vergewissern Sie sich vor der Prüfung oder Wartung des Geräts, dass die Abzugsperre (HC-9 / HCS-8) verriegelt ist. Entfernen Sie dann die Batterie.
- Verwenden Sie zum Reinigen des Werkzeugs keine lösungsmittelhaltigen Reinigungsmittel, da bestimmte Lösungsmittel die Verbundstoffteile des Werkzeugs beschädigen oder schwächen.
- Ziehen Sie alle Schrauben regelmäßig (bei häufigem oder längerem Einsatz täglich) fest an.
- Prüfen Sie alle Schrauben und Muttern regelmäßig auf festen Sitz und Unversehrtheit. Lockere Schrauben können Gefahren auslösen und schwere Personen- oder Sachschäden verursachen.
- Prüfen Sie die Schneide. Die Verwendung verschlissener Schneiden beeinträchtigt die Leistungsfähigkeit der Maschine und führt zu unnötiger Überhitzung des Motors. Ersetzen Sie Schneiden sofort, wenn Sie Abnutzung feststellen.
- Halten Sie die Motoroberfläche sauber, die Belüftung und die Kühlung gleichmäßig und achten Sie darauf, dass der Motor ohne ungewöhnliche Geräusche läuft. Schlechte Belüftung kann zum Überhitzen des Motors und zu Fehlfunktionen und Schäden am Gerät führen.
- Halten Sie den Kolben (HCS-12) und den Werkzeugkopf sauber, sodass der Kolben am Ende seines Hubs vollständig zurückfährt. Anderenfalls ist ein neuer Hub nicht möglich.
  - Legen Sie die Maschine waagerecht auf eine stabile Arbeitsfläche.
  - Bei der Serie HC-18B lösen Sie zunächst die beiden Schrauben beiderseits der Schutzabdeckung (HS-4), entfernen Sie die Schutzabdeckung und reinigen Sie dann das Kolbenende.
  - Bei der Serie HCS-20B reinigen Sie das Kolbenende direkt.
- Schmieren Sie die beweglichen Teile regelmäßig.
- Verwenden Sie im Zweifelsfall NIEMALS ein Werkzeug.

Lagerung

- Falls das Werkzeug über einen längeren Zeitraum nicht in Gebrauch ist, tragen Sie eine dünne Schicht Schmiermittel auf die Stahlteile auf, um sie vor Rost zu schützen.
- Lagern Sie das Werkzeug nicht in kalter Umgebung.
- Wenn das Werkzeug nicht in Gebrauch ist, muss es an einem warmen und trockenen Ort gelagert werden.
- Von Kindern fernhalten.

Entsorgung

- Das Werkzeug muss nach den geltenden Vorschriften der nationalen Behörden entsorgt werden.

Fehlerbehebung

Werkzeug- und Batterieschutzsystem

- Das Gerät ist mit einem Werkzeug- und Batterieschutzsystem ausgestattet. Das Gerät schaltet sich während des Betriebs automatisch ab, wenn Folgendes beim Gerät oder der Batterie auftritt:
  - **Überlastungsschutz**
    Dieser Schutz wird wirksam, wenn das Gerät mit ungewöhnlich hoher Stromaufnahme betrieben wird. Lassen Sie dann den Abzug (HC-8 / HCS-7) los und stoppen Sie die Arbeit, welche das Werkzeug überlastet hat.
    Entlasten Sie das Überdruckventil und lassen Sie den Kolben zurückfahren. Vergewissern Sie sich, dass der Werkstückdurchmesser den maximalen Durchmesser nicht überschreitet und dass der Schnittwinkel 90 Grad beträgt.
    Wenn sich das Gerät nicht mehr starten lässt, ist die Batterie überhitzt. Warten Sie dann, bis die Batterie abgekühlt ist, bevor Sie den Abzug betätigen.
  - **Tiefentladungsschutz**
    Dieser Schutz wird wirksam, wenn die verbleibende Batteriekapazität niedrig wird. Nehmen Sie in diesem Fall die Batterie aus dem Werkzeug und laden Sie diese auf.
  - **Überhitzungsschutz**
    Bei Überhitzung des Werkzeugs schaltet sich das Gerät automatisch ab und gibt einen Alarm aus. Warten Sie in diesem Fall, bis das Gerät abgekühlt ist, bevor Sie es wieder einschalten.
  - **Batterieschutz**
    Wenn die Batteriespannung zu niedrig, zu hoch oder die Umgebungstemperatur der Batterie zu niedrig ist, sperrt sich das Gerät und gibt einen Alarm aus.
- Um das Werkzeug während des Schneidens zurückzusetzen, drehen Sie das Überdruckventil (Abb. F) in Richtung „OFF“ (aus), sodass der Kolben zurückfährt. Wenn der Kolben vollständig eingefahren ist, drehen Sie das Überdruckventil in Richtung „ON“ (ein), bis es dicht ist.

Vorsicht beim Schneiden

- Vergewissern Sie sich vor dem Start, dass die Schneiden senkrecht zur Achse des Werkstücks stehen.
- Tauschen Sie die Schneide aus, wenn sie verformt, schartig, rissig oder anderweitig verschlissen ist. Die Weiterverwendung führt in diesem Fall zur Beschädigung des Geräts und möglicherweise zu einem Unfall.
- Wenn sich das zu schneidende Material bewegt oder dreht, stoppen Sie das Gerät, betätigen Sie das Überdruckventil (HC-7 / HCS-6) und legen Sie das Material richtig ein.
- Halten Sie kürzeres Material nicht mit der Hand fest. Sie können sonst verletzt werden.
- Schneiden Sie keine Materialien, deren Größe und Härte die Schneidfähigkeit des Werkzeugs überschreiten.
- Wenn beim Schneiden ungewöhnliche Geräusche oder Schwingungen auftreten oder wenn die Schneidteile stark abgenutzt sind, unterbrechen Sie das Schneiden. Wenn Sie den Betrieb unter solchen Bedingungen fortsetzen, werden die Schneiden beschädigt.

Zustand	Bedeutung / Lösung
Der Motor springt nicht an	• Batterie (HC-9 / HCS-9) ist beschädigt oder schwach · Prüfen Sie den Batterieladestand · Tauschen oder laden Sie die Batterie
Der Motor ist überhitzt	• Beenden Sie die Arbeit mit dem Gerät und lassen Sie es abkühlen • Belüftungsöffnungen sind blockiert · Reinigen Sie die Öffnungen
Der Kolben funktioniert nicht	• Der Kolben geht nicht ganz zurück zur Ausgangsstellung · Schieben Sie den Kolben zurück (HC-12) • Die Rückholfeder ist gebrochen (Modell HC-18B) · Ersetzen Sie die Rückholfeder • Ein Fremdkörper befindet sich im Überdruckventil (HC-7 / HCS-6) · Reinigen Sie das Überdruckventil • Ölstand ist zu hoch / niedrig · Füllen Sie den Tank mit Öl (HC-11 / HCS-10) · Lassen Sie überschüssiges Öl ab • Das Ventil (HC-7 / HCS-6) bleibt wegen einer Verschmutzung offen · Reinigen Sie das Überdruckventil
Unvollständiger Kolbenhub	• Der Ölstand ist niedrig · Füllen Sie den Tank mit Öl (HC-11 / HCS-10)
Stockender Kolbenhub	• Im Hydraulikkreislauf befinden sich Blasen · Entlüften Sie den Hydraulikkreislauf
Unvollständiger Kolbenrücklauf	• Zwischen Kolbenstange und Werkzeug befindet sich Schmutz · Bringen Sie den Kolben (HC-12) in die Endposition und reinigen Sie ihn • Die Rückholfeder ist gebrochen (Modell HC-18B) · Ersetzen Sie die Rückholfeder
Ölaustritt aus dem Werkzeug	• Prüfen Sie den Dichtungsbereich auf Fremdkörper · Reinigen Sie den Bereich
Verwenden Sie das Werkzeug nicht mehr und geben Sie es Ihrem örtlichen Händler zur Wartung, falls andere als die oben angeführten Fehler auftreten.	

Alarmursache	Warnsignal	Fehler-code	Ursache	Bedeutung / Abhilfe
Niedrige Batteriespannung	1 Signalton	1	• Niedrige Batteriespannung	• Batterie aufladen
Motorschutz bei Blockierung	2 Signaltöne	2	• Die Härte des Werkstücks ist zu hoch oder das Schneidwerkzeug ist abgenutzt	• Das Schneidwerkzeug ist stark abgenutzt. Ersetzen Sie es • Die Härte des Werkstücks ist zu hoch.
Hardware-Überstrom auf Leiterplatte	3 Signaltöne	3	• Hardwarefehler	• Werkzeug ausschalten und abkühlen lassen. Wenden Sie sich an einen autorisierten Händler, wenn das Problem weiterhin besteht.
Überhitzung oder Unterkühlung der Batterie	4 Signaltöne	4	• Lange, kontinuierliche Betriebsdauer • Die Temperatur im Arbeitsbereich ist zu niedrig (unter -20 °C)	• Werkzeug ausschalten und abkühlen lassen, falls es überhitzt ist. • Werkzeug ausschalten und in eine wärmere Umgebung bringen, wenn es zu kalt ist. Das Werkzeug erst wieder einschalten, sobald die normale Betriebstemperatur erreicht ist.
Zellenausgleichsfehler der Batterie	5 Signaltöne	5	• Batteriefehler	• Werkzeug ausschalten, Batterie entnehmen und abkühlen lassen. Batterie ersetzen, falls das Problem weiterhin besteht.
Motorüberhitzung	6 Signaltöne	6	• Lange, kontinuierliche Betriebsdauer • Unzureichende Belüftung	• Werkzeug ausschalten und abkühlen lassen.
Software-Überstrom auf Leiterplatte	7 Signaltöne	7	• Die Härte des Werkstücks ist zu hoch oder das Schneidwerkzeug ist abgenutzt	• Das Schneidwerkzeug ist stark abgenutzt. Ersetzen Sie es. • Die Härte des Werkstücks ist zu hoch.
Motorausfall (Phasenausfall)	8 Signaltöne	8	• Motorkabel ist unterbrochen • Motorfehler • Leiterplattenfehler	• Wenden Sie sich an einen autorisierten Händle.
Batterie-Überspannung	9 Signaltöne	9	• Batteriefehler	• Batterie ersetzen
Batterie eingesetzt, während der Abzug gedrückt war	Dauerhafter Signalton	10	• Batterie wurde eingesetzt, während der Abzug gedrückt war	• Werkzeug ausschalten, Batterie einsetzen und Werkzeug neu starten.
Verwenden Sie das Werkzeug nicht mehr und geben Sie es Ihrem örtlichen Händler zur Wartung, falls andere als die oben angeführten Fehler auftreten.				

CORTADORES TJEP HYDRA CUTTER

INSTRUCCIONES DE FUNCIONAMIENTO Y SEGURIDAD

MANTENIMIENTO Y RESOLUCIÓN DE PROBLEMAS

TRADUCCIÓN DE LAS INSTRUCCIONES ORIGINALES

Índice

Información importante de seguridad 37
Figuras 37
Componentes clave 38
Advertencias generales de seguridad 39
- Advertencias generales de seguridad 39
- Riesgos previsibles 40
- Advertencias sobre el cargador y la batería 40

Instrucciones de funcionamiento 41
- Funcionamiento del cargador 41
- Instalación o extracción de la batería 42
- Indicador de nivel de la batería (Fig. B) 42
- Instalación de la empuñadura lateral (Fig. C) 42
- Ajuste del cabezal (Fig. D+E) 42
- Válvula de alivio de presión (Fig. F) 42
- Funcionamiento del TJEP HC-18B 42
- Funcionamiento del TJEP HCS-20B 42
- Extracción y sustitución de las cuchillas 43
- Aceite hidráulico 43

Instrucciones de mantenimiento 44
- Mantenimiento general 44
- Almacenamiento 44
- Eliminación 44

Localización de problemas 44
- Sistema de protección de la herramienta/batería 44
- Precaución durante el corte 45

UN USO INCORRECTO Y NO SEGURO DE ESTA HERRAMIENTA PUEDE PROVOCAR LESIONES GRAVES O LETALES. ES MUY IMPORTANTE QUE EL OPERADOR ENCARGADO DEL USO DE LA HERRAMIENTA LEA Y COMPRENDA EL MANUAL ANTES DE EMPEZAR A USAR LA HERRAMIENTA. PONGA ESTE MANUAL A DISPOSICIÓN DE TODAS LAS PERSONAS QUE VAYAN A UTILIZAR LA HERRAMIENTA.

Guarde este manual en un lugar seguro para futuras consultas.

Información importante de seguridad

El fabricante no puede prever todas las posibles circunstancias que pudieran entrañar un peligro. Por consiguiente, las advertencias incluidas en el presente manual y las etiquetas y distintivos fijados a la herramienta no son exhaustivos. En caso de aplicar un procedimiento, método de trabajo o técnica operativa no recomendados específicamente por el fabricante, deberá asegurarse de que resultan seguros tanto para usted como para otras personas. También deberá verificar que el procedimiento, método de trabajo o técnica operativa que elija no provoquen que la herramienta sea insegura.

Figuras

Consulte las figuras correspondientes en las instrucciones en la página 4.

Componentes clave

Véase el dibujo en la página 5

103320 TJEP HC-18B

HC-1: Asiento de cuchilla
HC-2: Cuchilla
HC-3: Cabezal móvil
HC-4: Cubierta de protección
HC-5: Empuñadura lateral
HC-6: Marco
HC-7: Palanca de la válvula de alivio de presión
HC-8: Gatillo
HC-9: Seguro del gatillo
HC-10: Batería
HC-11: Tornillo de vaciado de aceite
HC-12: Empuñadura

103322 TJEP HCS-20B

HCS-1: Base de corte
HCS-2: Cubierta
HCS-3: Tornillo de final de carrera
HCS-4: Empuñadura lateral
HCS-5: Marco
HCS-6: Palanca de la válvula de alivio de presión
HCS-7: Gatillo
HCS-8: Seguro del gatillo
HCS-9: Batería
HCS-10: Tornillo de vaciado de aceite
HCS-11: Empuñadura
HCS-12: Pistón
HCS-13: Cuchilla

Símbolos del manual	
	El símbolo de alerta de seguridad indica un peligro potencial de lesiones personales. **PELIGRO**: Indica un peligro que, de no evitarse, provocará la muerte o lesiones graves.
	Lea con atención las etiquetas de la herramienta y el manual. El incumplimiento de las advertencias podría dar lugar a lesiones graves.
	Los operadores y otras personas presentes en el área de trabajo deberán utilizar protección ocular resistente a impactos con protección lateral y protección para la cabeza con marcado CE.
	Los operadores y otras personas presentes en el área de trabajo deberán utilizar protección auditiva.
	Mantenga las manos y el cuerpo lejos del área de corte de la herramienta.

Símbolos de la herramienta	
CE UK CA	Esta herramienta cuenta con certificación CE/UKCA según la normativa vigente.
	Lea con atención las etiquetas de la herramienta y el manual. El incumplimiento de las advertencias podría dar lugar a lesiones graves.
	Los operadores y otras personas presentes en el área de trabajo deberán utilizar protección ocular resistente a impactos con protección lateral y protección para la cabeza con marcado CE.
	El producto debe desecharse de conformidad con la Directiva RAEE.
	Se recomienda que los operadores y otras personas presentes en el área de trabajo utilicen guantes con la marca CE y calzado de seguridad antideslizante.

	El símbolo de alerta de seguridad indica un peligro potencial de lesiones personales.
	Mantenga las manos y el cuerpo lejos del área de corte de la herramienta. El incumplimiento de las advertencias podría dar lugar a lesiones graves.
	Durante el funcionamiento puede haber desprendimientos de partículas de la pieza de trabajo.
OIL L-HV ISO 32	Lubrique regularmente las piezas móviles. Utilice únicamente aceite prescrito de buena calidad.
On Off	Active/desactive la válvula de alivio de presión.
18V	Tensión de funcionamiento
Ø5-18 mm ≤ ∅18	Alcance mínimo y máximo de la pieza de trabajo.

Advertencias generales de seguridad

Advertencias generales de seguridad

- **ADVERTENCIA:** Lea todas las instrucciones y advertencias de seguridad. El incumplimiento de las instrucciones y advertencias puede dar lugar a descargas eléctricas, incendios, lesiones graves o incluso la muerte.
- Utilice la herramienta y los accesorios de conformidad con estas instrucciones, teniendo en cuenta las condiciones de trabajo y la tarea que se va a realizar. El uso de la herramienta para operaciones distintas de las previstas podría dar lugar a situaciones peligrosas.
- Manténgase alerta, observe lo que está haciendo y utilice el sentido común a la hora de utilizar la herramienta. No utilice la herramienta si está cansado o se encuentra bajo los efectos de drogas, alcohol o medicamentos. Un momento de desatención durante el funcionamiento de la herramienta puede provocar lesiones personales graves o daños materiales.
- Es responsabilidad del operador evaluar los riesgos que supone el uso de la herramienta para otras personas.
- Use protección ocular que lleve la marca CE y con protección frontal y lateral contra objetos voladores, así como protección de la cabeza con la marca CE, al manipular, usar o realizar el mantenimiento de la herramienta.
- Use protección auditiva con marcado CE al estar en el lugar de trabajo o cerca de él para evitar lesiones auditivas. La exposición a niveles altos de ruido sin protección puede provocar pérdidas de audición permanentes y discapacitantes, así como otros problemas como acúfenos (pitidos, zumbidos, silbidos o murmullos en las orejas). Es responsabilidad del empleador exigir a los usuarios de la herramienta y demás personal en el lugar de trabajo el uso de equipos de protección individual, como protección ocular, máscaras contra el polvo, calzado de seguridad antideslizante, casco y/o protección auditiva.
- Utilice las prendas de vestir adecuadas. No lleve prendas holgadas ni joyas. Mantenga el cabello, la ropa y los guantes alejados de las piezas móviles para evitar lesiones graves. Utilice únicamente guantes que aseguren una sujeción cómoda y segura del gatillo y demás elementos de regulación. Lleve ropa abrigada al trabajar en condiciones de frío para mantener las manos calientes y secas.
- No se extralimite. Mantenga los pies bien colocados y el equilibrio en todo momento. De esta forma controlará mejor la herramienta en caso de situaciones inesperadas.
- Para el trabajo en alturas, utilice una cuerda de seguridad para conectar la herramienta al bastidor de construcción o coloque una red de seguridad, ya que la caída de materiales o herramientas puede provocar accidentes.
- Evite el accionamiento inesperado. No transporte la herramienta con el dedo en el gatillo. Mantenga los dedos alejados del gatillo cuando no esté utilizando la herramienta y cuando pase de un puesto de operación a otro.
- Considere la herramienta un instrumento de trabajo.
- No la use para jugar o bromear.
- Retire cualquier herramienta de mantenimiento o reparación que haya utilizado antes de usar la herramienta. Es posible que se produzcan lesiones personales si se ha dejado alguna herramienta acoplada a una pieza en movimiento de la herramienta.
- Manipule la herramienta con cuidado, ya que esta alcanza bajas temperaturas que afectan la sujeción y el control.
- Nunca use la herramienta en presencia de polvo, gases o humos inflamables. La herramienta puede producir una chispa que podría inflamar gases, causando un incendio y haciendo que la herramienta explote.
- Mantenga el área de trabajo limpia y bien iluminada. Las áreas desordenadas u oscuras son propensas a los accidentes.
- Deje de utilizar la herramienta si esta no funciona correctamente.
- Revise la herramienta antes de utilizarla para determinar si está en condiciones de funcionar correctamente. Compruebe si las piezas móviles están desalineadas o atascadas o si existe cualquier otra condición que pueda afectar su funcionamiento. No utilice la herramienta si se produce alguna de las condiciones indicadas anteriormente, puesto que pueden dar lugar a problemas de funcionamiento.
- El uso de la herramienta está reservado exclusivamente a técnicos cualificados que hayan leído y comprendido las instrucciones de uso y seguridad.
- Mantenga alejados a los niños y a las personas situadas en el entorno mientras esté utilizando la herramienta. Las distracciones pueden hacer que pierda el control.
- No fuerce la herramienta. Utilice la herramienta correcta según la aplicación concreta ya que esta realizará el trabajo mejor y con más seguridad a la velocidad para la cual ha sido diseñada.
- No opere la herramienta a menos que se encuentre apoyada firmemente contra la pieza de trabajo.
- Para reducir el riesgo de lesiones:
  - manteniendo siempre el control de la herramienta y estando listo para contrarrestar movimientos, ya sean normales o repentinos.
  - manteniendo el rostro y el cuerpo lejos de la herramienta.
- No use esta herramienta para cortar cables eléctricos. La herramienta no está diseñada para la instalación de cables eléctricos y puede dañar el aislamiento de estos, dando lugar a riesgos de incendio o descargas eléctricas. Además, la herramienta no está aislada en caso de entrar en contacto con la corriente eléctrica.
- No utilice la herramienta para realizar tareas distintas de aquellas para las cuales ha sido diseñada. Sobre

todo, no la utilice como martillo. Los golpes en la herramienta aumentan el riesgo de ocasionar daños en la herramienta y de accionamiento inesperado.
- No utilice la herramienta si las etiquetas de advertencia de seguridad faltan o están dañadas.
- No exponga la herramienta a la lluvia, a la nieve o a la humedad, ni la sumerja en agua u otros líquidos, para evitar aumentar el riesgo de descargas eléctricas.
- No retire ni manipule indebidamente los controles de la herramienta y evite toda acción que pueda dañarlos. No opere la herramienta si alguna de las partes de los controles está dañada, desconectada, alterada o no funciona correctamente.
- La herramienta no debe modificarse a menos que esto esté autorizado en el manual o sea aprobado por Kyocera Unimerco Fastening. De no cumplirse esta advertencia, pueden provocarse situaciones peligrosas o lesiones.
- Mantenga las manos y el cuerpo lejos del área de corte de la herramienta.
- Use exclusivamente accesorios fabricados o recomendados por el fabricante de la herramienta, o accesorios con prestaciones equivalentes a aquellas recomendadas por Kyocera Unimerco Fastening.
- No deje que los niños jueguen con la herramienta. Las operaciones de limpieza y mantenimiento a cargo del usuario no deben ser realizadas por niños.
- Conserve la herramienta con cuidado. En caso de daños, encargue su reparación antes de utilizarla. En las instrucciones de mantenimiento encontrará información detallada sobre el correcto mantenimiento de la herramienta.
- Mantenga la herramienta limpia y elimine la grasa y el aceite después de realizar el trabajo. No use limpiadores a base de disolventes para la limpieza de la herramienta. El disolvente puede deteriorar los componentes de caucho y/o de plástico de la herramienta. La presencia de grasa en el asa y el cuerpo de la herramienta puede provocar accidentalmente la caída de la herramienta y lesiones a personas que se encuentren cerca.
- Pida a un técnico cualificado que realice las operaciones requeridas de revisión y mantenimiento, usando exclusivamente componentes suministrados o recomendados por Kyocera Unimerco Fastening. De esta forma se garantizará la seguridad de la herramienta.
- Use únicamente lubricantes recomendados por Kyocera Unimerco Fastening o por su distribuidor TJEP más cercano.

Riesgos previsibles
- La información para realizar una valoración de riesgos de estos peligros y la implementación de medidas de control adecuadas son indispensables.
- Durante el funcionamiento puede haber desprendimientos de partículas de la pieza de trabajo.
- Al usar la herramienta durante períodos prolongados, el operador puede experimentar molestias en los brazos, hombros, cuello y otras partes del cuerpo.
- La exposición a la vibración puede provocar lesiones graves en el sistema nervioso e impedir el correcto suministro de sangre a las manos y a los brazos.
- Si el operador presenta síntomas persistentes o repetitivos de molestia, dolor, palpitación, hormigueo, entumecimiento, sensación de quemadura o rigidez, estas señales no deben ignorarse. El operador debe consultar con un profesional sanitario cualificado acerca de las actividades generales.
- Durante el uso de la herramienta, el operador debe adoptar una postura adecuada y ergonómica. Mantenga siempre un punto de apoyo estable y evite posturas incómodas o sin equilibrio.
- Puede haber riesgos residuales debidos a condiciones de trabajo repetitivas como la duración de uso con respecto a las posiciones de trabajo y a las fuerzas. Se recomienda consultar las normas EN 1005-3 y EN 1005-4 para obtener información al respecto.
- Los deslizamientos, tropezones y caídas son causas importantes de accidentes en el lugar de trabajo. Preste atención a las superficies resbaladizas al trabajar con la herramienta.
- Proceda con aún más atención en entornos no familiares. Puede haber riesgos ocultos como, por ejemplo, fuentes eléctricas u otras líneas de servicios.
- Si se utiliza la herramienta en un área en la que hay polvo estático, esta puede hacer esparcir el polvo y dar lugar a situaciones peligrosas.
- Si se presentan riesgos relacionados con polvo, la prioridad será controlarlos en el punto de emisión.

Advertencias sobre el cargador y la batería
- Cargue las baterías únicamente con el cargador especificado por Kyocera Unimerco Fastening. Un cargador indicado para un tipo de batería puede suponer un riesgo de incendio si se utiliza con una batería diferente.
- El conector del cargador debe ser compatible con la toma. No realice ningún tipo de modificación en el conector. Los conectores inalterados y las tomas compatibles reducirán el riesgo de descarga eléctrica.
- Evite el contacto del cuerpo con las superficies con toma a tierra, como pueden ser los tubos, los radiadores o los frigoríficos, al trabajar con equipos eléctricos. Existe un mayor riesgo de descarga eléctrica si su cuerpo presenta una conexión a tierra.
- No exponga la batería o el cargador a la lluvia, a la nieve o a la humedad, ni los sumerja en agua u otros líquidos, para evitar aumentar el riesgo de descargas eléctricas.
- No trate el cable indebidamente. No utilice nunca el cable para transportar el cargador, tirar de él o desenchufarlo. Mantenga el cable alejado del calor, el aceite, los bordes afilados o las piezas móviles. No use el cargador de la batería si presenta defectos o tiene el cable dañado. Los cables dañados o enredados aumentan el riesgo de descarga eléctrica.
- No use el cargador de la batería en atmósferas explosivas. Este aparato eléctrico no está diseñado para el uso en dicho tipo de entorno.

- Cargue el cartucho de la batería a temperaturas de entre 10°C y 40°C. No cargue la batería al aire libre bajo 10°C. Deje que el cartucho de la batería caliente se enfríe antes de cambiarlo.
- No perfore ni intente abrir el cargador ni la caja de la batería.
- En caso de uso excesivo, puede derramarse líquido de la batería; evite el contacto. En caso de contacto accidental con fugas de la batería, enjuague con agua. Si el líquido entra en contacto con los ojos, enjuáguelos con agua limpia y acuda inmediatamente al médico, ya que existe riesgo de ceguera.
- No cubra el cargador de la batería con ningún material.
- No use un transformador elevador ni un grupo electrógeno como alimentador del cargador de la batería.
- No recargue baterías no recargables.
- Durante la carga, el cargador debe colocarse en un área debidamente ventilada.
- Cargue la batería antes de que se descargue por completo.
- Detenga siempre el funcionamiento de la herramienta y cargue la batería cuando note que pierde potencia.
- No recargue nunca una batería completamente cargada. La sobrecarga acorta la vida útil de la batería.
- Si se genera un calor anómalo durante la carga, desconecte la batería para detener la carga inmediatamente. La carga continuada puede provocar humo, fuego o explosiones.
- Cuando no utilice la batería, extráigala de la herramienta o del cargador.
- Mantenga la batería alejada de líquidos y objetos metálicos como clips, monedas, llaves, puntillas, tornillos u otros objetos pequeños que puedan hacer de puente entre un borne y otro. Poner en cortocircuito los bornes de la batería puede provocar quemaduras o incendios.
- Cargue la batería si no va a utilizarla durante un periodo prolongado (más de seis meses).
- Recicle la batería y el cargador conforme a las leyes locales pertinentes.
- No queme, perfore ni aplaste la batería ni el cargador.
- No exponga la batería o las herramientas cargadas con ella a la luz solar directa. Evite exponerlas a temperaturas de más de 40°C. El sobrecalentamiento de la batería puede dar lugar a explosiones o incendios.
- Cuando conecte el cargador, asegúrese de que el cable no quede aplastado, atascado o sometido a otros daños o presión. Los cables dañados o enredados aumentan el riesgo de descarga eléctrica.
- Las baterías de iones de litio están sujetas a los requisitos de la legislación sobre mercancías peligrosas.
  En el caso de transportes comerciales, por ejemplo, por parte de terceros o transportistas, deben observarse los requisitos especiales de embalaje y etiquetado. Para la preparación del artículo enviado, es necesario consultar con un experto en materiales peligrosos. Tenga en cuenta también los posibles reglamentos nacionales más detallados. Cubra los contactos abiertos con cinta adhesiva y empaquete la batería de forma que no pueda moverse dentro del embalaje.
- No clave, corte, aplaste, lance, deje caer o golpee la batería o el cargador contra objetos duros. Dicha conducta puede provocar incendios, calor excesivo o explosiones.

Instrucciones de funcionamiento

Funcionamiento del cargador

Indicadores	Significado
LED verde intermitente (parpadeo lento)	El cargador está en modo de espera
LED rojo encendido	La batería se está cargando
LED rojo intermitente (parpadeo lento)	La batería está cargada al 80 %
LED verde encendido	La batería se ha cargado completamente
LED verde intermitente (parpadeo rápido)	La batería está demasiado caliente; a la espera de que se enfríe
LED verde y rojo intermitentes	La batería no se puede cargar

- Conecte el cargador de batería a la fuente de tensión de CA adecuada. El indicador luminoso empezará a parpadear en verde.
- Introduzca el cartucho de la batería en el cargador.
- Una vez introducido el cartucho de la batería, se encenderá el indicador luminoso rojo y se iniciará la carga.
- Cuando la batería alcance el 80 % de carga, la luz roja empezará a parpadear lentamente.
- Cuando la batería se haya cargado completamente, el indicador luminoso de carga cambiará de rojo a verde.
- Después de la carga, retire el cartucho de la batería del cargador y desenchufe el cargador.
- NOTA: El cargador de batería está concebido para cargar el cartucho de la batería TJEP. No lo utilice con otros fines ni para cargar baterías de otros fabricantes.
- Si la luz verde de carga parpadea rápidamente, es posible que el cargador no arranque debido a lo siguiente:
  - La batería está demasiado caliente cuando se ha extraído de una herramienta recién utilizada o si el cartucho de la batería se ha dejado en un lugar expuesto a la luz solar directa durante mucho tiempo.
  - El cartucho de la batería se ha dejado durante mucho tiempo en un lugar expuesto a aire frío.
  - Si el cartucho de la batería está demasiado caliente, la carga se iniciará una vez que el ventilador de

refrigeración instalado en el cargador haya enfriado el cartucho de la batería. La carga se iniciará una vez que la temperatura del cartucho de la batería haya alcanzado un nivel en el que sea posible la carga. Si la temperatura de la batería es superior a 50°C - 70°C aprox., es posible que parpadeen en rojo dos indicadores luminosos de carga, y si la temperatura es de 50°C – 70°C aprox., estará en rojo un indicador luminoso de carga.
- Si el indicador luminoso de carga parpadea en verde y rojo de forma altera, significa que no es posible realizar la carga. Los terminales del cargador o el cartucho de la batería están obstruidos con polvo o el cartucho de la batería presenta desgaste o daños.

Instalación o extracción de la batería
- Asegúrese siempre de que el gatillo esté bloqueado (HC-9 / HCS-8) y de que se haya extraído la batería antes de ajustar o comprobar el funcionamiento de la herramienta.
- Bloquee siempre el gatillo (HC-9 / HCS-8) antes de instalar o extraer la batería.
- Antes de introducir la batería en la herramienta, asegúrese de que el gatillo (HC-8 / HCS-7) no esté apretado y de que el seguro del gatillo (HC-9 / HCS-8) esté bloqueado.
- Sujete firmemente la herramienta y la batería para instalar o extraer la batería. Si no sujeta firmemente la herramienta y la batería, pueden resbalar de las manos y provocar daños en la herramienta y la batería, así como lesiones personales.
- No instale la batería a la fuerza. Si la batería no se desliza con facilidad, puede deberse a un método de inserción incorrecto.
- **Instalar la batería (Fig. A):**
  - Alinee la lengüeta (5) de la batería (4) con la ranura del alojamiento (2) y colóquela en su sitio.
  - Introdúzcala hasta que se bloquee en su sitio con un pequeño clic.
  - Si la batería (4) puede extraerse fácilmente sin pulsar el botón (3) después de introducirla, significa que la batería no está completamente bloqueada. En ese caso, podría caerse accidentalmente de la herramienta y causarle lesiones a usted o a alguien a su alrededor.
- **Extraer la batería (Fig. A):**
  - Deslice la batería (4) para sacarla de la herramienta (1) mientras pulsa el botón (3) situado en la parte delantera de la batería.

Indicador de nivel de la batería (Fig. B)
- Pulse el botón (1) para activar el indicador de nivel de la batería.
- La capacidad restante se indica mediante 3 LED.

Instalación de la empuñadura lateral (Fig. C)
- La herramienta incluye una empuñadura lateral. Se recomienda encarecidamente instalar la empuñadura lateral para un agarre estable y seguro de la herramienta.
  - Asegúrese de que el gatillo esté bloqueado (HC-9 / HCS-8).
  - Atornille la empuñadura lateral (1) en el orificio roscado (3) del soporte de la empuñadura (2) para facilitar el manejo.

Ajuste del cabezal (Fig. D+E)
- El cabezal de la herramienta se puede ajustar libremente (girando 360°), para ayudar al operador a localizar y cortar.
- Para ajustar el cabezal (1):
  - Fije el cabezal sujetando la empuñadura lateral (2) con una mano y utilice la otra para girar la empuñadura del marco (3).

Válvula de alivio de presión (Fig. F)
- La válvula de alivio de presión tiene dos posiciones diferentes.
  - ON: El pistón funciona y se retrae automáticamente cuando se ha completado un corte.
  - OFF: Si se interrumpe la carrera de trabajo del pistón, éste no se retraerá automáticamente. Abra la válvula de alivio de presión para devolver el pistón a su posición original.

Funcionamiento del TJEP HC-18B
- Coloque el material entre las dos cuchillas de forma que éstas queden perpendiculares al eje de la pieza (Fig. G).
- Antes de cortar / apretar el gatillo (HC-8), presione la pieza de trabajo lo más adentro posible entre las cuchillas, siempre asegurándose de que las cuchillas estén perpendiculares al eje de la pieza de trabajo. Si la pieza de trabajo se coloca en el extremo distal de las cuchillas, puede provocar que éstas se agrieten durante el proceso de corte.
- Pulse y mantenga presionado el gatillo (HC-8). El motor arrancará.
- Sujete firmemente la herramienta para que no tiemble durante el corte. De lo contrario, se acortará la vida útil de las cuchillas y se producirán daños.
- Mantenga presionado el gatillo (HC-8) hasta que se complete el corte y la mordaza comience a volver a la posición predeterminada. A continuación, suelte el gatillo.

Funcionamiento del TJEP HCS-20B
- Coloque el material entre las dos cuchillas de forma que éstas queden perpendiculares al eje de la pieza (Fig. H).
- La herramienta está equipada con un tornillo de final de carrera (3) (Fig. I). Ajuste el tornillo de final de carrera al diámetro de la pieza de trabajo. De lo contrario, la pieza de trabajo puede salirse de las mordazas y provocar lesiones.
- Pulse y mantenga presionado el gatillo (HCS-7). El motor arrancará.
- Mantenga presionado el gatillo (HC-7) hasta que se complete el corte y la mordaza comience a volver a la posición predeterminada. A continuación, suelte el gatillo.

Extracción y sustitución de las cuchillas

- Sustituya la cuchilla cuando presente dobleces, huecos, grietas, muescas o desgaste.
  - Nota: Las cuchillas no pueden reafilarse
  - Nota: Las cuchillas pueden girarse para prolongar su vida útil.
  - Las cuchillas desgastadas sobrecalientan el motor
- Utilice únicamente cuchillas originales. Si la cuchilla se utiliza repetidamente, asegúrese de que no esté desgastada, agrietada o dañada.
- Elimine todos los residuos y la suciedad de las cuchillas y los componentes. Los residuos y la suciedad pueden provocar accidentes inesperados durante el corte.
- Bloquee la herramienta y extraiga la batería antes de cambiar la cuchilla para evitar lesiones personales graves causadas por un manejo accidental.
- **Retirar las cuchillas del HC-18B (Fig. J):**
  - Retire los tornillos hexagonales (1+2) del asiento de la cuchilla (4). Retire la cuchilla (3).
  - Retire los tornillos hexagonales (1+2) del cabezal móvil (5). Retire la cuchilla (3).
- **Sustituir las cuchillas del HC-18B (Fig. J):**
  - Instale la cuchilla (4) en la ranura de la cuchilla del cabezal móvil (3) e instale la cuchilla en su sitio.
  - Atornille el tornillo hexagonal (2) en el cabezal móvil (3) y haga que el tornillo hexagonal entre en contacto con la cuchilla para evitar que se afloje.
  - Atornille el tornillo hexagonal (1) en el asiento de la cuchilla y apriételo.
  - Instale la cuchilla (4) en la ranura del asiento de la cuchilla (5) e instale la cuchilla en su sitio.
  - Atornille el tornillo hexagonal (2) en el asiento de la cuchilla (5) y haga que el tornillo hexagonal entre en contacto con la cuchilla para evitar que se afloje. Atornille el tornillo hexagonal (1) en el asiento de la cuchilla y apriételo.
- **Retirar las cuchillas del HCS-20B (Fig. K):**
  - Afloje los dos tornillos hexagonales (1) de la base de corte (4). Retire los dos tornillos hexagonales (1), las arandelas (2) y la cubierta (3). Retire la cuchilla (5).
  - Afloje los dos tornillos hexagonales (7) del pistón (6). Retire los dos tornillos hexagonales (7) y las arandelas (2). Retire la cuchilla (5).
- **Sustituir las cuchillas del HCS-20B (Fig. K):**
  - Instale la cuchilla (5) en la base de corte (4) y presiónela contra la superficie de apoyo de la cuchilla.
  - El tornillo hexagonal (1) se enrosca en la arandela (2), después en la cubierta (3) y después en la base de corte (4). Atorníllelo en el orificio roscado de la cuchilla (5) y apriételo.
  - Instale la cuchilla (5) en el pistón (6) y presiónela contra la superficie de apoyo de la cuchilla. Los tornillos hexagonales (7) se enroscan en la arandela (2) y después en el pistón (6). Atorníllelo en el orificio roscado de la cuchilla (5) y apriételo.
- Asegúrese de que la cuchilla esté firmemente contra la superficie de apoyo de la base de corte y el pistón y apriete los tornillos. De lo contrario, puede causar lesiones personales durante el corte.
- Asegúrese de que las cuchillas estén bien apretadas después de la instalación. De lo contrario, el corte puede causar lesiones personales.

Aceite hidráulico

- Debido al funcionamiento hidráulico de la máquina, si no se mantiene una cantidad adecuada de aceite puede producirse una disminución de la presión y una pérdida de potencia de corte. Llegados a este punto, es necesario cambiar o rellenar el aceite para evitar que las impurezas contaminen el aceite o entren en el depósito. Las impurezas del aceite pueden dañar irreversiblemente los componentes hidráulicos.
- Asegúrese de que el aceite esté libre de impurezas.
- No utilice llaves sucias.
- No sustituya el aceite hidráulico en áreas con polvo.
- El aceite hidráulico es altamente inflamable y debe mantenerse alejado de chispas y fuego. Está prohibido fumar.
- El aceite hidráulico puede causar inflamación ocular y cutánea. Si se ingiere, provocará diarrea y vómitos. En caso de contacto con los ojos, enjuagar con agua limpia durante unos minutos y consultar con un médico.
- **Cambiar el aceite hidráulico**
  - Gire la herramienta de forma que el orificio de vaciado quede hacia arriba (enfríe la herramienta si se sobrecalienta). Coloque un recipiente debajo de la herramienta para recoger el aceite.
  - Afloje el tornillo de vaciado de aceite y retire la junta tórica (antes de aflojar el tornillo de vaciado de aceite, asegúrese de que el pistón esté en su posición original para facilitar la eliminación de todos los residuos).
  - Gire la herramienta de forma que el orificio de vaciado quede hacia abajo (descarga natural) o utilice un sistema de bombeo de aceite adecuado (por ejemplo, una bomba de varilla). Vacíe el aceite del depósito para evitar que se filtre en la herramienta.
  - Use un utensilio adecuado (como un embudo) para verter lentamente la cantidad correcta de aceite hidráulico antiburbujas y antidesgaste n.º 32 (0,22 litros aproximadamente). Utilice únicamente aceite hidráulico nuevo o limpio.
  - Compruebe si el nivel de aceite está en el fondo del orificio del tornillo de vaciado de aceite. Si el nivel de aceite sigue siendo bajo, añada aceite hidráulico antiburbujas y antidesgaste n.º 32.
  - Apriete ligeramente el tornillo de vaciado de aceite y el anillo de estanqueidad.
  - Introduzca la batería, arranque la herramienta para extender el pistón, y arranque y pare rápidamente el motor varias veces para expulsar el aire o el exceso de burbujas.
  - Vuelva a girar la herramienta para colocar el orificio de vaciado hacia arriba.
  - Vuelva a rellenar con aceite hidráulico, tape el tornillo de vaciado de aceite y apriételo.
  - Compruebe si hay alguna fuga de aceite.

- **Rellenar con aceite hidráulico**
  - Antes de rellenar con aceite hidráulico, asegúrese de que el pistón esté completamente retraído.
  - Coloque la máquina horizontalmente en una posición estable sobre el banco de trabajo, con el orificio de vaciado de aceite hacia arriba. Coloque un recipiente debajo de la máquina para evitar fugas de aceite.
  - Desenrosque el tornillo de vaciado de aceite.
  - Compruebe la cantidad de aceite que falta.
  - Use un utensilio adecuado (como un embudo) y llene lentamente por el borde superior del orificio de llenado de aceite con aceite hidráulico nuevo y limpio.
  - Vuelva a colocar el tornillo de vaciado de aceite y apriételo.

Instrucciones de mantenimiento

Mantenimiento general

- Es responsabilidad tanto del empleador como del operador asegurarse de que la herramienta se mantenga en perfectas condiciones de funcionamiento. Además, solo personal de servicio autorizado por TJEP o los distribuidores TJEP podrán reparar la herramienta, usando componentes o accesorios suministrados o recomendados por Kyocera Unimerco Fastening.
- Mantenga la herramienta perfectamente limpia en todo momento. Limpie la grasa o el aceite con un paño limpio y seco para evitar caídas accidentales de la herramienta.
- Antes de inspeccionar o realizar el mantenimiento de la herramienta, asegúrese de bloquear el seguro del gatillo (HC-9 / HCS-8) antes de extraer la batería.
- Evite usar limpiadores a base de disolventes para limpiar la herramienta, puesto que los disolventes dañan o debilitan las partes de composite de la misma.
- Asegúrese periódicamente o todos los días de que todos los tornillos estén bien apretados en caso de trabajo frecuente o prolongado.
- Todos los tornillos y tuercas deben mantenerse apretados y en buen estado. Los tornillos sueltos pueden suponer un peligro y provocar lesiones personales graves o la rotura de piezas.
- Compruebe la cuchilla. El uso de cuchillas desgastadas reduce la capacidad de la máquina y provoca un sobrecalentamiento innecesario del motor. Sustitúyala inmediatamente en cuanto note que esté desgastada.
- Mantenga la superficie del motor limpia, la ventilación y la refrigeración correctas, y asegúrese de que el motor funcione sin ruidos anómalos. Una ventilación deficiente puede hacer que el motor se sobrecaliente y la herramienta no funcione con normalidad o sufra daños.
- Mantenga limpios el pistón (HCS-12) y el cabezal de la herramienta para asegurarse de que el pistón vuelva completamente al final de su carrera; de lo contrario, no será posible realizar una nueva carrera.
  - Coloque la máquina horizontalmente sobre una superficie de trabajo estable.
  - Para la serie HC-18B, primero afloje los dos tornillos de ambos lados de la cubierta de protección (HS-4), retire la cubierta de protección y, a continuación, limpie el extremo del pistón.
  - Para la serie HCS-20B, limpie directamente el extremo del pistón.
- Lubrique regularmente las piezas móviles.
- No use NUNCA una herramienta si tiene dudas.

Almacenamiento

- Si no va a usar la herramienta durante un período prolongado, aplique una capa ligera de lubricante en las partes de acero para evitar que se oxiden.
- No guarde la herramienta en lugares fríos.
- Cuando no vaya a usar la herramienta, guárdela en un lugar cálido y seco.
- Mantenga la herramienta fuera del alcance de los niños.

Eliminación

- La eliminación de la herramienta debe realizarse de acuerdo con las instrucciones proporcionadas por las autoridades locales.

Localización de problemas

Sistema de protección de la herramienta/batería

- La herramienta está equipada con un sistema de protección de la herramienta/batería. La herramienta se detendrá automáticamente durante el funcionamiento si la herramienta o la batería se encuentran en uno de los siguientes estados:
  - **Protección contra sobrecarga**
    Esta protección actúa cuando la herramienta funciona de forma que consume una corriente anormalmente elevada. En esta situación, suelte el gatillo (HC-8 / HCS-7) y detenga la aplicación que haya provocado la sobrecarga de la herramienta. Suelte la válvula de alivio para retraer el pistón. Asegúrese de que el diámetro de la pieza de trabajo no supere el máximo y que el ángulo de corte sea de 90°.
    Si la herramienta no arranca de nuevo, significa la batería está sobrecalentada. En este caso, espere a que la batería se enfríe antes de activar el gatillo.
  - **Protección contra sobredescarga**
    Esta protección funciona cuando el nivel de batería restante es bajo. En esta situación, extraiga la batería de la herramienta y cárguela.
  - **Protección contra sobrecalentamiento**
    Cuando la herramienta se sobrecalienta, se detiene automáticamente y se activa la alarma. En este caso, espere a que la herramienta se enfríe antes de encenderla.

- **Protección de la batería**
  Cuando la tensión de la batería es demasiado baja, demasiado alta o la temperatura ambiente de la batería es demasiado baja, la herramienta se bloquea y se activa la alarma.
- Para reiniciar la herramienta durante el corte, accione la válvula de alivio (Fig. F) en la dirección "OFF", de forma que el pistón se retraiga. Cuando el pistón esté completamente retraído, gire la válvula de alivio en la dirección "ON" hasta que quede apretada.

Precaución durante el corte

- Antes de empezar, asegúrese de que las cuchillas estén perpendiculares al eje de la pieza de trabajo.
- Sustituya la cuchilla cuando presente dobleces, huecos, grietas o desgaste. El uso continuado en este caso hará que la herramienta sufra daños o que pueda producirse un accidente.
- Si el material cortado se mueve o se inclina, detenga el funcionamiento, accione la válvula de alivio de presión (HC-7 / HCS-6) y coloque el material correctamente.
- No sujete el material que sea corto con la mano. De lo contrario, pueden producirse lesiones personales.
- No corte materiales que superen la capacidad de corte de la herramienta en cuanto a tamaño y dureza.
- Si durante el corte se producen sonidos anómalos o vibraciones anómalas o si las piezas de corte están muy desgastadas, deje de cortar. Continuar con el funcionamiento en tales condiciones provocará daños en las cuchillas.

Estado	Significado / solución
El motor no arranca	• La batería (HC-9/HCS-9) está dañada o el nivel de carga es bajo · Consultar la batería restante · Sustituir / cargar la batería
El motor se está sobrecalentando	• Deje de utilizar la herramienta y deje que se enfríe • Los orificios de ventilación están obstruidos · Limpie los orificios
El pistón no funciona	• No se ha completado el retorno · Empuje el pistón hacia atrás (HC-12) • El muelle de retorno está roto (modelo HC-18B) · Sustituya el muelle de retorno • Hay un objeto extraño en la válvula de alivio (HC-7 / HCS-6) · Limpie la válvula de alivio • Nivel de aceite demasiado alto/bajo · Llene el depósito con aceite (HC-11 / HCS-10) · Drene el exceso de aceite • La válvula (HC-7 / HCS-6) permanece abierta debido a la suciedad · Limpie la válvula de alivio
Carrera del pistón incompleta	• El nivel de aceite es bajo · Llene el depósito con aceite (HC-11 / HCS-10)
Carrera del pistón intermitente	• Hay burbujas en el circuito hidráulico · Ventile el circuito hidráulico
No se ha completado el retorno del pistón	• Hay suciedad entre el vástago y la herramienta · Mueva el pistón (HC-12) hasta la posición de fin de carrera y límpielo • El muelle de retorno está roto (modelo HC-18B) · Sustituya el muelle de retorno
La herramienta presenta una fuga de aceite	• Compruebe si hay objetos extraños en el área de sellado · Limpie el área
Si se presentan problemas diferentes de los indicados anteriormente, deje de utilizar la herramienta y póngase en contacto con el distribuidor más cercano para solicitar asistencia.	

Causa de alarma	Señal de advertencia	Código de error	Causa	Significado / Solución
Bajo voltaje de la batería	1 señal acústica	1	• Bajo voltaje de batería	• Cargue la batería
Protección contra bloqueo del motor	2 señales acústicas	2	• La dureza de la pieza de trabajo es demasiado alta o la cuchilla está desgastada	• La cuchilla está muy desgastada. Sustitúyala. • La dureza de la pieza de trabajo es demasiado alta.
Sobrecorriente de hardware en la placa de circuito	3 señales acústicas	3	• Fallo de hardware	• Apague la herramienta y deje que se enfríe. Si el problema persiste, póngase en contacto con un distribuidor autorizado.
Sobrecalentamiento o enfriamiento excesivo de la batería	4 señales acústicas	4	• Tiempo de funcionamiento continuo prolongado • La temperatura en el área de trabajo es demasiado baja (inferior a -20 °C)	• Apague la herramienta y deje que se enfríe si está sobrecalentada. • Apague la herramienta y colóquela en un entorno más cálido si está demasiado fría. Encienda la herramienta cuando alcance la temperatura normal de funcionamiento.
Desbalance de las celdas de la batería	5 señales acústicas	5	• Fallo de batería	• Apague la herramienta, retire la batería y deje que se enfríe. Sustituya la batería si el problema persiste.
Sobrecalentamiento del motor	6 señales acústicas	6	• Tiempo de funcionamiento continuo prolongado • Ventilación insuficiente	• Apague la herramienta y deje que se enfríe.
Sobrecorriente de software en la placa de circuito	7 señales acústicas	7	• La dureza de la pieza de trabajo es demasiado alta o la cuchilla está desgastada	• La cuchilla está muy desgastada. Sustitúyala. • La dureza de la pieza de trabajo es demasiado alta.
Protección contra pérdida de fase del motor	8 señales acústicas	8	• El cable del motor está desconectado • Fallo del motor • Fallo de la placa de circuito	• Póngase en contacto con un distribuidor o servicio técnico autorizado.
Sobretensión de la batería	9 señales acústicas	9	• Fallo de batería	• Sustituya la batería.
La batería se insertó mientras el gatillo estaba presionado	Señal acústica continua	10	• La batería se insertó mientras el gatillo estaba presionado	• Apague la herramienta, inserte la batería y reinicie la herramienta.
Si se presentan problemas diferentes de los indicados anteriormente, deje de utilizar la herramienta y póngase en contacto con el distribuidor más cercano para solicitar asistencia.				

TJEP HYDRA CUTTER -LEIKKURIT

TURVALLISUUS- JA KÄYTTÖOHJEET

HUOLTO JA VIANMÄÄRITYS

ALKUPERÄISEN OHJEEN KÄÄNNÖS

Sisällysluettelo

Tärkeät turvallisuutta koskevat tiedot 47
Kuvat 47
Tärkeimmät osat 48
Merkkien selitykset 48
Yleiset turvallisuuteen liittyvät varoitukset 49
Yleiset turvallisuuteen liittyvät varoitukset 49
Ennakoitavissa olevat vaarat 50
Laturia ja akkua koskevat varoitukset 50
Käyttöä koskevat ohjeet 51
Laturin käyttäminen 51
Akun asentaminen tai poistaminen 51
Akun merkkivalo (kuva B) 51
Sivukahvan asentaminen (kuva C) 51
Pään säätö (kuva D+E) 51
Paineenrajoitusventtiili (kuva F) 52
TJEP HC-18B -laitteen käyttö 52
TJEP HCS-20B -laitteen käyttö 52
Terien irrottaminen ja vaihtaminen 52
Hydrauliöljy 52
Huolto-ohjeet 53
Yleinen huolto 53
Säilytys 53
Hävittäminen 53
Vianmääritys 53
Työkalun / akun suojausjärjestelmä 53
Noudata varovaisuutta leikattaessa 54

TYÖKALUN EPÄASIANMUKAINEN JA VAARALLINEN KÄYTTÖ JOHTAA KUOLEMAAN TAI VAKAVIIN VAMMOIHIN. ON ERITTÄIN TÄRKEÄÄ, ETTÄ TYÖKALUN KÄYTTÄJÄ LUKEE TÄMÄN OHJEKIRJAN JA YMMÄRTÄÄ SEN SISÄLLÖN ENNEN TYÖKALUN KÄYTTÖÄ. SÄILYTÄ OHJEKIRJAA NIIN, ETTÄ KAIKKI TYÖKALUA KÄYTTÄVÄT VOIVAT LUKEA SEN ENNEN TYÖKALUN KÄYTTÖÄ.

Säilytä ohjekirjaa varmassa paikassa myöhempää tarvetta varten.

Tärkeät turvallisuutta koskevat tiedot

Valmistajan ei ole mahdollista ilmoittaa jokaista mahdollista tilannetta, josta saattaa aiheutua vaaraa. Tämän käyttöohjeen varoitukset sekä työkaluun kiinnitetyt merkit ja kuvat eivät siksi ole tyhjentäviä. Jos käytät toimenpidettä, työskentelymenetelmää tai käyttötekniikkaa, jota valmistaja ei nimenomaisesti suosittele, sinun on varmistettava, että se on turvallinen sinulle ja muille. Sinun on myös varmistettava, että valitsemasi toimenpide, työskentelymenetelmä tai käyttötekniikka ei tee työkalusta vaarallista.

Kuvat

Kuvat, joihin ohjeissa viitataan, ovat sivulla 4.

Tärkeimmät osat

Katso piirustus sivulla 5

103320 TJEP HC-18B

HC-1: Teräistukka
HC-2: Terä
HC-3: Liikkuva pää
HC-4: Suojus
HC-5: Sivukahva
HC-6: Runko
HC-7: Paineenrajoitusventtiilin vipu
HC-8: Liipaisin
HC-9: Liipaisinlukko
HC-10: Akku
HC-11: Öljyn tyhjennysruuvi
HC-12: Kahva

103322 TJEP HCS-20B

HCS-1: Leikkuualusta
HCS-2: Suojus
HCS-3: Rajoitusruuvi
HCS-4: Sivukahva
HCS-5: Runko
HCS-6: Paineenrajoitusventtiilin vipu
HCS-7: Liipaisin
HCS-8: Liipaisinlukko
HCS-9: Akku
HCS-10: Öljyn tyhjennysruuvi
HCS-11: Kahva
HCS-12: Mäntä
HCS-13: Terä

Merkkien selitykset

Käyttöohjeessa käytetyt kuvakkeet	
	Tämä varoitusmerkki ilmoittaa mahdollisesta henkilövahinkojen vaarasta. **VAARA**: ilmoittaa vaarasta, joka johtaa kuolemaan tai vakaviin vammoihin, jos sitä ei vältetä.
	Tutustu työkalussa oleviin tarroihin ja käyttöohjeisiin ja ymmärrä niiden sisältö. Varoitusten noudattamatta jättäminen voi johtaa vakavaan loukkaantumiseen.
	Käyttäjien ja muiden työalueella olevien henkilöiden on käytettävä iskunkestäviä suojalaseja, joissa on sivusuojat, ja CE-merkittyä päänsuojainta.
	Käyttäjien ja muiden työalueella olevien henkilöiden on käytettävä kuulosuojaimia.
	Pidä kädet ja keho kaukana työkalun leikkuualueelta.

Työkalussa olevat symbolit	
CE UK CA	Tämä työkalu on CE/UKCA-merkitty ja hyväksytty soveltuvien standardien mukaisesti.
	Tutustu työkalussa oleviin tarroihin ja käyttöohjeisiin ja ymmärrä niiden sisältö. Varoitusten noudattamatta jättäminen voi johtaa vakavaan loukkaantumiseen.
	Käyttäjien ja muiden työalueella olevien henkilöiden on käytettävä iskunkestäviä suojalaseja, joissa on sivusuojat, ja CE-merkittyä päänsuojainta.
	Hävitä tuote sähkö- ja elektroniikkalaiteromudirektiivin (WEEE) mukaisesti.
	Suosituksena on, että käyttäjä ja muut työalueella olevat henkilöt käyttävät CE-merkittyjä käsineitä ja luistamattomia turvajalkineita.
	Tämä varoitusmerkki ilmoittaa mahdollisesta henkilövahinkojen vaarasta.

	Pidä kädet ja keho kaukana työkalun leikkuualueelta. Varoitusten noudattamatta jättäminen voi johtaa vakavaan loukkaantumiseen.
	Käytön aikana voi syntyä roskia työkappaleesta.
OIL L-HV ISO 32	Voitele liikkuvat osat säännöllisesti. Käytä vain määrättyjä hyvälaatuisia öljyjä.
ON OFF	Paineenrajoitusventtiilin kytkeminen toimintaan / pois toiminnasta.
18V ⎓	Käyttöjännite
Ø5 - 18 mm ≤ Ø18	Työkappaleen vähimmäis- ja enimmäisalue.

Yleiset turvallisuuteen liittyvät varoitukset

Yleiset turvallisuuteen liittyvät varoitukset

- **VAROITUS:** Lue kaikki turvallisuuteen liittyvät varoitukset ja ohjeet. Varoitusten ja ohjeiden noudattamatta jättämisestä voi seurata sähköisku, tulipalo, vakavia vammoja ja/tai kuolema.
- Käytä työkalua ja lisätarvikkeita näiden ohjeiden mukaisesti ottaen huomioon työskentelyolosuhteet ja tehtävä työ. Työkalun käyttäminen muuhun kuin näissä ohjeissa ilmoitettuun tarkoitukseen voi johtaa vaarallisiin tilanteisiin.
- Ole tarkkaavainen, keskity siihen, mitä teet ja toimi järkevästi käyttäessäsi työkalua. Älä käytä työkalua, jos olet väsynyt tai huumeiden, alkoholin tai lääkkeiden vaikutuksen alaisena. Keskittymisen herpaantuminen työkalun käytön aikana voi johtaa vakaviin henkilövahinkoihin tai aineellisiin vahinkoihin.
- Käyttäjän tulee arvioida muille aiheutuvat vaarat.
- Käytä CE-merkittyjä, etu- ja sivusuojilla varustettuja suojalaseja, jotka suojaavat lentäviltä esineiltä, ja CE-merkittyä päänsuojainta, kun käsittelet, käytät ja huollat työkalua.
- Vältä kuulovauriot käyttämällä CE-merkittyjä kuulosuojaimia työpaikalla tai sen läheisyydessä. Altistuminen kovalle melulle suojaamattomana voi aiheuttaa pysyvän kuulovamman ja muita ongelmia, kuten tinnitusta (korvien soimista, suhinaa, vihellystä tai kohinaa). Työnantajan vastuulla on huolehtia, että työkalun käyttäjä ja muut työpaikan lähellä olevat työntekijät käyttävät henkilönsuojaimia, kuten suojalaseja, hengityssuojaimia, luistamattomia turvajalkineita, suojakypärää ja/tai kuulosuojaimia.
- Pukeudu asianmukaisesti. Älä käytä löysiä vaatteita tai koruja. Pidä hiukset, vaatteet ja käsineet kaukana liikkuvista osista, jotta vältyt vakavilta vammoilta. Käytä vain käsineitä, jotka säilyttävät hyvän tuntuman ja takaavat liipaisimen ja kaikkien säätölaitteiden turvallisen käytön. Käytä lämpimiä vaatteita, kun työskentelet kylmissä olosuhteissa, jotta kätesi pysyvät lämpiminä ja kuivina.
- Älä kurkottele. Säilytä hyvä asento ja tasapaino koko ajan. Näin hallitset työkalun paremmin odottamattomissa tilanteissa.
- Kun työskentelet korkealla, kiinnitä työkalu turvaköydellä rakennuksen runkoon tai asenna turvaverkko, sillä pudonneet materiaalit tai työkalut voivat aiheuttaa onnettomuuksia.
- Estä odottamaton käynnistyminen. Älä pidä sormeasi liipaisimella, kun kannat työkalua. Pidä sormet kaukana liipaisimesta, kun et käytä työkalua ja kun siirryt paikasta toiseen.
- Käsittele työkalua aina olettaen, että se on ladattu ja toimintavalmis.
- Älä käytä työkalua pilailumielessä.
- Poista kaikki huoltoon tai korjaukseen käytetyt työkalut ennen työkalun käyttöä. Työkalun liikkuvaan osaan kiinnitetyt työkalut voivat aiheuttaa henkilövahinkoja.
- Käsittele työkalua varovasti, koska se voi tuntua kylmältä käytön aikana kahva ja hallintalaitteet mukaan lukien.
- Älä koskaan käytä työkalua tilassa, jossa on syttyvää pölyä, kaasua tai höyryä. Työkalu voi aikaansaada kipinän, joka voi sytyttää kaasut aiheuttaen tulipalon ja työkalun räjähtämisen.
- Pidä työalue puhtaana ja huolehdi hyvästä valaistuksesta. Ahtaat ja pimeät alueet lisäävät onnettomuuksien vaaraa.
- Älä käytä työkalua, jos se ei ole asianmukaisessa kunnossa.
- Tarkasta työkalu ennen käyttöä ja varmista, että se on asianmukaisessa käyttökunnossa. Varmista liikkuvien osien kohdistus ja kiinnitys ja muut toimintaan mahdollisesti vaikuttavat seikat. Älä käytä työkalua edellä mainituissa tilanteissa. Muuten vaarana on toimintahäiriö.
- Vain teknisesti pätevät henkilöt, jotka ovat lukeneet ja ymmärtäneet käyttö-/turvallisuusohjeet, saavat käyttää työkalua.
- Pidä lapset ja sivulliset etäällä, kun käytät työkalua. Huomion herpaantuminen voi johtaa työkalun hallinnan menettämiseen.
- Älä käytä työkalua väkivalloin. Käytä kyseiseen työhön sopivaa työkalua. Näin varmistat, että työkalu suoriutuu työstä, johon se on suunniteltu, parhaalla mahdollisella ja mahdollisimman turvallisella tavalla.
- Älä laukaise työkalua, ellei sitä ole asetettu tukevasti työkappaletta vasten.
- Pienennä loukkaantumisriskiä:
  - Pidä aina työkalu hallinnassasi ja valmistaudu vastaamaan epätavallisiin tai äkillisiin liikkeisiin.
  - Pidä kasvot ja kehonosat kaukana työkalusta.
- Älä käytä työkalua sähkökaapeleiden katkaisemiseen. Sitä ei ole suunniteltu sähkökaapeleiden asennukseen, ja se voi vaurioittaa sähkökaapeleiden eristystä ja siten aiheuttaa sähköiskun tai tulipalon vaaran. Lisäksi työkalua ei ole eristetty, joten sähkövirran kanssa kosketuksiin joutuminen on vaarallista.
- Älä käytä työkalua muihin kuin sille tarkoitettuihin työtehtäviin. Älä missään tapauksessa käytä sitä vasarana. Työkaluun kohdistuvat iskut suurentavat työkalun vaurioitumisen ja tahattoman laukaisun riskiä.
- Älä käytä työkalua, jos siitä puuttuu varoitustarroja tai ne ovat vaurioituneet.
- Älä altista työkalua sateelle, lumelle tai kosteudelle äläkä upota työkalua veteen tai muihin nesteisiin. Muuten seurauksena on suurentunut sähköiskun vaara.
- Älä poista tai käsittele työkalun hallintalaitteita tai muulla tavoin poista niitä käytöstä. Älä käytä työkalua, jos jokin työkalun hallintalaitteiden osista ei toimi, on kytketty pois toiminnasta, sitä on muutettu tai se ei toimi oikein.
- Työkaluun ei saa tehdä muutoksia, ellei siihen ole annettu lupaa käyttöohjeessa tai siihen ei ole saatu kirjallista lupaa Kyocera Unimerco Fasteningilta. Ohjeen noudattamatta jättämisestä voi seurata vaaratilanteita tai vammoja.
- Pidä kädet ja keho kaukana työkalun leikkuualueelta.
- Käytä vain työkalun valmistajan valmistamia tai suosittelemia lisätarvikkeita tai lisätarvikkeita, jotka vastaavat Kyocera Unimerco Fasteningin suosittelemia lisätarvikkeita.

- Lapset eivät saa leikkiä työkalulla. Lapset eivät saa puhdistaa ja huoltaa työkalua.
- Huolla työkalua huolella. Jos se on vaurioitunut, korjauta se ennen käyttöä. Lisätietoa työkalun asianmukaisesta huollosta on huolto-ohjeissa.
- Pidä työkalu puhtaana. Pyyhi rasva ja/tai öljy pois työskentelyn jälkeen. Älä käytä liuotinainepohjaisia puhdistusaineita työkalun puhdistamiseen. Liuotinaine voi vaurioittaa työkalun kumi- ja/tai muoviosia. Rasvainen kahva ja työkalun runko voivat johtaa työkalun putoamiseen ja lähellä olevien loukkaantumiseen.
- Huollata työkalu pätevällä huoltohenkilökunnalla ja varmista, että huollossa käytetään vain Kyocera Unimerco Fasteningin toimittamia tai suosittelemia osia. Näin varmistat, että työkalu on jatkossakin turvallinen käyttää.
- Käytä vain Kyocera Unimerco Fasteningin / paikallisen TJEP-jälleenmyyjän suosittelemia voiteluaineita.

Ennakoitavissa olevat vaarat

- Tiedot näiden vaarojen riskiarvioinnin tekemistä varten ja asianmukaisten tarkastusten tekemistä varten ovat välttämättömiä.
- Käytön aikana voi syntyä roskia työkappaleesta.
- Kun työkalua käytetään pidemmän aikaa, käyttäjän käsivarret, olkapäät, niska tai muut kehonosat voivat rasittua.
- Tärinälle altistuminen voi aiheuttaa käsien ja käsivarsien hermojen ja verenkierron toimintahäiriöitä.
- Jos sinulla esiintyy käytön aikana oireita, kuten jatkuvaa tai toistuvaa epämukavuutta, kipua, pistelyä, tunnottomuutta, poltetta tai jäykkyyttä, älä jätä huomioimatta näitä varoitusmerkkejä. Käänny terveydenhuollon ammattihenkilön puoleen.
- Kun käytät työkalua, ota sopiva, mutta ergonominen asento. Säilytä vakaa asento ja vältä hankalia asentoja.
- Toistuvan käytön vaaroihin, kuten käyttöaikaan suhteessa työskentelyasentoihin ja voimiin, voi liittyä jäännösriskejä. Lisätietoja aiheesta on standardeissa EN 1005-3 ja EN 1005-4.
- Liukastuminen, kompastuminen ja putoaminen ovat yleisimpiä työpaikalla sattuvia onnettomuuksia. Varo liukkaita pintoja, kun käytät työkalua.
- Toimi erityisen varovasti ympäristössä, joka ei ole sinulle tuttu. Ympäristössä voi olla piilossa olevia vaaroja, kuten sähkö- tai muita syöttöjohtoja.
- Jos työkalua käytetään ympäristössä, jossa esiintyy paikallaan olevaa pölyä, pöly voi levitä ja aiheuttaa vaaran.
- Mikäli ympäristössä aiheutuu vaaraa pölystä, ensisijaisena tehtävänä on hallita niitä päästökohdassa.

Laturia ja akkua koskevat varoitukset

- Lataa akut vain Kyocera Unimerco Fasteningin määrittelemällä laturilla. Tietyntyyppiselle akulle sopiva laturi voi aiheuttaa palovaaran, kun sitä käytetään toisentyyppisessä akussa.
- Laturin pistotulpan tulee olla pistorasiaan sopiva. Älä koskaan muokkaa pistotulppaa millään tavalla. Pistotulppien muokkaaminen ja epäsopivat pistorasiat suurentavat sähköiskun vaaraa
- Vältä koskettamasta maadoitettuja pintoja, kuten putkia, pattereita ja jääkaappeja, kun käytät sähkölaitteita. Kehon maadoittumisesta seuraa kohonnut sähköiskun vaara.
- Älä altista akkua tai laturia sateelle, lumelle tai kosteudelle äläkä upota akkua tai laturia veteen tai muihin nesteisiin. Muuten seurauksena on suurentunut sähköiskun vaara.
- Älä käytä johtoa väärin. Älä koskaan käytä johtoa laturin kantamiseen tai vetämiseen äläkä koskaan irrota pistotulppaa pistorasiasta johdosta vetämällä. Pidä johto kaukana korkeista lämpötiloista, öljystä, terävistä reunoista tai liikkuvista osista. Älä käytä akkulaturia, jos johto on vaurioitunut tai akkulaturi on viallinen. Vaurioituneet tai sotkeutuneet johdot lisäävät sähköiskun vaaraa.
- Älä käytä akkulaturia räjähdysvaarallisissa tiloissa. Tätä sähkölaitetta ei ole suunniteltu käytettäväksi tällaisessa ympäristössä.
- Lataa akku huoneenlämpötilassa 10–40°C:ssa. Älä lataa akkua ulkotiloissa tai alle 10°C:n lämpötiloissa. Anna kuuman akun jäähtyä ennen sen lataamista.
- Älä puhkaise tai yritä avata laturin tai akun koteloa.
- Kun akkua käytetään liikaa, siitä voi valua nestettä, jonka kanssa kosketuksiin joutumista on vältettävä. Jos joudut kosketuksiin akusta vuotavan nesteen kanssa, huuhtele vedellä. Jos nestettä joutuu silmiin, huuhtele puhtaalla vedellä ja hakeudu välittömästi lääkäriin, koska se voi aiheuttaa sokeutumisen.
- Älä peitä akkulaturia millään.
- Älä käytä jännitteennostomuuntajaa tai aggregaattia akkulaturin virtalähteenä.
- Älä lataa uudelleen paristoja, joita ei voi ladata uudelleen.
- Akkulaturi on sijoitettava latauksen ajaksi hyvin tuuletettuun tilaan.
- Lataa akku ennen kuin se on täysin tyhjä.
- Lopeta aina työkalun käyttö ja lataa akku, kun huomaat työkalun tehon vähenevän.
- Älä koskaan lataa täyteen ladattua akkua. Ylilataus lyhentää akun käyttöikää.
- Jos latauksen aikana syntyy epänormaalia lämpöä, irrota akku ja lopeta lataus välittömästi. Latauksen jatkaminen voi aiheuttaa savua, tulipalon tai räjähdyksen.
- Kun akku ei ole käytössä, irrota se työkalusta tai laturista.
- Pidä akku kaukana nesteistä ja metalliesineistä, kuten paperiliittimistä, kolikoista, avaimista, nauloista, ruuveista tai muista pienistä metalliesineistä, jotka voivat muodostaa yhteyden napojen välillä. Akun napojen oikosulkeminen voi aiheuttaa palovammoja tai tulipalon.
- Lataa akku, jos et käytä sitä pitkään aikaan (yli kuuteen kuukauteen).
- Kierrätä akku ja laturi paikallisten lakien mukaisesti.
- Älä polta akkua/laturia tai yritä puhkaista tai murskata akkua/laturia.
- Älä altista akkua tai akulla varustettuja työkaluja suoralle auringonvalolle. Estä niiden altistuminen yli 40°C:n lämpötiloille. Akun ylikuumentuminen voi johtaa räjähdykseen tai tulipaloon.

- Varmista laturia kytkiessäsi, että johto ei ole jäänyt jumiin tai puristuksiin ja ettei se ole muulla tavoin vaurioitunut. Vaurioituneet tai sotkeutuneet johdot lisäävät sähköiskun vaaraa.
- Litiumioniakkuihin sovelletaan vaarallisia aineita koskevan lainsäädännön vaatimuksia. Kaupallisissa kuljetuksissa, joita suorittavat esimerkiksi kolmannet osapuolet tai huolitsijat, on noudatettava pakkauksia ja merkintöjä koskevia erityisvaatimuksia. Lähetettävän kohteen valmistelemisessa on kuultava vaarallisten aineiden asiantuntijaa. Huomioi myös mahdolliset yksityiskohtaisemmat kansalliset määräykset. Teippaa tai peitä avoimet koskettimet ja pakkaa akku niin, ettei se pääse liikkumaan pakkauksessa.
- Älä naulaa, leikkaa, murskaa, heitä, pudota tai lyö akkua tai laturia kovaa esinettä vasten. Tällainen toiminta voi aiheuttaa tulipalon, liiallisen kuumuuden tai räjähdyksen.

Käyttöä koskevat ohjeet

Laturin käyttäminen

Merkkivalot	Merkitys
Vihreä merkkivalo vilkkuu (hitaasti)	Laturi on valmiustilassa
Punainen merkkivalo palaa	Akkua ladataan
Punainen merkkivalo vilkkuu (hitaasti)	Akku on ladattu 80-prosenttisesti
Vihreä merkkivalo palaa	Akku on ladattu täyteen
Vihreä merkkivalo vilkkuu (nopeasti)	Akku on liian kuuma - odottaa jäähtymistä
Vihreä ja punainen merkkivalo vilkkuu	Akkua ei voi ladata

- Kytke akkulaturi asianmukaiseen vaihtojännitelähteeseen. Latauksen merkkivalo alkaa vilkkua vihreänä.
- Aseta akku laturiin.
- Kun akku on asetettu paikalleen laturiin, punainen latauksen merkkivalo syttyy ja lataus alkaa.
- Kun akun varaustaso on 80 %, punainen valo alkaa vilkkua hitaasti.
- Kun akku on ladattu täyteen, latauksen merkkivalo vaihtuu punaisesta vihreäksi.
- Poista akku latauksen jälkeen laturista ja irrota laturi virtalähteestä.
- HUOMAUTUS! Akkulaturi on tarkoitettu TJEP-akun lataamiseen. Älä koskaan käytä sitä muuhun tarkoitukseen tai muiden valmistajien akkujen lataamiseen.
- Jos vihreä latausvalo vilkkuu nopeasti, laturi ei ehkä käynnisty seuraavista syistä:
  - Akku on liian kuuma jos se on juuri irrotettu käytössä olleesta työkalusta tai akku on jätetty pitkäksi ajaksi suoraan aurinkoon.
  - Akku on jätetty pitkäksi ajaksi kylmiin olosuhteisiin.
  - Jos akku on liian kuuma, lataus käynnistyy, kun laturin jäähdytystuuletin on jäähdyttänyt akun. Lataus alkaa, kun akun lämpötila saavuttaa latauksen mahdollistavan lämpötilan. Kun akun lämpötila on 50–70°C, yksi latauksen merkkivalo vilkkuu punaisena. Kun akun lämpötila on samalla lämpötila-alueella tai sen yläpuolella, kaksi latauksen merkkivaloa voi vilkkua punaisena.
- Jos latauksen merkkivalo vilkkuu vuorotellen vihreänä ja punaisena, lataus ei ole mahdollista. Laturin tai akun liittimet ovat pölyn peitossa tai akku on kulunut tai vaurioitunut.

Akun asentaminen tai poistaminen

- Varmista aina, että liipaisin on lukittu (HC-9 / HCS-8) ja että akku on irrotettu, ennen kuin säädät tai tarkistat työkalun toimintaa.
- Lukitse liipaisin (HC-9 / HCS-8) aina ennen akun asentamista tai irrottamista.
- Ennen kuin akku asetetaan työkaluun, varmista, että liipaisinta (HC-8 / HCS-7) ei ole painettu ja että liipaisimen lukitus (HC-9 / HCS-8) on lukittu.
- Pidä työkalusta ja akusta tukevasti kiinni, kun asennat tai irrotat akkua. Jos työkalusta ja akusta ei pidetä tukevasti kiinni, ne voivat luiskahtaa käsistäsi ja aiheuttaa työkalun ja akun vaurioitumisen sekä henkilövahingon.
- Älä asenna akkua väkisin. Jos akku ei liu'u helposti paikalleen, syynä voi olla väärä asetustapa.
- **Akun asentaminen (kuva A):**
  - Kohdista akun (4) kieleke (5) kotelossa (2) olevaan uraan ja työnnä se paikalleen.
  - Työnnä se loppuun asti paikalleen niin, että se lukittuu napsahtaen.
  - Jos akun (4) voi helposti vetää ulos painamatta painiketta (3) sen jälkeen, kun se on asetettu paikalleen, se tarkoittaa, että akku ei ole lukittunut kunnolla. Se voi tällöin vahingossa pudota työkalusta ja aiheuttaa vamman sinulle tai jollekin muulle lähelläsi olevalle.
- **Akun irrottaminen (kuva A):**
  - Liu'uta akku (4) irti työkalusta (1) ja paina samalla akun etuosassa olevaa painiketta (3).

Akun merkkivalo (kuva B)

- Aktivoi akun merkkivalo painamalla painiketta (1).
- Jäljellä oleva kapasiteetti ilmoitetaan 3 merkkivalolla.

Sivukahvan asentaminen (kuva C)

- Työkalussa on sivukahva. On erittäin suositeltavaa asentaa sivukahva, jotta työkalusta saa vakaan ja turvallisen otteen.
  - Varmista, että liipaisin on lukittu (HC-9 / HCS-8).
  - Ruuvaa sivukahva (1) kahvan kiinnikkeen (2) kierteitettyyn reikään (3).

Pään säätö (kuva D+E)

- Työkalun päätä voi säätää vapaasti (360° kääntyvä), mikä auttaa työskentelyssä.
- Pään säätäminen (1):

· Pidä pää paikallaan pitämällä toisella kädellä kiinni sivukahvasta (2) ja käännä toisella kädellä rungon kahvaa (3).

Paineenrajoitusventtiili (kuva F)

- Paineenrajoitusventtiilissä on kaksi eri asentoa.
  · ON: Mäntä toimii ja palaa automaattisesti takaisin, kun leikkaus on suoritettu.
  · OFF: Jos männän isku keskeytyy, se ei palaudu automaattisesti. Palauta mäntä alkuperäiseen asentoonsa avaamalla paineenrajoitusventtiili.

TJEP HC-18B -laitteen käyttö

- Aseta materiaali terien väliin siten, että terät ovat kohtisuorassa työkappaleen akseliin nähden (kuva G).
- Ennen leikkaamista / liipaisimen (HC-8) painamista paina työkappale mahdollisimman pitkälle terien väliin varmistaen samalla, että terät ovat kohtisuorassa työkappaleen akseliin nähden. Jos työkappale asetetaan kauemmaksi terien päähän, terät voivat murtua leikkauksen aikana.
- Pidä liipaisinta painettuna (HC-8). Moottori käynnistyy nyt.
- Tartu työkaluun tiukasti, jotta se ei tärise leikkauksen aikana. Jos näin ei tehdä, terien käyttöikä lyhenee ja ne voivat vaurioitua.
- Pidä liipaisinta (HC-8) painettuna, kunnes leikkaus on valmis ja leuka alkaa palata oletusasentoon. Vapauta sitten liipaisin.

TJEP HCS-20B -laitteen käyttö

- Aseta materiaali terien väliin siten, että terät ovat kohtisuorassa työkappaleen akseliin nähden (kuva H).
- Työkalussa on rajoitusruuvi (3) (kuva I). Säädä rajoitusruuvi työkappaleen halkaisijan mukaan. Jos näin ei tehdä, työkappale voi pudota leuoista ja aiheuttaa loukkaantumisen.
- Pidä liipaisinta painettuna (HCS-7). Moottori käynnistyy nyt.
- Pidä liipaisinta (HC-7) painettuna, kunnes leikkaus on valmis ja leuka alkaa palata oletusasentoon. Vapauta sitten liipaisin.

Terien irrottaminen ja vaihtaminen

- Vaihda terä, jos siihen on tullut rako, halkeama, lovi tai kulumaa.
  · Huomautus; teriä ei voi hioa uudelleen
  · Huomautus; terät voi kääntää käyttöiän pidentämiseksi.
  · Kuluneet terät ylikuumentavat moottorin
- Käytä vain alkuperäisiä teriä. Jos terää käytetään toistuvasti, varmista, että se ei ole kulunut, murtunut tai vaurioitunut.
- Poista kaikki roskat ja lika teristä ja osista. Roskat ja lika voivat aiheuttaa odottamattomia onnettomuuksia leikkauksen aikana.
- Lukitse työkalu ja irrota akku ennen terän vaihtamista, jotta vältät tahattoman käytön aiheuttamat vakavat henkilövahingot.
- **Terien irrottaminen HC-18B-laitteesta (kuva J):**
  · Irrota teräistukan (4) kuusioruuvit (1+2). Irrota terä (3).
  · Irrota liikkuvassa päässä (5) olevat kuusioruuvit (1+2). Irrota terä (3).
- **Terien vaihtaminen HC-18B-laitteesta (kuva J):**
  · Asenna terä (4) liikkuvan pään (3) teräuraan ja asenna terä paikalleen.
  · Kierrä kuusioruuvi (2) liikkuvaan päähän (3) ja varmista, että kuusioruuvi koskettaa terää, jotta terä ei pääse löystymään.
  · Kierrä kuusioruuvi (1) teräistukkaan ja kiristä se.
  · Asenna terä (4) teräistukan (5) teräuraan ja asenna terä paikalleen.
  · Kierrä kuusioruuvi (2) teräistukkaan (5) ja varmista, että kuusioruuvi koskettaa terää, jotta terä ei pääse löystymään. Kierrä kuusioruuvi (1) teräistukkaan ja kiristä se.
- **Terien irrottaminen HCS-20B-laitteesta (kuva K):**
  · Löysää leikkuualustan (4) kaksi kuusioruuvia (1). Irrota kaksi kuusioruuvia (1), aluslevyt (2) ja suojus (3). Irrota terä (5).
  · Löysää männän (6) kaksi kuusioruuvia (7). Irrota kaksi kuusioruuvia (7) ja aluslevyt (2). Irrota terä (5).
- **Terien vaihtaminen HCS-20B-laitteesta (kuva K):**
  · Asenna terä (5) leikkuualustaan (4) ja paina se terän tukipintaa vasten.
  · Kuusioruuvi (1) kierretään aluslevyyn (2), suojukseen (3) ja leikkuualustaan (4). Kierrä ruuvi terän kierteitettyyn reikään (5) ja kiristä se.
  · Asenna terä (5) mäntään (6) ja paina se terän tukipintaa vasten. Kuusioruuvit (7) kierretään aluslevyyn (2) ja mäntään (6). Kierrä ruuvi terän kierteitettyyn reikään (5) ja kiristä se.
- Varmista, että terä on tukevasti leikkuualustan ja männän tukipintaa vasten, ja kiristä ruuvit. Muuten seurauksena voi olla henkilövahinkoja leikkaamisen aikana.
- Varmista, että terät on kiristetty tiukasti asennuksen jälkeen. Muuten leikkaaminen voi aiheuttaa henkilövahinkoja.

Hydrauliöljy

- Koneen hydraulisen toiminnan vuoksi asianmukaisen öljymäärän ylläpitämättä jättäminen voi johtaa paineen laskuun ja katkaisutehon menetykseen. Tässä vaiheessa öljy on vaihdettava tai sitä on lisättävä, jotta öljyyn tai säiliöön ei pääse epäpuhtauksia. Öljyssä olevat epäpuhtaudet voivat vahingoittaa hydraulisia osia peruuttamattomasti.
- Varmista, että öljyssä ei ole epäpuhtauksia.
- Älä käytä likaisia työkaluja.
- Älä vaihda hydrauliöljyä pölyisissä tiloissa.
- Hydrauliöljy on helposti syttyvää, ja se on pidettävä kaukana kipinöistä ja tulesta. Tupakointi on kielletty.
- Hydrauliöljy voi aiheuttaa silmä- ja ihotulehduksia. Nautittuna se aiheuttaa ripulia ja oksentelua. Jos öljyä joutuu silmiin, huuhtele puhtaalla vedellä muutaman minuutin ajan ja ota yhteys lääkäriin.
- **Hydrauliöljyn vaihtaminen**
  · Käännä työkalu tyhjennysaukko ylöspäin (anna

työkalun jäähtyä, jos se on ylikuumentunut). Aseta työkalun alle astia öljyn talteenottoa varten.
  - Löysää öljyn tyhjennysruuvi ja irrota O-rengas (ennen öljyn tyhjennysruuvin löysäämistä varmista, että mäntä on alkuperäisessä asennossaan, jotta kaikki jäämät voidaan poistaa).
  - Käännä työkalu tyhjennysaukko alaspäin (luonnollinen tyhjennys) tai käytä tarkoitukseen sopivaa öljyn pumppausjärjestelmää. Tyhjennä öljy säiliöstä, jotta se ei pääse vuotamaan työkaluun.
  - Kaada sopivan välineen (kuten suppilon) avulla hitaasti oikea määrä kuplia ja kulumista estävää hydrauliöljyä #32 (noin 0,22 litraa). Käytä vain uutta tai puhdasta hydrauliöljyä.
  - Tarkista, onko öljyn pinta öljyn tyhjennysruuvin reiän alapuolella. Jos öljytaso on edelleen alhainen, lisää kuplia ja kulumista estävää hydrauliöljyä #32.
  - Kiristä öljyn tyhjennysruuvi ja tiivisterengas kevyesti.
  - Aseta akku paikalleen, käynnistä työkalu männän pidentämiseksi, käynnistä ja pysäytä moottori nopeasti useita kertoja ilman tai ylimääräisten kuplien poistamiseksi.
  - Käännä työkalu uudelleen niin, että tyhjennysaukko on ylöspäin.
  - Täytä hydrauliöljyä uudelleen, peitä öljyn tyhjennysruuvi ja kiristä se.
  - Tarkista, onko öljyvuotoja.
- **Hydrauliöljyn lisääminen**
  - Varmista ennen hydrauliöljyn lisäämistä, että mäntä on täysin sisäänvedetty.
  - Aseta kone vaakasuoraan vakaaseen asentoon työpöydälle siten, että öljyn tyhjennysaukko osoittaa ylöspäin. Aseta koneen alle astia, jotta öljyä ei pääse vuotamaan ympäristöön.
  - Kierrä öljyn tyhjennysruuvi irti.
  - Tarkista puuttuvan öljyn määrä.
  - Käytä sopivia välineitä (kuten suppiloa) ja täytä öljyntäyttöaukon yläreunaan asti hitaasti uudella, puhtaalla hydrauliöljyllä.
  - Aseta öljyn tyhjennysruuvi takaisin paikalleen ja kiristä se.

Huolto-ohjeet

Yleinen huolto

- Työnantajan ja käyttäjän vastuulla on varmistaa, että työkalu pysyy turvallisessa käyttökunnossa. Lisäksi vain valtuutettu TJEP-huoltohenkilökunta tai TJEP-jakelijat saavat korjata työkalua. Korjaustöissä on käytettävä Kyocera Unimerco Fasteningin toimittamia tai suosittelemia osia tai lisätarvikkeita.
- Pidä työkalu aina puhtaana. Estä työkalun tahaton putoaminen pyyhkimällä rasva tai öljy kuivalla ja puhtaalla liinalla.
- Varmista ennen työkalun tarkastamista tai huoltoa, että liipaisimen lukitus (HC-9 / HCS-8) on lukittu ennen akun irrottamista.
- Vältä liuotinainepohjaisten puhdistusaineiden käyttämistä työkalun puhdistukseen koska tietyt liuotinaineet vaurioittavat tai haurastuttavat työkalun komposiittiosia.
- Huolehdi, että kaikki ruuvit kiristetään kunnolla säännöllisesti tai joka päivä, jos työskentelet usein tai pitkään.
- Varmista, että kaikki ruuvit ja mutterit ovat tiukasti kiinni ja ehjiä. Löysät ruuvit voivat aiheuttaa vaaratilanteita ja johtaa vakaviin henkilövahinkoihin tai osien hajoamiseen.
- Tarkista terä. Kuluneiden terien käyttö vähentää koneen suorituskykyä ja aiheuttaa moottorin tarpeetonta ylikuumenemista. Vaihda se välittömästi, kun huomaat sen kuluneen.
- Pidä moottorin pinta puhtaana, huolehdi kunnollisesta ilmanvaihdosta ja jäähdytyksestä, ja varmista, että moottorista ei kuulu poikkeavia käyntiääniä. Huono ilmanvaihto voi aiheuttaa moottorin ylikuumenemisen, jolloin työkalu ei toimi normaalisti tai vaurioituu.
- Pidä mäntä (HCS-12) ja työkalun pää puhtaana, jotta mäntä palaa kokonaan takaisin iskunsa lopussa, muuten uutta iskua ei voi tehdä.
  - Aseta kone vaakasuoraan vakaalle työtasolle.
  - Löysää HC-18B-sarjan kohdalla ensin kaksi ruuvia suojuksen (HS-4) molemmilta puolilta, irrota suojus ja puhdista sitten männänpää.
  - HCS-20B-sarjan männänpää puhdistetaan suoraan.
- Voitele liikkuvat osat säännöllisesti.
- ÄLÄ KOSKAAN käytä työkalua epävarmoissa tilanteissa.

Säilytys

- Jos työkalua ei käytetä pidempään aikaan, estä teräsosien ruostuminen levittämällä niiden päälle ohut kerros voiteluainetta.
- Älä säilytä työkalua kylmissä tiloissa.
- Kun työkalua ei käytetä, sitä tulee säilyttää lämpimässä ja kuivassa tilassa.
- Pidä lasten ulottumattomissa.

Hävittäminen

- Työkalu on hävitettävä paikallisten viranomaisten ohjeiden mukaisesti.

Vianmääritys

Työkalun / akun suojausjärjestelmä

- Työkalu on varustettu työkalun/akun suojausjärjestelmällä. Työkalu pysähtyy automaattisesti käytön aikana, jos työkalu tai akku joutuu johonkin seuraavista olosuhteista:
  - **Ylikuormitussuojaus**
    Tämä suojaus toimii, kun työkalua käytetään tavalla, joka saa sen ottamaan epätavallisen suuren virran. Tässä tilanteessa vapauta liipaisin (HC-8 / HCS-7) ja lopeta käyttö, joka aiheutti työkalun ylikuormituksen.
    Vapauta paineenrajoitusventtiili männän sisäänvetämiseksi. Varmista, että työkappaleen halkaisija

ei ylitä maksimihalkaisijaa ja että leikkauskulma on 90°.
Jos työkalu ei käynnisty uudelleen, akku on ylikuumentunut. Odota tässä tapauksessa, että akku jäähtyy, ennen kuin painat liipaisinta.

- **Ylipurkautumissuoja**
  Tämä suoja toimii, kun akun jäljellä oleva kapasiteetti vähenee. Irrota tässä tilanteessa akku työkalusta ja lataa akku.
- **Ylikuumenemissuoja**
  Kun työkalu ylikuumenee, työkalu pysähtyy automaattisesti ja hälyttää. Odota tässä tapauksessa, että työkalu jäähtyy, ennen kuin kytket sen päälle.
- **Akun suojaus**
  Kun akun jännite on liian alhainen, liian korkea tai akun ympäristön lämpötila on liian alhainen, työkalu lukittuu ja hälyttää.

- Nollaa työkalu leikkauksen aikana siirtämällä paineenrajoitusventtiili (kuva F) OFF-asentoon, jolloin mäntä vetäytyy takaisin. Kun mäntä on täysin sisäänvedetty, käännä paineenrajoitusventtiiliä ON-suuntaan, kunnes se on tiukasti kiinni.

Noudata varovaisuutta leikattaessa

- Varmista, että terät ovat kohtisuorassa työkappaleen akseliin nähden, ennen kuin aloitat.
- Vaihda terä, jos siihen on tullut rako, halkeama, lovi tai kulumaa. Käytön jatkaminen tässä tapauksessa vahingoittaa työkalua tai voi aiheuttaa onnettomuuden.
- Jos leikattava materiaali liikkuu tai kallistuu, pysäytä toiminta, käytä paineenrajoitusventtiiliä (HC-7 / HCS-6) ja aseta materiaali oikein.
- Älä pidä lyhyestä materiaalista kiinni käsin. Seurauksena voi olla henkilövahinkoja.
- Älä leikkaa materiaaleja, jotka ylittävät työkalun leikkuukyvyn koon ja kovuuden osalta.
- Jos leikkauksen aikana ilmenee epänormaaleja ääniä, epänormaalia tärinää tai jos leikkuuosat ovat pahasti kuluneet, lopeta leikkaus. Käytön jatkaminen tällaisissa olosuhteissa vahingoittaa teriä.

Ongelma	Merkitys / ratkaisu
Moottori ei käynnisty	• Akku (HC-9 / HCS-9) on vaurioitunut tai tyhjä · Tarkista akun kapasiteetti · Vaihda/lataa akku
Moottori ylikuumenee	• Lopeta työkalun käyttö ja anna sen jäähtyä • Ilmanvaihtoaukot ovat tukossa · Puhdista aukot
Mäntä ei toimi	• Palautusta ei ole suoritettu loppuun · Työnnä mäntä takaisin (HC-12) • Palautusjousi on rikki (HC-18B-malli) · Vaihda palautusjousi • Paineenrajoitusventtiilissä on vierasesine (HC-7 / HCS-6) • Puhdista paineenrajoitusventtiili • Öljytaso on liian korkea/matala · Täytä säiliö öljyllä (HC-11 / HCS-10) · Tyhjennä ylimääräinen öljy • Venttiili (HC-7 / HCS-6) pysyy auki likaantumisen vuoksi • Puhdista paineenrajoitusventtiili
Epätäydellinen männän isku	• Öljytaso on alhainen · Täytä säiliö öljyllä (HC-11 / HCS-10)
Katkonainen männän isku	• Hydraulipiirissä on kuplia · Ilmaa hydraulipiiri
Männän palautusta ei ole suoritettu loppuun	• Männänvarren ja työkalun välissä on likaa · Siirrä mäntä (HC-12) iskun loppuasentoon ja puhdista se • Palautusjousi on rikki (HC-18B-malli) · Vaihda palautusjousi
Työkalusta vuotaa öljyä	• Tarkista, ettei tiivistealueella ole vierasesineitä · Puhdista alue
Jos työkalussa ilmenee muita kuin tässä kuvattuja vikoja, lopeta työkalun käyttö ja ota huoltoa varten yhteyttä paikalliseen jälleenmyyjään.	

Hälytyksen syy	Varoitu-sääni	Virhe-koodi	Syy	Merkitys / Ratkaisu
Akun alhainen jännite	1 äänimerkki	1	• Akun jännite on alhainen	• Lataa akku
Moottorin jumisuojatoiminto	2 äänimerkkiä	2	• Työkappaleen kovuus on liian suuri tai terä on kulunut	• Terä on voimakkaasti kulunut. Vaihda se. • Työkappaleen kovuus on liian suuri.
Laitteen piirilevyn laitteisto ylivirtasuojassa	3 äänimerkkiä	3	• Laitteistovika	• Katkaise työkalusta virta ja anna sen jäähtyä. Jos ongelma jatkuu, ota yhteyttä valtuutettuun jälleenmyyjään.
Akun ylikuumeneminen tai liiallinen jäähtyminen	4 äänimerkkiä	4	• Pitkä, yhtäjaksoinen käyttöaika • Työskentelyalueen lämpötila on liian alhainen (alle -20 °C)	• Katkaise työkalusta virta ja anna sen jäähtyä, jos se on ylikuumentunut. • Katkaise työkalusta virta ja siirrä se lämpimämpään ympäristöön, jos se on liian kylmä. Käynnistä työkalu, kun se on saavuttanut normaalin käyttölämpötilan.
Akun kennojen epätasapaino	5 äänimerkkiä	5	• Akkukäyttövika	• Katkaise työkalusta virta, poista akku ja anna sen jäähtyä. Vaihda akku, jos ongelma jatkuu.
Moottorin ylikuumeneminen	6 äänimerkkiä	6	• Pitkä, yhtäjaksoinen käyttöaika • Riittämätön ilmanvaihto	• Katkaise työkalusta virta ja anna sen jäähtyä.
Piirilevyn ohjelmiston ylivirtasuoja	7 äänimerkkiä	7	• Työkappaleen kovuus on liian suuri tai terä on kulunut	• Terä on voimakkaasti kulunut. Vaihda se. • Työkappaleen kovuus on liian suuri.
Moottorin vaihehäviösuoja	8 äänimerkkiä	8	• Moottorikaapeli on irronnut • Moottorivika • Piirilevyvika	• Ota yhteyttä valtuutettuun jälleenmyyjään tai huoltoon.
Akun ylijännite	9 äänimerkkiä	9	• Akkukäyttövika	• Vaihda akku.
Akku asetettiin paikalleen liipaisimen ollessa painettuna	Jatkuva äänimerkki	10	• Akku asetettiin paikalleen liipaisimen ollessa painettuna	• Katkaise työkalusta virta, aseta akku paikalleen ja käynnistä työkalu uudelleen.
Jos työkalussa ilmenee muita kuin tässä kuvattuja vikoja, lopeta työkalun käyttö ja ota huoltoa varten yhteyttä paikalliseen jälleenmyyjään.				

TJEP HYDRA CUTTERS
CISAILLE BARRE ARMATURE

INSTRUCTIONS DE SÉCURITÉ ET D'UTILISATION

ENTRETIEN ET DÉPANNAGE

TRADUCTION DES INSTRUCTIONS ORIGINALES

Table des matières

Informations importantes en matière de sécurité 57
Figures 57
Pièces principales 58
Consignes de sécurité d'ordre général 59
- Consignes de sécurité d'ordre général 59
- Dangers prévisibles 60
- Avertissements relatifs au chargeur et à la batterie 60

Instructions d'utilisation 61
- Fonctionnement du chargeur 61
- Installation ou retrait de la batterie 62
- Témoin de la batterie (Fig. B) 62
- Installation de la poignée latérale (Fig. C) 62
- Réglage de la tête (Fig. D+E) 62
- Soupape de surpression (Fig. F) 62
- Fonctionnement de l'appareil TJEP HC-18B 62
- Fonctionnement de l'appareil TJEP HCS-20B 63
- Retrait et remplacement des lames 63
- Huile hydraulique 63

Instructions d'entretien 64
- Entretien général 64
- Rangement 64
- Mise au rebut 64

Dépannage 64
- Système de protection de l'outil et de la batterie 64
- Mesures de précaution pendant la coupe 65

UNE UTILISATION INADÉQUATE ET DANGEREUSE DE L'OUTIL RISQUE D'ENTRAÎNER LA MORT OU DE GRAVES BLESSURES. IL EST TRÈS IMPORTANT QUE L'OPÉRATEUR PRÉVU DE L'OUTIL AIT LU ET COMPRIS CE MANUEL AVANT D'UTILISER L'OUTIL. IL FAUT TENIR CE MANUEL À LA DISPOSITION DES AUTRES PERSONNES POUR LEUR PERMETTRE DE LE LIRE AVANT D'UTILISER L'OUTIL.

Veuillez conserver ce manuel dans un endroit sûr à des fins de consultation ultérieure.

Informations importantes en matière de sécurité

Le fabricant ne peut pas anticiper toutes les circonstances possibles qui pourraient impliquer un danger. Les avertissements figurant dans ce manuel, ainsi que les étiquettes et autocollants apposés sur l'outil ne sont donc pas exhaustifs. Si vous utilisez une procédure, une méthode de travail ou une technique d'utilisation que le fabricant ne recommande pas spécifiquement, vous devez vous assurer qu'elle est sans danger pour vous et pour les autres. Vous devez également vous assurer que la procédure, la méthode de travail ou la technique d'utilisation que vous choisissez ne rend pas l'outil dangereux.

Figures

Les figures pertinentes référencées dans les instructions sont disponibles en page 4.

Pièces principales

Voir dessin en page 5

103320 TJEP HC-18B

HC-1 : Siège de la lame
HC-2 : Lame
HC-3 : Tête mobile
HC-4 : Cache de protection
HC-5 : Poignée latérale
HC-6 : Cadre
HC-7 : Levier de la soupape de surpression
HC-8 : Détente
HC-9 : Verrouillage de la détente
HC-10 : Batterie
HC-11 : Vis de vidange d'huile
HC-12 : Poignée

103322 TJEP HCS-20B

HCS-1 : Base de coupe
HCS-2 : Cache
HCS-3 : Vis de butée
HCS-4 : Poignée latérale
HCS-5 : Cadre
HCS-6 : Levier de la soupape de surpression
HCS-7 : Détente
HCS-8 : Verrouillage de la détente
HCS-9 : Batterie
HCS-10 : Vis de vidange d'huile
HCS-11 : Poignée
HCS-12 : Piston
HCS-13 : Lame

Symboles dans le manuel	
	Le symbole d'alerte à la sécurité indique un risque potentiel de blessures physiques. **DANGER** : Indique un danger qui, s'il n'est pas évité, entraînera la mort ou de graves blessures.
	Il faut lire et comprendre le manuel et les étiquettes de l'outil. Le non-respect des avertissements peut entraîner de graves blessures.
	Les opérateurs et les autres personnes présentes dans l'espace de travail doivent porter une protection oculaire résistante aux chocs avec des écrans latéraux ainsi qu'une protection de la tête labellisée CE.
	Les opérateurs et les autres personnes présentes dans l'espace de travail doivent porter une protection auditive.
	Garder les mains et le corps à l'écart de la zone de coupe de l'outil.

Symboles sur l'outil	
CE UK CA	Cet outil est labellisé CE/UKCA conformément aux normes applicables.
	Il faut lire et comprendre le manuel et les étiquettes de l'outil. Le non-respect des avertissements peut entraîner de graves blessures.
	Les opérateurs et les autres personnes présentes dans l'espace de travail doivent porter une protection oculaire résistante aux chocs avec des écrans latéraux ainsi qu'une protection de la tête labellisée CE.
	Mise au rebut du produit conformément à la directive DEEE.
	Il est conseillé que l'opérateur et les autres personnes présentes dans l'espace de travail portent des chaussures de sécurité antidérapantes et des gants labellisés CE.

	Le symbole d'alerte à la sécurité indique un risque potentiel de blessures physiques.
	Garder les mains et le corps à l'écart de la zone de coupe de l'outil. Le non-respect des avertissements peut entraîner de graves blessures.
	Des débris de la pièce travaillée peuvent se faire projeter pendant l'emploi.
OIL L-HV ISO 32	Lubrifier régulièrement les pièces mobiles. Utiliser uniquement de l'huile prescrite de bonne qualité.
On Off	Enclencher / désenclencher la soupape de surpression.
18V ⎓	Tension de service
Ø5-18 / mm ≤ Ø18	Portée minimale et maximale de la pièce travaillée.

Consignes de sécurité d'ordre général

Consignes de sécurité d'ordre général

- **AVERTISSEMENT :** Lire toutes les consignes de sécurité et toutes les instructions. Le non-respect des avertissements et des instructions peut mener à un choc électrique, un incendie, des blessures graves, voire la mort.
- Utiliser l'outil et ses accessoires dans le respect de ces instructions, en tenant compte des conditions de travail et du travail à accomplir. L'utilisation de l'outil pour des opérations autres que celles prévues peut entraîner une situation dangereuse.
- Rester vigilant et attentif au travail en cours et faire preuve de bon sens pendant l'utilisation de l'outil. Ne pas utiliser l'outil en état de fatigue ou sous l'influence de drogues, de l'alcool ou de médicaments. Un moment d'inattention pendant l'utilisation de l'outil peut entraîner de graves blessures ou des dommages matériels.
- L'opérateur doit évaluer le risque encouru par autrui.
- Utiliser une protection oculaire labellisée CE avec protection avant et latérale contre les objets projetés et une protection de la tête labellisée CE pendant la manipulation, l'utilisation et l'entretien de l'outil.
- Utiliser une protection auditive labellisée CE sur le chantier ou à proximité de celui-ci afin de prévenir les lésions auditives. Une exposition sans protection à des niveaux élevés de bruit peut entraîner une perte auditive permanente, invalidante ainsi que d'autres problèmes tels que des acouphènes (tintements, bourdonnements, sifflements ou vrombissements dans les oreilles). Il relève de la responsabilité de l'employeur d'exiger des utilisateurs de l'outil et de tout autre membre du personnel se tenant à proximité du chantier de porter un équipement de protection personnelle, comme une protection oculaire, un masque de protection anti-poussière, des chaussures de sécurité antidérapantes, un casque et/ou une protection auditive.
- S'habiller correctement. Ne pas porter de vêtements amples ni de bijoux. Tenir les cheveux, les vêtements et les gants à l'écart de pièces mobiles pour éviter de graves blessures. Ne porter que des gants procurant un toucher suffisant et permettant une commande sûre de la détente et des dispositifs de réglage. Porter des vêtements chauds en cas de travail par temps froid, de sorte à garder les mains au chaud et au sec.
- Ne pas se pencher. Toujours garder une position stable et sûre. Ceci permet de mieux contrôler l'outil en cas de situation inattendue.
- Lors de travaux en hauteur, il faut utiliser un cordage de sécurité pour relier l'outil au cadre de construction ou installer un filet de sécurité, car la chute de matériaux ou d'outils peut provoquer des accidents.
- Empêcher tout déclenchement inattendu. Ne pas porter l'outil en laissant le doigt sur la détente. Garder les doigts hors de la détente lorsque l'outil n'est pas utilisé ou lors de changements de position de travail.
- Employer l'outil de façon responsable, en tant qu'équipement de travail exclusivement.
- Ne pas jouer avec.
- Retirer tout outil utilisé pour la maintenance ou la réparation avant d'utiliser l'outil. Tout outil resté fixé sur une pièce mobile de l'outil peut entraîner des blessures physiques.
- Manipuler l'outil avec précaution car il peut refroidir, ce qui peut avoir une incidence sur la prise en main et le contrôle de l'outil.
- Ne jamais utiliser l'outil en présence de poussières, gaz ou fumées inflammables. L'outil peut produire des étincelles pouvant allumer des gaz et déclencher ainsi un incendie ou faire exploser l'outil.
- Maintenir le lieu de travail propre et bien éclairé. Les lieux encombrés et sombres favorisent les accidents.
- Ne pas utiliser l'outil lorsqu'il n'est pas dans un bon état de fonctionnement.
- Inspecter l'outil avant de l'utiliser pour déterminer s'il est en bon ordre de fonctionnement. Contrôler qu'aucune pièce mobile n'est mal alignée ou grippée et s'assurer qu'aucun autre problème ne risque d'affecter le bon fonctionnement. Ne pas employer l'outil en présence des conditions mentionnées ci-dessus, comme ceci peut entraîner un dysfonctionnement.
- Seules des personnes techniquement compétentes, ayant lu et compris les instructions d'utilisation/de sécurité sont autorisées à utiliser l'outil.
- Tenir les enfants et les spectateurs à l'écart pendant l'utilisation de l'outil. Les distractions peuvent entraîner une perte de la maîtrise de l'outil.
- Ne pas forcer l'outil. Utiliser l'outil adapté à l'application visée car il accomplira la tâche au mieux, avec un maximum de sécurité et à la vitesse pour laquelle il a été conçu.
- Ne pas déclencher l'outil tant qu'il n'est pas fermement appliqué contre la pièce travaillée.
- Pour réduire le risque de blessure :
  - conserver systématiquement la maîtrise de l'outil et rester prêt à réagir aux mouvements anormaux ou soudains.
  - veiller à ce que le visage et les parties du corps restent à bonne distance de l'outil.
- Ne pas utiliser cet outil pour couper des câbles électriques. L'outil n'est pas conçu pour l'installation de câbles électriques et risque d'endommager l'isolation de câbles électriques et, en conséquence, de provoquer des chocs électriques ou un incendie. De plus, l'outil n'est pas isolé contre un contact avec l'électricité.
- Ne pas utiliser l'outil pour réaliser des tâches autres que celles pour lesquelles il a été conçu. En particulier, ne pas l'utiliser comme marteau. Tout impact sur l'outil augmente le risque d'endommagement de l'outil et de déclenchement inattendu.
- Ne pas utiliser l'outil si les étiquettes d'avertissement de sécurité sont absentes ou dégradées.
- Ne pas exposer l'outil à la pluie, la neige ou des conditions humides et ne pas immerger l'outil dans

de l'eau ou d'autres fluides, car cela accroît le risque de choc électrique.
- Ne pas enlever, manipuler ou rendre autrement inopérants les organes de commande de l'outil. Ne pas utiliser l'outil si une partie de ses organes de commande est inopérante, détachée, altérée ou ne fonctionne pas correctement.
- Ne pas modifier l'outil sauf dans la mesure autorisée dans le manuel ou après avoir obtenu l'approbation écrite de Kyocera Unimerco Fastening. Un non-respect peut entraîner des situations dangereuses ou des blessures.
- Garder les mains et le corps à l'écart de la zone de coupe de l'outil.
- N'utiliser que des accessoires fabriqués ou recommandés par le fabricant de l'outil ou des accessoires d'une performance équivalente à ceux recommandés par Kyocera Unimerco Fastening.
- Ne pas laisser des enfants jouer avec l'outil. Ne pas confier le nettoyage et l'entretien à des enfants.
- Effectuer l'entretien de l'outil avec précaution. S'il est endommagé, il faut le réparer avant de l'utiliser. Se reporter aux instructions d'entretien pour obtenir des informations détaillées concernant l'entretien approprié de l'outil.
- Maintenir l'outil dans un état propre, essuyer toute graisse et/ou huile après le travail. Ne pas utiliser de nettoyant à base de solvant pour nettoyer l'outil. Un solvant risque de détériorer les composants en caoutchouc et/ou en plastique de l'outil. Si la poignée et le corps de l'outil sont graisseux, ceci peut provoquer une chute accidentelle de l'outil susceptible de blesser toute personne se trouvant à proximité.
- Faire entretenir l'outil par une personne qualifiée dans la réparation d'outils et utilisant exclusivement des pièces fournies ou recommandées par Kyocera Unimerco Fastening. Ceci permet de garantir le maintien de la sécurité de l'outil.
- N'utiliser que des lubrifiants recommandés par Kyocera Unimerco Fastening/le revendeur TJEP local.

Dangers prévisibles
- Il est essentiel de s'informer pour pouvoir établir une évaluation des risques et mettre en œuvre des mesures de contrôle appropriées.
- Des débris de la pièce travaillée peuvent se faire projeter pendant l'emploi.
- En cas d'utilisation prolongée de l'outil, l'opérateur peut éprouver de la fatigue dans les bras, les épaules, le cou ou d'autres parties du corps.
- Une exposition aux vibrations peut entraîner des troubles nerveux et circulatoires invalidants dans les mains et les bras.
- Si l'opérateur éprouve des symptômes comme un inconfort persistant ou récurrent, des douleurs, des palpitations, des crampes, des picotements, un engourdissement, des sensations de brûlures ou de raideur, ces signes précurseurs ne doivent pas être ignorés. L'opérateur doit alors consulter un professionnel de la santé qualifié pour les activités professionnelles en général.
- L'opérateur doit adopter une posture adaptée et ergonomique pendant l'utilisation de l'outil. Adopter et maintenir une position stable et éviter toute posture déséquilibrée et inconfortable.
- Des risques résiduels peuvent exister et sont liés à certains aspects dangereux des travaux répétitifs, comme la durée d'utilisation, en conjonction avec les positions de travail adoptées et la force employée. Il est recommandé de consulter les normes EN 1005-3 et EN 1005-4 pour obtenir des informations correspondantes.
- Les causes principales de blessures au travail sont les suivantes : glissades, trébuchements et chutes. Faire attention aux surfaces glissantes pendant l'utilisation de l'outil.
- Agir avec une précaution accrue dans des environnements inconnus. Il peut se trouver des dangers dissimulés comme des conduites électriques ou d'autres lignes de services publics.
- Si l'outil est utilisé en présence de poussière statique, il peut disperser la poussière et engendrer ainsi des dangers.
- En cas de dangers créés par de la poussière, il convient de les contrôler au point d'émission en priorité.

Avertissements relatifs au chargeur et à la batterie
- Recharger la batterie uniquement avec le chargeur spécifié par Kyocera Unimerco Fastening. Un chargeur adapté à un certain type de bloc-batterie peut représenter un risque d'incendie s'il est utilisé avec un autre type de bloc-batterie.
- La fiche du chargeur doit correspondre à la prise de courant. Ne jamais modifier une fiche, de quelque façon que ce soit. Des fiches non modifiées et des prises compatibles réduisent le risque de choc électrique.
- Éviter le contact physique avec des surfaces mises à la terre/à la masse, comme des conduites, des radiateurs et des réfrigérateurs pendant l'utilisation d'un équipement électrique. Il existe un risque accru de choc électrique si votre corps est relié à la terre ou à la masse.
- Ne pas exposer la batterie ou le chargeur à la pluie, la neige ou des conditions humides et ne pas immerger la batterie ou le chargeur dans de l'eau ou d'autres fluides, car cela accroît le risque de choc électrique.
- Ne pas solliciter excessivement le cordon. Ne jamais utiliser le cordon pour transporter et débrancher le chargeur ou pour tirer sur celui-ci. Maintenir le cordon à l'écart de la chaleur, de l'huile, de bords tranchants ou de pièces mobiles. Ne pas utiliser le chargeur de batterie si le câble est endommagé ou que le chargeur de batterie est défectueux. Les cordons endommagés ou enchevêtrés augmentent le risque de choc électrique.
- Ne pas utiliser le chargeur de batterie dans une atmosphère explosible. Cet appareil électrique n'est

pas conçu pour une utilisation dans un tel environnement.
- Charger la cartouche de batterie à température ambiante, entre 10 et 40°C. Ne pas charger la batterie à l'extérieur ou à des températures inférieures à 10°C. Laisser refroidir une cartouche de batterie qui a chauffé avant de la charger.
- Ne pas percer ni tenter d'ouvrir le chargeur ou le compartiment de la batterie.
- En cas de surutilisation, du liquide peut s'écouler de la batterie, par conséquent il faut éviter tout contact. En cas de contact accidentel avec une fuite de la batterie, rincer à l'eau. Si le liquide entre en contact avec les yeux, rincer à l'eau claire et consulter immédiatement un médecin, car cela peut entraîner la cécité.
- Ne pas couvrir le chargeur de batterie avec quoi que ce soit.
- Ne pas utiliser de transformateur élévateur de tension ou de groupe électrogène comme source d'alimentation du chargeur de batterie.
- Ne pas recharger des batteries non rechargeables.
- Il faut placer le chargeur de batterie dans un endroit bien ventilé pendant la charge.
- Charger la batterie avant qu'elle ne soit complètement déchargée.
- Interrompre systématiquement l'utilisation de l'outil et recharger la batterie dès que l'outil présente une baisse de puissance.
- Ne jamais recharger une batterie entièrement chargée. La surcharge réduit la durée de vie de la batterie.
- En cas de chaleur anormale pendant la charge, il faut déconnecter la batterie pour interrompre immédiatement la charge. La poursuite de la charge peut provoquer de la fumée, un incendie ou une explosion.
- Lorsque le bloc-batterie n'est pas utilisé, il faut le retirer de l'outil ou du chargeur.
- Garder la batterie à l'écart des liquides et des objets métalliques, comme les trombones, les pièces de monnaie, les clés, les clous, les vis ou d'autres petits objets métalliques, susceptibles d'établir une connexion d'une borne à l'autre. Un court-circuit entre les bornes de la batterie risque de provoquer des brûlures ou un incendie.
- Charger la batterie en cas d'inutilisation pendant une longue période (plus de six mois).
- Recycler la batterie et le chargeur conformément aux réglementations locales.
- Ne pas éliminer la batterie/le chargeur par incinération ou tenter de percer et d'écraser la batterie/le chargeur.
- Ne pas exposer la batterie ou des outils comprenant la batterie à un ensoleillement direct. Veiller à ne pas les exposer à des températures supérieures à 40°C. Une surchauffe de la batterie peut provoquer une explosion ou un incendie.
- Lors du branchement du chargeur, s'assurer que personne ne piétine le cordon ou ne trébuche dessus, mais également que le cordon ne subit pas d'autres dommages ou pressions. Les cordons endommagés ou enchevêtrés augmentent le risque de choc électrique.
- Les batteries au lithium-ion sont soumises aux exigences de la législation sur les marchandises dangereuses.
  Concernant les transports commerciaux, comme par des tiers ou des transitaires, il est impératif de respecter certaines exigences particulières en matière d'emballage et d'étiquetage. Pour la préparation de l'article expédié, il est indispensable de consulter un expert en matières dangereuses. Il faut également respecter les réglementations nationales éventuellement plus détaillées. Collez les contacts ouverts avec du ruban adhésif ou masquez-les, puis emballez la batterie de sorte qu'elle ne puisse pas se déplacer dans l'emballage.
- Il ne faut pas clouer, couper, écraser, jeter, faire tomber ou heurter la batterie ni le chargeur contre un objet dur. Un tel comportement risque de provoquer un incendie, une chaleur excessive ou une explosion.

Instructions d'utilisation

Fonctionnement du chargeur

Témoins	Signification
Témoin LED vert clignotant (lentement)	Le chargeur est en veille
Témoin LED rouge allumé	La batterie est en cours de charge
Témoin LED rouge clignotant (lentement)	La batterie est chargée à 80 %
Témoin LED vert allumé	La batterie est entièrement chargée
Témoin LED vert clignotant (rapidement)	La batterie est trop chaude — attendre qu'elle refroidisse
Témoins LED vert et rouge clignotants	La batterie n'est pas rechargeable

- Brancher le chargeur de batterie à une source d'alimentation CA ayant une tension adaptée. Le témoin lumineux de charge commencera à clignoter en vert.
- Insérer la cartouche de batterie dans le chargeur.
- Une fois la cartouche de batterie insérée, le témoin lumineux de charge s'allumera en rouge, marquant le début de la charge.
- Lorsque la batterie atteint 80 %, le témoin lumineux rouge commence à clignoter lentement.
- Une fois la batterie entièrement chargée, le témoin lumineux de charge passe du rouge au vert.
- Après la charge, retirer la cartouche de batterie du chargeur et débrancher le chargeur.
- REMARQUE ! Le chargeur de batterie est destiné à la charge de la cartouche de batterie TJEP. Ne jamais l'utiliser à toute autre fin ou pour les batteries de tout autre fabricant.

- Si le témoin lumineux de charge vert clignote rapidement, il se peut que le chargeur ne démarre pas pour diverses raisons :
  - La batterie est trop chaude car elle a été retirée d'un outil qui vient d'être utilisé ou la cartouche de batterie a été laissée dans un endroit exposé à la lumière directe du soleil pendant une longue période.
  - La cartouche de batterie a été laissée dans un endroit exposé à un air froid pendant une longue période.
  - Lorsque la cartouche de batterie est trop chaude, la charge commencera une fois que le ventilateur installé dans le chargeur aura refroidi la cartouche de batterie. La charge commencera une fois que la température de la cartouche de batterie aura atteint le degré auquel la charge devient possible. Quand la température de la batterie est supérieure à une plage de températures entre 50 et 70°C environ, deux témoins lumineux de charge peuvent clignoter en rouge. Quand la température se situe entre 50 et 70°C environ, un seul témoin lumineux de charge est rouge.
- Si le témoin lumineux de charge clignote tour à tour en rouge et en vert, la charge n'est pas possible. Les bornes du chargeur ou de la cartouche de batterie sont bouchées par la poussière ou la cartouche de batterie est usée ou endommagée.

Installation ou retrait de la batterie

- S'assurer systématiquement que la détente est verrouillée (HC-9/HCS-8) et que la batterie est retirée avant de régler ou de vérifier le fonctionnement de l'outil.
- Verrouiller systématiquement la détente (HC-9/HCS-8) avant d'installer ou de retirer la batterie.
- Avant d'insérer la batterie dans l'outil, s'assurer que la détente (HC-8/HCS-7) n'est pas enfoncée et que le verrouillage de la détente (HC-9/HCS-8) est actionné.
- Tenir fermement l'outil et la batterie au moment d'installer ou de retirer la batterie. Le fait de ne pas tenir fermement l'outil et la batterie entraîne un risque de glissement des mains, ce qui peut endommager l'outil et la batterie, ainsi que provoquer des blessures physiques.
- Ne pas installer la batterie de force. Si la batterie ne s'insère pas facilement, cela peut être dû à une mauvaise méthode d'insertion.
- **Installer la batterie (Fig. A) :**
  - Aligner la languette (5) de la batterie (4) avec la rainure du carter (2), puis faire glisser jusqu'à sa mise en place.
  - Insérer la batterie à fond jusqu'à entendre un petit clic.
  - Si la batterie (4) peut être facilement retirée sans appuyer sur le bouton (3) après avoir été insérée, cela signifie que le bloc-batterie n'est pas complètement verrouillé. Il risque alors de tomber accidentellement de l'outil et de vous blesser ou de blesser quelqu'un autour de vous.
- **Retirer la batterie (Fig. A) :**
  - Faire glisser la batterie (4) hors de l'outil (1) tout en appuyant sur le bouton (3) situé à l'avant de la batterie.

Témoin de la batterie (Fig. B)

- Appuyer sur le bouton (1) pour activer le témoin de la batterie.
- La capacité restante est indiquée par 3 LED.

Installation de la poignée latérale (Fig. C)

- L'outil est muni d'une poignée latérale. Il est fortement recommandé d'installer la poignée latérale pour garantir une prise en main stable et sûre de l'outil.
  - S'assurer que la détente est verrouillée (HC-9/HCS-8).
  - Visser la poignée latérale (1) dans le trou taraudé (3) du support de poignée (2) pour faciliter l'utilisation.

Réglage de la tête (Fig. D+E)

- La tête de l'outil peut être réglée librement (rotation de 360°) pour aider l'opérateur aux fins de localisation et de coupe.
- Pour régler la tête (1) :
  - Fixer la tête en tenant la poignée latérale (2) d'une main et utiliser l'autre main pour tourner la poignée du cadre (3).

Soupape de surpression (Fig. F)

- La soupape de surpression a deux positions différentes.
  - ON (Marche) : Le piston fonctionne et revient automatiquement lorsqu'une coupe est terminée.
  - OFF (Arrêt) : Si la course de travail du piston est interrompue, il ne reviendra pas automatiquement. Ouvrir la soupape de surpression pour ramener le piston dans sa position initiale.

Fonctionnement de l'appareil TJEP HC-18B

- Placer le matériau entre les deux lames de sorte que les lames soient perpendiculaires à l'axe de la pièce travaillée (Fig. G).
- Avant de couper / d'appuyer sur la détente (HC-8), presser la pièce travaillée aussi loin que possible entre les lames, tout en veillant à ce que les lames soient perpendiculaires à l'axe de la pièce travaillée. Si la pièce travaillée est placée à l'extrémité distale des lames, celles-ci risquent de se fissurer pendant le processus de coupe.
- Appuyer sur la détente (HC-8) et la maintenir enfoncée. Le moteur va maintenant démarrer.
- Saisir fermement l'outil pour qu'il ne tremble pas pendant la coupe. Le non-respect de cette consigne réduira la durée de vie des lames et entraînera des dommages.
- Maintenir la détente (HC-8) jusqu'à ce que la coupe soit terminée et que la mâchoire commence à revenir à sa position par défaut. Relâcher ensuite la détente.

Fonctionnement de l'appareil TJEP HCS-20B

- Placer le matériau entre les deux lames de sorte que les lames soient perpendiculaires à l'axe de la pièce travaillée (Fig. H).
- L'outil est équipé d'une vis de butée (3) (Fig. I). Ajuster la vis de butée en fonction du diamètre de la pièce travaillée. Dans le cas contraire, la pièce travaillée risque de tomber des mâchoires et de provoquer des blessures.
- Appuyer sur la détente (HCS-7) et la maintenir enfoncée. Le moteur va maintenant démarrer.
- Maintenir la détente (HC-7) jusqu'à ce que la coupe soit terminée et que la mâchoire commence à revenir à sa position par défaut. Relâcher ensuite la détente.

Retrait et remplacement des lames

- Remplacer la lame lorsqu'elle présente un enroulement, un écart, une fissure, une entaille ou une usure.
  - Remarque : les lames ne peuvent pas être réaffûtées
  - Remarque : les lames peuvent être tournées pour prolonger leur durée de vie.
  - Les lames usées entraîneront une surchauffe du moteur
- Utiliser exclusivement des lames d'origine. Si la lame est utilisée à plusieurs reprises, s'assurer qu'elle n'est pas usée, fissurée ou endommagée.
- Enlever tous les débris et la saleté des lames et des composants. Les débris et la saleté peuvent provoquer des accidents inattendus pendant la coupe.
- Verrouiller l'outil et retirer la batterie avant de remplacer la lame afin d'éviter toute blessure physique grave découlant d'une utilisation accidentelle.
- **Retirer les lames de l'appareil HC-18B (Fig. J) :**
  - Retirer les vis à tête hexagonale (1+2) du siège de la lame (4). Retirer la lame (3).
  - Retirer les vis à tête hexagonale (1+2) de la tête mobile (5). Retirer la lame (3).
- **Remplacer les lames de l'appareil HC-18B (Fig. J) :**
  - Installer la lame (4) dans la rainure de la tête mobile (3), puis mettre la lame en place.
  - Visser la vis à tête hexagonale (2) dans la tête mobile (3), puis faire en sorte que la vis à tête hexagonale soit en contact avec la lame pour éviter qu'elle ne se desserre.
  - Visser la vis à tête hexagonale (1) dans le siège de la lame et la serrer.
  - Installer la lame (4) dans la rainure du siège de la lame (5), puis mettre la lame en place.
  - Visser la vis à tête hexagonale (2) dans le siège de la lame (5), puis faire en sorte que la vis à tête hexagonale entre en contact avec la lame pour éviter qu'elle ne se desserre. Visser la vis à tête hexagonale (1) dans le siège de la lame et la serrer.
- **Retirer les lames de l'appareil HCS-20B (Fig. K) :**
  - Desserrer les deux vis à tête hexagonale (1) de la base de coupe (4). Retirer les deux vis à tête hexagonale (1), les rondelles (2) et le cache (3). Retirer la lame (5).
  - Desserrer les deux vis à tête hexagonale (7) du piston (6). Retirer les deux vis à tête hexagonale (7) et les rondelles (2). Retirer la lame (5).
- **Remplacer les lames de l'appareil HCS-20B (Fig. K) :**
  - Installer la lame (5) sur la base de coupe (4) et la presser contre la surface d'appui de la lame.
  - La vis à tête hexagonale (1) est vissée successivement dans la rondelle (2), le cache (3) et la base de coupe (4). Visser dans le trou taraudé de la lame (5) et serrer.
  - Installer la lame (5) sur le piston (6) et la presser contre la surface d'appui de la lame. Les vis à tête hexagonale (7) sont vissées successivement dans la rondelle (2) et le piston (6). Visser dans le trou taraudé de la lame (5) et serrer.
- S'assurer que la lame est fermement appuyée contre la surface d'appui de la base de coupe et du piston, et serrer les vis. Dans le cas contraire, il existe un risque de blessures physiques pendant la coupe.
- S'assurer que les lames sont fermement serrées après l'installation. Dans le cas contraire, la coupe peut entraîner des blessures physiques.

Huile hydraulique

- En raison du fonctionnement hydraulique de l'appareil, le fait de ne pas maintenir une quantité d'huile appropriée peut entraîner une diminution de la pression et une perte de puissance de coupure. À ce stade, il est nécessaire de changer l'huile ou de faire l'appoint pour éviter que des impuretés ne contaminent l'huile ou ne pénètrent dans le réservoir. Les impuretés présentes dans l'huile peuvent endommager de manière irréversible les composants hydrauliques.
- S'assurer que l'huile est exempte d'impuretés.
- Ne pas utiliser de clés sales.
- Ne pas remplacer l'huile hydraulique dans les zones poussiéreuses.
- L'huile hydraulique est hautement inflammable et doit être tenue à l'écart des étincelles et du feu. Il est interdit de fumer.
- L'huile hydraulique peut provoquer des inflammations des yeux et de la peau. Toute ingestion provoque des diarrhées et des vomissements. En cas de contact avec les yeux, rincer à l'eau claire pendant quelques minutes et consulter un médecin.
- **Remplacer l'huile hydraulique**
  - Retourner l'outil de sorte que l'orifice de vidange soit orienté vers le haut (laisser l'outil refroidir en cas de surchauffe). Placer une cuvette sous l'outil pour récupérer l'écoulement d'huile.
  - Desserrer la vis de vidange d'huile et retirer le joint torique (avant de desserrer la vis de vidange d'huile, s'assurer que le piston est dans sa position d'origine pour faciliter l'élimination de tous les résidus).
  - Tourner l'outil de sorte que l'orifice de vidange soit orienté vers le bas (décharge naturelle) ou utiliser un système de pompage d'huile approprié (par

exemple, pompe-vérin). Vidanger l'huile du réservoir pour éviter qu'elle ne s'infiltre dans l'outil.
  - Utiliser un équipement approprié (comme un entonnoir) pour verser lentement la quantité correcte d'huile hydraulique anti-bulles et anti-usure n° 32 (environ 0,22 litre). Utiliser exclusivement de l'huile hydraulique neuve ou propre.
  - Vérifier que le niveau d'huile est au fond du trou de la vis de vidange. Si le niveau d'huile est toujours bas, ajouter de l'huile hydraulique n° 32 anti-bulles et anti-usure.
  - Serrer légèrement la vis de vidange d'huile et le joint d'étanchéité.
  - Insérer la batterie, démarrer l'outil pour sortir le piston, démarrer et arrêter rapidement le moteur plusieurs fois pour évacuer l'air ou les bulles excédentaires.
  - Retourner de nouveau l'outil pour que le trou d'évacuation soit orienté vers le haut.
  - Remplir à nouveau l'huile hydraulique, recouvrir la vis de vidange d'huile et la serrer.
  - Vérifier qu'il n'y a aucune fuite d'huile.
- **Faire l'appoint d'huile hydraulique**
  - Avant de faire l'appoint d'huile hydraulique, s'assurer que le piston est complètement rétracté.
  - Placer l'appareil horizontalement dans une position stable sur l'établi, avec l'orifice de vidange d'huile orienté vers le haut. Placer une cuvette sous l'appareil pour éviter les fuites d'huile.
  - Dévisser la vis de vidange d'huile.
  - Vérifier la quantité d'huile manquante.
  - Utiliser un équipement approprié (comme un entonnoir) et remplir lentement le bord supérieur de l'orifice de remplissage d'huile avec de l'huile hydraulique neuve et propre.
  - Remettre la vis de vidange d'huile et la serrer.

Instructions d'entretien

Entretien général

- Il incombe à l'employeur et à l'opérateur de s'assurer que l'outil est conservé dans un état fonctionnel sûr. Par ailleurs, seuls les employés de maintenance TJEP ou les distributeurs de TJEP dûment autorisés doivent réparer l'outil. Ils s'engagent également à utiliser les pièces et accessoires fournis ou recommandés par Kyocera Unimerco Fastening.
- Maintenir systématiquement l'outil dans un bon état de propreté. Utiliser un chiffon propre et sec pour essuyer la graisse ou l'huile en vue de prévenir les chutes accidentelles de l'outil.
- Avant d'inspecter ou d'entretenir l'outil, il faut s'assurer de verrouiller la détente (HC-9 / HCS-8) avant de retirer la batterie.
- Éviter d'utiliser des nettoyants à base de solvants pour nettoyer l'outil, car certains solvants risquent d'endommager ou de fragiliser les pièces en composite de l'outil.
- S'assurer que toutes les vis sont serrées à fond à intervalles réguliers ou tous les jours en cas d'utilisation fréquente ou prolongée.
- Veiller à ce que les vis et écrous soient tous bien serrés et ne présentent aucun dommage. Des vis lâches peuvent entraîner des situations dangereuses, de graves blessures physiques et des ruptures de pièces.
- Vérifier la lame. L'utilisation de lames usées réduit le potentiel de l'appareil et provoque une surchauffe inutile du moteur. Procéder immédiatement à son remplacement dès que l'usure est constatée.
- Maintenir la surface du moteur propre, une bonne ventilation et un refroidissement adapté. S'assurer que le moteur fonctionne sans émettre un quelconque bruit anormal. Une mauvaise ventilation peut entraîner une surchauffe du moteur, et l'outil ne fonctionnera pas normalement ou sera endommagé.
- Maintenir le piston (HCS-12) et la tête de l'outil propres pour s'assurer que le piston revient complètement à la fin de sa course, sinon une nouvelle course ne sera pas possible.
  - Placer l'appareil horizontalement sur une surface de travail stable.
  - Pour la série HC-18B, il faut d'abord desserrer les deux vis situées de part et d'autre du cache de protection (HS-4), puis retirer le cache de protection et nettoyer l'extrémité du piston.
  - Pour la série HCS-20B, nettoyer directement l'extrémité du piston.
- Lubrifier régulièrement les pièces mobiles.
- Ne JAMAIS utiliser un outil en cas de doute.

Rangement

- Lorsque l'outil n'est pas utilisé pendant une période prolongée, appliquer une fine couche de lubrifiant sur les pièces en acier pour éviter la corrosion.
- Ne pas entreposer l'outil dans un environnement froid.
- Entreposer l'outil dans un endroit chaud et sec lorsqu'il n'est pas utilisé.
- Tenir hors de la portée des enfants.

Mise au rebut

- La mise au rebut de l'outil doit se faire conformément aux instructions des autorités locales.

Dépannage

Système de protection de l'outil et de la batterie

- L'outil est équipé d'un système de protection de l'outil et de la batterie. L'outil s'arrêtera automatiquement en cours de fonctionnement si l'outil ou la batterie se trouve dans l'une des conditions suivantes :
  - **Protection contre les surcharges**
    Cette protection fonctionne lorsque l'outil est utilisé d'une telle façon qu'il consomme un courant anormalement élevé. Dans cette situation, relâcher la détente (HC-8 / HCS-7) et interrompre l'application qui a provoqué la surcharge de l'outil.
    Relâcher la soupape de surpression pour rétracter

le piston. S'assurer que le diamètre de la pièce travaillée ne dépasse pas la valeur maximale et que l'angle de coupe est de 90°.
Si l'outil ne peut pas redémarrer, la batterie est surchauffée. Dans ce cas, attendre que la batterie refroidisse avant d'activer la détente.

- **Protection contre la décharge profonde**
  Cette protection fonctionne lorsque la capacité restante de la batterie est faible. Dans ce cas, retirer la batterie de l'outil et procéder à sa recharge.
- **Protection contre la surchauffe**
  En cas de surchauffe, l'outil s'arrête automatiquement et l'alarme se déclenche. Dans ce cas, attendre que l'outil refroidisse avant de le mettre en marche.
- **Protection de la batterie**
  Lorsque la tension de la batterie est trop faible, trop élevée ou que la température ambiante de la batterie est trop basse, l'outil est verrouillé et l'alarme se déclenche.

- Pour réinitialiser l'outil pendant la coupe, actionner la soupape de surpression (Fig. F) dans le sens « OFF » (Arrêt), de sorte que le piston se rétracte. Lorsque le piston est complètement rétracté, tourner la soupape de surpression dans le sens « ON » (Marche) jusqu'à ce qu'elle soit serrée.

Mesures de précaution pendant la coupe

- S'assurer que les lames sont perpendiculaires à l'axe de la pièce travaillée avant de commencer.
- Remplacer la lame lorsqu'elle présente un enroulement, un écart, une fissure ou une usure. L'utilisation continue dans ce cas endommagera l'outil ou provoquera un accident.
- Si le matériau coupé bouge ou bascule, interrompre l'opération, actionner la soupape de surpression (HC-7 / HCS-6) et placer le matériau correctement.
- Ne pas tenir le matériau le plus court avec la main. Cela pourrait entraîner des blessures physiques.
- Ne pas couper des matériaux dont la taille et la dureté dépassent les capacités de coupe de l'outil.
- Si, pendant la coupe, il y a un bruit anormal, une vibration anormale ou si les pièces de coupe sont très usées, il faut interrompre la coupe. La poursuite de l'opération dans de telles conditions endommagera les lames.

État	Signification / solution
Le moteur ne démarre pas	• La batterie (HC-9 / HCS-9) est endommagée / faible · Vérifier la capacité de la batterie · Remplacer / recharger la batterie
Le moteur surchauffe	• Cesser d'utiliser l'outil et le laisser refroidir • Les orifices de ventilation sont obstrués · Trous propres
Le piston ne fonctionne pas	• Le retour n'est pas terminé · Pousser le piston vers l'arrière (HC-12) • Le ressort de rappel est cassé (modèle HC-18B) · Remplacer le ressort de rappel • Un corps étranger se trouve dans la soupape de surpression (HC-7 / HCS-6) · Nettoyer la soupape de surpression • Le niveau d'huile est trop élevé ou trop bas · Remplir le réservoir d'huile (HC-11 / HCS-10) · Vider l'excès d'huile • La soupape (HC-7 / HCS-6) reste ouverte en raison d'un encrassement · Nettoyer la soupape de surpression
Course du piston incomplète	• Le niveau d'huile est bas · Remplir le réservoir d'huile (HC-11 / HCS-10)
Course intermittente du piston	• Il y a des bulles dans le circuit hydraulique · Ventiler le circuit hydraulique
Le retour du piston n'est pas terminé	• Il y a de la saleté entre la tige du piston et l'outil · Amener le piston (HC-12) en fin de course et le nettoyer • Le ressort de rappel est cassé (modèle HC-18B) · Remplacer le ressort de rappel
L'outil présente une fuite d'huile	• Vérifier qu'il n'y a pas de corps étrangers dans la zone d'étanchéité · Nettoyer la zone
Pour les défaillances autres que les situations décrites ci-dessus, il faut cesser d'utiliser l'outil et contacter votre revendeur local pour une réparation.	

Cause d'alarme	Signal d'avertissement	Code d'erreur	Cause	Signification / Solution
Tension de batterie faible	1 signal sonore	1	• Tension de batterie faible	• Rechargez la batterie.
Protection contre le blocage du moteur	2 signaux sonores	2	• La dureté de la pièce à travailler est trop élevée ou la lame est usée	• La lame est fortement usée. Remplacez-la. • La dureté de la pièce à travailler est trop élevée.
Surcharge du circuit matériel sur la carte électronique	3 signaux sonores	3	• Défaillance matérielle	• Éteignez l'outil et laissez-le refroidir. Si le problème persiste, contactez un distributeur agréé.
Surchauffe ou refroidissement excessif de la batterie	4 signaux sonores	4	• Durée de fonctionnement continue prolongée • La température dans la zone de travail est trop basse (inférieure à -20 °C)	• Éteignez l'outil et laissez-le refroidir s'il est en surchauffe. • Éteignez l'outil et placez-le dans un environnement plus chaud s'il est trop froid. Remettez l'outil en marche lorsqu'il a atteint la température de fonctionnement normale.
Déséquilibre des cellules de la batterie	5 signaux sonores	5	• Défaillance de la batterie	• Éteignez l'outil, retirez la batterie et laissez-la refroidir. Remplacez la batterie si le problème persiste.
Surchauffe du moteur	6 signaux sonores	6	• Durée de fonctionnement continue prolongée • Ventilation insuffisante	• Éteignez l'outil et laissez-le refroidir.
Surcharge logicielle sur la carte électronique	7 signaux sonores	7	• La dureté de la pièce à travailler est trop élevée ou la lame est usée	• La lame est fortement usée. Remplacez-la. • La dureté de la pièce à travailler est trop élevée.
Protection contre la perte de phase du moteur	8 signaux sonores	8	• Le câble du moteur est déconnecté • Défaillance du moteur • Défaillance de la carte électronique	• Contactez un distributeur ou un service après-vente agréé.
Surtension de la batterie	9 signaux sonores	9	• Défaillance de la batterie	• Remplacez la batterie.
La batterie a été insérée alors que la gâchette était enfoncée	Signal sonore continu	10	• La batterie a été insérée alors que la gâchette était enfoncée	• Éteignez l'outil, insérez la batterie et redémarrez l'outil.
Pour les défaillances autres que les situations décrites ci-dessus, il faut cesser d'utiliser l'outil et contacter votre revendeur local pour une réparation.				

ΜΗΧΑΝΕΣ ΚΟΠΗΣ TJEP HYDRA CUTTER

ΟΔΗΓΙΕΣ ΑΣΦΑΛΕΙΑΣ ΚΑΙ ΧΕΙΡΙΣΜΟΥ

ΣΥΝΤΗΡΗΣΗ ΚΑΙ ΑΝΤΙΜΕΤΩΠΙΣΗ ΠΡΟΒΛΗΜΑΤΩΝ

ΜΕΤΑΦΡΑΣΗ ΤΩΝ ΑΡΧΙΚΩΝ ΟΔΗΓΙΩΝ

Πίνακας περιεχομένων

Σημαντικές πληροφορίες για την ασφάλεια 68
Εικόνες 68
Κύρια εξαρτήματα 69
Επεξήγηση συμβόλων 69
Γενικές προειδοποιήσεις ασφαλείας 70
Γενικές προειδοποιήσεις ασφαλείας 70
Προβλέψιμοι κίνδυνοι 71
Προειδοποιήσεις για τον φορτιστή και τις μπαταρίες 71
Οδηγίες χειρισμού 72
Χρήση του φορτιστή 72
Τοποθέτηση ή αφαίρεση της μπαταρίας 73
Ένδειξη μπαταρίας (Εικ. B) 73
Τοποθέτηση της πλευρικής λαβής (Εικ. C) 73
Ρύθμιση κεφαλής (Εικ. D+E) 73
Βαλβίδα εκτόνωσης πίεσης (Εικ. F) 73
Χρήση του TJEP HC-18B 74
Χρήση του TJEP HCS-20B 74
Αφαίρεση και αντικατάσταση των λεπίδων 74
Υδραυλικό λάδι 74
Οδηγίες συντήρησης 75
Γενική συντήρηση 75
Αποθήκευση 76
Απόρριψη 76
Αντιμετώπιση προβλημάτων 76
Σύστημα προστασίας εργαλείου / μπαταρίας 76
Προσοχή κατά την κοπή 76

Η ΑΚΑΤΑΛΛΗΛΗ ΚΑΙ ΜΗ ΑΣΦΑΛΗΣ ΧΡΗΣΗ ΤΟΥ ΕΡΓΑΛΕΙΟΥ ΕΧΕΙ ΩΣ ΣΥΝΕΠΕΙΑ ΤΟΝ ΘΑΝΑΤΟ Η ΣΟΒΑΡΟ ΤΡΑΥΜΑΤΙΣΜΟ. ΕΙΝΑΙ ΠΟΛΥ ΣΗΜΑΝΤΙΚΟ ΤΟ ΑΤΟΜΟ ΠΟΥ ΠΡΟΚΕΙΤΑΙ ΝΑ ΧΕΙΡΙΣΤΕΙ ΤΟ ΕΡΓΑΛΕΙΟ ΝΑ ΔΙΑΒΑΣΕΙ ΚΑΙ ΝΑ ΚΑΤΑΝΟΗΣΕΙ ΤΟ ΠΑΡΟΝ ΕΓΧΕΙΡΙΔΙΟ ΠΡΟΤΟΥ ΧΡΗΣΙΜΟΠΟΙΗΣΕΙ ΤΟ ΕΡΓΑΛΕΙΟ. ΔΙΑΤΗΡΕΙΤΕ ΤΟ ΕΓΧΕΙΡΙΔΙΟ ΑΥΤΟ ΔΙΑΘΕΣΙΜΟ ΓΙΑ ΝΑ ΔΙΑΒΑΣΤΕΙ ΚΑΙ ΑΠΟ ΑΛΛΟΥΣ ΠΡΟΤΟΥ ΧΡΗΣΙΜΟΠΟΙΗΣΟΥΝ ΤΟ ΕΡΓΑΛΕΙΟ.

Διατηρείτε το εγχειρίδιο αυτό σε ασφαλές σημείο για μελλοντική αναφορά.

Σημαντικές πληροφορίες για την ασφάλεια

Ο κατασκευαστής δεν είναι δυνατόν να προβλέψει κάθε πιθανή περίσταση που μπορεί να ενέχει κίνδυνο. Κατά συνέπεια, οι προειδοποιήσεις που περιλαμβάνονται στο παρόν εγχειρίδιο και οι ετικέτες και τα αυτοκόλλητα που υπάρχουν πάνω στο εργαλείο δεν καλύπτουν κάθε δυνατή περίπτωση. Αν χρησιμοποιείτε μια διαδικασία, μέθοδο εργασίας ή τεχνική χειρισμού που δεν συνιστά συγκεκριμένα ο κατασκευαστής, πρέπει να βεβαιώνεστε ότι είναι ασφαλής για εσάς και για τα άλλα άτομα. Πρέπει επίσης να βεβαιώνεστε ότι η διαδικασία, η μέθοδος εργασίας ή η τεχνική χειρισμού που επιλέγετε δεν καθιστά μη ασφαλές το εργαλείο.

Εικόνες

Δείτε τις σχετικές εικόνες που αναφέρονται στις οδηγίες στη σελίδα 4.

Κύρια εξαρτήματα

Βλ. σχέδιο στη σελίδα 5

103320 TJEP HC-18B

HC-1: Έδρανο λεπίδας
HC-2: Λεπίδα
HC-3: Κινητή κεφαλή
HC-4: Προστατευτικό κάλυμμα
HC-5: Πλευρική λαβή
HC-6: Πλαίσιο
HC-7: Μοχλός βαλβίδας εκτόνωσης πίεσης
HC-8: Σκανδάλη
HC-9: Κλείδωμα σκανδάλης
HC-10: Μπαταρία
HC-11: Βίδα αποστράγγισης λαδιού
HC-12: Λαβή

103322 TJEP HCS-20B

HCS-1: Βάση κοπής
HCS-2: Κάλυμμα
HCS-3: Βίδα περιορισμού
HCS-4: Πλευρική λαβή
HCS-5: Πλαίσιο
HCS-6: Μοχλός βαλβίδας εκτόνωσης πίεσης
HCS-7: Σκανδάλη
HCS-8: Κλείδωμα σκανδάλης
HCS-9: Μπαταρία
HCS-10: Βίδα αποστράγγισης λαδιού
HCS-11: Λαβή
HCS-12: Έμβολο
HCS-13: Λεπίδα

Επεξήγηση συμβόλων

Σύμβολα στο εγχειρίδιο	
	Το σύμβολο προειδοποίησης για την ασφάλεια υποδεικνύει πιθανό κίνδυνο τραυματισμού. **ΚΙΝΔΥΝΟΣ**: Υποδεικνύει κίνδυνο που, αν δεν αποφευχθεί, θα έχει ως αποτέλεσμα θάνατο ή σοβαρό τραυματισμό.
	Διαβάστε και κατανοήστε τις πληροφορίες στις ετικέτες του εργαλείου και στο εγχειρίδιο. Αν δεν τηρηθούν οι προειδοποιήσεις, μπορεί να προκληθεί σοβαρός τραυματισμός.
	Οι χειριστές και οποιαδήποτε άλλα άτομα βρίσκονται στην περιοχή εργασίας θα πρέπει να φορούν προστατευτικά γυαλιά ανθεκτικά στα κτυπήματα με προστατευτικές παρωπίδες και προστατευτικά κεφαλής με σήμανση CE.
	Οι χειριστές και οποιαδήποτε άλλα άτομα βρίσκονται στην περιοχή εργασίας θα πρέπει να φορούν ωτασπίδες.
	Μην πλησιάζετε τα χέρια και το σώμα σας στην περιοχή κοπής του εργαλείου.

Σύμβολα πάνω στο εργαλείο	
CE UK CA	Αυτό το εργαλείο διαθέτει έγκριση CE/UKCA σύμφωνα με τα ισχύοντα πρότυπα.
	Διαβάστε και κατανοήστε τις πληροφορίες στις ετικέτες του εργαλείου και στο εγχειρίδιο. Αν δεν τηρηθούν οι προειδοποιήσεις, μπορεί να προκληθεί σοβαρός τραυματισμός.
	Οι χειριστές και οποιαδήποτε άλλα άτομα βρίσκονται στην περιοχή εργασίας θα πρέπει να φορούν προστατευτικά γυαλιά ανθεκτικά στα κτυπήματα με προστατευτικές παρωπίδες και προστατευτικά κεφαλής με σήμανση CE.
	Η απόρριψη του προϊόντος πρέπει να γίνεται σύμφωνα με την Οδηγία AHHE.
	Συνιστάται ο χειριστής οποιαδήποτε άλλα άτομα βρίσκονται στην περιοχή εργασίας να φορούν γάντια με σήμανση CE και αντιολισθητικά υποδήματα ασφαλείας.

	Το σύμβολο προειδοποίησης για την ασφάλεια υποδεικνύει πιθανό κίνδυνο τραυματισμού.
	Μην πλησιάζετε τα χέρια και το σώμα σας στην περιοχή κοπής του εργαλείου. Αν δεν τηρηθούν οι προειδοποιήσεις, μπορεί να προκληθεί σοβαρός τραυματισμός.
	Κατά τη διάρκεια της χρήσης, μπορεί να εκτιναχθούν θραύσματα από το τεμάχιο εργασίας.
OIL L-HV ISO 32	Τα κινούμενα εξαρτήματα πρέπει να λιπαίνονται τακτικά. Χρησιμοποιήστε μόνο το προβλεπόμενο λάδι καλής ποιότητας.
On Off	Ενεργοποιήστε/απενεργοποιήστε τη βαλβίδα εκτόνωσης πίεσης.
18V ⎓	Τάση λειτουργίας
Ø5-18 mm ≤ ∅18	Ελάχιστο και μέγιστο εύρος διαστάσεων των τεμαχίων εργασίας.

Γενικές προειδοποιήσεις ασφαλείας

Γενικές προειδοποιήσεις ασφαλείας

- **ΠΡΟΕΙΔΟΠΟΙΗΣΗ:** Διαβάστε όλες τις προειδοποιήσεις ασφαλείας και όλες τις οδηγίες. Αν δεν ληφθούν υπόψη οι προειδοποιήσεις και δεν τηρηθούν οι οδηγίες, μπορεί να προκληθεί ηλεκτροπληξία, πυρκαγιά, σοβαρός τραυματισμός ή/και θάνατος.
- Το εργαλείο και τα παρελκόμενά του πρέπει να χρησιμοποιούνται σύμφωνα με αυτές τις οδηγίες λαμβάνοντας υπόψη τις συνθήκες λειτουργίας και την εργασία που πρέπει να εκτελεστεί. Η χρήση του εργαλείου για εργασίες άλλες εκτός από τις προβλεπόμενες ενδέχεται να έχει ως αποτέλεσμα κατάσταση κινδύνου.
- Όταν χειρίζεστε το εργαλείο, πρέπει να παραμένετε σε εγρήγορση, να προσέχετε τι κάνετε και α χρησιμοποιείτε την κοινή λογική. Μην χρησιμοποιείτε το εργαλείο, αν είστε κουρασμένοι ή βρίσκεστε υπό την επήρεια ναρκωτικών ουσιών, αλκοόλ ή φαρμάκων. Μια στιγμή απροσεξίας κατά τον χειρισμό του εργαλείου μπορεί να οδηγήσει σε σοβαρό τραυματισμό ή σε υλικές ζημιές.
- Οι κίνδυνοι για άλλα άτομα θα πρέπει να αξιολογούνται από τον χειριστή.
- Όταν χειρίζεστε ή χρησιμοποιείτε το εργαλείο και όταν εκτελείτε σέρβις σε αυτό, πρέπει να φοράτε προστατευτικά γυαλιά με σήμανση CE, τα οποία παρέχουν προστασία από εκτινασσόμενα αντικείμενα μπροστά και από τα πλάγια.
- Όταν βρίσκεστε στην περιοχή εργασίας ή κοντά σε αυτήν πρέπει να φοράτε ωτοασπίδες με σήμανση CE, για να αποτρέψετε βλάβες στην ακοή. Η έκθεση σε υψηλά επίπεδα θορύβου χωρίς προστασία μπορεί να προκαλέσει μόνιμη απώλεια της ακοής με αναπηρία, καθώς και άλλα προβλήματα όπως εμβοές (κουδούνισμα, βόμβος, σφύριγμα ή βουητό στα αυτιά). Αποτελεί ευθύνη του εργοδότη να υποχρεώνει τους χρήστες εργαλείων και όλο το προσωπικό που βρίσκεται κοντά στην περιοχή εργασίας να φορά ατομικό προστατευτικό εξοπλισμό, όπως προστατευτικά γυαλιά, μάσκα για τη σκόνη, αντιολισθητικά υποδήματα ασφαλείας, κράνος ή/και ωτοασπίδες.
- Φροντίστε να φοράτε κατάλληλα ενδύματα. Μην φοράτε χαλαρά ρούχα ή κοσμήματα. Για την αποφυγή σοβαρού τραυματισμού, κρατάτε τα μαλλιά, τα ρούχα και τα γάντια σας μακριά από τα κινούμενα μέρη. Φοράτε μόνο γάντια που παρέχουν επαρκή αίσθηση και ασφαλή έλεγχο της σκανδάλης και των διατάξεων ρύθμισης. Όταν εργάζεστε σε συνθήκες ψύχους, φοράτε ζεστά ρούχα για να διατηρείτε τα χέρια σας ζεστά και στεγνά.
- Μην τεντώνεστε για να φτάσετε πιο μακριά απ' όσο μπορείτε. Φροντίστε να στηρίζεστε πάντα καλά στα πόδια σας και να διατηρείτε την ισορροπία σας. Αυτό επιτρέπει τον καλύτερο έλεγχο του εργαλείου σε απρόβλεπτες καταστάσεις.
- Όταν εργάζεστε σε μεγάλο ύψος, πρέπει να συνδέετε το εργαλείο με το πλαίσιο κατασκευής χρησιμοποιώντας σχοινί ασφαλείας ή να τοποθετείτε δίχτυ ασφαλείας, καθώς μπορεί να προκληθούν ατυχήματα αν πέσουν υλικά ή εργαλεία.
- Εμποδίστε την απροσδόκητη ενεργοποίηση. Μην μεταφέρετε το εργαλείο με το δάκτυλο στη σκανδάλη. Κρατάτε τα δάκτυλά σας μακριά από τη σκανδάλη όταν δεν χειρίζεστε το εργαλείο και όταν μετακινείστε από μια θέση χειρισμού σε άλλη.
- Πρέπει να αντιμετωπίζετε το προϊόν ως εργαλείο εργασίας.
- Μην παίζετε με αυτό.
- Προτού χρησιμοποιήσετε το εργαλείο, αφαιρέστε οποιαδήποτε άλλα εργαλεία που μπορεί να χρησιμοποιούνται για συντήρηση ή επισκευή. Αν παραμείνουν υλικά σε ένα κινούμενο εξάρτημα του εργαλείου, ενδέχεται να προκληθεί τραυματισμός.
- Πρέπει να προσέχετε όταν χειρίζεστε το εργαλείο, καθώς μπορεί να φτάσει σε χαμηλή θερμοκρασία και να επηρεαστεί η δυνατότητα αδράγματος και ελέγχου του.
- Μην χρησιμοποιείτε ποτέ το εργαλείο αν υπάρχουν στον χώρο αναφλέξιμες σκόνες, αέρια ή αναθυμιάσεις. Το εργαλείο πιθανόν να δημιουργήσει σπινθήρα που ενδέχεται να προκαλέσει ανάφλεξη αερίων με συνέπεια την εκδήλωση πυρκαγιάς και την έκρηξη του εργαλείου.
- Φροντίστε να διατηρείτε την περιοχή εργασίας καθαρή και καλά φωτισμένη. Οι ακατάστατοι ή σκοτεινοί χώροι ευνοούν την πρόκληση ατυχημάτων.
- Μην χρησιμοποιείτε το εργαλείο, αν δεν βρίσκεται σε καλή κατάσταση λειτουργίας.
- Πρέπει να ελέγχετε το εργαλείο πριν από κάθε χρήση, για να βεβαιωθείτε ότι βρίσκεται σε καλή κατάσταση λειτουργίας. Ελέγχετε για κακή ευθυγράμμιση, μπλοκάρισμα κινούμενων μερών, και για οποιοδήποτε άλλο θέμα μπορεί να επηρεάσει τη λειτουργία. Μην χρησιμοποιείτε το εργαλείο, αν προκύψει οτιδήποτε από τα παραπάνω, διαφορετικά μπορεί να προκληθεί δυσλειτουργία.
- Ο χειρισμός του εργαλείου θα πρέπει να γίνεται μόνο από άτομα με κατάλληλες τεχνικές δεξιότητες, που έχουν διαβάσει και κατανοήσει τις οδηγίες χρήσης και ασφαλείας.
- Όταν χειρίζεστε το εργαλείο, μην επιτρέπετε να πλησιάζουν παιδιά και άλλα παριστάμενα άτομα. Η απόσπαση της προσοχής μπορεί να σας κάνει να χάσετε τον έλεγχο.
- Μην υπερβαίνετε τις δυνατότητες του εργαλείου. Χρησιμοποιείτε το σωστό εργαλείο για την εφαρμογή σας, γιατί θα κάνει την εργασία καλύτερα και ασφαλέστερα στον ρυθμό για τον οποίο έχει σχεδιαστεί.
- Μην ενεργοποιείτε το εργαλείο παρά μόνο αν έχει ακουμπήσει σταθερά στο τεμάχιο εργασίας.
- Για να μειωθεί ο κίνδυνος τραυματισμού:
  - πρέπει να διατηρείτε πάντα τον έλεγχο του εργαλείου και να είστε έτοιμοι να αντιμετωπίσετε αναμενόμενες ή ξαφνικές κινήσεις.
  - πρέπει να διατηρείτε το πρόσωπο και τα μέλη του σώματός σας μακριά από το εργαλείο.
- Μην χρησιμοποιείτε αυτό το εργαλείο για να κόψετε ηλεκτρικά καλώδια. Δεν είναι σχεδιασμένο για την εγκατάσταση καλωδίων ρεύματος, και μπορεί να προκαλέσει ζημιά στη μόνωση των καλωδίων ρεύματος με συνέπεια την πρόκληση κινδύνου ηλεκτροπληξίας ή πυρκαγιάς. Επιπλέον, το εργαλείο δεν είναι μονωμένο έναντι επαφής με το ηλεκτρικό ρεύμα.

- Μην χρησιμοποιείτε το εργαλείο για εργασίες άλλες εκτός από τις προβλεπόμενες. Πιο συγκεκριμένα, μην το χρησιμοποιείτε ως σφυρί. Οι κρούσεις στο εργαλείο αυξάνουν τον κίνδυνο πρόκλησης ζημιάς σε αυτό και απροσδόκητης ενεργοποίησής του.
- Μην χρησιμοποιείτε το εργαλείο, αν οι ετικέτες προειδοποίησης για την ασφάλεια λείπουν ή έχουν υποστεί ζημιά.
- Μην εκθέτετε το εργαλείο σε βροχή, χιόνι ή συνθήκες υγρασίας και μην το βυθίζετε σε νερό ή άλλα υγρά, γιατί αυξάνεται ο κίνδυνος ηλεκτροπληξίας.
- Μην αφαιρείτε τα στοιχεία χειρισμού του εργαλείου, μην παρεμβαίνετε σε αυτά και μην τα αχρηστεύετε με οποιονδήποτε άλλον τρόπο. Μην χρησιμοποιείτε το εργαλείο, αν οποιοδήποτε μέρος των στοιχείων χειρισμού του είναι εκτός λειτουργίας, αποσυνδεδεμένο, παραποιημένο ή δεν λειτουργεί σωστά.
- Το εργαλείο δεν θα πρέπει να τροποποιείται, εκτός αν αυτό επιτρέπεται σύμφωνα με το εγχειρίδιο ή έχει εγκριθεί γραπτώς από την Kyocera Unimerco Fastening. Η μη συμμόρφωση με τα παραπάνω μπορεί να οδηγήσει σε επικίνδυνες καταστάσεις ή τραυματισμούς.
- Μην πλησιάζετε τα χέρια και το σώμα σας στην περιοχή κοπής του εργαλείου.
- Πρέπει να χρησιμοποιείτε μόνο παρελκόμενα κατασκευασμένα ή συνιστώμενα από τον κατασκευαστή του εργαλείου ή παρελκόμενα με απόδοση ισοδύναμη με τα συνιστώμενα από την Kyocera Unimerco Fastening.
- Τα παιδιά δεν επιτρέπεται να παίζουν με το εργαλείο. Οι εργασίες καθαρισμού και συντήρησης από τον χρήστη δεν επιτρέπεται να εκτελούνται από παιδιά.
- Η συντήρηση του εργαλείου πρέπει να γίνεται με προσοχή. Αν υποστεί ζημιά, μεριμνήστε για την επισκευή του προτού το χρησιμοποιήσετε. Ανατρέξτε στις οδηγίες συντήρησης για λεπτομερείς πληροφορίες σχετικά με τη σωστή συντήρηση του εργαλείου.
- Φροντίστε να διατηρείτε το εργαλείο καθαρό και να σκουπίζετε τα γράσα ή/και τα λάδια μετά από την εργασία. Μην χρησιμοποιείτε καθαριστικά σε βάση διαλύτη για να καθαρίσετε το εργαλείο. Ο διαλύτης ενδέχεται να προσβάλει τα εξαρτήματα του εργαλείου που είναι κατασκευασμένα από καουτσούκ ή/και πλαστικό. Αν η λαβή ή η επιφάνεια του σώματος του εργαλείου έχει υπολείμματα λαδιού/γράσου, το εργαλείο μπορεί να πέσει από τα χέρια του χειριστή και να τραυματίσει κάποιο παρευρισκόμενο άτομο.
- Το σέρβις του εργαλείου πρέπει να ανατίθεται σε πιστοποιημένο επισκευαστή και να εκτελείται μόνο με χρήση ανταλλακτικών/εξαρτημάτων που παρέχονται ή συνιστώνται από την Kyocera Unimerco Fastening. Με τον τρόπο αυτό διασφαλίζεται η διατήρηση της ασφάλειας του εργαλείου.
- Πρέπει να χρησιμοποιείτε μόνο λιπαντικά που συνιστώνται από την Kyocera Unimerco Fastening / τον τοπικό εμπορικό αντιπρόσωπο της TJEP.

Προβλέψιμοι κίνδυνοι

- Η ενημέρωση σχετικά με τη διεξαγωγή αξιολόγησης αυτών των κινδύνων και την εφαρμογή κατάλληλων μέτρων είναι απαραίτητη.
- Κατά τη διάρκεια της χρήσης, μπορεί να εκτιναχθούν θραύσματα από το τεμάχιο εργασίας.
- Όταν ο χειριστής χρησιμοποιεί το εργαλείο για μεγάλες χρονικές περιόδους, μπορεί να αισθανθεί ενοχλήσεις στους βραχίονες, τους ώμους, τον αυχένα ή άλλα μέρη του σώματος.
- Η έκθεση σε δονήσεις μπορεί να προκαλέσει σοβαρή βλάβη στα νεύρα και στην παροχή αίματος στα χέρια και στους βραχίονες.
- Αν ο χειριστής αισθανθεί συμπτώματα όπως επίμονη ή υποτροπιάζουσα αδιαθεσία, πόνο, αίσθημα παλμών, μυρμήγκιασμα, μούδιασμα, κάψιμο ή δυσκαμψία, δεν πρέπει να αγνοήσει αυτές τις προειδοποιήσεις του σώματος. Ο χειριστής θα πρέπει να συμβουλευτεί έναν ειδικευμένο επαγγελματία υγείας όσον αφορά τις δραστηριότητές του γενικά.
- Όταν χρησιμοποιεί το εργαλείο, ο χειριστής θα πρέπει να έχει κατάλληλη αλλά και εργονομική στάση σώματος. Τα πόδια πρέπει να στηρίζονται καλά και να αποφεύγονται οι άβολες στάσεις ή οι στάσεις με κακή ισορροπία.
- Μπορεί να υπάρχουν παραμένοντες κίνδυνοι που σχετίζονται με την επαναλαμβανόμενη εργασία, όπως οι κίνδυνοι από την παρατεταμένη διάρκεια χρήσης σε συνάρτηση με τις θέσεις και τις ασκούμενες δυνάμεις κατά την εργασία. Για σχετικές πληροφορίες, συνιστάται να συμβουλευτείτε τα πρότυπα EN 1005-3 και EN 1005-4.
- Τα γλιστρήματα, οι ανατροπές και οι πτώσεις είναι σημαντικές αιτίες τραυματισμού στους χώρους εργασίας. Προσέχετε τυχόν ολισθηρές επιφάνειες όταν χειρίζεστε το εργαλείο.
- Απαιτείται επιπλέον προσοχή όταν το περιβάλλον είναι άγνωστο. Ενδέχεται να υπάρχουν κρυφοί κίνδυνοι, όπως ηλεκτρικό ρεύμα ή άλλοι αγωγοί παροχής.
- Αν το εργαλείο χρησιμοποιηθεί σε περιοχή όπου υπάρχει στατική σκόνη, μπορεί η σκόνη να διασπαρεί και να αποτελέσει πηγή κινδύνου.
- Όπου δημιουργούνται κίνδυνοι λόγω σκόνης, θα πρέπει να δίδεται προτεραιότητα στον έλεγχό τους στο σημείο όπου εκπέμπεται η σκόνη.

Προειδοποιήσεις για τον φορτιστή και τις μπαταρίες

- Η επαναφόρτιση των μπαταριών πρέπει να γίνεται μόνο με τον φορτιστή που προβλέπεται από την Kyocera Unimerco Fastening. Ένας φορτιστής κατάλληλος για έναν τύπο συστοιχίας μπαταριών ενδέχεται να προκαλέσει κίνδυνο πυρκαγιάς αν χρησιμοποιηθεί με συστοιχία άλλου τύπου.
- Το φις του φορτιστή πρέπει να ταιριάζει στην πρίζα. Μην τροποποιείτε ποτέ το φις με κανέναν τρόπο. Τα βύσματα χωρίς τροποποιήσεις και οι αντίστοιχες υποδοχές μειώνουν τον κίνδυνο ηλεκτροπληξίας
- Όταν εργάζεστε με ηλεκτρικό εξοπλισμό, πρέπει να αποφεύγετε την επαφή του σώματος με γειωμένες επιφάνειες όπως σωλήνες, σώματα καλοριφέρ και ψυγεία. Αν το σώμα σας γειωθεί, υπάρχει αυξημένος κίνδυνος ηλεκτροπληξίας.
- Μην εκθέτετε την μπαταρία ή τον φορτιστή σε βροχή,

χιόνι ή συνθήκες υγρασίας και μην βυθίζετε την μπαταρία ή τον φορτιστή σε νερό ή άλλα υγρά, γιατί αυξάνεται ο κίνδυνος ηλεκτροπληξίας.
- Μην καταπονείτε το καλώδιο. Μην χρησιμοποιείτε ποτέ το καλώδιο για να μεταφέρετε, να τραβήξετε ή να αποσυνδέσετε τον φορτιστή. Διατηρείτε το καλώδιο μακριά από θερμότητα, λάδια, αιχμηρές ακμές ή κινούμενα μέρη. Μην χρησιμοποιείτε τον φορτιστή της μπαταρίας αν το καλώδιο έχει υποστεί ζημιά ή αν ο φορτιστής παρουσιάζει πρόβλημα. Τα κατεστραμμένα ή μπερδεμένα καλώδια αυξάνουν τον κίνδυνο ηλεκτροπληξίας.
- Μην χρησιμοποιείτε τον φορτιστή της μπαταρίας μέσα σε εκρηκτική ατμόσφαιρα. Η ηλεκτρική αυτή συσκευή δεν είναι σχεδιασμένη για χρήση σε τέτοιο περιβάλλον.
- Η φόρτιση της κασέτας της μπαταρίας πρέπει να γίνεται σε χώρο με θερμοκρασία από 10°C έως 40°C. Μην φορτίζετε μπαταρίες σε εξωτερικό χώρο ή σε θερμοκρασίες χαμηλότερες από 10°C. Προτού φορτίσετε μια κασέτα μπαταρίας που έχει υπερθερμανθεί, πρέπει να την αφήνετε να κρυώσει.
- Μην τρυπάτε και μην επιχειρείτε να ανοίξετε τον φορτιστή ή τη θήκη της μπαταρίας.
- Σε περίπτωση υπερβολικής χρήσης, μπορεί να χυθεί υγρό από την μπαταρία και θα πρέπει να αποφύγετε την επαφή με αυτό. Σε περίπτωση τυχαίας επαφής με υγρό που έχει διαρρεύσει από την μπαταρία, ξεπλύνετε με νερό. Εάν το υγρό έρθει σε επαφή με τα μάτια, ξεπλύνετε με καθαρό νερό και αναζητήστε αμέσως ιατρική φροντίδα, καθώς μπορεί να προκληθεί τύφλωση.
- Μην καλύπτετε τον φορτιστή της μπαταρίας με οποιοδήποτε αντικείμενο.
- Μην χρησιμοποιείτε ως πηγή ρεύματος για τον φορτιστή της μπαταρίας μετασχηματιστές αύξησης τάσης ή ηλεκτρογεννήτριες.
- Μην επαναφορτίζετε μπαταρίες που δεν είναι επαναφορτιζόμενες.
- Κατά τη διάρκεια της φόρτισης, ο φορτιστής πρέπει να είναι τοποθετημένος σε καλά εξαεριζόμενο σημείο.
- Η μπαταρία πρέπει να φορτίζεται προτού εκφορτιστεί εντελώς.
- Όταν παρατηρείτε ότι το εργαλείο έχει μειωμένη ισχύ, πρέπει πάντα να διακόπτετε τη λειτουργία του και να φορτίζετε την μπαταρία.
- Μην επαναφορτίζετε ποτέ μια πλήρως φορτισμένη μπαταρία. Η υπερφόρτιση μειώνει τη διάρκεια ζωής της μπαταρίας.
- Εάν κατά τη διάρκεια της φόρτισης αρχίσει να παράγεται ασυνήθιστη θερμότητα, αποσυνδέστε την μπαταρία αμέσως για να σταματήσετε τη φόρτιση. Αν συνεχιστεί η φόρτιση, μπορεί να προκύψει καπνός, πυρκαγιά ή έκρηξη.
- Όταν η μπαταρία δεν χρησιμοποιείται, πρέπει να την αφαιρείτε από το εργαλείο ή από τον φορτιστή.
- Φροντίστε να διατηρείτε την μπαταρία μακριά από υγρά και μεταλλικά αντικείμενα, όπως συνδετήρες χαρτιών, κέρματα, κλειδιά, καρφιά, βίδες ή άλλα μικρά μεταλλικά αντικείμενα που μπορεί να προκαλέσουν σύνδεση του ενός πόλου με τον άλλον. Η βραχυκύκλωση των ακροδεκτών μπαταρίας μπορεί να προκαλέσει εγκαύματα ή πυρκαγιά.
- Φορτίστε την μπαταρία, αν δεν τη χρησιμοποιείτε για μεγάλο χρονικό διάστημα (πάνω από έξι μήνες).
- Η ανακύκλωση της μπαταρίας και του φορτιστή πρέπει να γίνεται σύμφωνα με την τοπική νομοθεσία.
- Μην πετάτε στη φωτιά και μην επιχειρείτε να τρυπήσετε ή να συνθλίψετε τις μπαταρίες / τους φορτιστές.
- Μην εκθέτετε σε άμεσο ηλιακό φως την μπαταρία ή τα εργαλεία στα οποία είναι τοποθετημένη η μπαταρία. Μεριμνάτε ώστε να μην εκτίθενται σε θερμοκρασίες άνω των 40°C. Η υπερθέρμανση της μπαταρίας μπορεί να προκαλέσει έκρηξη ή φωτιά.
- Όταν συνδέετε τον φορτιστή, πρέπει να βεβαιώνεστε ότι το καλώδιο δεν έχει ποδοπατηθεί, παγιδευτεί και ότι δεν έχει υποστεί άλλη ζημιά ή συμπίεση. Τα κατεστραμμένα ή μπερδεμένα καλώδια αυξάνουν τον κίνδυνο ηλεκτροπληξίας.
- Οι μπαταρίες ιόντων λιθίου υπόκεινται στις απαιτήσεις της νομοθεσίας για τα επικίνδυνα αγαθά.
  Για τις επαγγελματικές μεταφορές, π.χ. από τρίτους, πράκτορες μεταφορών, πρέπει να τηρούνται οι ειδικές απαιτήσεις σχετικά με τη συσκευασία και την επισήμανση με ετικέτες. Για την προετοιμασία του είδους προς αποστολή, θα πρέπει να συμβουλεύεστε εμπειρογνώμονα για επικίνδυνα υλικά. Θα πρέπει επίσης να λαμβάνετε υπόψη τους κρατικούς κανονισμούς, οι οποίοι ενδεχομένως είναι πιο λεπτομερείς. Επικολλήστε ταινία ή καλύψτε τις ακάλυπτες επαφές και συσκευάστε κατάλληλα την μπαταρία, ώστε να μην μπορεί να μετακινηθεί μέσα στη συσκευασία.
- Μην καρφώνετε, κόβετε, συνθλίβετε, πετάτε, ρίχνετε ή χτυπάτε την μπαταρία ή τον φορτιστή πάνω σε σκληρά αντικείμενα. Μια τέτοια ενέργεια μπορεί να προκαλέσει πυρκαγιά, υπερβολική έκλυση θερμότητας ή έκρηξη.

Οδηγίες χειρισμού

Χρήση του φορτιστή

Ενδείξεις	Σημασία
Πράσινη λυχνία LED, αναβοσβήνει (αργά)	Ο φορτιστής είναι σε κατάσταση αναμονής
Κόκκινη λυχνία LED, αναμμένη	Η μπαταρία φορτίζεται
Κόκκινη λυχνία LED, αναβοσβήνει (αργά)	Η μπαταρία είναι φορτισμένη κατά 80%
Πράσινη λυχνία LED, αναμμένη	Η μπαταρία είναι πλήρως φορτισμένη
Πράσινη λυχνία LED, αναβοσβήνει (γρήγορα)	Η μπαταρία είναι πολύ ζεστή - περιμένετε να κρυώσει
Πράσινη και κόκκινη λυχνία LED, αναβοσβήνουν	Η μπαταρία δεν μπορεί να φορτιστεί

- Συνδέστε τον φορτιστή της μπαταρίας στην κατάλληλη πηγή τάσης AC. Η λυχνία φόρτισης θα αρχίσει να

αναβοσβήνει με πράσινο χρώμα.
- Τοποθετήστε την κασέτα της μπαταρίας στον φορτιστή.
- Όταν τοποθετηθεί η κασέτα της μπαταρίας, θα ανάψει η κόκκινη λυχνία φόρτισης και θα ξεκινήσει η φόρτιση.
- Όταν η μπαταρία φτάσει στο 80%, η κόκκινη λυχνία θα αρχίσει να αναβοσβήνει αργά.
- Όταν η μπαταρία φορτιστεί πλήρως, η λυχνία φόρτισης θα αλλάξει από κόκκινο σε πράσινο χρώμα.
- Μετά από τη φόρτιση, αφαιρέστε την κασέτα της μπαταρίας από τον φορτιστή και αποσυνδέστε τον φορτιστή από την πρίζα.
- ΣΗΜΕΙΩΣΗ! Ο φορτιστής μπαταρίας προορίζεται για φόρτιση της κασέτας μπαταρίας TJEP. Μην τον χρησιμοποιείτε ποτέ για άλλους σκοπούς ή για μπαταρίες άλλων κατασκευαστών.
- Εάν η πράσινη λυχνία φόρτισης αναβοσβήνει γρήγορα, ο φορτιστής μπορεί να μην ξεκινά τη φόρτιση για τους εξής λόγους:
  - Η μπαταρία είναι πολύ ζεστή εάν έχει αφαιρεθεί από ένα εργαλείο που ήταν πριν από λίγο σε χρήση ή εάν η κασέτα της μπαταρίας έχει παραμείνει σε σημείο εκτεθειμένο σε άμεσο ηλιακό φως για μεγάλο χρονικό διάστημα.
  - Η κασέτα της μπαταρίας έχει παραμείνει για μεγάλο χρονικό διάστημα σε σημείο εκτεθειμένο σε ψυχρό αέρα.
  - Όταν η κασέτα της μπαταρίας είναι πολύ ζεστή, η φόρτιση θα ξεκινήσει αφού η κασέτα ψυχθεί από τον ανεμιστήρα ψύξης που βρίσκεται στον φορτιστή. Η φόρτιση θα ξεκινήσει αφού η θερμοκρασία της κασέτας της μπαταρίας φτάσει στους βαθμούς στους οποίους είναι δυνατόν να γίνει φόρτιση. Όταν η θερμοκρασία της μπαταρίας είναι πάνω από 50°C - 70°C περίπου, μπορεί να αναβοσβήνουν δύο λυχνίες φόρτισης με κόκκινο χρώμα, ενώ όταν είναι 50°C - 70°C περίπου, αναβοσβήνει μία λυχνία φόρτισης με κόκκινο χρώμα.
- Εάν η λυχνία φόρτισης αναβοσβήνει εναλλάξ με πράσινο και κόκκινο χρώμα, δεν είναι δυνατόν να γίνει φόρτιση. Οι πόλοι στον φορτιστή ή στην κασέτα της μπαταρίας είναι καλυμμένοι με σκόνη ή η κασέτα της μπαταρίας έχει φθαρεί ή υποστεί ζημιά.

Τοποθέτηση ή αφαίρεση της μπαταρίας

- Προτού ρυθμίσετε ή ελέγξετε τη λειτουργία του εργαλείου, πρέπει πάντα να βεβαιώνεστε ότι η σκανδάλη είναι κλειδωμένη (HC-9 / HCS-8) και ότι η μπαταρία έχει αφαιρεθεί.
- Πρέπει πάντα να κλειδώνετε τη σκανδάλη (HC-9 / HCS-8) προτού τοποθετήσετε ή αφαιρέσετε την μπαταρία.
- Προτού τοποθετήσετε την μπαταρία στο εργαλείο, πρέπει να βεβαιώνεστε ότι η σκανδάλη (HC-8 / HCS-7) δεν είναι πατημένη και ότι το κλείδωμα της σκανδάλης (HC-9 / HCS-8) έχει ασφαλίσει.
- Όταν τοποθετείτε ή αφαιρείτε την μπαταρία, πρέπει να κρατάτε σταθερά το εργαλείο και την μπαταρία. Αν δεν κρατάτε σταθερά το εργαλείο και την μπαταρία, μπορεί να γλιστρήσουν από τα χέρια σας και να προκληθεί ζημιά στο εργαλείο και στην μπαταρία και τραυματισμός.
- Μην προσπαθείτε να τοποθετήσετε την μπαταρία ασκώντας υπερβολική δύναμη. Εάν η μπαταρία δεν γλιστρά εύκολα στη θέση της, μπορεί να ακολουθείτε ακατάλληλη μέθοδο τοποθέτησης.
- **Τοποθέτηση της μπαταρίας (Εικ. A):**
  - Ευθυγραμμίστε τη γλώσσα (5) της μπαταρίας (4) με το αυλάκι στο περίβλημα (2) και σύρετέ τη στη θέση της.
  - Σύρετέ τη μέχρι τέρμα, ώστε να ασφαλίσει στη θέση της με ένα μικρό κλικ.
  - Εάν μετά από την τοποθέτηση μπορείτε να τραβήξετε και να βγάλετε εύκολα την μπαταρία (4) χωρίς να πατήσετε το κουμπί (3), αυτό σημαίνει ότι η μπαταρία δεν έχει ασφαλίσει πλήρως. Μπορεί, στη συνέχεια, να πέσει κατά λάθος από το εργαλείο και να προκαλέσει τραυματισμό σε εσάς ή σε άλλο άτομο γύρω σας.
- **Αφαίρεση της μπαταρίας (Εικ. A):**
  - Σύρετε την μπαταρία (4) και αφαιρέστε την από το εργαλείο (1) πιέζοντας ταυτόχρονα το κουμπί (3) στο μπροστινό μέρος της μπαταρίας.

Ένδειξη μπαταρίας (Εικ. B)

- Πατήστε το κουμπί (1) για να ενεργοποιήσετε την ένδειξη της μπαταρίας.
- Η απομένουσα χωρητικότητα υποδεικνύεται από 3 λυχνίες LED.

Τοποθέτηση της πλευρικής λαβής (Εικ. C)

- Το εργαλείο διαθέτει πλευρική λαβή. Συνιστάται ανεπιφύλακτα να τοποθετήσετε την πλευρική λαβή για να μπορείτε να κρατάτε σταθερά και με ασφαλή τρόπο το εργαλείο.
  - Βεβαιωθείτε ότι η σκανδάλη είναι κλειδωμένη (HC-9 / HCS-8).
  - Βιδώστε την πλευρική λαβή (1) στην οπή με σπείρωμα (3) του στηρίγματος της λαβής (2), για να χειρίζεστε εύκολα το εργαλείο.

Ρύθμιση κεφαλής (Εικ. D+E)

- Η κεφαλή του εργαλείου ρυθμίζεται ελεύθερα (περιστρέφεται κατά 360°), ώστε να βοηθά τον χειριστή να εντοπίζει και να κόβει.
- Για να ρυθμίσετε την κεφαλή (1):
  - Στερεώστε την κεφαλή κρατώντας την πλευρική λαβή (2) με το ένα χέρι και χρησιμοποιήστε το άλλο χέρι για να περιστρέψετε τη λαβή του πλαισίου (3).

Βαλβίδα εκτόνωσης πίεσης (Εικ. F)

- Η βαλβίδα εκτόνωσης πίεσης έχει δύο διαφορετικές θέσεις.
  - ON (ΕΝΕΡΓΟΠΟΙΗΣΗ): Το έμβολο λειτουργεί και επανέρχεται αυτόματα όταν ολοκληρωθεί μια κοπή.
  - OFF (ΑΠΕΝΕΡΓΟΠΟΙΗΣΗ): Εάν διακοπεί η παλινδρόμηση λειτουργίας του εμβόλου, αυτό δεν επανέρχεται αυτόματα. Ανοίξτε τη βαλβίδα εκτόνωσης πίεσης για να επαναφέρετε το έμβολο στην αρχική του θέση.

Χρήση του TJEP HC-18B

- Τοποθετήστε το υλικό μεταξύ των δύο λεπίδων, έτσι ώστε οι λεπίδες να είναι κάθετες στον άξονα του τεμαχίου εργασίας (Εικ. G).
- Πριν από την κοπή / το πάτημα της σκανδάλης (HC-8), πιέστε το τεμάχιο εργασίας όσο το δυνατόν περισσότερο ανάμεσα στις λεπίδες φροντίζοντας πάντα να είναι κάθετες οι λεπίδες στον άξονα του τεμαχίου εργασίας. Εάν το τεμάχιο εργασίας τοποθετηθεί στο απομακρυσμένο άκρο των λεπίδων, μπορεί να προκαλέσει ρωγμές στις λεπίδες κατά τη διαδικασία κοπής.
- Πατήστε παρατεταμένα τη σκανδάλη (HC-8). Θα εκκινηθεί το μοτέρ.
- Πιάστε το εργαλείο σφιχτά, ώστε να μην τραντάζεται κατά τη διάρκεια της κοπής. Αν δεν το κάνετε αυτό, μειώνεται η διάρκεια ζωής των λεπίδων και προκαλείται ζημιά.
- Κρατήστε πατημένη τη σκανδάλη (HC-8) μέχρι να ολοκληρωθεί η κοπή και να αρχίσει η σιαγόνα να επανέρχεται στην προεπιλεγμένη θέση. Στη συνέχεια, αφήστε τη σκανδάλη.

Χρήση του TJEP HCS-20B

- Τοποθετήστε το υλικό μεταξύ των δύο λεπίδων, έτσι ώστε οι λεπίδες να είναι κάθετες στον άξονα του τεμαχίου εργασίας (Εικ. H).
- Το εργαλείο διαθέτει μια βίδα περιορισμού (3) (Εικ. I). Ρυθμίστε τη βίδα περιορισμού στη διάμετρο του τεμαχίου εργασίας. Εάν δεν το κάνετε αυτό, μπορεί να πέσει το τεμάχιο από τις σιαγόνες και να προκαλέσει τραυματισμό.
- Πατήστε παρατεταμένα τη σκανδάλη (HCS-7). Θα εκκινηθεί το μοτέρ.
- Κρατήστε πατημένη τη σκανδάλη (HC-7) μέχρι να ολοκληρωθεί η κοπή και να αρχίσει η σιαγόνα να επανέρχεται στην προεπιλεγμένη θέση. Στη συνέχεια, αφήστε τη σκανδάλη.

Αφαίρεση και αντικατάσταση των λεπίδων

- Αντικαταστήστε τη λεπίδα όταν έχει αναγυρίσει στα άκρα ή παρουσιάζει κενά, ρωγμές, εγκοπές ή φθορά.
  - Σημείωση: Οι λεπίδες δεν τροχίζονται ξανά
  - Σημείωση: Μπορείτε να περιστρέψετε τις λεπίδες για να παρατείνετε τη διάρκεια ζωής τους.
  - Οι φθαρμένες λεπίδες προκαλούν υπερθέρμανση του μοτέρ
- Πρέπει να χρησιμοποιείτε μόνο γνήσιες λεπίδες. Εάν μια λεπίδα χρησιμοποιείται επανειλημμένα, πρέπει να βεβαιώνεστε ότι δεν έχει φθαρεί, ραγίσει ή υποστεί ζημιά.
- Πρέπει να απομακρύνετε όλα τα θραύσματα και τη βρομιά από τις λεπίδες και τα εξαρτήματα. Τα θραύσματα και η βρομιά μπορεί να προκαλέσουν απρόβλεπτα ατυχήματα κατά τη διάρκεια της κοπής.
- Προτού αντικαταστήσετε τη λεπίδα, πρέπει να κλειδώνετε το εργαλείο και να αφαιρείτε την μπαταρία, για να αποφύγετε σοβαρούς τραυματισμούς λόγω τυχαίας ενεργοποίησης.
- **Αφαίρεση των λεπίδων στο HC-18B (Εικ. J):**
  - Αφαιρέστε τις εξαγωνικές βίδες (1+2) στο έδρανο της λεπίδας (4). Αφαιρέστε τη λεπίδα (3).
  - Αφαιρέστε τις εξαγωνικές βίδες (1+2) στην κινητή κεφαλή (5). Αφαιρέστε τη λεπίδα (3).
- **Αντικατάσταση των λεπίδων στο HC-18B (Εικ. J):**
  - Τοποθετήστε τη λεπίδα (4) στην εγκοπή της λεπίδας στην κινητή κεφαλή (3) και μετακινήστε τη λεπίδα στη θέση της.
  - Βιδώστε την εξαγωνική βίδα (2) μέσα στην κινητή κεφαλή (3) έτσι ώστε να ακουμπήσει στη λεπίδα για να εμποδίζει τη χαλάρωσή της.
  - Βιδώστε την εξαγωνική βίδα (1) στο έδρανο της λεπίδας και σφίξτε την.
  - Τοποθετήστε τη λεπίδα (4) στην εγκοπή της λεπίδας στο έδρανο της λεπίδας (5) και μετακινήστε τη λεπίδα στη θέση της.
  - Βιδώστε την εξαγωνική βίδα (2) μέσα στο έδρανο της λεπίδας (5) έτσι ώστε να ακουμπήσει στη λεπίδα για να εμποδίζει τη χαλάρωσή της. Βιδώστε την εξαγωνική βίδα (1) στο έδρανο της λεπίδας και σφίξτε την.
- **Αφαίρεση των λεπίδων στο HCS-20B (Εικ. K):**
  - Χαλαρώστε τις δύο εξαγωνικές βίδες (1) στη βάση κοπής (4). Αφαιρέστε τις δύο εξαγωνικές βίδες (1), τις ροδέλες (2) και το κάλυμμα (3). Αφαιρέστε τη λεπίδα (5).
  - Χαλαρώστε τις δύο εξαγωνικές βίδες (7) στο έμβολο (6). Αφαιρέστε τις δύο εξαγωνικές βίδες (7) και τις ροδέλες (2). Αφαιρέστε τη λεπίδα (5).
- **Αντικατάσταση των λεπίδων στο HCS-20B (Εικ. K):**
  - Τοποθετήστε τη λεπίδα (5) στη βάση κοπής (4) και πιέστε την πάνω στην επιφάνεια στήριξης της λεπίδας.
  - Η εξαγωνική βίδα (1) βιδώνεται διαδοχικά στη ροδέλα (2), στο κάλυμμα (3) και στη βάση κοπής (4). Βιδώστε τη στην οπή με σπείρωμα της λεπίδας (5) και σφίξτε τη.
  - Τοποθετήστε τη λεπίδα (5) στο έμβολο (6) και πιέστε την πάνω στην επιφάνεια στήριξης της λεπίδας. Οι εξαγωνικές βίδες (7) βιδώνονται διαδοχικά στη ροδέλα (2) και στο έμβολο (6). Βιδώστε τη στην οπή με σπείρωμα της λεπίδας (5) και σφίξτε τη.
- Βεβαιωθείτε ότι η λεπίδα εφαρμόζει σταθερά πάνω στην επιφάνεια στήριξης της βάσης κοπής και στο έμβολο και σφίξτε τις βίδες. Διαφορετικά, μπορεί να προκληθεί τραυματισμός κατά τη διάρκεια της κοπής.
- Μετά από την τοποθέτηση, βεβαιωθείτε ότι οι λεπίδες είναι καλά σφιγμένες. Διαφορετικά, η κοπή μπορεί να προκαλέσει τραυματισμό.

Υδραυλικό λάδι

- Λόγω της υδραυλικής λειτουργίας του μηχανήματος, η μη διατήρηση της κατάλληλης ποσότητας λαδιού μπορεί να οδηγήσει σε μείωση της πίεσης και απώλεια της ισχύος αποκοπής. Σε αυτό το σημείο, πρέπει να αλλάζετε ή να συμπληρώνετε το λάδι ώστε να μην αναμιχθεί με ρύπους ή ώστε να μην εισχωρήσουν ρύποι στο δοχείο λαδιού. Οι ρύποι στο λάδι μπορεί να προκαλέσουν ανεπανόρθωτη ζημιά στα υδραυλικά εξαρτήματα.

- Πρέπει να βεβαιώνεστε ότι το λάδι δεν περιέχει ρύπους.
- Μην χρησιμοποιείτε βρόμικα μηχανικά κλειδιά.
- Μην αντικαθιστάτε το υδραυλικό λάδι σε περιοχές όπου υπάρχει σκόνη.
- Το υδραυλικό λάδι είναι εξαιρετικά εύφλεκτο και πρέπει να διατηρείται μακριά από σπινθήρες και φωτιά. Το κάπνισμα απαγορεύεται.
- Το υδραυλικό λάδι μπορεί να προκαλέσει φλεγμονή στα μάτια και στο δέρμα. Σε περίπτωση κατάποσης, προκαλεί διάρροια και εμετό. Σε περίπτωση επαφής με τα μάτια, ξεπλύνετε με καθαρό νερό για λίγα λεπτά και συμβουλευτείτε γιατρό.
- **Αντικατάσταση του υδραυλικού λαδιού**
  - Αναποδογυρίστε το εργαλείο με την οπή αποστράγγισης προς τα πάνω (σε περίπτωση υπερθέρμανσης, ψύξτε το εργαλείο). Τοποθετήστε μια λεκάνη κάτω από το εργαλείο για να συλλέξετε το λάδι που θα διαρρεύσει.
  - Χαλαρώστε τη βίδα αποστράγγισης λαδιού και αφαιρέστε τον στεγανοποιητικό δακτύλιο (προτού χαλαρώσετε τη βίδα αποστράγγισης λαδιού, βεβαιωθείτε ότι το έμβολο βρίσκεται στην αρχική του θέση, για να διευκολυνθεί η απομάκρυνση όλων των καταλοίπων).
  - Γυρίστε το εργαλείο με την οπή αποστράγγισης προς τα κάτω (φυσική εκκένωση) ή χρησιμοποιήστε κατάλληλο σύστημα άντλησης λαδιού (π.χ. αντλία Pump-jack). Αποστραγγίστε το λάδι από το δοχείο, ώστε να μην διαρρεύσει μέσα στο εργαλείο.
  - Χρησιμοποιήστε κατάλληλο εξοπλισμό (π.χ. χωνί) για να ρίξετε αργά τη σωστή ποσότητα υδραυλικού λαδιού αρ. 32 που εμποδίζει τη δημιουργία φυσαλίδων και τη φθορά (περίπου 0,22 λίτρα). Χρησιμοποιήστε μόνο καινούργιο ή καθαρό υδραυλικό λάδι.
  - Ελέγξτε αν η στάθμη λαδιού έχει φτάσει στο κάτω μέρος της οπής της βίδας αποστράγγισης λαδιού. Εάν η στάθμη του λαδιού παραμένει χαμηλή, προσθέστε υδραυλικό λάδι αρ. 32 που εμποδίζει τη δημιουργία φυσαλίδων και τη φθορά.
  - Σφίξτε ελαφρά τη βίδα αποστράγγισης λαδιού και τον στεγανοποιητικό δακτύλιο.
  - Τοποθετήστε την μπαταρία, θέστε σε λειτουργία το εργαλείο για να εκταθεί το έμβολο, εκκινήστε και σταματήστε γρήγορα το μοτέρ αρκετές φορές για εκτονωθεί ο αέρας ή οι πλεονάζουσες φυσαλίδες.
  - Γυρίστε ξανά το εργαλείο, ώστε η οπή αποστράγγισης να έρθει προς τα πάνω.
  - Συμπληρώστε ξανά το υδραυλικό λάδι, καλύψτε τη βίδα αποστράγγισης λαδιού και σφίξτε την.
  - Ελέγξτε μήπως υπάρχει διαρροή λαδιού.
- **Συμπλήρωση του υδραυλικού λαδιού**
  - Προτού συμπληρώσετε το υδραυλικό λάδι, βεβαιωθείτε ότι το έμβολο έχει συμπτυχθεί πλήρως.
  - Τοποθετήστε το μηχάνημα οριζόντια σε σταθερή θέση πάνω στον πάγκο εργασίας, με την οπή αποστράγγισης λαδιού στραμμένη προς τα πάνω. Τοποθετήστε μια λεκάνη κάτω από το μηχάνημα για να μην διαρρεύσει λάδι.
  - Ξεβιδώστε τη βίδα αποστράγγισης λαδιού.
  - Ελέγξτε την ποσότητα λαδιού που λείπει.
  - Χρησιμοποιήστε κατάλληλο εξοπλισμό (π.χ. χωνί) και γεμίστε αργά το πάνω άκρο της οπής πλήρωσης λαδιού με καινούργιο, καθαρό υδραυλικό λάδι.
  - Τοποθετήστε ξανά τη βίδα αποστράγγισης λαδιού και σφίξτε την.

Οδηγίες συντήρησης

Γενική συντήρηση

- Ο εργοδότης και ο χειριστής είναι υπεύθυνοι να διασφαλίζουν ότι το εργαλείο διατηρείται σε ασφαλή κατάσταση λειτουργίας. Επιπλέον, μόνο εξουσιοδοτημένο προσωπικό συντήρησης της TJEP ή εξουσιοδοτημένοι διανομείς της TJEP επιτρέπεται να επισκευάζουν το εργαλείο, και θα πρέπει να χρησιμοποιούν εξαρτήματα ή παρελκόμενα που διατίθενται ή συνιστώνται από την Kyocera Unimerco Fastening.
- Φροντίστε να διατηρείτε πάντα το εργαλείο καθαρό. Σκουπίζετε τα γράσα ή τα λάδια με στεγνό καθαρό πανί, ώστε το εργαλείο να μην σας πέσει κατά λάθος.
- Για να εκτελέσετε επιθεώρηση ή συντήρηση στο εργαλείο, πρέπει πρώτα να βεβαιώνεστε ότι έχετε ασφαλίσει το κλείδωμα της σκανδάλης (HC-9 / HCS-8) προτού αφαιρέσετε την μπαταρία.
- Για τον καθαρισμό του εργαλείου αποφύγετε τη χρήση οποιουδήποτε καθαριστικού με βάση διαλύτες, καθώς ορισμένοι διαλύτες προκαλούν ζημιά ή εξασθενούν τα εξαρτήματα του εργαλείου που είναι κατασκευασμένα από συνθετικό υλικό.
- Σε περίπτωση συχνής ή παρατεταμένης λειτουργίας, πρέπει να βεβαιώνεστε ότι όλες οι βίδες είναι πλήρως σφιγμένες.
- Όλες οι βίδες και τα παξιμάδια θα πρέπει να είναι πάντα σφιγμένα και να μην έχουν ζημιές. Οι χαλαρωμένες βίδες μπορεί να προκαλέσουν επικίνδυνες καταστάσεις και να οδηγήσουν σε σοβαρούς τραυματισμούς ή ζημιές στα εξαρτήματα.
- Ελέγξτε τη λεπίδα. Η χρήση φθαρμένων λεπίδων μειώνει τις δυνατότητες του μηχανήματος και προκαλεί άσκοπη υπερθέρμανση του μοτέρ. Μόλις αντιληφθείτε ότι έχει φθαρεί, θα πρέπει να την αντικαθιστάτε αμέσως.
- Φροντίστε να διατηρείτε την επιφάνεια του μοτέρ καθαρή και να εξασφαλίζετε ότι ο εξαερισμός και η ψύξη γίνονται ομαλά και το μοτέρ λειτουργεί χωρίς αφύσικους θορύβους. Ο ελλιπής εξαερισμός μπορεί να προκαλέσει υπερθέρμανση του μοτέρ, με αποτέλεσμα το εργαλείο να μην λειτουργεί κανονικά ή να υποστεί ζημιά.
- Φροντίστε να διατηρείτε το έμβολο (HCS-12) και την κεφαλή του εργαλείου καθαρά, για να εξασφαλίζετε ότι το έμβολο επανέρχεται πλήρως στο τέλος της διαδρομής του, διαφορετικά δεν θα μπορεί να εκτελέσει νέα παλινδρόμηση.
  - Τοποθετήστε το μηχάνημα οριζόντια πάνω σε μια σταθερή επιφάνεια εργασίας.
  - Στο μοντέλο της σειράς HC-18B, χαλαρώστε

πρώτα τις δύο βίδες στις δύο πλευρές του προστατευτικού καλύμματος (HS-4), αφαιρέστε το προστατευτικό κάλυμμα και κατόπιν καθαρίστε το άκρο του εμβόλου.
  - Στο μοντέλο της σειράς HCS-20B, καθαρίστε απευθείας το άκρο του εμβόλου.
- Τα κινούμενα εξαρτήματα πρέπει να λιπαίνονται τακτικά.
- Μην χρησιμοποιείτε ΠΟΤΕ ένα εργαλείο, αν υπάρχει οποιαδήποτε αμφιβολία.

Αποθήκευση
- Όταν το εργαλείο δεν πρόκειται να χρησιμοποιηθεί για μεγάλο χρονικό διάστημα, επαλείψτε τα χαλύβδινα εξαρτήματα με μια λεπτή στρώση λιπαντικού για να αποφύγετε τη σκουριά.
- Μην αποθηκεύετε το εργαλείο σε περιβάλλον όπου επικρατούν ψυχρές καιρικές συνθήκες.
- Όταν το εργαλείο δεν χρησιμοποιείται, θα πρέπει να αποθηκεύεται σε ζεστό και στεγνό χώρο.
- Διατηρείτε το μακριά από παιδιά.

Απόρριψη
- Η απόρριψη του εργαλείου πρέπει να γίνεται σύμφωνα με τις οδηγίες των τοπικών Αρχών.

Αντιμετώπιση προβλημάτων

Σύστημα προστασίας εργαλείου / μπαταρίας
- Το εργαλείο διαθέτει σύστημα προστασίας του εργαλείου / της μπαταρίας. Το εργαλείο σταματά αυτόματα κατά τη διάρκεια της λειτουργίας, εάν το ίδιο ή η μπαταρία βρεθούν σε μία από τις ακόλουθες συνθήκες:
  - **Προστασία από υπερφόρτωση**
    Αυτή η προστασία λειτουργεί όταν το εργαλείο χρησιμοποιείται με τρόπο που το αναγκάζει να καταναλώνει ασυνήθιστα υψηλό ρεύμα. Σε αυτήν την περίπτωση, αφήστε τη σκανδάλη (HC-8 / HCS-7) και διακόψτε την εφαρμογή που προκάλεσε την υπερφόρτωση του εργαλείου.
    Απελευθερώστε τη βαλβίδα εκτόνωσης για να συμπτυχθεί το έμβολο. Βεβαιωθείτε ότι η διάμετρος του τεμαχίου εργασίας δεν υπερβαίνει το μέγιστο όριο και ότι η γωνία κοπής είναι 90°.
    Εάν το εργαλείο δεν μπορεί να επανεκκινηθεί, η μπαταρία έχει υπερθερμανθεί. Σε αυτή την περίπτωση, περιμένετε να κρυώσει η μπαταρία προτού πατήσετε τη σκανδάλη.
  - **Προστασία από υπερβολική εκφόρτιση**
    Αυτή η προστασία λειτουργεί όταν μειώνεται η απομένουσα χωρητικότητα της μπαταρίας. Σε αυτή την περίπτωση, αφαιρέστε την μπαταρία από το εργαλείο και φορτίστε τη.
  - **Προστασία από υπερθέρμανση**
    Όταν το εργαλείο υπερθερμαίνεται, σταματά αυτόματα και παρέχεται σήμα συναγερμού. Σε αυτή την περίπτωση, περιμένετε να κρυώσει το εργαλείο προτού το θέσετε σε λειτουργία.
  - **Προστασία της μπαταρίας**
    Όταν η τάση της μπαταρίας είναι πολύ χαμηλή, πολύ υψηλή ή όταν η θερμοκρασία του περιβάλλοντος της μπαταρίας είναι πολύ χαμηλή, το εργαλείο κλειδώνεται και παρέχεται σήμα συναγερμού.
- Για να εκτελέσετε επαναφορά του εργαλείου κατά τη διάρκεια της κοπής, γυρίστε τη βαλβίδα εκτόνωσης (Εικ. F) στη θέση "OFF" (Απενεργοποίηση), ώστε να συμπτυχθεί το έμβολο. Όταν το έμβολο συμπτυχθεί πλήρως, γυρίστε τη βαλβίδα εκτόνωσης στη θέση "ON" (Ενεργοποίηση) μέχρι να σφίξει.

Προσοχή κατά την κοπή
- Προτού ξεκινήσετε, βεβαιωθείτε ότι οι λεπίδες είναι κάθετες στον άξονα του τεμαχίου εργασίας.
- Αντικαταστήστε τη λεπίδα αν έχει αναγυρίσει στα άκρα ή παρουσιάζει κενά, ρωγμές ή φθορά. Αν συνεχιστεί η χρήση σε αυτή την περίπτωση, θα προκληθεί ζημιά στο εργαλείο ή μπορεί να συμβεί ατύχημα.
- Εάν το υλικό που κόβεται μετακινείται ή γέρνει, διακόψτε τη λειτουργία, χρησιμοποιήστε τη βαλβίδα εκτόνωσης πίεσης (HC-7 / HCS-6) και τοποθετήστε το υλικό σωστά.
- Μην κρατάτε το πιο κοντό τμήμα του υλικού με το χέρι σας. Μπορεί να τραυματιστείτε.
- Μην κόβετε υλικά που υπερβαίνουν τις δυνατότητες κοπής του εργαλείου από άποψη μεγέθους και σκληρότητας.
- Εάν κατά τη διάρκεια της κοπής ακούγεται ασυνήθιστος ήχος, υπάρχουν ασυνήθιστες δονήσεις ή τα εξαρτήματα κοπής παρουσιάσουν σημαντική φθορά, σταματήστε την κοπή. Αν συνεχιστεί η χρήση υπό αυτές τις συνθήκες, θα προκληθεί ζημιά στις λεπίδες.

Κατάσταση	Σημασία / λύση
Το μοτέρ δεν εκκινείται	• Η μπαταρία (HC-9 / HCS-9) έχει υποστεί ζημιά / έχει αδειάσει · Ελέγξτε τη χωρητικότητα της μπαταρίας · Αντικαταστήστε / φορτίστε την μπαταρία
Το μοτέρ υπερθερμαίνεται	• Διακόψτε τη χρήση του εργαλείου και αφήστε το να κρυώσει • Οι οπές εξαερισμού είναι φραγμένες · Καθαρίστε τις οπές
Το έμβολο δεν λειτουργεί	• Η επαναφορά δεν ολοκληρώνεται · Σπρώξτε το έμβολο προς τα πίσω (HC-12) • Το ελατήριο επαναφοράς έχει κοπεί (μοντέλο HC-18B) · Αντικαταστήστε το ελατήριο επαναφοράς • Υπάρχει ξένο σώμα στη βαλβίδα εκτόνωσης (HC-7 / HCS-6) · Καθαρίστε τη βαλβίδα εκτόνωσης • Η στάθμη λαδιού είναι πολύ υψηλή / χαμηλή · Γεμίστε το δοχείο με λάδι (HC-11 / HCS-10) · Αποστραγγίστε το πλεονάζον λάδι • Η βαλβίδα (HC-7 / HCS-6) παραμένει ανοικτή λόγω συσσώρευσης ρύπων · Καθαρίστε τη βαλβίδα εκτόνωσης
Ατελής παλινδρόμηση του εμβόλου	• Η στάθμη λαδιού είναι χαμηλή · Γεμίστε το δοχείο με λάδι (HC-11 / HCS-10)
Διακοπτόμενη παλινδρόμηση του εμβόλου	• Υπάρχουν φυσαλίδες στο υδραυλικό κύκλωμα · Εξαερώστε το υδραυλικό κύκλωμα
Η επαναφορά του εμβόλου δεν ολοκληρώνεται	• Υπάρχει βρομιά ανάμεσα στον διωστήρα του εμβόλου και το εργαλείο · Μετακινήστε το έμβολο (HC-12) στην τελική θέση της διαδρομής και καθαρίστε το • Το ελατήριο επαναφοράς έχει κοπεί (μοντέλο HC-18B) · Αντικαταστήστε το ελατήριο επαναφοράς
Το εργαλείο παρουσιάζει διαρροή λαδιού	• Ελέγξτε για ξένα σώματα στην περιοχή στεγανοποίησης · Καθαρίστε την περιοχή
Αν παρουσιαστούν προβλήματα διαφορετικά από αυτά που περιγράφονται παραπάνω, διακόψτε τη χρήση του εργαλείου και επικοινωνήστε με τον τοπικό συνεργάτη σέρβις.	

Αιτία συναγερμού	Ηχητικό προειδο-ποιητικό σήμα	Κωδικός σφάλματος	Αιτία	Ερμηνεία / Λύση
Χαμηλή τάση μπαταρίας	1 ηχητικό σήμα	1	• Χαμηλή τάση μπαταρίας	• Φορτίστε τη μπαταρία.
Προστασία από εμπλοκή του κινητήρα	2 ηχητικά σήματα	2	• Η σκληρότητα του τεμαχίου εργασίας είναι πολύ υψηλή ή η λεπίδα είναι φθαρμένη	• Η λεπίδα είναι έντονα φθαρμένη. Αντικαταστήστε την. • Η σκληρότητα του τεμαχίου εργασίας είναι πολύ υψηλή.
Υπερβολικό ρεύμα στο υλικό κύκλωμα της πλακέτας	3 ηχητικά σήματα	3	• Σφάλμα υλικού (hardware)	• Απενεργοποιήστε το εργαλείο και αφήστε το να κρυώσει. Εάν το πρόβλημα επιμένει, επικοινωνήστε με εξουσιοδοτημένο αντιπρόσωπο.
Υπερθέρμανση ή υπερβολική ψύξη της μπαταρίας	4 ηχητικά σήματα	4	• Παρατεταμένος, συνεχής χρόνος λειτουργίας • Η θερμοκρασία στον χώρο εργασίας είναι πολύ χαμηλή (κάτω από -20 °C)	• Απενεργοποιήστε το εργαλείο και αφήστε το να κρυώσει, εάν έχει υπερθερμανθεί. • Απενεργοποιήστε το εργαλείο και τοποθετήστε το σε θερμότερο περιβάλλον, εάν είναι πολύ κρύο. Επανεκκινήστε το εργαλείο όταν φτάσει σε κανονική θερμοκρασία λειτουργίας.
Ανομοιογένεια μεταξύ των κυψελών της μπαταρίας	5 ηχητικά σήματα	5	• Σφάλμα μπαταρίας	• Απενεργοποιήστε το εργαλείο, αφαιρέστε τη μπαταρία και αφήστε τη να κρυώσει. Αντικαταστήστε τη μπαταρία εάν το πρόβλημα επιμένει.
Υπερθέρμανση κινητήρα	6 ηχητικά σήματα	6	• Παρατεταμένος, συνεχής χρόνος λειτουργίας • Ανεπαρκής αερισμός	• Απενεργοποιήστε το εργαλείο και αφήστε το να κρυώσει.
Υπερβολικό ρεύμα στο λογισμικό κύκλωμα της πλακέτας	7 ηχητικά σήματα	7	• Η σκληρότητα του τεμαχίου εργασίας είναι πολύ υψηλή ή η λεπίδα είναι φθαρμένη	• Η λεπίδα είναι έντονα φθαρμένη. Αντικαταστήστε την. • Η σκληρότητα του τεμαχίου εργασίας είναι πολύ υψηλή.
Προστασία απώλειας φάσης κινητήρα	8 ηχητικά σήματα	8	• Το καλώδιο του κινητήρα έχει αποσυνδεθεί • Σφάλμα κινητήρα • Σφάλμα πλακέτας κυκλώματος	• Επικοινωνήστε με εξουσιοδοτημένο αντιπρόσωπο ή τεχνική υποστήριξη.
Υπέρταση μπαταρίας	9 ηχητικά σήματα	9	• Σφάλμα μπαταρίας	• Αντικαταστήστε τη μπαταρία.
Η μπαταρία τοποθετήθηκε ενώ η σκανδάλη ήταν πατημένη	Συνεχές ηχητικό σήμα	10	• Η μπαταρία τοποθετήθηκε ενώ η σκανδάλη ήταν πατημένη	• Απενεργοποιήστε το εργαλείο, τοποθετήστε τη μπαταρία και επανεκκινήστε το εργαλείο.
Αν παρουσιαστούν προβλήματα διαφορετικά από αυτά που περιγράφονται παραπάνω, διακόψτε τη χρήση του εργαλείου και επικοινω-νήστε με τον τοπικό συνεργάτη σέρβις.				

TJEP HYDRA REZAČI

SIGURNOSNE I RADNE UPUTE

ODRŽAVANJE I RJEŠAVANJE PROBLEMA

PRIJEVOD ORIGINALNIH UPUTA

Sadržaj

Važne sigurnosne informacije 79
Slike 79
Ključni dijelovi 80
Objašnjenje simbola 80
Opća sigurnosna upozorenja 81
Opća sigurnosna upozorenja 81
Predvidljive opasnosti 82
Upozorenja za punjač i bateriju 82
Radne upute 83
Radni punjač 83
Ugradnja ili uklanjanje baterije 83
Indikator baterije (sl. B) 83
Ugradnja bočne ručke (sl. C) 83
Podešavanje glave (sl. D+E) 83
Ventil za smanjenje tlaka (sl. F) 84
Radni TJEP HC-18B 84
Radni TJEP HCS-20B 84
Uklanjanje i zamjena oštrica 84
Hidrauličko ulje 84
Upute za održavanje 85
Opće održavanje 85
Skladištenje 85
Zbrinjavanje 85
Rješavanje problema 85
Sustav zaštite alata / baterije 85
Oprez pri rezanju 86

NEPRAVILNA I NESIGURNA UPORABA ALATA IZAZVAT ĆE SMRT ILI OZBILJNU OZLJEDU. VRLO VAŽNO JE DA RUKOVATELJ ALATOM PROČITA I JASNO RAZUMIJE OVAJ PRIRUČNIK PRIJE UPORABE ALATA. OVAJ PRIRUČNIK UČINITE DOSTUPNIM DRUGIMA PRIJE NEGO POČNU KORISTITI OVAJ ALAT.

Ovaj priručnik čuvajte na sigurnom mjestu za buduću uporabu.

Važne sigurnosne informacije

Proizvođač ne može predvidjeti svaku moguću situaciju koja bi mogla uključivati rizik. Zbog toga se upozorenja u ovom priručniku, oznake i naljepnice zalijepljene na alat ne mogu smatrati sveobuhvatnima. Ako primjenjujete postupak, način rada ili tehniku rada koje proizvođač posebno ne preporučuje, morate se pobrinuti da je sigurno za vas i druge ljude. Također se morate pobrinuti da postupak, način rada ili tehnika rada koje odaberete ne učini alat nesigurnim.

Slike

Pronađite odgovarajuće slike na koje se ukazuje u uputama na stranici 4.

Ključni dijelovi

Pogledajte crtež na stranici 5

103320 TJEP HC-18B

HC-1: Dosjed oštrice
HC-2: Oštrica
HC-3: Pomična glava
HC-4: Zaštitni poklopac
HC-5: Bočna ručka
HC-6: Okvir
HC-7: Poluga rasteretnog ventila tlaka
HC-8: Okidač
HC-9: Brava okidača
HC-10: Baterija
HC-11: Vijak za ispuštanje ulja
HC-12: Ručka

103322 TJEP HCS-20B

HCS-1: Rezna baza
HCS-2: Poklopac
HCS-3: Granični vijak
HCS-4: Bočna ručka
HCS-5: Okvir
HCS-6: Poluga rasteretnog ventila tlaka
HCS-7: Okidač
HCS-8: Brava okidača
HCS-9: Baterija
HCS-10: Vijak za ispuštanje ulja
HCS-11: Ručka
HCS-12: Klip
HCS-13: Oštrica

Objašnjenje simbola

Simboli u priručniku	
	Simbol sigurnosnog upozorenja ukazuje na potencijalnu opasnost od osobne ozljede. **OPASNOST**: Ukazuje na opasnu situaciju koja će, ako se ne izbjegne, dovesti do smrti ili ozbiljne ozljede.
	Trebate pročitati i jasno razumjeti oznake alata i priručnik. Zanemarivanje upozorenja može uzrokovati ozbiljnu ozljedu.
	Rukovatelji i drugi u radnom području moraju nositi zaštitu za oči otpornu na udarce s bočnim štitnicima i zaštitu za glavu s oznakom CE.
	Rukovatelji i ostali u radnom području moraju nositi zaštitu sluha.
	Ruke i tijelo držite dalje od područja rezanja alata.

Simboli na alatu	
CE UK CA	Ovaj alat ima CE/UKCA odobrenje sukladno primjenjivim standardima.
	Trebate pročitati i jasno razumjeti oznake alata i priručnik. Zanemarivanje upozorenja može uzrokovati ozbiljnu ozljedu.
	Rukovatelji i drugi u radnom području moraju nositi zaštitu za oči otpornu na udarce s bočnim štitnicima i zaštitu za glavu s oznakom CE.
	Zbrinite proizvod sukladno direktivi WEEE.
	Preporučuje se da operator i ostali u radnom području nose rukavice s oznakom CE na radnom mjestu.
	Simbol sigurnosnog upozorenja ukazuje na potencijalnu opasnost od osobne ozljede.
	Ruke i tijelo držite dalje od područja rezanja alata. Zanemarivanje upozorenja može uzrokovati ozbiljnu ozljedu.
	Tijekom rada može doći do ispuštanja krhotina s obratka.
OIL L-HV ISO 32	Redovito podmažite pokretne dijelove. Koristite samo propisano ulje dobre kvalitete.
On Off	Uključite / isključite ventil za smanjenje tlaka.
18V	Radni napon
Ø5-18 / mm ≤ Ø18	Minimalni i maksimalni raspon obratka.

Opća sigurnosna upozorenja

Opća sigurnosna upozorenja

- **UPOZORENJE:** Pročitajte sva sigurnosna upozorenja i sve upute. Zanemarivanje upozorenja i uputa može izazvati strujni udar, požar, ozbiljnu ozljedu i/ili smrt.
- Upotrijebite alat i pribor u skladu s tim uputama, uzimajući u obzir radne uvjete i rad koji treba izvršiti. Uporaba alata u svrhe za koje nije predviđen mogla bi uzrokovati opasnu situaciju.
- Budite na oprezu, pazite što radite i racionalno koristite alat. Alat nemojte koristiti kada ste umorni niti pod utjecajem droga, alkohola ili lijeka. Trenutak nepažnje pri radu alatom može dovesti do ozbiljne ozljede ili oštećenja materijala.
- Rukovatelj mora procijeniti rizik za druge.
- Koristite zaštitu za oči s oznakom CE s prednjom i bočnom zaštitom od letećih objekata i zaštitu za glavu s oznakom CE prilikom rukovanja, rada i servisiranja alata.
- Upotrijebite zaštitu sluha s oznakom CE blizu ili na mjestu rada da biste spriječili oštećenje sluha. Nezaštićeno izlaganje visokim razinama buke može uzrokovati trajni, onesposobljavajući gubitak sluha i druge probleme kao što je tinitus (zvonjenje, zujanje, piskutanje ili šum u ušima). Odgovornost je poslodavca da od korisnika alata i svih ostalih koji se nalaze u blizini na mjestu rada zahtijeva korištenje osobne zaštitne opreme poput zaštitnih naočala, maske za zaštitu od prašine, neproklizne obuće, kacige i/ili zaštite sluha.
- Obucite se prikladno. Nemojte nositi labavu odjeću ni nakit. Kosu, odjeću i rukavice držite dalje od pomičnih dijelova kako biste izbjegli ozbiljne ozljede. Nosite samo rukavice koje pružaju odgovarajući osjećaj i sigurnu kontrolu okidača i svih uređaja za prilagođavanje. Nosite toplu odjeću pri radu u hladnim uvjetima kako bi vaše ruke uvijek bile tople i suhe.
- Nemojte dosezati predaleko. Pravilno stojte i uvijek održavajte ravnotežu. To će vam pružiti bolju kontrolu alata u neočekivanim situacijama.
- Kada radite na visinama, koristite sigurnosno uže za spajanje alata s konstrukcijskim okvirom ili postavljanje sigurnosne mreže, jer ispušteni materijali ili alati mogu uzrokovati nesreće.
- Spriječite neočekivano aktiviranje. Dok nosite alat, nemojte držati prst na okidaču. Držite prste dalje od okidača kada ne koristite alat i kada mijenjate radni položaj.
- Alat koristite kao samo za rad.
- Nemojte biti neozbiljni dok ga koristite.
- Uklonite sve alate korištene za održavanje ili popravak prije uporabe alata. Alati ostavljeni spojeni na pomičnom dijelu alata mogu izazvati ozljedu.
- Alatom rukujte pažljivo, jer se može ohladiti, što će utjecati na držanje i kontrolu.
- Alat nikada nemojte koristiti u prisutnosti zapaljive prašine, plinova ili para. Alat bi mogao proizvesti iskru koja bi mogla zapaliti plinove i uzrokovati požar te eksploziju alata.
- Pobrinite se za čistoću i dobru osvijetljenost radnog područja. Zatrpana ili tamna područja lako mogu biti uzrok nezgoda.
- Nemojte koristiti alat ako nije u pravilnom radnom stanju.
- Provjerite alat prije rada kako biste utvrdili je li u pravilnom radnom stanju. Provjerite necentriranost, spajanje pomičnih dijelova i sva druga stanja koja mogu utjecati na rad. Nemojte raditi ako se pojave bilo koja navedena stanja jer bi moglo doći do kvara.
- Ovim alatom smiju rukovati samo tehnički vješte osobe koje su pročitale i razumjele radne/sigurnosne upute.
- Djeci i promatračima ne dozvolite da se približavaju tijekom rada alata. Ometanja mogu utjecati na vašu kontrolu.
- Nemojte na silu koristiti alat. Upotrijebite odgovarajući alat za vašu primjenu jer će bolje i sigurnije obaviti posao pri brzini rada za koju je napravljen.
- Nemojte aktivirati alat ako nije čvrsto pritisnut na obradak.
- Kako biste smanjili rizik od ozljeda:
  - uvijek održavate kontrolu alata i budete spremni na neuobičajene ili iznenadne kretnje.
  - lice i dijelove tijela držite dalje od alata.
- Nemojte koristiti ovaj alat za rezanje strujnih kabela. Nije predviđen za instalaciju strujnih kabela te može oštetiti izolaciju strujnih kabela i izazvati strujni udar ili požar. Osim toga, alat nije izoliran od kontakta sa strujom.
- Alat nemojte koristiti da biste izvodili druge radove za koje nije predviđen. Posebno ga nemojte koristiti kao čekić. Udar na alat povećat će rizik od oštećenja alata i neočekivanog aktiviranja.
- Alat nemojte koristiti ako oznake upozorenja nedostaju ili su oštećene.
- Ne izlažite alat kiši, snijegu ili mokrim uvjetima i ne uranjajte alat u vodu ili druge tekućine jer će to povećati rizik od strujnog udara.
- Nemojte uklanjati, manipulirati ni na bilo koji drugi način ugroziti funkcionalnost pneumatskog alata. Alatom nemojte rukovati ako bilo koji dio radnih kontrola alata postane nefunkcionalan, deaktiviran, promijenjen ili neispravan.
- Alat se ne smije mijenjati ako za to ne postoji ovlaštenje u priručniku ili ako to ne odobri tvrtka Kyocera Unimerco Fastening. Nepridržavanje pravila može dovesti do opasnih situacija ili ozljeda.
- Ruke i tijelo držite dalje od područja rezanja alata.
- Upotrijebite samo pribor koji je napravio ili preporučio proizvođač alata ili pribor s performansama koje su slične onima koje preporučuje tvrtka Kyocera Unimerco Fastening.
- Djeca se ne bi smjela igrati ovim alatom. Čišćenje i korisničko održavanje ne bi smjela izvoditi djeca.
- Pažljivo održavajte alat. Ako se ošteti, prije uporabe ga popravite. Pogledajte upute za održavanje s detaljnim informacijama o pravilnom održavanju alata.
- Držite alat u čistom stanju, obrišite masnoću i/ili ulje nakon rada. Nemojte koristiti nikakvo sredstvo za

čišćenje na bazi otapala da biste očistili alat. Otapalo bi moglo pogoršati gumene i/ili plastične komponente alata. Masna ručka i kućište alata mogu uzrokovati slučajno ispadanje alata i ozljedu osoba u blizini.
- Pobrinite se da alat servisira kvalificirani tehničar koristeći samo dijelove koje je isporučila ili preporučila tvrtka Kyocera Unimerco Fastening. To će zajamčiti sigurnost alata.
- Upotrijebite samo maziva koja preporučuje tvrtka Kyocera Unimerco Fastening / vaš lokalni dobavljač opreme TJEP.

Predvidljive opasnosti
- Ključne su informacije o provođenju procjene rizika tih opasnosti i primjeni odgovarajućih kontrola.
- Tijekom rada može doći do ispuštanja krhotina s obratka.
- Pri dugotrajnoj uporabi alata, rukovatelj može osjetiti nelagodu u rukama, ramenima, vratu ili drugim dijelovima tijela.
- Vibracijama može uzrokovati onesposobljavajuće oštećenje živaca i cirkulaciju krvi u šakama i rukama.
- Ako rukovatelj ima simptome kao što su stalna ili ponavljajuća nelagoda, bol, vibriranje, bockanje, trnci, obamrlost, osjećaj gorenja ili grčenje, nemojte zanemariti te znakove upozorenja. Rukovatelj se treba obratiti kvalificiranom zdravstvenom djelatniku u vezi s općim aktivnostima.
- Tijekom uporabe alata, rukovatelj treba koristiti prikladno, ergonomsko držanje tijela. Sigurno stojte i izbjegnite držanje tijela izvan ravnoteže.
- Mogući su dodatni rizici, primjerice opasnosti kod ponavljajućih radnji, primjerice trajanje uporabe, u povezanosti s radnim položajem i silama. Preporučljivo je te informacije provjeriti u normama EN 1005-3 i EN 1005-4.
- Klizanja, zapinjanja i padovi glavni su uzroci ozljede na radnome mjestu. Pazite na skliske površine dok koristite alat.
- Budite posebno pažljivi u nepoznatim okruženjima. Moguće su skrivene opasnosti, poput strujnih ili ostalih vodova.
- Ako se alat koristi u području u kojem postoji statička prašina, mogao bi raširiti prašinu i izazvati opasnost.
- Tamo gdje nastaju opasnosti od prašine, najvažniji korak bio bi kontrolirati ih na mjestu pojavljivanja.

Upozorenja za punjač i bateriju
- Ponovno punite baterije samo punjačem kojeg navodi tvrtka Kyocera Unimerco Fastening. Punjač prikladan za određeni tip baterija može izazvati rizik od požara kada se koristi s drugim baterijama.
- Utikač punjača mora odgovarati utičnici. Nikada ni na koji način ne mijenjajte utikač. Nepromijenjeni utikači i odgovarajuće utičnice smanjit će opasnost od strujnog udara
- Izbjegnite kontakt tijela s uzemljenim površinama poput cijevima, radijatorima i hladnjacima pri radu s električnom opremom. Postoji veći rizik od strujnog udara ako je vaše tijelo uzemljeno.
- ili punjač ne izlažite kiši, snijegu ili vlažnim uvjetima i ne uranjajte bateriju ili punjač u vodu ili druge tekućine jer će to povećati opasnost od strujnog udara.
- Ne koristite kabel na pogrešan način. Nikada nemojte koristiti kabel za nošenje, povlačenje ili isključivanje punjača. Kabel držite dalje od topline, ulja, oštrih rubova ili pomičnih dijelova. Nemojte koristiti punjač baterije ako je kabel oštećen ili punjač baterije bude u kvaru. Oštećeni ili isprepleteni kabeli povećavaju opasnost od strujnog udara.
- Nemojte koristiti punjač baterije u eksplozivnoj atmosferi. Ovaj električni uređaj nije namijenjen uporabi u takvom okruženju.
- Napunite bateriju na sobnoj temperaturi od 10°C do 40°C. Nemojte puniti bateriju na otvorenom ili temperaturama ispod 10°C. Pričekajte da se baterija rashladi prije njezina punjenja.
- Nemojte bušiti ni pokušavati otvarati punjač ili kućište baterije.
- Ako se pretjerano koristi, tekućina se može proliti iz baterije, izbjegavajte kontakt. U slučaju slučajnog kontakta s curenjem baterije, isperite vodom. Ako tekućina dođe u dodir s očima, isperite ih čistom vodom i odmah potražite liječničku pomoć jer to može uzrokovati sljepoću.
- Ničim nemojte pokrivati punjač baterije.
- Nemojte koristiti transformator za podizanje napona ili generator motora kao izvor napajanja punjača baterije.
- Nemojte puniti nepunjive baterije.
- Tijekom punjenja punjač baterije treba staviti u dobro prozračeno područje.
- Napunite bateriju prije nego što se potpuno isprazni.
- Uvijek zaustavite rad alata i napunite bateriju kada primijetite slabiju snagu alata.
- Nikada ne punite potpuno napunjenu bateriju. Prekomjerno punjenje skraćuje životni vijek baterije.
- Ako se tijekom punjenja stvara neuobičajena toplina, odspojite bateriju kako biste odmah zaustavili punjenje. Daljnje punjenje može uzrokovati dim, požar ili eksploziju.
- Kad se baterija ne koristi, izvadite je iz alata ili punjača.
- Držite bateriju podalje od tekućina i metalnih predmeta, kao što su spajalice, novčići, ključevi, čavli, vijci ili drugi mali metalni predmeti, koji mogu uspostaviti vezu s jednog terminala na drugi. Kratko spajanje terminala baterije mogu uzrokovati opekline ili požar.
- Napunite bateriju ako je ne koristite dulje vrijeme (više od šest mjeseci).
- Reciklirajte bateriju ili punjač sukladno lokalnim zakonima.
- Nemojte zapaliti bateriju/punjač niti pokušavati probiti i razbiti bateriju/punjač.
- Ne izlažite bateriju ili alat s baterijom izravno sunčevom svjetlu. Spriječite njihovo izlaganje temperaturama višima od 40°C. Pregrijavanje baterije može dovesti do eksplozije ili požara.
- Prilikom spajanja punjača, pazite da se na kabel ne gazi, spotiče ili izlože drugim oštećenjima ili

pritiskanju. Oštećeni ili isprepleteni kabeli povećavaju opasnost od strujnog udara.
- Litij-ionske baterije podliježu zahtjevima zakona o opasnoj robi.
  Za komercijalne prijevoze, npr. od strane trećih osoba, špeditera, moraju se poštovati posebni zahtjevi za pakiranje i označavanje. Za pripremu predmeta koji se šalje potrebna je konzultacija stručnjaka za opasne materijale. Također se pridržavajte eventualno detaljnijih nacionalnih propisa. Zalijepite ili maskirajte otvorene kontakte i zapakirajte bateriju na takav način da se ne može pomicati u ambalaži.
- Nemojte zabijati, rezati, gnječiti, bacati, ispuštati ili udarati bateriju ili punjač o tvrdi predmet. Takvo ponašanje može rezultirati požarom, pretjeranom toplinom ili eksplozijom.

Radne upute

Radni punjač

Indikatori	Značenje
Zeleno LED trepće (polako)	Punjač je u stanju pripravnosti
Crveni LED svijetli	Baterija se puni
Crveni LED trepće (polako)	Baterija je napunjena 80%.
Zeleni LED svijetli	Baterija je napunjena
Zeleni LED trepće (brzo)	Baterija je prevruća - čeka se da se ohladi
Zeleni i crveni LED trepće	Baterija se ne puni

- Uključite punjač baterije u odgovarajući izvor izmjeničnog napona. Lampica punjenja će početi treperiti zeleno.
- Umetnite baterijski uložak u punjač.
- Kada se baterijski uložak umetne, crveno svjetlo za punjenje će zasvijetliti i punjenje će započeti.
- Kada baterija dosegne 80% crveno svjetlo će početi polako treptati.
- Kada je baterija potpuno napunjena, svjetlo punjenja će se promijeniti iz crvene u zelenu.
- Nakon punjenja izvadite baterijski uložak iz punjača i isključite punjač.
- NAPOMENA! Punjač baterija služi za punjenje TJEP-baterijskog uloška. Nikada ga nemojte koristiti u druge svrhe ili za baterije drugih proizvođača.
- Ako zeleno svjetlo punjenja treperi brzo, punjač se možda neće pokrenuti zbog;
  - Baterija je prevruća ako je uklonjena iz alata kojim ste upravo upravljali ili iz spremnika baterije koji je dugo bio na mjestu izloženom izravnoj sunčevoj svjetlosti.
  - Baterijski uložak koji je ostavljen dulje vrijeme na mjestu izloženom hladnom zraku.
  - Kada je baterijski uložak prevruć, punjenje će započeti nakon što rashladni ventilator ugrađen u punjač ohladi baterijski uložak. Punjenje će započeti nakon što temperatura baterijskog uloška dosegne stupanj na kojem je punjenje moguće. Kada je temperatura baterije veća od oko 50°C – 70°C, dvije lampice za punjenje mogu blještati crvenom bojom, a kada je oko 50°C – 70°C, jedno svjetlo za punjenje je crvene boje.
- Ako lampica punjenja treperi naizmjenično zelenom i crvenom bojom, punjenje nije moguće. Priključci na punjaču ili baterijskom ulošku su začepljeni prašinom ili je baterijski uložak istrošen ili oštećen.

Ugradnja ili uklanjanje baterije

- Prije podešavanja ili provjere rada alata uvijek provjerite je li okidač zaključan (HC-9 / HCS-8) i je li baterija uklonjena.
- Uvijek zaključajte okidač (HC-9 / HCS-8) prije postavljanja ili uklanjanja baterije.
- Prije umetanja baterije u alat, provjerite da okidač (HC-8 / HCS-7) nije pritisnut i da je brava okidača (HC-9 / HCS-8) zaključana.
- Čvrsto držite alat i bateriju kada postavljate ili uklanjate bateriju. Ako alat i bateriju ne držite čvrsto, može doći do njihovog iskliznuća s ruku i oštećenja alata i baterije te ozljeda.
- Nemojte nasilno postavljati bateriju. Ako baterija ne sklizne lako, to može biti zbog nepravilnog načina umetanja.
- **Instalirajte bateriju (slika A):**
  - Poravnajte jezičac (5) na bateriji (4) s utorom u kućištu (2) i gurnite je na mjesto.
  - Umetnite ga do kraja dok ne sjedne na mjesto uz lagani klik.
  - Ako se baterija (4) može lako izvući bez pritiskanja gumba (3) nakon što je umetnuta, to znači da baterija nije potpuno zaključana. Tada može slučajno ispasti iz alata i ozlijediti vas ili nekoga oko vas.
- **Uklonite bateriju (slika A):**
  - Izvucite bateriju (4) iz alata (1) dok pritišćete gumb (3) na prednjoj strani baterije.

Indikator baterije (sl. B)

- Pritisnite tipku (1) za aktiviranje indikatora baterije.
- Preostali kapacitet pokazuju 3 LED diode.

Ugradnja bočne ručke (sl. C)

- Alat dolazi s bočnom ručkom. Strogo se preporučuje ugradnja bočne ručke za stabilan i siguran zahvat alata.
  - Provjerite je li okidač zaključan (HC-9 / HCS-8).
  - Uvrnite bočnu ručku (1) u otvor s navojem (3) držača ručke (2) za lakši rad.

Podešavanje glave (sl. D+E)

- Glava alata može se slobodno podešavati (rotirajući 360°), kako bi se rukovatelju pomoglo u lociranju i rezanju.
- Za podešavanje glave (1):
  - Pričvrstite glavu jednom rukom držeći bočnu ručku (2), a drugom rukom okrećite ručku okvira (3).

Ventil za smanjenje tlaka (sl. F)

- Ventil za smanjenje tlaka ima dva različita položaja.
  - ON: Klip radi i automatski se vraća kada je rez završen.
  - OFF: Ako se radni hod klipa prekine, on se neće automatski vratiti. Otvorite rasteretni ventil za vraćanje klipa u prvobitni položaj.

Radni TJEP HC-18B

- Postavite materijal između dviju oštrica tako da su oštrice okomite na osovinu radnog komada (sl. G).
- Prije rezanja / pritiskanja okidača (HC-8), pritisnite radni komad što je više moguće između oštrica – i dalje pazeći da su oštrice okomite na osovinu radnog komada. Ako se radni komad postavi na distalni kraj oštrica, može doći do pucanja oštrica tijekom procesa rezanja.
- Pritisnite i držite okidač (HC-8). Motor će se sada pokrenuti.
- Čvrsto uhvatite alat kako se ne bi tresao tijekom rezanja. Ako to ne učinite, skratit će se trajanje noževa i uzrokovati štetu.
- Držite okidač (HC-8) dok se rez ne završi i čeljust se ne počne vraćati u zadani položaj. Zatim otpustite okidač.

Radni TJEP HCS-20B

- Postavite materijal između dviju oštrica tako da su oštrice okomite na osovinu radnog komada (sl. H).
- Alat je opremljen graničnim vijkom (3) (sl. I). Podesite granični vijak na promjer radnog komada. Ako to ne učinite, radni komad može ispasti iz čeljusti i uzrokovati ozljedu.
- Pritisnite i držite okidač (HCS-7). Motor će se sada pokrenuti.
- Držite okidač (HC-7) dok se rez ne završi i čeljust se ne počne vraćati u zadani položaj. Zatim otpustite okidač.

Uklanjanje i zamjena oštrica

- Zamijenite oštricu ako ima okretnu oštricu, prazninu, pukotinu, urez ili istrošenost.
  - Napomena: Oštrice se ne mogu ponovno brusiti
  - Napomena: Oštrice se mogu okretati kako bi se produžio vijek.
  - Istrošene oštrice će pregrijati motor
- Koristite samo originalne oštrice. Ako se oštrica više puta koristi, uvjerite se da nije istrošena, napuknuta ili oštećena.
- Uklonite sve ostatke i prljavštinu s oštrica i komponenti. Krhotine i prljavština mogu uzrokovati neočekivane nezgode tijekom rezanja.
- Zaključajte alat i izvadite bateriju prije zamjene oštrice kako biste spriječili ozbiljne ozljede uzrokovane slučajnim rukovanjem.
- **Uklonite oštrice za HC-18B (sl. J):**
  - Uklonite šesterokutne vijke (1+2) na dosjedu oštrice (4). Uklonite oštricu (3).
  - Uklonite šesterokutne vijke (1+2) na mobilnoj glavi (5). Uklonite oštricu (3).
- **Zamijenite oštrice za HC-18B (sl. J):**
  - Ugradite oštricu (4) u utor za oštricu mobilne glave (3) i postavite oštricu na mjesto.
  - Zavrnite šesterokutni vijak (2) u mobilnu glavu (3) i neka šesterokutni vijak dodiruje oštricu kako se ne bi olabavila.
  - Zavrnite šesterokutni vijak (1) u dosjede oštrice i zategnite ga.
  - Ugradite oštricu (4) u utor za oštricu dosjeda oštrice (5) i postavite oštricu na mjesto.
  - Zavrnite šesterokutni vijak (2) u dosjeda oštrice (5) i neka šesterokutni vijak dodiruje oštricu kako se ne bi olabavila. Zavrnite šesterokutni vijak (1) u dosjede oštrice i zategnite ga.
- **Uklonite oštrice za HCS-20B (sl. K):**
  - Otpustite dva šesterokutna vijka (1) na postolju za rezanje (4). Uklonite dva šesterokutna vijka (1), podloške (2) i poklopac (3). Uklonite oštricu (5).
  - Otpustite dva šesterokutna vijka (7) na klipu (6). Uklonite dva šesterokutna vijka (7) i podloške (2). Uklonite oštricu (5).
- **Zamijenite oštrice za HCS-20B (sl. K):**
  - Postavite oštricu (5) na podlogu za rezanje (4) i pritisnite je na površinu za oslanjanje oštrice.
  - Šesterougaoni vijak (1) se redom uvija u podlošku (2), poklopac (3) i bazu za rezanje (4). Uvrnite u otvor s navojem na oštrici (5) i zategnite.
  - Postavite oštricu (5) na klip (6) i pritisnite je na površinu za oslanjanje oštrice. Šesterougaoni vijci (7) se redom zavrće u podlošku (2) i klip (6). Uvrnite u otvor s navojem na oštrici (5) i zategnite.
- Uvjerite se da je oštrica čvrsto uz potpornu površinu rezne baze i klipa i zategnite vijke. U suprotnom, može doći do ozljeda tijekom rezanja.
- Provjerite jesu li oštrice čvrsto zategnute nakon postavljanja. U suprotnom, rezanje može uzrokovati ozljede.

Hidrauličko ulje

- Zbog hidrauličkog rada stroja, neuspjeh u održavanju odgovarajuće količine ulja može dovesti do pada tlaka i gubitka snage isključivanja. U ovom trenutku potrebno je promijeniti ili dopuniti ulje kako bi se spriječilo da nečistoće kontaminiraju ulje ili uđu u spremnik. Nečistoće u ulju mogu nepovratno oštetiti hidrauličke komponente.
- Provjerite je li ulje bez nečistoća.
- Nemojte koristiti prljave ključeve.
- Ne mijenjajte hidrauličko ulje u prašnjavim područjima.
- Hidraulično ulje je vrlo zapaljivo i mora se držati podalje od iskri i vatre. Pušenje je zabranjeno.
- Hidrauličko ulje može izazvati upalu očiju i kože. Ako se proguta, uzrokovat će proljev i povraćanje. U slučaju kontakta s očima, isperite čistom vodom nekoliko minuta i obratite se liječniku.
- **Zamjena hidrauličnog ulja**
  - Okrenite alat s otvorom za odvod prema gore (ohladite alat ako se pregrije). Stavite posudu ispod alata kako biste uhvatili curenje ulja.
  - Otpustite vijak za ispuštanje ulja i uklonite O-prsten (prije otpuštanja vijka za ispuštanje ulja, provjerite je li klip u svom izvornom položaju kako biste olakšali uklanjanje svih ostataka).

  - Okrenite alat s otvorom za pražnjenje prema dolje (prirodno pražnjenje) ili upotrijebite odgovarajući sustav za pumpanje ulja (npr. pumpna dizalica). Ispustite ulje iz spremnika kako biste spriječili istjecanje u alat.
  - Koristite prikladnu opremu (kao što je lijevak) da polako ulijevate točnu količinu hidrauličko ulje protiv mjehurića, protiv trošenja #32 (približno 0,22 litre). Koristite samo novo ili čisto hidraulično ulje.
  - Provjerite je li razina ulja na dnu otvora za ispuštanje ulja. Ako je razina ulja još uvijek niska, dodajte hidrauličko #32 hidrauličko ulje protiv mjehurića i trošenja.
  - Lagano zategnite vijak za ispuštanje ulja i brtveni prsten.
  - Umetnite bateriju, pokrenite alat za izvlačenje klipa, brzo pokrenite i zaustavite motor nekoliko puta kako biste ispustili zrak ili višak mjehurića.
  - Ponovno okrenite alat kako biste podigli odvodni otvor.
  - Ponovno napunite hidraulično ulje, pokrijte vijak za ispuštanje ulja i zategnite ga.
  - Provjerite ima li curenja ulja.
- **Nadopuna hidrauličnog ulja**
  - Prije dolijevanja hidrauličkog ulja, provjerite je li klip potpuno uvučen.
  - Postavite stroj vodoravno u stabilan položaj na radnom stolu, s otvorom za ispuštanje ulja okrenutim prema gore. Stavite posudu ispod stroja kako biste spriječili curenje ulja.
  - Odvijte vijak za ispuštanje ulja.
  - Provjerite količinu ulja koja nedostaje.
  - Koristite odgovarajuću opremu (kao što je lijevak) i polako napunite gornji rub otvora za punjenje novim, čistim hidrauličkim uljem.
  - Vratite vijak za ispuštanje ulja i zategnite ga.

Upute za održavanje

Opće održavanje

- Poslodavac i rukovatelj odgovorni su za to da se alat održava u sigurnom radnom stanju. Osim toga, samo ovlašteno servisno osoblje tvrtke TJEP ili TJEP distributeri smiju popravljati alat i smije koristiti dijelove ili pribor koji je isporučila ili preporučila tvrtka Kyocera Unimerco Fastening.
- Uvijek održavajte čistoću alata. Obrišite mast ili ulje suhom čistom krpom da biste spriječili nehotično ispadanje alata.
- Prije provjere ili održavanja alata, osigurajte zaključavanje okidača (HC-9 / HCS-8) prije uklanjanja baterije.
- Izbjegnite svaku uporabu sredstva za čišćenje na bazi otapala pri čišćenju alata, jer određeno otapalo oštećuje ili smanjuje funkcionalnost kompozitnih elemenata alata.
- Osigurajte da su svi vijci redovito ili svaki dan u slučaju čestog ili dugotrajnog rada potpuno zategnuti.
- Sve vijke i matice treba držati zategnute i neoštećene. Labavi vijci mogu izazvati opasne situacije i uzrokovati ozbiljnu ozljedu ili oštećenje dijelova.
- Provjerite oštricu. Korištenje istrošenih noževa smanjuje potencijal stroja i uzrokuje nepotrebno pregrijavanje motora. Odmah ga zamijenite čim primijetite da je istrošen.
- Održavajte površinu motora čistom, ventilaciju i hlađenje glatkima i osigurajte da motor radi bez neuobičajene buke. Loša ventilacija može uzrokovati pregrijavanje motora, a alat neće raditi neuobičajeno ili će se oštetiti.
- Održavajte klip (HCS-12) i glavu alata čistima kako biste osigurali da se klip potpuno vrati na kraju svog hoda, inače novi hod neće biti moguć.
  - Postavite stroj vodoravno na stabilnu radnu površinu.
  - Za seriju HC-18B, prvo otpustite dva vijka na obje strane zaštitnog poklopca (HS-4), uklonite zaštitni poklopac, a zatim očistite kraj klipa.
  - Za seriju HCS-20B, izravno očistite kraj klipa.
- Redovito podmažite pokretne dijelove.
- NIKADA nemojte koristiti alat ako imate bilo kakve sumnje u njegovu ispravnost.

Skladištenje

- Ako se neće koristiti dulje vrijeme, nanesite tanak sloj maziva na čelične dijelove kako biste spriječili hrđanje.
- Nemojte držati alat u hladnom okruženju.
- Kada se ne koristi, alat treba držati na toplom i suhom mjestu.
- Držite dalje od dohvata djece.

Zbrinjavanje

- Alat treba zbrinuti u otpad u skladu s uputama lokalnih nadležnih tijela.

Rješavanje problema

Sustav zaštite alata / baterije

- Alat je opremljen sustavom zaštite alata / baterije. Alat će se automatski zaustaviti tijekom rada ako se alat ili baterija stave pod jedan od sljedećih uvjeta:
  - **Zaštita od preopterećenja**
    Ova zaštita radi kada se alatom radi na način koji uzrokuje neuobičajeno visoku struju. U ovoj situaciji otpustite okidač (HC-8 / HCS-7) i zaustavite aplikaciju koja je uzrokovala preopterećenje alata. Otpustite sigurnosni ventil kako biste uvukli klip. Uvjerite se da promjer radnog komada ne prelazi maksimalni i da kut rezanja iznosi 90°.
    Ako se alat ne može ponovno pokrenuti, baterija je pregrijana. U tom slučaju pričekajte da se baterija ohladi prije nego što aktivirate okidač.
  - **Zaštita od prekomjernog pražnjenja**
    Ova zaštita radi kada je preostali kapacitet baterije nizak. U tom slučaju izvadite bateriju iz alata i napunite je.
  - **Zaštita od pregrijavanja**
    Kada se alat pregrije, alat se automatski zaustav-

lja i javlja se alarm. U tom slučaju pričekajte da se alat ohladi prije nego što ga uključite.
  - **Zaštita baterije**
    Kada je napon baterije prenizak, previsok ili je temperatura okoline baterije preniska, alat će se zaključati i oglasit će se alarm.
- Za resetiranje alata tijekom rezanja, pokrenite sigurnosni ventil (sl. F) u smjeru "OFF", tako da se klip povuče. Kada je klip potpuno uvučen, okrenite sigurnosni ventil u smjeru "OFF" dok se ne zategne.

Oprez pri rezanju
- Provjerite jesu li oštrice okomite na os radnog komada prije početka.
- Zamijenite oštricu ako ima okretnu oštricu, prazninu, pukotinu ili istrošeno mjesto. Daljnja uporaba u ovom slučaju oštetit će alat ili može doći do nezgode.
- Ako se rezani materijal pomiče ili naginje, zaustavite rad, aktivirajte ventil za smanjenje tlaka (HC-7 / HCS-6) i pravilno postavite materijal.
- Ne držite kraći materijal rukom. To može rezultirati ozljedama.
- Nemojte rezati materijale koji premašuju mogućnosti rezanja alata u smislu veličine i tvrdoće.
- Ako se tijekom rezanja čuje neobičan zvuk, neuobičajena vibracija ili ako su rezni dijelovi jako istrošeni, prestanite rezati. Nastavak rada pod takvim uvjetima oštetit će oštrice.

Status	Značenje/rješenje
Motor ne pokreće	• Baterija (HC-9 / HCS-9) je oštećena / niska · Provjerite kapacitet baterije · Zamijenite / napunite bateriju
Motor se pregrijava	• Prestanite koristiti alat i pustite ga da se ohladi • Ventilacijski otvori su začepljeni · Očistite rupe
Klip ne radi	• Povrat nije dovršen · Gurnite klip unatrag (HC-12) • Povratna opruga je slomljena (model HC-18B) · Zamijenite povratnu oprugu • Strano tijelo je u sigurnosnom ventilu (HC-7 / HCS-6) · Očistite sigurnosni ventil • Razina ulja je previsoka / niska · Napunite spremnik uljem (HC-11 / HCS-10) · Ispustite višak ulja • Ventil (HC-7 / HCS-6) ostaje otvoren zbog onečišćenja · Očistite sigurnosni ventil
Nepotpuni hod klipa	• Razina ulja je niska · Napunite spremnik uljem (HC-11 / HCS-10)
Isprekidani hod klipa	• Postoje mjehurići u hidrauličkom krugu · Prozračite hidraulički krug
Povratak klipa nije dovršen	• Između klipnjače i alata ima prljavštine · Pomaknite klip (HC-12) na krajnji položaj i očistite ga • Povratna opruga je slomljena (model HC-18B) · Zamijenite povratnu oprugu
Alat propušta ulje	• Provjerite ima li stranih tijela u području brtvljenja · Očistite područje
Kod kvara koji nije opisan u gornjim situacijama prestanite koristiti alat i kontaktirajte lokalnog dobavljača u vezi sa servisom.	

Uzrok alarma	Zvučni signal upozorenja	Šifra pogreške	Uzrok	Značenje / Rješenje
Nizak napon baterije	1 zvučni signal	1	• Nizak napon baterije	• Napunite bateriju.
Zaštita od blokade motora	2 zvučna signala	2	• Tvrdoća obratka je previsoka ili je oštrica istrošena	• Oštrica je jako istrošena. Zamijenite je. • Tvrdoća obratka je previsoka.
Prekomjerna struja u hardverskom krugu na tiskanoj pločici	3 zvučna signala	3	• Hardverska pogreška	• Isključite alat i ostavite ga da se ohladi. Ako problem potraje, obratite se ovlaštenom distributeru.
Pregrijavanje ili pothlađivanje baterije	4 zvučna signala	4	• Dugo, neprekidno vrijeme rada • Temperatura u radnom području je preniska (ispod -20 °C)	• Isključite alat i ostavite ga da se ohladi ako je pregrijan. • Isključite alat i premjestite ga u toplije okruženje ako je prehladan. Uključite alat kada postigne normalnu radnu temperaturu.
Neuravnoteženost ćelija baterije	5 zvučna signala	5	• Pogreška baterije	• Isključite alat, izvadite bateriju i ostavite je da se ohladi. Zamijenite bateriju ako problem potraje.
Pregrijavanje motora	6 zvučna signala	6	• Dugo, neprekidno vrijeme rada • Nedovoljna ventilacija	• Isključite alat i ostavite ga da se ohladi.
Prekomjerna struja u softverskom krugu na tiskanoj pločici	7 zvučna signala	7	• Tvrdoća obratka je previsoka ili je oštrica istrošena	• Oštrica je jako istrošena. Zamijenite je. • Tvrdoća obratka je previsoka.
Zaštita od gubitka faze motora	8 zvučna signala	8	• Kabel motora je odspojen • Kvar motora • Kvar tiskane pločice	• Obratite se ovlaštenom distributeru ili servisu.
Prenapon baterije	9 zvučna signala	9	• Pogreška baterije	• Zamijenite bateriju.
Baterija umetnuta dok je okidač bio pritisnut	Neprekidni zvučni signal	10	• Baterija je umetnuta dok je okidač bio pritisnut	• Isključite alat, umetnite bateriju i ponovno pokrenite alat.
Kod kvara koji nije opisan u gornjim situacijama prestanite koristiti alat i kontaktirajte lokalnog dobavljača u vezi sa servisom.				

TRONCATRICI
TJEP HYDRA CUTTER

ISTRUZIONI PER LA SICUREZZA E L'UTILIZZO

MANUTENZIONE E RISOLUZIONE DEI PROBLEMI

TRADUZIONE DELLE ISTRUZIONI ORIGINALI

Sommario

Informazioni importanti sulla sicurezza 88
Figure 88
Componenti principali 89
Spiegazione dei simboli 89
Avvertenze generali sulla sicurezza 90
Avvertenze generali sulla sicurezza 90
Rischi prevedibili 91
Avvertenze relative al caricabatterie e alle batterie 91
Istruzioni per l'uso 92
Utilizzo del caricabatterie 92
Installazione e rimozione della batteria 92
Indicatore della batteria (Fig. B) 93
Installazione dell'impugnatura laterale (Fig. C) 93
Regolazione della testa (Fig. D+E) 93
Valvola di scarico (Fig. F) 93
Utilizzo dell'unità TJEP HC-18B 93
Utilizzo dell'unità TJEP HCS-20B 93
Rimozione e sostituzione delle lame 93
Olio idraulico 94
Istruzioni per la manutenzione 94
Manutenzione generale 94
Conservazione 95
Smaltimento 95
Risoluzione dei problemi 95
Sistema di protezione dell'utensile e della batteria 95
Quando si taglia, prestare attenzione 95

L'UTILIZZO IMPROPRIO E NON SICURO DELL'UTENSILE PROVOCHERÀ MORTE O GRAVI LESIONI. È MOLTO IMPORTANTE CHE L'OPERATORE LEGGA E COMPRENDA IL PRESENTE MANUALE PRIMA DI USARE L'UTENSILE. TENERE IL PRESENTE MANUALE A DISPOSIZIONE DELLE ALTRE PERSONE, AFFINCHÉ POSSANO CONSULTARLO PRIMA DI USARE L'UTENSILE.

Conservare il presente manuale in un luogo sicuro per poterlo consultare in futuro.

Informazioni importanti sulla sicurezza

Il costruttore non può prevedere ogni possibile circostanza che possa comportare un pericolo, quindi le avvertenze contenute in questo manuale, così come le etichette e gli adesivi presenti sull'utensile non si possono considerare esaustive. Se si adotta una procedura, una tecnica operativa o un metodo di lavoro non specificamente consigliati dal produttore, occorre verificare che siano sicuri per sé e per gli altri. È inoltre necessario verificare che la procedura, la tecnica o il metodo non rendano pericoloso l'utilizzo dell'utensile.

Figure

Le figure di riferimento sono consultabili nelle istruzioni a pagina 4.

Componenti principali

Osservare il disegno a pagina 5

103320 TJEP HC-18B

HC-1: Alloggiamento lama
HC-2: Lama
HC-3: Testa mobile
HC-4: Coperchio di protezione
HC-5: Impugnatura laterale
HC-6: Telaio
HC-7: Leva della valvola di scarico
HC-8: Grilletto
HC-9: Blocco del grilletto
HC-10: Batteria
HC-11: Vite di scarico dell'olio
HC-12: Impugnatura

103322 TJEP HCS-20B

HCS-1: Base di taglio
HCS-2: Coperchio
HCS-3: Vite di fine corsa
HCS-4: Impugnatura laterale
HCS-5: Telaio
HCS-6: Leva della valvola di scarico
HCS-7: Grilletto
HCS-8: Blocco del grilletto
HCS-9: Batteria
HCS-10: Vite di scarico dell'olio
HCS-11: Impugnatura
HCS-12: Pistone
HCS-13: Lama

Spiegazione dei simboli

Simboli contenuti nel manuale	
	Il simbolo di pericolo indica il potenziale pericolo di lesioni personali. **PERICOLO**: indica un pericolo che, se non evitato, causerà la morte o gravi lesioni.
	Leggere e comprendere le etichette e il manuale dell'utensile. La mancata osservanza delle avvertenze può provocare gravi lesioni.
	Gli operatori e le altre persone presenti nell'area di lavoro devono indossare protezioni per gli occhi resistenti agli impatti, provviste di protezioni laterali e protezioni per la testa con marchio CE.
	Gli operatori e le altre persone presenti nell'area di lavoro devono indossare protezioni per l'udito.
	Tenere le mani e il corpo lontano dall'area di taglio dell'utensile.

Simboli sull'utensile	
CE UK CA	Questo utensile è approvato CE/UKCA ai sensi delle norme vigenti.
	Leggere e comprendere le etichette e il manuale dell'utensile. La mancata osservanza delle avvertenze può provocare gravi lesioni.
	Gli operatori e le altre persone presenti nell'area di lavoro devono indossare protezioni per gli occhi resistenti agli impatti, provviste di protezioni laterali e protezioni per la testa con marchio CE.
	Smaltire il prodotto rispettando la direttiva RAEE.
	Si consiglia all'operatore e alle altre persone presenti nell'area di lavoro di indossare guanti e calzature antinfortunistiche antiscivolo con marchio CE.
	Il simbolo di pericolo indica il potenziale pericolo di lesioni personali.
	Tenere le mani e il corpo lontano dall'area di taglio dell'utensile. La mancata osservanza delle avvertenze può provocare gravi lesioni.
	Durante l'uso, il pezzo in lavorazione può emettere residui.
OIL L-HV ISO 32	Lubrificare regolarmente le parti mobili. Utilizzare solo olio di buona qualità con le caratteristiche indicate.
On Off	Inserimento/disinserimento della valvola di scarico.
18V ⎓	Tensione di esercizio.
Ø5-18 mm ≤ Ø18	Distanza minima e massima del pezzo.

Avvertenze generali sulla sicurezza

Avvertenze generali sulla sicurezza

- **AVVERTENZA:** leggere tutte le avvertenze e le istruzioni di sicurezza. Il mancato rispetto delle avvertenze e delle istruzioni può provocare scariche elettriche, incendi, gravi lesioni e/o morte.
- Utilizzare l'utensile e gli accessori solo come descritto nelle presenti istruzioni, tenendo conto delle condizioni di lavoro e delle attività da svolgere. L'uso dell'utensile per operazioni diverse da quelle previste potrebbe provocare una situazione pericolosa.
- Prestare attenzione, osservare ciò che si sta facendo e agire con buon senso quando si utilizza l'utensile. Non utilizzare l'utensile quando si è stanchi o sotto l'effetto di stupefacenti, alcol o medicinali. Un istante di disattenzione mentre si utilizza l'utensile può causare gravi lesioni personali o danni.
- L'operatore deve valutare i rischi per le altre persone presenti.
- Durante la manipolazione, l'utilizzo e la manutenzione dell'utensile, indossare dispositivi per la protezione degli occhi con marchio CE provvisti di protezione anteriore e laterale contro le schegge e protezioni per la testa con marchio CE.
- Utilizzare protezioni per l'udito con marchio CE sul luogo di lavoro o nelle sue vicinanze, per evitare danni all'udito. Esponendosi senza protezioni a livelli intensi di rumore si è soggetti al rischio di perdita permanente dell'udito e di altri problemi come gli acufeni (tintinnio, ronzio, fischio o rumore nelle orecchie). Rientra nelle responsabilità del datore di lavoro imporre agli utenti degli utensili e a tutto il personale nelle vicinanze del luogo di lavoro l'uso di dispositivi di protezione individuale come protezioni per gli occhi, maschere anti-polvere, calzature antinfortunistiche antiscivolo, elmetto protettivo e/o protezioni per l'udito.
- Utilizzare indumenti adeguati. Evitare abiti larghi o gioielli. Tenere i capelli, gli indumenti e i guanti lontani dalle parti mobili per evitare lesioni gravi. Indossare solo guanti che offrano sensazioni tattili adeguate e che consentano un controllo sicuro del grilletto e di qualsiasi dispositivo di regolazione. Se si lavora in un ambiente freddo, indossare indumenti caldi per avere sempre le mani calde e asciutte.
- Non sporgersi impugnando l'utensile. Tenere sempre una postura adeguata e un buon equilibrio. Così facendo si avrà un migliore controllo dell'utensile in caso di imprevisti.
- Quando si lavora in altezza, utilizzare una corda di sicurezza per collegare l'utensile al telaio di costruzione o predisporre una rete di sicurezza, perché la caduta di materiali o utensili può causare infortuni.
- Evitare l'azionamento involontario. Non trasportare l'utensile tenendo il dito sul grilletto. Tenere le dita lontano dal grilletto quando non si utilizza l'utensile e quando ci si sposta da un punto all'altro.
- L'utensile è un attrezzo da lavoro.
- Non deve essere usato per giocare.
- Prima di avviare l'utensile rimuovere tutti gli attrezzi utilizzati per la manutenzione o la riparazione. Un eventuale attrezzo rimasto fissato a una parte mobile dell'utensile può provocare lesioni personali.
- Maneggiare l'utensile con cautela, perché può raffreddarsi compromettendo la presa e il controllo.
- Non utilizzare mai l'utensile in presenza di polveri, gas o fumi infiammabili. L'utensile potrebbe produrre una scintilla in grado di infiammare i gas, causando un incendio e provocando un'esplosione.
- Tenere l'area di lavoro pulita e ben illuminata. Un'area di lavoro disordinata o buia aumenta il rischio di incidenti.
- Non usare l'utensile se non è in buone condizioni operative.
- Ispezionare l'utensile prima di metterlo in funzione, per verificare che sia in buone condizioni. Verificare eventuali disallineamenti, grippaggi delle parti mobili e altre eventuali condizioni in grado di compromettere il funzionamento dell'utensile. Non utilizzare l'utensile se si verificano le condizioni citate, perché possono causare malfunzionamenti.
- Solo i tecnici qualificati che hanno letto e compreso le istruzioni per l'uso e quelle di sicurezza possono utilizzare l'utensile.
- Allontanare i bambini e le persone presenti nelle vicinanze durante l'utilizzo dell'utensile. Le distrazioni possono causare la perdita del controllo dell'utensile.
- Non forzare l'utensile. Utilizzare l'utensile specifico per l'attività da svolgere: così facendo si lavorerà meglio e in modo più sicuro, nelle condizioni per cui l'utensile è stato progettato.
- Non azionare l'utensile se non è saldamente posizionato contro il pezzo in lavorazione.
- Per ridurre il rischio di lesioni:
  - Controllare sempre l'utensile e tenersi pronti a contrastare movimenti anomali o improvvisi.
  - Non avvicinare all'utensile il viso o altre parti del corpo.
- Non usare questo utensile per tagliare cavi elettrici. Non è progettato per l'installazione di cavi elettrici e potrebbe danneggiarne l'isolamento causando scariche elettriche o incendi. Inoltre, l'utensile non è elettricamente isolato.
- Non usare l'utensile per lavori diversi da quelli per cui è progettato. In particolare, non usarlo come martello. Gli impatti aumentano il rischio di danneggiare l'utensile e di attivarlo involontariamente.
- Non utilizzare l'utensile se le etichette di sicurezza sono mancanti o danneggiate.
- Non esporre l'utensile alla pioggia, alla neve o ad ambienti umidi; non immergerlo in acqua o altri liquidi: rischio di scariche elettriche.
- Non rimuovere, manomettere o escludere in alcun modo i comandi operativi dell'utensile. Non azionare l'utensile se qualsiasi parte dei suoi comandi operativi appare inutilizzabile, scollegata, alterata o non correttamente funzionante.
- L'utensile non deve essere sottoposto a modifiche che non siano indicate nel manuale o senza l'appro-

vazione scritta di Kyocera Unimerco Fastening. Il mancato rispetto di queste precauzioni può causare situazioni pericolose o lesioni.

- Tenere le mani e il corpo lontano dall'area di taglio dell'utensile.
- Usare solo accessori forniti o consigliati dal produttore dell'utensile oppure accessori che garantiscano prestazioni equivalenti a quelle consigliate da Kyocera Unimerco Fastening.
- I bambini non devono giocare con l'utensile. La pulizia e la manutenzione a carico dell'utente non devono essere eseguite da bambini.
- Curare la manutenzione dell'utensile. Se l'utensile è danneggiato, farlo riparare prima di utilizzarlo. Per informazioni dettagliate sulla manutenzione dell'utensile, consultare le istruzioni corrispondenti.
- Conservare l'utensile in un ambiente pulito; al termine del lavoro, eliminare i residui di grasso e/o olio. Per pulire l'utensile, non utilizzare detergenti a base di solventi. I solventi possono deteriorare i componenti in gomma e/o in plastica dell'utensile. Se l'impugnatura o il corpo dell'utensile a sono sporchi di grasso, l'utensile potrebbe cadere causando lesioni alle persone vicine.
- Far riparare l'utensile da un tecnico qualificato, che dovrà usare solo ricambi forniti o consigliati da Kyocera Unimerco Fastening. In questo modo si garantirà la sicurezza dell'utensile.
- Utilizzare solo lubrificanti consigliati da Kyocera Unimerco Fastening o dal proprio concessionario TJEP.

Rischi prevedibili

- È essenziale conoscere le informazioni necessarie per svolgere una valutazione di questi rischi e realizzare gli opportuni controlli.
- Durante l'uso, il pezzo in lavorazione può emettere residui.
- Se utilizza l'utensile per lunghi periodi, l'operatore può provare fastidio alle braccia, alle spalle, al collo o ad altre parti del corpo.
- L'esposizione alle vibrazioni può causare danni invalidanti al sistema nervoso e alla circolazione sanguigna a livello delle mani e delle braccia.
- Se l'operatore avverte sintomi come fastidio persistente o ricorrente, dolore, pulsazione, indolenzimento, formicolio, intorpidimento, sensazione di bruciore o rigidità, deve prestare attenzione a questi segnali d'allarme. L'operatore dovrà rivolgersi a un medico qualificato.
- Durante l'uso dell'utensile, l'operatore deve adottare un'idonea postura ergonomica. L'appoggio a terra deve essere saldo e si devono evitare posture scomode o sbilanciate.
- Possono manifestarsi lievi rischi correlati alle attività lavorative ripetitive, ad esempio legati al tempo di utilizzo in relazione alle posizioni di lavoro e alle forze applicate. Per ulteriori informazioni è consigliabile consultare il testo delle norme EN 1005-3 e EN 1005-4.
- Scivolamento, inciampo e caduta sono le principali cause di infortuni sul lavoro. Quando si utilizza l'utensile, prestare attenzione alle superfici scivolose.
- Prestare particolare attenzione negli ambienti con cui non si ha dimestichezza. Possono esistere rischi nascosti, come linee elettriche o di altro tipo.
- Se si usa l'utensile in un'area in cui è presente polvere statica, questa potrebbe diffondersi e rappresentare un pericolo.
- Se ci sono rischi legati alla polvere, l'ideale è limitarli nel punto di emissione.

Avvertenze relative al caricabatterie e alle batterie

- Ricaricare le batterie solo con il caricabatterie indicato da Kyocera Unimerco Fastening. Un caricabatterie progettato per un determinato tipo di batteria può causare rischi di incendio se utilizzato con batterie di tipi diversi.
- La spina del caricabatterie deve corrispondere alla presa. Non modificare mai in nessun modo la spina. Spine originali e prese compatibili riducono il rischio di scariche elettriche.
- Quando si lavora con dispositivi elettrici, evitare di toccare con il corpo superfici collegate a terra o a massa, come tubi, radiatori e frigoriferi. Se il corpo dell'operatore è collegato a terra o a massa, il rischio di scariche elettriche aumenta.
- Non esporre la batteria o il caricabatterie a pioggia, neve o ambienti umidi; non immergere la batteria o il caricabatterie in acqua o altri liquidi: rischio di scariche elettriche.
- Non maltrattare il cavo. Non utilizzare mai il cavo per trasportare, tirare o scollegare il caricabatterie. Tenere il cavo lontano da fonti di calore, olio, bordi taglienti o parti in movimento. Non utilizzare il caricabatterie se il cavo è danneggiato o il caricabatterie è difettoso. I cavi danneggiati o aggrovigliati aumentano il rischio di scariche elettriche.
- Non utilizzare il caricabatterie in atmosfere esplosive. Questo dispositivo elettrico non è progettato per l'uso in tale ambiente.
- Caricare la batteria a una temperatura ambiente compresa tra 10°C e 40°C. Non caricare la batteria all'aperto né a temperature inferiori a 10°C. Se la batteria è calda, lasciarla raffreddare prima di caricarla.
- Non forare e non cercare di aprire il caricabatterie o l'involucro della batteria.
- In caso di utilizzo eccessivo, dalla batteria potrebbe fuoriuscire del liquido; evitare il contatto con tale liquido. In caso di contatto accidentale con il liquido fuoriuscito dalla batteria, sciacquare con acqua. Se il liquido entra a contatto con gli occhi sciacquare con acqua pulita e rivolgersi immediatamente a un medico; può causare la perdita della vista.
- Non coprire il caricabatterie con alcun oggetto.
- Non alimentare il caricabatterie con un trasformatore di step-up né con un generatore per motori.
- Non cercare di caricare batterie non ricaricabili.
- Durante la carica il caricabatterie deve trovarsi in un'area ben ventilata.
- Caricare la batteria prima che sia completamente scarica.

- Quando si nota che la potenza dell'utensile diminuisce, smettere subito di usarlo e caricare la batteria.
- Non caricare mai una batteria completamente carica. Il sovraccarico riduce la durata della batteria.
- Se durante la carica viene emesso calore anomalo, scollegare immediatamente la batteria per interrompere la carica. Il proseguimento della carica può provocare emissione di fumo e rischio di incendio o di esplosione.
- Quando la batteria non è in uso, rimuoverla dall'utensile o dal caricabatterie.
- Tenere la batteria lontano da liquidi e da oggetti metallici come graffette, monete, chiavi, chiodi, viti o altri piccoli oggetti metallici che possono cortocircuitare i terminali tra loro. Un eventuale cortocircuito dei terminali può provocare ustioni o incendi.
- Caricare la batteria se rimane inutilizzata a lungo (più di sei mesi).
- Smaltire la batteria e il caricabatterie rispettando le leggi locali vigenti.
- Non incenerire la batteria né il caricabatterie e non cercare di forare o schiacciare la batteria o il caricabatterie.
- Non esporre la batteria o gli utensili provvisti di batteria alla luce solare diretta. Evitare di sottoporli a temperature superiori a 40°C. Se si surriscalda, la batteria può provocare esplosioni o incendi.
- Quando si collega il caricabatterie, evitare che il cavo possa essere calpestato, che possa causare rischi di inciampo e che sia sottoposto ad altri tipi di danno o pressione. I cavi danneggiati o aggrovigliati aumentano il rischio di scariche elettriche.
- Le batterie agli ioni di litio sono soggette alle leggi sulle merci pericolose.
  Per i trasporti commerciali, ad esempio da parte di terzi o di spedizionieri, sono previsti requisiti speciali relativi all'imballaggio e all'etichettatura. Per la preparazione dell'articolo da spedire è necessario consultare un esperto di materiali pericolosi. Rispettare anche le eventuali norme nazionali più dettagliate. Coprire con nastro o mascherare i contatti aperti e imballare la batteria in modo che non possa muoversi all'interno dell'imballaggio.
- Non inchiodare, tagliare, schiacciare, lanciare, lasciar cadere la batteria o il caricabatterie ed evitare gli impatti contro oggetti duri. Queste situazioni possono provocare incendi, surriscaldamento ed esplosioni.

Istruzioni per l'uso

Utilizzo del caricabatterie

Indicatori	Significato
LED verde tremolante (lento)	Il caricabatterie è in standby
LED illuminato in rosso	La batteria è in carica
LED rosso tremolante (lento)	La batteria è carica all'80%
LED illuminato in verde	La batteria è completamente carica
LED verde tremolante (veloce)	La batteria è surriscaldata; aspettare che si raffreddi
LED verde e rosso tremolante	La batteria non è ricaricabile

- Collegare il caricabatterie a una presa di corrente adeguata. L'indicatore di carica inizierà a lampeggiare in verde.
- Inserire la batteria nel caricabatterie.
- Quando la batteria è inserita, l'indicatore di carica rosso si illumina e la carica inizia.
- Quando la batteria raggiunge l'80% della carica l'indicatore rosso inizia a lampeggiare lentamente.
- Quando la batteria è completamente carica l'indicatore di carica passa dal colore rosso al colore verde.
- Al termine della carica, rimuovere la batteria dal caricabatterie e scollegare il caricabatterie.
- NOTA. Il caricabatterie può essere utilizzato solo per caricare le batterie TJEP. Non utilizzarlo mai per altri scopi o per batterie di altri produttori.
- Se l'indicatore di carica verde lampeggia velocemente, il caricabatterie potrebbe non avviarsi a causa di una delle seguenti situazioni:
  - Batteria troppo calda poiché appena rimossa da un utensile appena usato o lasciata esposta a lungo alla luce solare diretta.
  - Batteria lasciata esposta all'aria fredda a lungo.
  - Se la batteria è troppo calda, la carica inizierà dopo che la ventola di raffreddamento del caricatore l'avrà adeguatamente raffreddata. La carica inizierà quando la batteria avrà raggiunto una temperatura adeguata. Se la temperatura della batteria è compresa tra 50°C e 70°C circa, un indicatore di carica lampeggia in rosso; se supera i 50°C - 70°C circa, lampeggerà in rosso anche un secondo indicatore di carica.
- Se l'indicatore di carica lampeggia alternativamente in verde e in rosso, la carica non è possibile. I terminali del caricabatterie o della cartuccia della batteria sono coperti di polvere o la batteria ha raggiunto la fine della sua durata utile o è danneggiata.

Installazione e rimozione della batteria

- Prima di regolare o controllare il funzionamento dell'utensile, verificare sempre che il grilletto sia

bloccato (HC-9 / HCS-8) e che la batteria sia stata rimossa.
- Bloccare sempre il grilletto (HC-9 / HCS-8) prima di installare o rimuovere la batteria.
- Prima di inserire la batteria nell'utensile, verificare che il grilletto (HC-8 / HCS-7) non sia premuto e che il blocco del grilletto (HC-9 / HCS-8) sia inserito.
- Durante l'installazione e la rimozione della batteria, trattenere saldamente l'utensile e la batteria. Se non si afferrano saldamente sia l'utensile che la batteria, essi possono scivolare dalle mani subendo danni e causando lesioni personali.
- Non installare la batteria forzandola. Se la batteria non si inserisce facilmente, il metodo di inserimento potrebbe non essere corretto.
- **Installare la batteria (Fig. A):**
  - Allineare la linguetta (5) della batteria (4) con la scanalatura dell'alloggiamento (2) e inserirla in posizione.
  - Inserirla fino a quando si blocca emettendo un lieve "clic".
  - Se la batteria (4) inserita si può estrarre facilmente senza premere il pulsante (3), non è completamente bloccata. Potrebbe quindi cadere accidentalmente dall'utensile causando lesioni all'utente o alle persone nelle vicinanze.
- **Rimuovere la batteria (Fig. A):**
  - Far scorrere la batteria (4) dall'utensile (1) premendo il pulsante (3) sulla parte anteriore della batteria.

Indicatore della batteria (Fig. B)
- Premere il pulsante (1) per attivare l'indicatore della batteria.
- La capacità residua è indicata da 3 LED.

Installazione dell'impugnatura laterale (Fig. C)
- L'utensile viene fornito con un'impugnatura laterale. Si consiglia vivamente di installare l'impugnatura laterale, per una presa stabile e sicura dell'utensile.
  - Controllare che il grilletto sia bloccato (HC-9 / HCS-8).
  - Avvitare l'impugnatura laterale (1) nel foro filettato (3) della staffa dell'impugnatura (2) per facilitare l'utilizzo.

Regolazione della testa (Fig. D+E)
- La testa dell'utensile si può regolare liberamente (ruota di 360°) per aiutare l'operatore a localizzare e tagliare.
- Per regolare la testa (1):
  - Fissare la testa tenendo con una mano l'impugnatura laterale (2), mentre con l'altra mano si ruota l'impugnatura del telaio (3).

Valvola di scarico (Fig. F)
- La valvola di scarico ha due posizioni.
  - ON: il pistone si aziona e torna automaticamente in posizione al termine del taglio.
  - OFF: se la corsa operativa del pistone viene interrotta, non torna indietro automaticamente. Aprire la valvola di scarico per riportare il pistone alla posizione originale.

Utilizzo dell'unità TJEP HC-18B
- Posizionare il materiale da tagliare tra le due lame in modo che siano perpendicolari all'asse del pezzo (Fig. G).
- Prima di tagliare / di agire sul grilletto (HC-8), premere il pezzo da tagliare quanto più possibile tra le lame, verificando che siano perpendicolari all'asse del pezzo. Se il pezzo da tagliare è posizionato all'estremità esterna delle lame, durante il taglio le lame possono rompersi.
- Tenere premuto il grilletto (HC-8). Il motore si avvia.
- Trattenere saldamente l'utensile in modo che non si muova durante il taglio. Altrimenti la durata delle lame si ridurrà e si causeranno danni.
- Tenere premuto il pulsante (HC-8) fino a quando il taglio è completato e la ganascia inizia a tornare alla posizione predefinita. A quel punto rilasciare il grilletto.

Utilizzo dell'unità TJEP HCS-20B
- Posizionare il materiale da tagliare tra le due lame in modo che siano perpendicolari all'asse del pezzo (Fig. H).
- L'utensile è dotato di una vite di fine corsa (3) (Fig. I). Regolare la vite di fine corsa in base al diametro del pezzo. Trascurando questa operazione, il pezzo da tagliare può cadere dalle ganasce e causare lesioni.
- Tenere premuto il grilletto (HCS-7). Il motore si avvia.
- Tenere premuto il pulsante (HC-7) fino a quando il taglio è completato e la ganascia inizia a tornare alla posizione predefinita. A quel punto rilasciare il grilletto.

Rimozione e sostituzione delle lame
- Sostituire la lama se presenta smussi, fessure, crepe, intagli o usura.
  - Nota: le lame non si possono affilare
  - Nota: le lame si possono ruotare per prolungarne la durata.
  - Le lame usurate surriscaldano il motore
- Utilizzare solo lame originali. Se la lama viene utilizzata ripetutamente, controllare che non sia usurata, incrinata o danneggiata.
- Rimuovere dalle lame e dai componenti tutti i residui e la sporcizia. Detriti e sporcizia possono causare incidenti durante il taglio.
- Prima di sostituire la lama bloccare l'utensile e rimuovere la batteria per evitare gravi lesioni personali causate dall'attivazione accidentale.
- **Rimozione delle lame dell'HC-18B (Fig. J):**
  - Rimuovere le viti (1+2) dalla sede della lama (4). Rimuovere la lama (3).
  - Rimuovere le viti (1+2) dalla testa mobile (5). Rimuovere la lama (3).
- **Sostituzione delle lame dell'HC-18B (Fig. J):**
  - Inserire la lama (4) nella scanalatura corrispondente, nella testa mobile (3) e installare la lama in posizione.

- Avvitare la vite (2) nella testa mobile (3) e fare in modo che la vite sia a contatto con la lama per evitare che si allenti.
- Avvitare la vite (1) nella sede della lama e serrarla.
- Inserire la lama (4) nella scanalatura corrispondente, nella sede della lama (5) e installare la lama in posizione.
- Avvitare la vite (2) nella sede della lama (5) e fare in modo che la vite sia a contatto con la lama per evitare che si allenti. Avvitare la vite (1) nella sede della lama e serrarla.

- **Rimozione delle lame dell'HCS-20B (Fig. K):**
  - Allentare le due viti (1) sulla base di taglio (4). Rimuovere le due viti (1), le rondelle (2) e il coperchio (3). Rimuovere la lama (5).
  - Allentare le due viti (7) sul pistone (6). Rimuovere le due viti (7) e le rondelle (2). Rimuovere la lama (5).
- **Sostituzione delle lame dell'HCS-20B (Fig. K):**
  - Installare la lama (5) sulla base di taglio (4) e premerla contro la superficie di appoggio della lama.
  - Introdurre la vite (1) nella rondella (2), poi nel coperchio (3), quindi nella base di taglio (4). Avvitare nel foro filettato della lama (5) e serrare.
  - Installare la lama (5) sul pistone (6) e premerla contro la superficie di appoggio della lama. Introdurre la vite (7) nella rondella (2), quindi nel pistone (6). Avvitare nel foro filettato della lama (5) e serrare.
- Verificare che la lama sia ben posata sulla superficie di appoggio della base di taglio e del pistone, quindi serrare le viti. Trascurando questa operazione, durante il taglio possono verificarsi lesioni personali.
- Dopo l'installazione verificare che le lame siano saldamente serrate. Trascurando questa operazione, durante il taglio si possono subire lesioni personali.

Olio idraulico

- L'azionamento dell'utensile è idraulico, quindi se la quantità di olio è insufficiente può verificarsi una diminuzione della pressione, conseguente riduzione della potenza di taglio. In tal caso è necessario sostituire o rabboccare l'olio, per evitare che venga contaminato da impurità e per impedire l'ingresso di impurità nel serbatoio. Le impurità presenti nell'olio possono danneggiare irrimediabilmente i componenti idraulici.
- Verificare che l'olio sia privo di impurità.
- Non utilizzare chiavi sporche.
- Non sostituire l'olio idraulico in aree polverose.
- L'olio idraulico è altamente infiammabile e deve essere tenuto lontano da scintille e fiamme. Non è consentito fumare.
- L'olio idraulico può causare infiammazioni agli occhi e alla pelle. Se ingerito provoca diarrea e vomito. In caso di contatto con gli occhi, sciacquare con acqua pulita per alcuni minuti e rivolgersi a un medico.
- **Sostituire l'olio idraulico**
  - Capovolgere l'utensile con il foro di scarico rivolto verso l'alto (lasciar raffreddare l'utensile se è molto caldo). Posizionare sotto l'utensile una bacinella per raccogliere l'olio scaricato.
  - Allentare la vite di scarico dell'olio e rimuovere l'O-ring (prima di allentare la vite di scarico dell'olio controllare che il pistone si trovi nella sua posizione originale, per agevolare l'eliminazione di tutti i residui).
  - Ruotare l'utensile con il foro di scarico rivolto verso il basso (posizione di scarico naturale) o utilizzare un sistema di pompaggio dell'olio. Scaricare l'olio dal serbatoio per evitare perdite all'interno dell'utensile.
  - Utilizzare un dispositivo adeguato (ad esempio un imbuto) per versare lentamente la quantità corretta (circa 0,22 litri) di olio idraulico anti-bolle e anti-usura #32. Utilizzare solo olio idraulico nuovo o pulito.
  - Il livello dell'olio deve raggiungere la parte inferiore del foro della vite di scarico dell'olio. Se il livello dell'olio è insufficiente, aggiungere olio idraulico anti-bolle e anti-usura #32.
  - Serrare leggermente la vite di scarico dell'olio e la guarnizione.
  - Inserire la batteria, avviare l'utensile per estendere il pistone, quindi avviare e arrestare il motore più volte in rapida sequenza per scaricare l'aria in eccesso o le eventuali bolle.
  - Capovolgere nuovamente l'utensile in modo che il foro di scarico si trovi in alto.
  - Riempire nuovamente il serbatoio dell'olio idraulico, posizionare la vite di scarico dell'olio e serrarla.
  - Controllare la presenza di perdite d'olio.
- **Rabbocco dell'olio idraulico**
  - Prima di rabboccare l'olio idraulico verificare che il pistone sia completamente rientrato.
  - Posizionare la macchina in orizzontale sul banco di lavoro, in posizione stabile e con il foro di scarico dell'olio rivolto verso l'alto. Mettere sotto la macchina una bacinella per non disperdere l'olio.
  - Svitare la vite di scarico dell'olio.
  - Controllare la quantità di olio mancante.
  - Utilizzando un dispositivo adeguato (ad esempio un imbuto), versare lentamente olio idraulico nuovo e pulito dalla parte superiore del foro di riempimento dell'olio.
  - Riposizionare la vite di scarico dell'olio e serrarla.

Istruzioni per la manutenzione

Manutenzione generale

- Il datore di lavoro e l'operatore hanno la responsabilità di garantire che l'utensile sia sempre in condizioni operative di sicurezza. Inoltre, solo i tecnici della manutenzione autorizzati da TJEP o i distributori di TJEP possono riparare l'utensile e devono utilizzare componenti o accessori forniti o consigliati da Kyocera Unimerco Fastening.
- Tenere sempre pulito l'utensile. Rimuovere eventuale grasso e olio con un panno pulito e asciutto, per evitare cadute accidentali dell'utensile.
- Prima di ispezionare l'utensile o di sottoporlo a manutenzione, è importante fissare il blocco del grilletto (HC-9 / HCS-8) prima di rimuovere la batteria.

- Non pulire l'utensile con detergenti contenenti solventi, perché certi solventi danneggiano o indeboliscono le parti dell'utensile in materiale composito.
- Controllare regolarmente (o ogni giorno in caso di lavori frequenti o prolungati) che tutte le viti siano completamente serrate.
- Tutte le viti e tutti i dadi devono essere ben serrati e integri. Eventuali viti allentate possono determinare situazioni di pericolo e causare gravi lesioni personali o danni.
- Controllare la lama. L'utilizzo di lame usurate riduce le potenzialità della macchina e provoca un inutile surriscaldamento del motore. Quando si nota che è usurata, sostituirla immediatamente.
- Tenere pulita la superficie del motore, verificare che la ventilazione e il raffreddamento siano regolari e controllare che il motore non emetta rumori anomali. Una scarsa ventilazione può provocare il surriscaldamento del motore con conseguente malfunzionamento dell'utensile e possibili danni.
- Tenere puliti il pistone (HCS-12) e la testa dell'utensile affinché il pistone rientri completamente al termine della corsa, altrimenti non sarà possibile iniziare una nuova corsa.
  - Posizionare la macchina in orizzontale su una superficie di lavoro stabile.
  - Per la serie HC-18B, allentare prima le due viti su entrambi i lati del coperchio di protezione (HS-4), quindi rimuovere il coperchio di protezione e pulire l'estremità del pistone.
  - Per la serie HCS-20B, pulire direttamente l'estremità del pistone.
- Lubrificare regolarmente le parti mobili.
- Non utilizzare MAI l'utensile in caso di dubbi.

Conservazione

- Se l'utensile rimane inutilizzato per un lungo periodo, applicare un sottile strato di lubrificante sulle parti in acciaio per evitarne la corrosione.
- Non conservare l'utensile in un ambiente freddo.
- Quando rimane inutilizzato, l'utensile deve essere conservato in un luogo caldo e asciutto.
- Tenere fuori dalla portata dei bambini.

Smaltimento

- Smaltire l'utensile ai sensi delle norme locali.

Risoluzione dei problemi

Sistema di protezione dell'utensile e della batteria

- L'utensile è dotato di un sistema di protezione dell'utensile e della batteria. L'utensile si arresta automaticamente durante l'uso se l'utensile o la batteria si trovano in una delle seguenti condizioni:
  - **Protezione contro i sovraccarichi**
    Questa protezione interviene quando l'utensile viene utilizzato in modi che determinano un assorbimento eccessivo di corrente. Se si verifica questa situazione rilasciare il pulsante (HC-8 / HCS-7) e interrompere l'attività che ha causato il sovraccarico dell'utensile.
    Rilasciare la valvola di scarico per far rientrare il pistone. Verificare che il diametro del pezzo non superi il valore massimo e che l'angolo di taglio sia di 90°.
    Se l'utensile non si riavvia, la batteria è surriscaldata. In questo caso occorre attendere che la batteria si raffreddi prima di premere il grilletto.
  - **Protezione da scaricamento eccessivo**
    Questa protezione interviene quando la capacità residua della batteria è molto bassa. In questa situazione, rimuovere la batteria dall'utensile e caricarla.
  - **Protezione contro il surriscaldamento**
    Quando si surriscalda, l'utensile si arresta automaticamente e viene emesso un allarme. Se si verifica questa situazione, attendere che l'utensile si raffreddi prima di accenderlo.
  - **Protezione della batteria**
    Quando la tensione della batteria è troppo bassa o troppo alta, oppure la temperatura ambiente è troppo bassa, l'utensile si blocca e viene emesso un allarme.
- Per ripristinarne il funzionamento e continuare a tagliare, portare la valvola di scarico (Fig. F) in direzione "OFF" affinché il pistone rientri. Quando è completamente rientrato ruotare la valvola di scarico in direzione "ON" fino a fine corsa.

Quando si taglia, prestare attenzione

- Prima di iniziare, verificare che le lame siano perpendicolari all'asse del pezzo.
- Sostituire la lama se presenta smussi, fessure, crepe o usura. Se si continua a utilizzarla in queste condizioni si rischia di danneggiare l'utensile e di provocare incidenti.
- Se il materiale tagliato si muove o si inclina, interrompere l'utilizzo, azionare la valvola di scarico (HC-7 / HCS-6) e posizionare il materiale correttamente.
- Non tenere il materiale più corto con la mano. Facendolo si possono subire lesioni personali.
- Non tagliare materiali che per dimensioni e durezza non rientrano nella capacità di taglio dell'utensile.
- Se durante il taglio si avverte un suono anomalo o una vibrazione anomala, o se gli elementi di taglio sono molto usurati, interrompere l'attività. Continuando a tagliare in quelle condizioni si danneggeranno le lame.

Situazione	Significato / soluzione
Il motore non si avvia	• La batteria (HC-9 / HCS-9) è danneggiata o scarica · Controllare la capacità della batteria · Sostituire la batteria o caricarla
Il motore si surriscalda	• Smettere di usare l'utensile e lasciarlo raffreddare • I fori di ventilazione sono ostruiti · Pulire i fori
Il pistone non funziona	• Il rientro restituzione non è stato completato · Premere il pistone all'indietro (HC-12) • La molla di ritorno è rotta (modello HC-18B) · Sostituire la molla di ritorno • Un oggetto estraneo è penetrato nella valvola di scarico (HC-7 / HCS-6) · Pulire la valvola di scarico • Il livello dell'olio è troppo alto/basso · Riempire il serbatoio dell'olio (HC-11 / HCS-10) · Scaricare l'olio in eccesso • La valvola (HC-7 / HCS-6) rimane aperta a causa delle incrostazioni · Pulire la valvola di scarico
Corsa del pistone incompleta	• Il livello dell'olio è basso · Riempire il serbatoio dell'olio (HC-11 / HCS-10)
Corsa del pistone intermittente	• Bolle d'aria nel circuito idraulico · Spurgare il circuito idraulico
Il ritorno del pistone non è completo	• C'è della sporcizia tra lo stelo del pistone e l'utensile · Portare il pistone (HC-12) a fine corsa e pulirlo • La molla di ritorno è rotta (modello HC-18B) · Sostituire la molla di ritorno
L'utensile perde olio	• Verificare la presenza di corpi estranei nell'area delle tenute · Pulire l'area
In caso di malfunzionamenti diversi da quelli descritti qui, interrompere l'uso dell'utensile e rivolgersi al concessionario locale per ricevere assistenza.	

Causa dell'allarme	Segnale acustico di avviso	Codice di errore	Causa	Significato / Soluzione
Bassa tensione della batteria	1 segnale acustico	1	• Bassa tensione della batteria	• Caricare la batteria.
Protezione contro il bloccaggio del motore	2 segnali acustici	2	• La durezza del pezzo da lavorare è troppo elevata o la lama è usurata	• La lama è fortemente usurata. Sostituirla. • La durezza del pezzo da lavorare è troppo elevata.
Sovracorrente hardware sulla scheda elettronica	3 segnali acustici	3	• Guasto hardware	• Spegnere l'utensile e lasciarlo raffreddare. Se il problema persiste, contattare un rivenditore autorizzato.
Surriscaldamento o eccessivo raffreddamento della batteria	4 segnali acustici	4	• Tempo di funzionamento continuo prolungato •La temperatura dell'area di lavoro è troppo bassa (inferiore a -20 °C)	• Spegnere l'utensile e lasciarlo raffreddare in caso di surriscaldamento. • Spegnere l'utensile e collocarlo in un ambiente più caldo se è troppo freddo. Riaccendere l'utensile quando ha raggiunto la temperatura di esercizio normale.
Sbilanciamento delle celle della batteria	5 segnali acustici	5	• Guasto della batteria	• Spegnere l'utensile, rimuovere la batteria e lasciarla raffreddare. Sostituire la batteria se il problema persiste.
Surriscaldamento del motore	6 segnali acustici	6	• Tempo di funzionamento continuo prolungato • Ventilazione insufficiente	• Spegnere l'utensile e lasciarlo raffreddare.
Sovracorrente software sulla scheda elettronica	7 segnali acustici	7	• La durezza del pezzo da lavorare è troppo elevata o la lama è usurata	• La lama è fortemente usurata. Sostituirla. • La durezza del pezzo da lavorare è troppo elevata.
Protezione contro la perdita di fase del motore	8 segnali acustici	8	• Il cavo del motore è scollegato • Guasto del motore • Guasto della scheda elettronica	• Contattare un rivenditore o un centro di assistenza autorizzato.
Sovratensione della batteria	9 segnali acustici	9	• Guasto della batteria	• Sostituire la batteria.
La batteria è stata inserita mentre il grilletto era premuto	Segnale acustico continuo	10	• La batteria è stata inserita mentre il grilletto era premuto	• Spegnere l'utensile, inserire la batteria e riavviare l'utensile.
In caso di malfunzionamenti diversi da quelli descritti qui, interrompere l'uso dell'utensile e rivolgersi al concessionario locale per ricevere assistenza.				

TJEP HYDRA CUTTERS
BETONIJZER SNIJDER

VEILIGHEIDS- EN BEDIENINGSINSTRUCTIES

ONDERHOUD EN PROBLEEMOPLOSSING

VERTALING VAN DE ORIGINELE INSTRUCTIES

Inhoudsopgave

Belangrijke veiligheidsinformatie 98
Afbeeldingen 98
Belangrijke onderdelen 99
Toelichting bij de symbolen 99
Algemene veiligheidswaarschuwingen 100
- Algemene veiligheidswaarschuwingen 100
- Te voorziene gevaren 101
- Waarschuwingen betreffende de acculader en de accu 101

Bedieningsinstructies 102
- De lader gebruiken 102
- De accu plaatsen of verwijderen 103
- Indicator acculading (afb. B) 103
- De zijhandgreep installeren (afb. C) 103
- Kopafstelling (afb. D en E) 103
- Overdrukventiel (afb. F) 103
- Bediening TJEP HC-18B 103
- Bediening TJEP HCS-20B 103
- De messen verwijderen en vervangen 103
- Hydraulische olie 104

Onderhoudsinstructies 105
- Algemeen onderhoud 105
- Opslag 105
- Afvoeren 105

Problemen verhelpen 105
- Gereedschap-/accubeveiligingssysteem 105
- Let op bij het knippen 105

VERKEERD EN ONVEILIG GEBRUIK VAN HET APPARAAT HEEFT ERNSTIG LETSEL OF DE DOOD TOT GEVOLG. HET IS UITERST BELANGRIJK DAT DE BEOOGDE GEBRUIKER VAN HET APPARAAT DEZE HANDLEIDING HEEFT GELEZEN EN BEGREPEN VOORDAT HIJ/ZIJ HET APPARAAT GAAT GEBRUIKEN. ZORG DAT DEZE HANDLEIDING BESCHIKBAAR IS VOOR ANDEREN VOORDAT ZIJ HET APPARAAT GAAN GEBRUIKEN.

Bewaar deze handleiding op een veilige plaats zodat u deze opnieuw kunt nalezen.

Belangrijke veiligheidsinformatie

De fabrikant kan onmogelijk alle mogelijke omstandigheden voorzien die een gevaar kunnen inhouden. De waarschuwingen in deze handleiding en op de tags en stickers die op het apparaat zijn aangebracht, zijn daarom niet volledig. Als u een procedure, werkmethode of bedieningstechniek gebruikt die de fabrikant niet specifiek aanbeveelt, moet u ervoor zorgen dat deze veilig is voor u en anderen. U moet er ook voor zorgen dat de door u gekozen procedure, werkwijze of bedieningstechniek het apparaat niet onveilig maakt.

Afbeeldingen

De relevante afbeeldingen die in de instructies zijn vermeld, vindt u op pagina 4.

Belangrijke onderdelen

Zie de tekening op pagina 5

103320 TJEP HC-18B

HC-1: Meshouder
HC-2: Mes
HC-3: Mobiele kop
HC-4: Beschermkap
HC-5: Zijhandgreep
HC-6: Frame
HC-7: Overdrukventielhendel
HC-8: Trekker
HC-9: Trekkerblokkering
HC-10: Accu
HC-11: Olieaftapschroef
HC-12: Handgreep

103322 TJEP HCS-20B

HCS-1: Snijvoet
HCS-2: Kap
HCS-3: Begrenzingsschroef
HCS-4: Zijhandgreep
HCS-5: Frame
HCS-6: Overdrukventielhendel
HCS-7: Trekker
HCS-8: Trekkerblokkering
HCS-9: Accu
HCS-10: Olieaftapschroef
HCS-11: Handgreep
HCS-12: Zuiger
HCS-13: Mes

Toelichting bij de symbolen

Symbolen in de handleiding	
	Het veiligheidswaarschuwingssymbool geeft een potentieel gevaar voor persoonlijk letsel aan. **GEVAAR**: Geeft een gevaar aan dat, indien het niet wordt vermeden, de dood of ernstig letsel tot gevolg heeft.
	Lees en begrijp de handleiding en labels van het apparaat. Het niet-naleven van de waarschuwingen kan ernstig letsel tot gevolg hebben.
	Gebruikers van het apparaat en andere personen in het werkgebied, moeten slagvaste oogbeschermers met zijschilden en CE-gemarkeerde helmen dragen.
	Gebruikers van het apparaat en andere personen in het werkgebied moeten gehoorbescherming dragen.
	Houd uw handen en lichaam uit de buurt van het knipvlak van het apparaat.

Symbolen op het apparaat	
CE UK CA	Dit apparaat is CE-/UKCA-goedgekeurd, volgens de hierop toepasselijke normen.
	Lees en begrijp de handleiding en labels van het apparaat. Het niet-naleven van de waarschuwingen kan ernstig letsel tot gevolg hebben.
	Gebruikers van het apparaat en andere personen in het werkgebied, moeten slagvaste oogbeschermers met zijschilden en CE-gemarkeerde helmen dragen.
	Voer het product af in overeenstemming met de WEEE-richtlijn.
	Wij adviseren de gebruiker van het apparaat en andere personen in het werkgebied handschoenen en veiligheidsschoenen met antislipzolen met CE-markering te dragen.

	Het veiligheidswaarschuwingssymbool geeft een potentieel gevaar voor persoonlijk letsel aan.
	Houd uw handen en lichaam uit de buurt van het knipvlak van het apparaat. Het niet-naleven van de waarschuwingen kan ernstig letsel tot gevolg hebben.
	Tijdens het gebruik kan afval van het werkstuk worden afgevoerd.
OIL L-HV ISO 32	Smeer bewegende onderdelen regelmatig. Gebruik alleen voorgeschreven olie van goede kwaliteit.
On Off	Schakel het overdrukventiel in/uit.
18V ⎓	Bedrijfsspanning
Ø5-18 / mm ≤ Ø18	Minimale en maximale afmetingen van het werkstuk.

Algemene veiligheidswaarschuwingen

Algemene veiligheidswaarschuwingen

- **WAARSCHUWING:** Lees alle veiligheidswaarschuwingen en alle instructies. Het niet-naleven van de waarschuwingen en instructies kan elektrische schok, brand, ernstig letsel en/of de dood tot gevolg hebben.
- Gebruik het apparaat en de accessoires in overeenstemming met deze instructies en houd rekening met de werkomstandigheden en de uit te voeren werkzaamheden. Indien u het apparaat gebruikt voor een ander doel dan waarvoor het apparaat is bedoeld, kan dit leiden tot gevaarlijke situaties.
- Let goed op, sta stil bij wat u doet en gebruik uw gezond verstand wanneer u het apparaat gebruikt. Gebruik het apparaat niet als u moe bent of onder invloed bent van drugs, alcohol of medicijnen. Wanneer u afgeleid raakt tijdens het gebruik van het apparaat, kan dit leiden tot ernstig persoonlijk letsel.
- De gebruiker moet de risico's voor anderen inschatten.
- Gebruik oogbescherming met voor- en zijbescherming en voorzien van een CE-markering, als bescherming tegen wegvliegende objecten en een helm met CE-markering bij de hantering, het gebruik en het onderhoud van het apparaat.
- Gebruik gehoorbescherming voorzien van een CE-markering op of nabij de werkplek om gehoorschade te voorkomen. Blootstelling aan hoge geluidsniveaus zonder gehoorbescherming kan permanent, invaliderend gehoorverlies en andere problemen zoals tinnitus (piep-, sis-, fluit-, brom- of ruistonen in één of beide oren) veroorzaken. Het is de verantwoordelijkheid van de werkgever om gebruikers van het apparaat en alle omstanders op de werkplek te verplichten tot het dragen van persoonlijke beschermingsmiddelen zoals oogbescherming, een stofmasker, veiligheidsschoenen met antislipzolen, een helm en/of gehoorbescherming.
- Draag de juiste kleding. Draag geen loszittende kleding of sieraden. Houd uw haar, kleding en handschoenen uit de buurt van bewegende onderdelen om ernstig letsel te voorkomen. Draag uitsluitend handschoenen die u voldoende gevoel geven en waarmee u de trekker en stelmechanismes veilig kunt bedienen. Draag warme kleding als het koud is zodat uw handen warm en droog blijven.
- Reik niet te ver. Zorg dat u te allen tijde stevig op de grond staat. Hierdoor kunt u het apparaat beter onder controle houden in onverwachte situaties.
- Gebruik bij werken op hoogte een veiligheidskabel om het gereedschap aan het constructieframe vast te maken of zet een veiligheidsnet op: vallende materialen of gereedschappen kunnen ongelukken veroorzaken.
- Voorkom onverwachte activering. Draag het apparaat nooit met uw vinger aan de trekker. Houd nooit uw vinger aan de trekker als u het apparaat niet gebruikt en als u het van de ene werkpositie in de andere verplaatst.
- Beschouw het apparaat als een werktuig.
- Gebruik het nooit om mee te dollen.
- Verwijder voor gebruik van het apparaat alle gereedschappen die u hebt gebruikt voor onderhoud of reparatie. Indien u gereedschap op een bewegend onderdeel van het apparaat laat zitten, kan persoonlijk letsel het gevolg zijn.
- Ga zorgvuldig met het apparaat om omdat het koud kan worden waardoor de grip en controle kan worden beïnvloed.
- Gebruik het apparaat nooit in de buurt van ontvlambare stoffen, gassen of dampen. Het apparaat kan een vonk veroorzaken waardoor gassen zouden kunnen ontsteken met brand en explosie van het apparaat tot gevolg.
- Houd het werkgebied schoon en goed verlicht. Ongelukken vinden vaker plaats in rommelige of slecht verlichte gebieden.
- Gebruik het apparaat nooit als het niet in onberispelijke, werkende staat verkeert.
- Controleer het apparaat voor gebruik, zodat u zeker weet dat het in onberispelijke, werkende staat verkeert. Controleer of bewegende onderdelen correct zijn uitgelijnd, niet vastlopen, en of er geen andere omstandigheden zijn die de werking kunnen beïnvloeden. Gebruik het apparaat nooit als u een van de hiervoor vermelde situaties constateert, omdat dit tot een storing kan leiden.
- Het apparaat mag alleen gebruikt worden door technisch onderwezen personen die de gebruiks- en veiligheidsinstructies hebben gelezen en begrepen.
- Houd kinderen en omstanders op afstand als u het apparaat gebruikt. Als u afgeleid raakt, kunt u de controle over het apparaat verliezen.
- Forceer het apparaat niet. Gebruik het juiste apparaat voor uw taak, omdat het werk hiermee beter en veiliger kan worden uitgevoerd met de snelheid waarvoor het ontworpen is.
- Activeer het apparaat nooit tenzij het stevig tegen het werkstuk is geplaatst.
- Om het risico op letsel te verminderen moet u:
  - het apparaat altijd onder controle houden en alert zijn op abnormale of plotselinge bewegingen;
  - uw gezicht en lichaamsdelen uit de buurt van het apparaat houden.
- Gebruik dit apparaat nooit om elektrische kabels door te knippen. Het apparaat is niet ontworpen voor de installatie van elektrische kabels en kan de isolatie van elektrische kabels beschadigen, met elektrische schok of brandgevaar tot gevolg. Bovendien is het apparaat niet geïsoleerd tegen contact met elektriciteit.
- Gebruik het apparaat nooit voor andere doeleinden dan waarvoor het is bedoeld. Gebruik het in het bijzonder niet als hamer. Slagen op het apparaat vergroten het risico op beschadigingen en onverwachte activering.
- Gebruik het apparaat nooit als veiligheidswaarschuwingslabel(s) ontbreken of beschadigd zijn.
- Stel het apparaat niet bloot aan regen, sneeuw of vocht en dompel het apparaat niet in water of andere

vloeistoffen. Hiermee neemt het risico op elektrische schokken toe.
- Verwijder bedieningselementen van het apparaat niet, knoei er niet mee en doe ook niets anders waardoor ze onbruikbaar worden. Gebruik het apparaat niet als een deel van de bedieningselementen onbruikbaar, ontkoppeld of gewijzigd is, of als ze niet onberispelijk werken.
- Modificeer het apparaat niet tenzij dit volgens de handleiding is toegestaan of na schriftelijke goedkeuring van Kyocera Unimerco Fastening. Niet-naleving kan gevaarlijke situaties of letsel tot gevolg hebben.
- Houd uw handen en lichaam uit de buurt van het knipvlak van het apparaat.
- Gebruik uitsluitend met accessoires die zijn gemaakt of worden aanbevolen door de fabrikant van het apparaat, of met accessoires met soortgelijke prestaties als de accessoires die worden aanbevolen door Kyocera Unimerco Fastening.
- Kinderen mogen niet met het apparaat spelen. Laat het apparaat nooit door kinderen reinigen of onderhouden.
- Onderhoud het apparaat zorgvuldig. Als het apparaat is beschadigd, moet het voor gebruik worden gerepareerd. Raadpleeg de onderhoudsinstructies voor uitgebreide informatie over het correcte onderhoud van het apparaat.
- Houd het apparaat schoon. Veeg vet en/of olie af na afloop van de werkzaamheden. Gebruik geen reinigingsmiddel op oplosmiddelbasis om het apparaat te reinigen. Het oplosmiddel kan de rubberen en/of kunststoffen componenten van het apparaat aantasten. Een vettige handgreep en behuizing kan ertoe leiden dat het apparaat per ongeluk valt en er omstanders gewond raken.
- Laat uw apparaat onderhouden door een gekwalificeerde reparateur en gebruik uitsluitend onderdelen die door Kyocera Unimerco Fastening worden geleverd of aanbevolen. Hierdoor blijft de veiligheid van het apparaat gewaarborgd.
- Gebruik uitsluitend smeermiddelen die door Kyocera Unimerco Fastening/uw TJEP-dealer worden aanbevolen.

Te voorziene gevaren
- Informatie over het uitvoeren van een risicobeoordeling van deze gevaren en implementatie van geschikte controles is essentieel.
- Tijdens het gebruik kan afval van het werkstuk worden afgevoerd.
- Als het apparaat langdurig wordt gebruikt, kan de gebruiker last krijgen van zijn armen, schouders, nek of andere lichaamsdelen.
- Blootstelling aan trillingen kan de zenuwen en bloedtoevoer van de handen en armen invaliderend beschadigen.
- Als de gebruiker symptomen ervaart zoals een aanhoudend of terugkerend ongemak, pijn, bonzen, tintelen, gevoelloosheid, een branderig gevoel of stijfheid, mag de gebruiker deze waarschuwingssignalen niet negeren. De gebruiker dient dan een gekwalificeerde medische professional te consulteren met betrekking tot de algemene activiteiten.
- Als de gebruiker het apparaat gebruikt, moet deze een geschikte maar ergonomische houding aannemen. Zorg voor een stevige stand en vermijd vreemde of onevenwichtige lichaamshoudingen.
- Er blijven altijd restrisico's bestaan die verband houden met risico's door repetitief werk zoals de duur van de werkzaamheden en de werkhouding en krachten. Het is raadzaam om EN 1005-3 en EN 1005-4 te raadplegen voor informatie hieromtrent.
- Uitglijden, struikelen en vallen zijn belangrijke oorzaken van verwondingen door arbeidsongevallen. Let op gladde oppervlakken als u met het apparaat werkt.
- Ga in onbekende omgevingen extra voorzichtig te werk. Er kunnen verborgen gevaren zijn, zoals elektriciteitsleidingen of andere nutsleidingen.
- Als het apparaat wordt gebruikt in een gebied met statisch stof, kan het apparaat het stof verspreiden en een gevaar veroorzaken.
- Als stof een gevaar oplevert, moet dit al bij de vrijkomst ervan onder controle worden gehouden.

Waarschuwingen betreffende de acculader en de accu
- Laad de accu's uitsluitend op met de acculader die Kyocera Unimerco Fastening heeft gespecificeerd. Een acculader die geschikt is voor een bepaald type accupakket kan voor een brandrisico zorgen bij gebruik met een ander accupakket.
- De stekker van de acculader moet in het stopcontact passen. Breng nooit wijzigingen aan de stekker aan. Het risico op elektrische schokken wordt verminderd als ongewijzigde stekkers op de juiste stopcontacten worden aangesloten.
- Vermijd fysiek contact met geaarde oppervlakken zoals leidingen, radiatoren en koelkasten als u elektrisch gereedschap gebruikt. Het risico op elektrische schokken is groter als uw lichaam is geaard.
- Stel de accu of acculader niet bloot aan regen, sneeuw of vocht en dompel de accu of de acculader niet in water of andere vloeistoffen, omdat het risico op elektrische schokken daardoor toeneemt.
- Gebruik de kabel op de juiste manier. Gebruik de kabel nooit voor het dragen, verslepen of loskoppelen van de acculader. Houd de kabel uit de buurt van hitte, olie, scherpe randen of bewegende onderdelen. Gebruik de acculader niet als de kabel is beschadigd of de acculader defect is. Bij beschadigde kabels of kabels die in de knoop zitten, neemt het risico op elektrische schokken toe.
- Gebruik de acculader niet in explosiegevaarlijke omgevingen. Dit elektrische apparaat is niet ontworpen voor gebruik in dergelijke omgevingen.
- Laad het accupakket op bij kamertemperatuur tussen 10°C en 40°C. Laad de accu niet op in de buitenlucht of bij temperaturen onder 10°C. Laat een heet accupakket afkoelen voordat u het gaat opladen.

- Doorboor de acculader en de accubehuizing niet en probeer ze niet te openen.
- Bij overmatig gebruik kan er vloeistof uit de batterij komen, vermijd contact hiermee. Als u per ongeluk in contact komt met lekkende vloeistof uit de accu, spoel u dan af met water. Als de vloeistof in contact komt met uw ogen, spoel dan met schoon water en raadpleeg onmiddellijk een arts. Dit kan blindheid veroorzaken.
- Dek de acculader nooit af.
- Gebruik nooit een stappentransformator of aggregaat als voeding voor de acculader.
- Laad niet-oplaadbare accu's niet op.
- Tijdens het opladen moet de acculader op een goed geventileerde plek staan.
- Laad de accu op voordat deze helemaal leeg is.
- Stop altijd met het apparaat te gebruiken en laad de accu op als u merkt dat het apparaat minder vermogen heeft.
- Laad nooit een volledig opgeladen accu op. Overladen verkort de levensduur van de accu.
- Wanneer de accu tijdens het opladen abnormale hitte genereert, moet u de accu loskoppelen om het opladen onmiddellijk stoppen. Als u de accu verder laat opladen, kan er rook, brand of een explosie ontstaan.
- Verwijder de accu van het apparaat of de oplader als u deze niet gebruikt.
- Houd de accu uit de buurt van vloeistoffen en metalen voorwerpen zoals paperclips, munten, sleutels, spijkers, schroeven of andere kleine metalen voorwerpen die een verbinding kunnen leggen tussen de klemmen. De accuklemmen kortsluiten kan brandwonden of een brand veroorzaken.
- Laad de accu op als u deze langere tijd niet heeft gebruikt (langer dan zes maanden).
- Recycle de accu en de acculader overeenkomstig de lokale wetgeving.
- Verbrand de accu of acculader nooit en probeer de accu of acculader nooit te doorboren of te pletten.
- Stel de accu of apparaten met een accu niet bloot aan direct zonlicht. Stel ze niet bloot aan temperaturen boven 40°C. Oververhitting van de accu kan leiden tot explosie of brand.
- Zorg ervoor dat het snoer bij de aansluiting van de acculader niet wordt vertrapt, dat er niemand over struikelt, dat het niet op een andere manier beschadigd raakt of dat er geen druk op wordt uitgeoefend. Bij beschadigde kabels of kabels die in de knoop zitten, neemt het risico op elektrische schokken toe.
- Lithium-ion-accu's vallen onder de vereisten van de wetgeving omtrent gevaarlijke goederen.
  Voor commerciële transporten, bijvoorbeeld door derden of expediteurs, zijn er speciale vereisten voor verpakking en etikettering. Voor de voorbereiding van het product dat wordt verzonden, moet een expert in gevaarlijke stoffen worden geraadpleegd. Houd ook rekening met uitgebreidere nationale voorschriften die van toepassing kunnen zijn. Plak open contactpunten af met tape of bedek ze en verpak de accu zodanig dat deze niet kan verschuiven in de verpakking.
- Sla geen spijkers in de accu of acculader, snij er niet in, gooi er niet mee, laat ze niet vallen en sla er niet op. Dergelijke acties kunnen leiden tot brand, overmatige hitte of een explosie.

Bedieningsinstructies

De lader gebruiken

Indicatoren	Betekenis
Groen ledlampje knippert (langzaam)	De lader staat in stand-by
Rood ledlampje brandt	De accu wordt opgeladen
Rood ledlampje knippert (langzaam)	De accu is 80% opgeladen
Groen ledlampje brandt	De accu is volledig opgeladen
Groen ledlampje knippert (snel)	De accu is te heet - laat afkoelen
Groene en rode ledlampjes knipperen	De accu is niet oplaadbaar

- Steek de lader in de juiste voedingsbron met wisselstroom. Het laadlampje begint groen te knipperen.
- Plaats de accu in de lader.
- Wanneer de accu is geplaatst, begint het rode laadlampje te branden en gaat het laden van start.
- Als de accu voor 80% is opgeladen, begint het rode ledlampje langzaam te knipperen.
- Zodra de accu volledig is opgeladen, verandert het laadlampje van rood naar groen.
- Nadat de accu is opgeladen, verwijdert u de accu van de lader en haalt u de stekker uit het stopcontact.
- LET OP! De acculader is bedoeld om de TJEP-accu op te laden. Gebruik de lader nooit voor andere doeleinden of om accu's van andere fabrikanten op te laden.
- Als het groene laadlampje snel knippert, start de lader mogelijk niet doordat;
  - de accu te heet is wanneer deze van een recentelijk gebruikt gereedschap is verwijderd of op een plaats is bewaard waarop deze langdurig is blootgesteld aan direct zonlicht.
  - de accu te lang is blijven liggen op een locatie waarop deze werd blootgesteld aan koude lucht.
  - Wanneer de accu te heet is, wordt deze opgeladen nadat de koelventilator die in de lader is geïnstalleerd de accu heeft afgekoeld. Het opladen gaat van start nadat de accu de temperatuur heeft bereikt waarop opladen mogelijk is. Wanneer de temperatuur van de accu tussen ca. 50 en 70°C ligt, kleurt één lampje rood. Wanneer de temperatuur van de accu boven de ca. 50 tot 70°C ligt, kunnen er twee lampjes rood beginnen te knipperen.

- Als het laadlampje afwisselend groen en rood knippert, is opladen niet mogelijk. De contactpunten op de lader of accu zijn bedekt met stof of de accu is versleten of beschadigd.

De accu plaatsen of verwijderen

- Zorg er altijd voor dat de trekker geblokkeerd is (HC-9/HCS-8) en dat de accu verwijderd is voordat u het gereedschap afstelt of de werking ervan controleert.
- Blokkeer altijd de trekker (HC-9/ HCS-8) voordat u de accu plaatst of verwijdert.
- Controleer voordat de accu op het apparaat wordt geplaatst of de trekker (HC-8/HCS-7) niet is ingedrukt en of de trekkerblokkering (HC-9/HCS-8) is geactiveerd.
- Houd het apparaat en de accu stevig vast wanneer u de accu plaatst of verwijdert. Als u het apparaat of de accu niet stevig vasthoudt, kan deze uit uw handen glijden, met schade aan het apparaat of de accu en persoonlijk letsel tot gevolg.
- Forceer de accu niet bij het plaatsen. Als de batterij niet gemakkelijk op zijn plek glijdt, kan dit komen door een onjuiste plaatsing.
- **De accu plaatsen (afb. A):**
  - Plaats de voet (5) van de accu (4) in een lijn met de groef in de behuizing (2) en schuif de accu op zijn plaats.
  - Duw de accu volledig op zijn plaats tot deze is vergrendeld en u een klik hoort.
  - Als de accu (4) na de plaatsing eenvoudig losgetrokken kan worden zonder dat de knop (3) wordt ingedrukt, betekent dit dat de accu niet volledig is vergrendeld. De accu kan dan per ongeluk uit het gereedschap vallen en u of iemand in uw omgeving verwonden.
- **De accu verwijderen (afb. A):**
  - Schuif de accu (4) van het gereedschap (1) terwijl u op de knop (3) aan de voorkant van de accu drukt.

Indicator acculading (afb. B)

- Druk op de knop (1) om de indicator van de acculading te activeren.
- De resterende accucapaciteit wordt aangegeven met drie ledlampjes.

De zijhandgreep installeren (afb. C)

- Het gereedschap wordt geleverd met een zijhandgreep. Het wordt sterk aanbevolen om de zijhandgreep te installeren voor een stabiele en stevige grip op het gereedschap.
  - Controleer of de trekker geblokkeerd is (HC-9/ HCS-8).
  - Schroef de zijhandgreep (1) in het schroefgat (3) van de handgreepbeugel (2) voor een eenvoudige bediening.

Kopafstelling (afb. D en E)

- De kop van het gereedschap kan vrij worden versteld (360° draaien) om de gebruiker te helpen bij de plaatsing van het gereedschap en het knippen.
- De kop aanpassen (1):
  - Zet de kop vast door de zijhandgreep (2) met één hand vast te houden en gebruik de andere hand om de framehandgreep (3) te draaien.

Overdrukventiel (afb. F)

- Het overdrukventiel heeft twee verschillende standen.
  - AAN: de zuiger werkt en gaat automatisch terug naar de oorspronkelijke positie wanneer een knip is voltooid.
  - UIT: als de slag van de zuiger wordt onderbroken, keert hij niet automatisch terug. Open het overdrukventiel om de zuiger terug te brengen naar zijn oorspronkelijke positie.

Bediening TJEP HC-18B

- Plaats het materiaal tussen de twee messen zodat de messen loodrecht op de as van het werkstuk staan (afb. G).
- Voordat u knipt/de trekker (HC-8) indrukt, plaatst u het werkstuk zo ver mogelijk tussen de messen. Zorg ervoor dat de messen loodrecht op de as van het werkstuk staan. Als het werkstuk aan het distale uiteinde van de messen wordt geplaatst, kunnen de messen tijdens het knippen barsten.
- Houd de trekker (HC-8) ingedrukt. De motor start nu.
- Pak het gereedschap stevig vast zodat het niet trilt tijdens het knippen. Als u dit niet doet, verkort u de levensduur van de messen en veroorzaakt u schade.
- Houd de trekker (HC-8) ingedrukt totdat er geknipt is en de bek terugkeert naar de standaardpositie. Laat dan de trekker los.

Bediening TJEP HCS-20B

- Plaats het materiaal tussen de twee messen zodat de messen loodrecht op de as van het werkstuk staan (afb. H).
- Het gereedschap is uitgerust met een begrenzingsschroef (3) (afb. I). Stel de begrenzingsschroef af op de diameter van het werkstuk. Als u dit niet doet, kan het werkstuk uit de bek vallen en letsel veroorzaken.
- Houd de trekker (HCS-7) ingedrukt. De motor start nu.
- Houd de trekker (HC-7) ingedrukt totdat er geknipt is en de bek terugkeert naar de standaardpositie. Laat dan de trekker los.

De messen verwijderen en vervangen

- Vervang het mes als het een buts, spleet, scheur of inkeping vertoont of wanneer het versleten is.
  - Opmerking: de messen kunnen niet opnieuw worden geslepen.
  - Opmerking: de messen kunnen worden gedraaid om de levensduur te verlengen.
  - Versleten messen kunnen de motor oververhitten.
- Gebruik alleen originele messen. Als het mes herhaaldelijk wordt gebruikt, controleer dan of het niet versleten, gebarsten of beschadigd is.
- Verwijder al het vuil van de messen en onderdelen. Puin en vuil kunnen onverwachte ongelukken veroorzaken tijdens het knippen.

- Blokkeer het gereedschap en verwijder de accu voordat u het mes vervangt om ernstig persoonlijk letsel door onbedoeld gebruik te voorkomen.
- **De messen van de HC-18B verwijderen (afb. J):**
  - Verwijder de zeskantbouten (1 en 2) uit de meshouder (4). Verwijder het mes (3).
  - Verwijder de zeskantbouten (1 en 2) uit de mobiele kop (5). Verwijder het mes (3).
- **De messen van de HC-18B vervangen (afb. J):**
  - Plaats het mes (4) in de mesgroef van de mobiele kop (3) en zet het op zijn plaats vast.
  - Schroef de zeskantbout (2) in de mobiele kop (3) en zorg dat deze contact maakt met het mes om te voorkomen dat het losraakt.
  - Schroef de zeskantbout (1) in de meshouder en draai hem vast.
  - Plaats het mes (4) in de mesgroef van de meshouder (5) en zet het mes op zijn plaats vast.
  - Schroef de zeskantbout (2) in de meshouder op (5) en zorg dat de zeskantbout in contact staat met het mes om te voorkomen dat deze losraakt. Schroef de zeskantbout (1) in de meshouder en draai hem vast.
- **De messen van de HCS-20B verwijderen (afb. K):**
  - Draai de twee zeskantbouten (1) op de snijvoet (4) los. Verwijder de twee zeskantschroeven (1), de sluitringen (2) en de kap (3). Verwijder het mes (5).
  - Draai de twee zeskantschroeven (7) op de zuiger (6) los. Verwijder de twee zeskantschroeven (7) en de sluitringen (2). Verwijder het mes (5).
- **De messen van de HCS-20B vervangen (fig. K):**
  - Plaats het mes (5) op de snijvoet (4) en druk het tegen het ondersteunend oppervlak voor het mes.
  - De zeskantbout (1) wordt daarna in de sluitring (2), de kap (3) en de snijvoet (4) gedraaid. Schroef de bout in het draadgat van het mes (5) en draai het vast.
  - Plaats het mes (5) op de zuiger (6) en druk het tegen het ondersteunend oppervlak voor het mes. De zeskantbouten (7) worden daarna in de sluitring (2) en de zuiger (6) gedraaid. Schroef de bout in het draadgat van het mes (5) en draai het vast.
- Zorg ervoor dat het mes stevig tegen het ondersteunend oppervlak van de snijvoet en zuiger zit en draai de bouten vast. Anders kan dit persoonlijk letsel veroorzaken tijdens het knippen.
- Zorg ervoor dat de messen na de plaatsing goed vastzitten. Anders kan knippen persoonlijk letsel tot gevolg hebben.

Hydraulische olie

- Doordat de machine hydraulisch is, moet de juiste hoeveelheid olie aangehouden worden. Wanneer de olie niet op het juiste peil is, kan dat leiden tot verlaagde druk of verminderde knipkracht. Het is dan noodzakelijk om de olie te verversen of bij te vullen om te voorkomen dat onzuiverheden de olie verontreinigen of de tank binnendringen. Onzuiverheden in de olie kunnen hydraulische onderdelen onherstelbaar beschadigen.
- Zorg ervoor dat de olie vrij is van onzuiverheden.
- Gebruik geen vuile moersleutels.
- Vervang hydraulische olie niet in een stoffige omgeving.
- Hydraulische olie is zeer ontvlambaar en moet uit de buurt van vonken en vuur worden gehouden. Roken is verboden.
- Hydraulische olie kan oog- en huidontstekingen veroorzaken. Bij inname veroorzaakt het diarree en braken. Bij contact met de ogen enkele minuten met schoon water spoelen en een arts raadplegen.
- **De hydraulische olie verversen**
  - Draai het apparaat om zodat het afvoergat boven zit (laat het gereedschap afkoelen bij oververhitting). Plaats een bak onder het gereedschap om de olie op te vangen.
  - Draai de olieaftapschroef los en verwijder de O-ring (voordat u de olieaftapschroef losdraait, moet u ervoor zorgen dat de zuiger zich in de oorspronkelijke positie bevindt om alle (vuil)resten eenvoudig te kunnen verwijderen).
  - Draai het gereedschap om, met het afvoergat naar beneden (natuurlijke afvoer), of gebruik een geschikt oliepompsysteem (bijv. pomp). Laat de olie uit de tank lopen om te voorkomen dat deze in het gereedschap lekt.
  - Gebruik geschikte apparatuur (zoals een trechter) om langzaam de juiste hoeveelheid anti-schuim, anti-slijtage #32 hydraulische olie erin te gieten (ongeveer 0,22 liter). Gebruik alleen nieuwe of schone hydraulische olie.
  - Controleer of het oliepeil tot de rand van olieaftapschroef staat. Als het oliepeil nog steeds laag is, voeg dan meer anti-schuim, anti-slijtage #32 hydraulische olie toe.
  - Draai de olieaftapschroef en de afdichtring licht aan.
  - Plaats de accu, start het gereedschap om de zuiger uit te schuiven, start en stop de motor enkele keren snel om lucht of overtollige bellen af te voeren.
  - Draai het gereedschap nogmaals om zodat het afvoergat aan de bovenkant zit.
  - Vul de hydraulische olie opnieuw bij, dek het olieaftapgat af en draai de schroef aan.
  - Controleer of er olielekkage is.
- **De hydraulische olie bijvullen**
  - Voordat u hydraulische olie bijvult, moet u ervoor zorgen dat de zuiger volledig ingetrokken is.
  - Plaats de machine horizontaal in een stabiele positie op de werkbank, met het olieafvoergat naar boven. Plaats een bak onder de machine om olielekkage te voorkomen.
  - Draai de olieaftapschroef los.
  - Controleer de hoeveelheid ontbrekende olie.
  - Gebruik geschikte apparatuur (zoals een trechter) en vul de bovenkant van de olievulopening langzaam met nieuwe, schone hydraulische olie.
  - Zet de olieaftapschroef terug en draai hem vast.

Onderhoudsinstructies

Algemeen onderhoud

- De werkgever en de gebruiker zijn ervoor verantwoordelijk dat het apparaat in veilige werkende staat wordt gehouden. Bovendien mogen uitsluitend geautoriseerde servicemonteurs van TJEP of TJEP-dealers het apparaat repareren. Er mogen uitsluitend onderdelen of accessoires worden gebruikt die door Kyocera Unimerco Fastening worden geleverd of aanbevolen.
- Houd het apparaat te allen tijde schoon. Veeg vet of olie af met een droge, schone doek om te voorkomen dat u het apparaat per ongeluk laat vallen.
- Voordat u het gereedschap inspecteert of onderhoudt, moet u de trekkerblokkering (HC-9/HCS-8) activeren voordat u de accu verwijdert.
- Gebruik nooit reinigingsmiddelen op oplosmiddelbasis om het apparaat te reinigen omdat bepaalde oplosmiddelen de composietmaterialen van het apparaat kunnen beschadigen of verzwakken.
- Zorg ervoor dat alle schroeven regelmatig worden vastgedraaid, of iedere dag wanneer het gereedschap veelvuldig of gedurende een langere periode wordt gebruikt.
- Alle bouten en moeren moeten vastzitten en onbeschadigd zijn. Losse bouten kunnen tot gevaarlijke situaties leiden en ernstig letsel of beschadigde onderdelen veroorzaken.
- Controleer het mes. Wanneer er versleten messen worden gebruikt, neemt het vermogen van de machine af en kan dit leiden tot onnodige oververhitting van de motor. Vervang het mes onmiddellijk als u merkt dat het versleten is.
- Houd het motoroppervlak schoon, zorg voor een goede ventilatie en koeling en zorg ervoor dat de motor geen abnormale geluiden maakt. Een slechte ventilatie kan ertoe leiden dat de motor oververhit raakt en het apparaat niet normaal werkt of beschadigd raakt.
- Houd de zuiger (HCS-12) en gereedschapskop schoon om ervoor te zorgen dat de zuiger aan het einde van zijn slag volledig terugkeert, anders kan er geen nieuwe slag worden gemaakt.
  - Plaats het apparaat horizontaal op een stabiel werkoppervlak.
  - Draai voor de HC-18B-serie eerst de twee schroeven aan beide zijden van de beschermkap (HS-4) los, verwijder de beschermkap en reinig vervolgens het zuigeruiteinde.
  - Reinig bij de HCS-20B-serie direct het zuigeruiteinde.
- Smeer bewegende onderdelen regelmatig.
- Gebruik een apparaat bij twijfel NOOIT.

Opslag

- Als het apparaat langdurig niet wordt gebruikt, moet u de stalen onderdelen voorzien van een dunne laag smeermiddel om roesten te voorkomen.
- Bewaar het apparaat niet in een koude omgeving.
- Als het apparaat niet wordt gebruikt, moet u het apparaat op een warme en droge plaats bewaren.
- Buiten bereik van kinderen houden.

Afvoeren

- Neem bij het afvoeren van het apparaat de voorschriften van de lokale autoriteiten in acht.

Problemen verhelpen

Gereedschap-/accubeveiligingssysteem

- Het gereedschap is uitgerust met een gereedschap-/accubeschermingssysteem. Onder de volgende omstandigheden stopt het gereedschap automatisch met werken:
  - **Overbelastingsbeveiliging**
    Deze beveiliging treedt in werking wanneer het apparaat zodanig wordt gebruikt dat er een abnormaal hoge spanning wordt gebruikt. Laat in dit geval de trekker (HC-8/HCS-7) los en stop de handeling waardoor de overbelasting van het gereedschap wordt veroorzaakt.
    Maak het overdrukventiel los om de zuiger zich te laten terugtrekken. Zorg ervoor dat de diameter van het werkstuk niet groter is dan het maximum en dat de kniphoek 90° is.
    Als het apparaat niet opnieuw kan opstarten, is de accu oververhit. Wacht in dat geval tot de accu is afgekoeld voordat u de trekker weer indrukt.
  - **Overontladingsbeveiliging**
    Deze beveiliging treedt in werking wanneer de resterende capaciteit van de accu te laag wordt. Verwijder in dit geval de accu uit het gereedschap en laad deze op.
  - **Bescherming tegen oververhitting**
    Als het apparaat oververhit raakt, stopt het automatisch en klinkt er een alarm. Wacht in dat geval tot het gereedschap is afgekoeld voordat u het weer inschakelt.
  - **Accubeveiliging**
    Als de accuspanning te laag of te hoog is of als de omgevingstemperatuur van de accu te laag is, wordt het gereedschap geblokkeerd en klinkt het alarm.
- Om het gereedschap tijdens het knippen te resetten, zet u het overdrukventiel (afb. F) in de 'UIT'-positie, zodat de zuiger terugtrekt. Wanneer de zuiger volledig is teruggetrokken, draait u het overdrukventiel in de positie 'AAN' totdat deze vastzit.

Let op bij het knippen

- Zorg er voordat u begint voor dat de messen loodrecht op de as van het werkstuk staan.
- Vervang het mes als het een buts, spleet of scheur vertoont of wanneer het versleten is. Als u het apparaat in dit geval blijft gebruiken, kan het beschadigd raken of kunnen er ongelukken gebeuren.
- Als het geknipte materiaal beweegt of kantelt, stop dan met werken, gebruikt u het overdrukventiel (HC-7/HCS-6) en plaatst u het materiaal op de juiste manier.
- Houd het kortere uiteinde van het te knippen materiaal niet met uw hand vast. Dit kan leiden tot persoonlijk letsel.

- Knip geen materialen die qua grootte en hardheid de snijcapaciteit van het gereedschap overschrijden.
- Als er tijdens het knippen een abnormaal geluid of abnormale trillingen hoorbaar zijn of als de knipon-derdelen ernstig versleten zijn, stop dan met knippen. Als u onder dergelijke omstandigheden doorgaat met de handeling, kunnen de messen beschadigen.

Status	Betekenis/oplossing
De motor start niet	• Accu (HC-9/HCS-9) is beschadigd/bijna leeg · Controleer de acculading · Vervang de accu/laad de accu op
De motor raakt oververhit	• Stop het gebruik van het gereedschap en laat het afkoelen • De ventilatiegaten zijn geblokkeerd · Maak de gaten schoon
De zuiger werkt niet	• De terugslag wordt niet afgemaakt · Duw de zuiger terug (HC-12) • De terugslagveer is kapot (model HC-18B) · Vervang de terugslagveer • Er bevindt zich een vreemd voorwerp in het overdrukventiel (HC-7/HCS-6) · Reinig het overdrukventiel • Uw oliepeil is te hoog/laag · Vul de tank met olie (HC-11/HCS-10) · Laat overtollige olie weglopen • Het ventiel (HC-7/HCS-6) blijft openstaan door vervuiling · Reinig het overdrukventiel
Onvolledige zuigerslag	• Het oliepeil is laag · Vul de tank met olie (HC-11/HCS-10)
Onderbroken zuigerslag	• Er zit schuim in het hydraulisch circuit · Ventileer het hydraulisch circuit
De terugslag van de zuiger wordt niet voltooid	• Er zit vuil tussen de zuigerstang en het gereedschap · Beweeg de zuiger (HC-12) tot het eind van de slagpositie en reinig deze • De terugslagveer is kapot (model HC-18B) · Vervang de terugslagveer
Het apparaat lekt olie	• Controleer de afdichting op vreemde voorwerpen en vuil · Maak het gebied schoon
Neem voor reparatie van andere dan de hiervoor genoemde defecten contact op met uw vakhandelaar.	

Alarmoorzaak	Waarschu-wingssignaal	Fout-code	Oorzaak	Betekenis / Oplossing
Lage accuspanning	1 signaaltoon	1	• Lage accuspanning	• Laad de accu op.
Motorblokkeringbescherming	2 signaaltonen	2	• De hardheid van het werkstuk is te hoog of het snijblad is versleten	• Het snijblad is sterk versleten. Vervang het. • De hardheid van het werkstuk is te hoog.
Hardware-overstroom op het printplaatcircuit	3 signaaltonen	3	• Hardwarefout	• Schakel het gereedschap uit en laat het afkoelen. Neem contact op met een erkende dealer als het probleem aanhoudt.
Oververhitting of overkoeling van de accu	4 signaaltonen	4	• Lange, continue werktijd • De temperatuur in de werkomgeving is te laag (onder -20 °C)	• Schakel het gereedschap uit en laat het afkoelen als het te warm is geworden. • Schakel het gereedschap uit en plaats het in een warmere omgeving als het te koud is. Schakel het gereedschap opnieuw in zodra het de normale bedrijfstemperatuur heeft bereikt.
Onbalans tussen accucellen	5 signaaltonen	5	• Accufout	• Schakel het gereedschap uit, verwijder de accu en laat deze afkoelen. Vervang de accu als het probleem aanhoudt.
Motoroververhitting	6 signaaltonen	6	• Lange, continue werktijd • Onvoldoende ventilatie	• Schakel het gereedschap uit en laat het afkoelen.
Software-overstroom op het printplaatcircuit	7 signaaltonen	7	• De hardheid van het werkstuk is te hoog of het snijblad is versleten	• Het snijblad is sterk versleten. Vervang het. • De hardheid van het werkstuk is te hoog.
Motorfasebescherming	8 signaaltonen	8	• De motorkabel is losgekoppeld • Motorstoring • Printplaatstoring	• Neem contact op met een erkende dealer of servicecentrum.
Accu-overspanning	9 signaaltonen	9	• Accufout	• Vervang de accu.
Accu geplaatst terwijl de trekker werd ingedrukt	Continu signaaltoon	10	• De accu werd geplaatst terwijl de trekker was ingedrukt	• Schakel het gereedschap uit, plaats de accu en start het gereedschap opnieuw.
Neem voor reparatie van andere dan de hiervoor genoemde defecten contact op met uw vakhandelaar.				

TJEP HYDRA CUTTERS ARMERINGSKUTTER

SIKKERHETS- OG BRUKSANVISNING

VEDLIKEHOLD OG FEILSØKING

OVERSETTELSE AV DEN ORIGINALE ANVISNINGEN

Innholdsfortegnelse

Viktig sikkerhetsinformasjon 108
Illustrasjoner 108
De viktigste delene 109
Forklaring på symboler 109
Generelle sikkerhetsadvarsler 110
Generelle sikkerhetsadvarsler 110
Forventet risiko 111
Lader- og batteriadvarsler 111
Brukerveiledning 112
Drift av lader 112
Sette inn eller ta ut batteriet 112
Batteriindikator (ill. B) 112
Montering av sidehåndtak (ill. C) 112
Justering av hodet (ill. D+E) 112
Trykkavlastningsventil (ill. F) 113
Bruk av TJEP HC-18B 113
Bruk av TJEP HCS-20B 113
Fjerning og utskifting av kniver 113
Hydraulikkolje 113
Vedlikeholdsinstruksjoner 114
Generelt vedlikehold 114
Lagring 114
Kassering 114
Feilsøking 114
Verktøy-/batteribeskyttelsessystem 114
Forsiktig ved kapping 115

URIKTIG OG USIKKER BRUK AV VERKTØYET VIL FØRE TIL DØDSFALL ELLER ALVORLIG PERSONSKADE. DET ER SVÆRT VIKTIG AT DEN TILTENKTE BRUKEREN AV VERKTØYET LESER OG FORSTÅR DENNE BRUKSANVISNINGEN FØR VERKTØYET BRUKES. OPPBEVAR DENNE BRUKSANVISNINGEN TILGJENGELIG FOR ANDRE FØR DE BRUKER VERKTØYET.

Oppbevar denne bruksanvisningen på et trygt sted for fremtidig referanse.

Viktig sikkerhetsinformasjon

Produsenten kan ikke forutse enhver mulig omstendighet som kan medføre en risiko. Advarslene i denne håndboken, etikettene og klistremerkene som er festet på verktøyet, er derfor ikke uttømmende. Hvis du bruker en prosedyre, arbeidsmetode eller driftsteknikk som produsenten ikke anbefaler spesifikt, må du forsikre deg om at den er sikker for deg selv og andre. Du må også forsikre deg om at prosedyren, arbeidsmetoden eller driftsteknikken du velger, ikke gjør verktøyet usikkert.

Illustrasjoner

Du finner de relevante illustrasjonene som det henvises til, i instruksjonene på side 4.

De viktigste delene

Se tegning på side 5

103320 TJEP HC-18B

HC-1: Knivsete
HC-2: Kniv
HC-3: Mobilt hode
HC-4: Beskyttelsesdeksel
HC-5: Sidehåndtak
HC-6: Ramme
HC-7: Spak for trykkavlastningsventil
HC-8: Utløser
HC-9: Utløserlås
HC-10: Batteri
HC-11: Oljeskrue
HC-12: Håndtak

103322 TJEP HCS-20B

HCS-1: Skjæreunderlag
HCS-2: Deksel
HCS-3: Begrensningsskrue
HCS-4: Sidehåndtak
HCS-5: Ramme
HCS-6: Spak for trykkavlastningsventil
HCS-7: Utløser
HCS-8: Utløserlås
HCS-9: Batteri
HCS-10: Oljeskrue
HCS-11: Håndtak
HCS-12: Stempel
HCS-13: Kniv

Forklaring på symboler

Symboler i håndboken	
	Symbolet for sikkerhetsadvarsler viser til en potensiell fare for at det kan oppstå personskader. **FARE**: Indikerer at det kan oppstå en fare som kan føre til død eller alvorlige skader hvis den ikke unngås.
	Les og forstå all merking på verktøyet og i håndboken. Hvis man ikke følger alle instruksjonene nedenfor kan det føre til alvorlig personskade.
	Operatører og andre som oppholder seg i arbeidsområdet skal bruke slagfaste vernebriller med sideskjold og CE-merket hodevern.
	Operatører og andre i arbeidsområdet skal ha hørselsvern.
	Hold hender og andre kroppsdeler unna kappeområdet til verktøyet.

Symboler på verktøyet	
CE UK CA	Dette verktøyet er CE-/UKCA-godkjent i henhold til gjeldende standarder.
	Les og forstå all merking på verktøyet og i håndboken. Hvis man ikke følger alle instruksjonene nedenfor kan det føre til alvorlig personskade.
	Operatører og andre som oppholder seg i arbeidsområdet skal bruke slagfaste vernebriller med sideskjold og CE-merket hodevern.
	Kasser produktet i henhold til WEEE-direktivet.
	Det anbefales at operatøren og andre i arbeidsområdet bruker CE-merkede hansker og sklisikre vernesko.
	Symbolet for sikkerhetsadvarsler viser til en potensiell fare for at det kan oppstå personskader.
	Hold hender og andre kroppsdeler unna kappeområdet til verktøyet. Hvis man ikke følger alle instruksjonene nedenfor kan det føre til alvorlig personskade.
	Under bruk kan rusk fra arbeidsstykket bli kastet ut.
OIL L-HV ISO 32	Smør alle bevegelige deler regelmessig. Bruk kun foreskrevet olje av god kvalitet.
On Off	Koble trykkavlastningsventilen inn/ut.
18V ⎓	Driftsspenning
Ø5-18 / mm ≤ Ø18	Minimum og maksimum rekkevidde for arbeidsstykket.

Generelle sikkerhetsadvarsler

Generelle sikkerhetsadvarsler

- **ADVARSEL:** Les alle sikkerhetsadvarsler og hele bruksanvisningen. Unnlatelse av å følge advarslene og bruksanvisningen kan resultere i elektrisk støt, brann, alvorlig personskade og/eller død.
- Bruk verktøyet og tilbehøret i henhold til denne bruksanvisningen, og ta hensyn til arbeidsforholdene og arbeidet som skal utføres. Bruk av verktøyet til andre formål enn det er beregnet for, kan føre til en farlig situasjon.
- Vær oppmerksom og følg med på det du gjør og bruk sunn fornuft når du bruker verktøyet. Ikke bruk verktøyet når du er trøtt eller påvirket av narkotika, alkohol eller medisiner. Et øyeblikks uoppmerksomhet under bruk av verktøyet kan resultere i alvorlig personskade eller materielle skader.
- Risikoen for andre skal vurderes av brukeren.
- Bruk CE-merket øyevern med front- og sidebeskyttelse mot flygende gjenstander og CE-merket hodevern når du håndterer, betjener og utfører service på verktøyet.
- Bruk CE-merket hørselvern i nærheten av eller på arbeidsplassen for å unngå hørselsskader. Ubeskyttet eksponering mot høye støynivåer kan føre til permanent, redusert hørsel og andre problemer som tinnitus (ringing, summing, piping eller brumming i ørene). Det er arbeidsgivers ansvar å påse at brukere av verktøyet og alt annet personell i nærheten av arbeidsplassen bruker personlig verneutstyr som øyevern, støvmaske, sklisikre vernesko, hjelm og/eller hørselvern.
- Bruk egnede klær. Ikke bruk løstsittende klær eller smykker. Hold hår, klær og hansker unna bevegelige deler for å unngå alvorlig personskade. Bare bruk hansker som gir tilstrekkelig følelse og sikker kontroll av avtrekkeren og eventuelle justeringsenheter. Bruk varme klær ved arbeid under kalde forhold, for å holde hendene dine varme og tørre.
- Ikke strekk deg for langt. Ha godt fotfeste og god balanse til enhver tid. Dette vil gi bedre kontroll på verktøyet ved uventede situasjoner.
- Ved arbeid i høyden bør du bruke et sikkerhetstau for å koble verktøyet til konstruksjonsrammen eller sette opp et sikkerhetsnett, da fallende materialer eller verktøy kan forårsake ulykker.
- Forhindre uventet aktivering. Ikke bær verktøyet med fingeren på avtrekkeren. Hold fingrene unna avtrekkeren når du ikke betjener verktøyet og ved bevegelse fra én driftsposisjon til en annen.
- Respekter verktøyet som et arbeidsredskap.
- Ikke delta i narrestreker.
- Fjern alle verktøy som er brukt til vedlikehold eller reparasjon, før bruk av verktøyet. Verktøy festet til en av de bevegelige delene på verktøyet kan forårsake personskade.
- Håndter verktøyet med forsiktighet, da det kan bli kaldt, noe som påvirker grep og kontroll.
- Bruk aldri verktøyet i nærvær av brennbart støv, gasser eller damper. Verktøyet kan avgi gnister som kan antenne gasser og føre til brann, og få verktøyet til å eksplodere.
- Hold arbeidsområdet ryddig og godt opplyst. Rotete eller mørke områder kan forårsake ulykker.
- Ikke bruk verktøyet dersom det er i ustand.
- Kontroller verktøyet før bruk for å forsikre deg om at det er i god stand. Kontroller for feiljustering, fastkjørte bevegelige deler og andre tilstander som kan påvirke driften. Ikke bruk verktøyet hvis noen av de ovennevnte forholdene oppstår, ettersom det kan føre til feil.
- Kun kvalifiserte brukere, som har lest og forstått bruksanvisningen og sikkerhetsinstruksene, skal betjene verktøyet.
- Barn og tilskuere skal holdes på avstand når du bruker verktøyet. Forstyrrelser kan føre til at du mister kontrollen.
- Ikke tving verktøyet. Bruk riktig verktøy til ditt formål, dermed vil jobben kunne utføres på en bedre og sikrere måte.
- Ikke aktiver verktøyet med mindre det er godt plassert mot arbeidsstykket.
- For å redusere risikoen for skader:
  - må du alltid ha verktøyet under kontroll og være klar til å motvirke unormale eller brå bevegelser som rekyl.
  - må du holde ansikt og kroppsdeler unna verktøyet.
- Ikke bruk dette verktøyet til kapping av elektriske kabler. Det er ikke beregnet for installasjon av elektriske kabler og kan skade isoleringen på disse og dermed forårsake elektrisk støt eller brannfare. Dessuten er ikke verktøyet isolert fra å komme i kontakt med strømførende deler.
- Ikke bruk verktøyet til å utføre andre jobber enn den tiltenkte bruken. Spesielt må det ikke brukes som en hammer. Støt mot verktøyet vil øke risikoen for skader på verktøyet og uventet aktivering.
- Ikke bruk verktøyet hvis sikkerhetsetiketten(e) mangler eller er skadet.
- Ikke utsett verktøyet for regn, snø eller våte forhold, og ikke senk verktøyet ned i vann eller andre væsker, da dette øker risikoen for elektrisk støt.
- Du må ikke fjerne, tukle med eller på annen måte sørge for at verktøyets kontrollorganer blir ubrukelige. Ikke bruk verktøyet hvis noen del av verktøyets kontrollorganer er ubrukelig, frakoblet, endret, eller ikke fungerer skikkelig.
- Verktøyet skal ikke endres med mindre det er autorisert i bruksanvisningen eller godkjent skriftlig av Kyocera Unimerco Fastening. Unnlatelse av å overholde dette kan føre til farlige situasjoner eller skader.
- Hold hender og andre kroppsdeler unna kappeområdet til verktøyet.
- Bruk kun tilbehør som er laget eller anbefalt av verktøyprodusenten, eller tilbehør som fungerer tilsvarende til de som er anbefalt av Kyocera Unimerco Fastening.
- Barn skal ikke leke med verktøyet. Rengjøring og vedlikehold av brukeren skal ikke gjøres av barn.
- Vedlikehold av verktøyet må utføres med forsiktighet. Hvis du oppdager skader, må det repareres før bruk.

Se vedlikeholdsinstruksjonene for detaljert informasjon om riktig vedlikehold av verktøyet.
- Hold verktøyet rent, tørk av fett og/eller olje etter arbeidet. Ikke bruk løsemiddelbasert rengjøringsmiddel for å rengjøre verktøyet. Løsemiddelet kan påvirke gummi- og/eller plastkomponenter på verktøyet. Fett på håndtaket og resten av verktøyet kan føre til at du mister verktøyet og skader personer i nærheten.
- Sørg for at service på verktøyet kun utføres av kvalifisert personell med deler som er levert eller anbefalt av Kyocera Unimerco Fastening. Dette vil opprettholde sikkerheten til verktøyet.
- Bruk kun smøremidler anbefalt av Kyocera Unimerco Fastening/din lokale TJEP-forhandler.

Forventet risiko
- Informasjon for å gjennomføre en risikovurdering av disse farene og implementering av egnede tiltak er avgjørende.
- Under bruk kan rusk fra arbeidsstykket bli kastet ut.
- Ved bruk av verktøyet i lange perioder, kan brukeren oppleve ubehag i armer, skuldre, nakke, eller andre deler av kroppen.
- Eksponering for vibrasjoner kan forårsake invalidiserende skade på nerver og blodtilførsel for hender og armer.
- Hvis brukeren opplever symptomer som vedvarende eller gjentakende ubehag, smerter, banking, verking, kribling, nummenhet, brennende følelse eller stivhet, ikke overse disse varselsignalene. Brukeren skal konsultere en kvalifisert helsearbeider i forbindelse med sin arbeidssituasjon.
- Under bruken av verktøyet, skal brukeren innta en egnet, men ergonomisk holdning. Alltid stå stødig og unngå vanskelige eller ubalanserte holdninger.
- Restrisiko knyttet til gjentatte arbeidsrelaterte farer, som bruksvarighet med hensyn til arbeidsstillinger og krefter, kan eksistere. Det anbefales å konsultere EN 1005-3 og EN 1005-4 for slik informasjon.
- Skli-, snuble- og fallulykker er hovedårsaker til skader på arbeidsplassen. Vær oppmerksom på glatte overflater ved bruk av verktøyet.
- Vær spesielt forsiktig i ukjente omgivelser. Skjulte farer kan eksistere, for eksempel elektrisitet eller andre rør.
- Hvis verktøyet brukes i et område hvor det forekommer støv, kan det spre støvet og forårsake en fare.
- Der hvor det er farer i forbindelse med støv, skal det prioriteres å kontrollere dem på utslippsstedet.

Lader- og batteriadvarsler
- Bare lad batteriene med laderen som er spesifisert av Kyocera Unimerco Fastening. En lader som passer for én type batteripakke, kan forårsake en risiko for brann når den brukes med en annen batteripakke.
- Støpselet til laderen må alltid passe til stikkontakten. Støpselet må aldri endres på noen måte. Uendrede støpsler og riktige stikkontakter vil redusere faren for elektrisk støt.
- Unngå kroppskontakt med jordede overflater som rør, radiatorer og kjøleskap når du arbeider med elektrisk utstyr. Det er økt fare for elektrisk støt hvis kroppen er jordet.
- Ikke utsett batteriet eller laderen for regn, snø eller våte forhold og ikke senk batteriet eller laderen ned i vann eller andre væsker, ettersom det vil øke faren for elektrisk støt.
- Ikke misbruk ledningen. Bruk aldri ledningen til å bære, dra eller til å koble fra laderen. Oppbevar ledningen unna varme, olje, skarpe kanter eller bevegelige deler. Ikke bruk batteriladeren hvis ledningen er skadet eller batteriladeren er defekt. Skadde eller sammenfiltrede ledninger øker faren for elektrisk støt.
- Ikke bruk batteriladeren i eksplosiv atmosfære. Denne elektriske enheten er ikke laget for bruk i slike omgivelser.
- Ladingen av batteripakken skal utføres ved romtemperatur fra 10°C til 40°C. Ikke lad batteriet utendørs eller i temperaturer under 10°C. La en varm batteripakke kjøles ned før lading.
- Ikke stikk hull på eller forsøk å åpne laderen eller batterihuset.
- Ved overbruk kan det komme væske ut av batteriet, unngå kontakt. Ved utilsiktet kontakt med batterilekkasje, skyll med vann. Hvis væsken kommer i kontakt med øynene, skyll med rent vann og oppsøk lege umiddelbart, da dette kan føre til blindhet.
- Batteriladeren må ikke tildekkes.
- Ikke bruk transformator eller strømaggregat som strømkilde for batteriladeren.
- Ikke lad opp batterier som ikke er oppladbare.
- Under ladingen må batteriladeren plasseres i et godt ventilert område.
- Lad opp batteriet før det er helt utladet.
- Stopp alltid bruken av verktøyet og lad opp batteriet når du merker at verktøyets effekt reduseres.
- Lad aldri opp et fulladet batteri. Overlading forkorter batteriets levetid.
- Hvis det oppstår unormal varmeutvikling under lading, må du koble fra batteriet og stoppe ladingen umiddelbart. Fortsatt lading kan forårsake røyk, brann eller eksplosjon.
- Ta batteriet ut av verktøyet eller laderen når det ikke er i bruk.
- Hold batteriet unna væsker og metallgjenstander, for eksempel binders, mynter, nøkler, spiker, skruer eller andre små metallgjenstander, som kan opprette en forbindelse fra en terminal til en annen. Kortslutning av batteriterminalene kan forårsake brannskader eller brann.
- Lad batteriet hvis du ikke bruker det over en lengre periode (mer enn seks måneder).
- Resirkuler batteri og lader i henhold til lokale lover og regler.
- Ikke brenn batteriet/laderen eller forsøk å punktere og knuse batteriet/laderen.
- Ikke utsett batteriet eller verktøy med innsatt batteri for direkte sollys. Unngå å utsette dem for temperaturer høyere enn 40°C. Overoppheting av batteriet kan føre til eksplosjon eller brann.

- Når du kobler til laderen, må du passe på at ledningen ikke blir tråkket på, snublet over eller utsatt for annen skade eller trykk. Skadde eller sammenfiltrede ledninger øker faren for elektrisk støt.
- Litium-ion-batterier er underlagt kravene i lovgivningen om farlig gods.
  Ved kommersiell transport, f.eks. av tredjeparter eller speditører, må spesielle krav til emballasje og merking overholdes. For å klargjøre varen som skal sendes, er det nødvendig å konsultere en ekspert på farlig materiale. Vær også oppmerksom på eventuelle mer detaljerte nasjonale forskrifter. Teip eller dekk til åpne kontakter og pakk batteriet slik at det ikke kan bevege seg i emballasjen.
- Ikke spikre, kutt, knus, kast, slipp eller slå batteriet eller laderen mot en hard gjenstand. Dette kan føre til brann, overdreven varme eller eksplosjon.

Brukerveiledning

Drift av lader

Indikatorer	Betydning
Grønn LED flimrer (sakte)	Laderen er i ventemodus
Rød LED på	Batteriet lades
Rød LED blinker (langsomt)	Batteriet er ladet til 80 %
Grønn LED på	Batteriet er fulladet
Grønn LED flimrer()	Batteriet er for varmt - venter til at det har kjølt seg ned
Grønn og rød LED blinker	Batteriet er ikke et oppladbart batteri

- Koble batteriladeren til riktig vekselstrømskilde. Ladelampen begynner å blinke grønt.
- Sett batteriet inn i laderen.
- Når batteripakken er satt inn, lyser den røde ladelampen og ladingen begynner.
- Når batteriet har nådd 80 %, begynner den røde lampen å blinke sakte.
- Når batteriet er ladet, vil ladelampen skifte fra rødt til grønt.
- Etter lading fjerner du batteripakken fra laderen og kobler laderen fra strømnettet.
- BEMERK! Batteriladeren er beregnet for å lade TJEP-batteripakke. Bruk den aldri til andre formål eller til andre produsenters batterier.
- Hvis det grønne ladelyset blinker raskt, kan det hende at laderen ikke starter på grunn av en feil;
  - Batteriet er for varmt hvis det nettopp er tatt ut fra et nylig brukt verktøy, eller hvis batteriet har blitt stående på et sted utsatt for direkte sollys i lang tid.
  - Batteripakke som har ligget lenge på et sted utsatt for kald luft.
  - Når batteripakken er for varm, begynner ladingen etter at kjøleviften som er installert i laderen har kjølt ned batteripakken. Ladingen vil begynne etter at batteripakkens temperatur når temperaturen hvor lading er mulig. Når temperaturen på batteriet er mer enn ca. 50°C - 70°C, kan to ladelamper blinke i rød farge, og ved ca. 50°C - 70°C lyser én ladelampe i rød farge.
- Hvis ladelampen blinker vekselvis i grønn og rød farge, er det ikke mulig å lade. Klemmene på laderen eller batterikassetten er tilstoppet med støv, eller batteripakken er utslitt eller skadet.

Sette inn eller ta ut batteriet

- Sørg alltid for at avtrekkeren er låst (HC-9 / HCS-8) og at batteriet er tatt ut før du justerer eller kontrollerer funksjonen på verktøyet.
- Lås alltid avtrekkeren (HC-9 / HCS-8) før du setter inn eller tar ut batteriet.
- Før batteriet settes inn i verktøyet, må du kontrollere at avtrekkeren (HC-8 / HCS-7) ikke er trykket inn og at avtrekkeren (HC-9 / HCS-8) er låst.
- Hold verktøyet og batteriet godt fast når du setter inn eller tar ut batteriet. Hvis du ikke holder verktøyet og batteriet godt fast, kan det føre til at de sklir ut av hendene dine, noe som kan skade verktøyet og batteriet og føre til personskade.
- Ikke bruk makt når du skal sette inn batteriet. Hvis batteriet ikke glir lett inn, kan det skyldes feil innsettingsmetode.
- **Sett inn batteriet (ill. A):**
  - Juster tungen (5) på batteriet (4) med sporet i huset (2) og skyv det på plass.
  - Sett det helt inn til den låses på plass med et lite klikk.
  - Hvis batteriet (4) enkelt kan trekkes ut uten at du må trykke på knappen (3) etter at det er satt inn, betyr det at batteripakken ikke er helt låst. Den kan da ved et uhell falle ut av verktøyet og skade deg eller noen rundt deg.
- **Ta ut batteriet (ill. A):**
  - Skyv batteriet (4) ut av verktøyet (1) mens du trykker på knappen (3) foran på batteriet.

Batteriindikator (ill. B)

- Trykk på (1) for å aktivere batteriindikatoren.
- Resterende kapasitet indikeres av tre lysdioder.

Montering av sidehåndtak (ill. C)

- Verktøyet leveres med et sidehåndtak. Det anbefales på det sterkeste å montere sidehåndtaket for å få et stabilt og sikkert grep om verktøyet.
  - Kontroller at avtrekkeren er låst (HC-9 / HCS-8).
  - Skru sidehåndtaket (1) inn i det gjengede hullet (3) på håndtakskonsollen (2) for enkel betjening.

Justering av hodet (ill. D+E)

- Verktøyets hode kan justeres fritt (360° roterende) for å hjelpe operatøren med å lokalisere og kutte.
- Slik justerer du hodet (1):

- Fest hodet ved å holde sidehåndtaket (2) med den ene hånden og vri rammehåndtaket (3) med den andre hånden.

Trykkavlastningsventil (ill. F)

- Trykkavlastningsventilen har to ulike posisjoner.
  - PÅ: Stempelet fungerer og går automatisk tilbake når et kutt er fullført.
  - AV: Hvis stempelets slag avbrytes, vil det ikke returnere automatisk. Åpne ventilen for trykkavlastning for å sette stempelet tilbake i utgangsposisjon.

Bruk av TJEP HC-18B

- Plasser materialet mellom de to knivene slik at knivene er vinkelrett på arbeidsstykkets aksel (ill. G).
- Før du skjærer/trykker på avtrekkeren (HC-8), må du presse arbeidsstykket så langt inn mellom knivene som mulig - samtidig som du sørger for at knivene er vinkelrett på arbeidsstykkets aksel. Hvis arbeidsstykket plasseres i den distale enden av knivene, kan det føre til at knivene sprekker under skjæreprosessen.
- Trykk på avtrekkeren (HC-8) og hold den inne. Motoren vil nå starte.
- Ta godt tak i verktøyet slik at det ikke rister under skjæringen. Unnlatelse av å gjøre dette vil forkorte knivenes levetid og forårsake skader.
- Hold avtrekkeren (HC-8) inne til kuttet er fullført og kjeven begynner å gå tilbake til standardposisjon. Slipp deretter avtrekkeren.

Bruk av TJEP HCS-20B

- Plasser materialet mellom de to knivene slik at knivene er vinkelrett på arbeidsstykkets aksel (ill. H).
- Verktøyet er utstyrt med en begrensningsskrue (3) (ill. I). Juster begrensningsskruen til diameteren på arbeidsstykket. Hvis du ikke gjør dette, kan arbeidsstykket falle ut av kjevene og forårsake personskade.
- Trykk på avtrekkeren (HCS-7) og hold den inne. Motoren vil nå starte.
- Hold avtrekkeren (HC-7) inne til kuttet er fullført og kjeven begynner å gå tilbake til standardposisjon. Slipp deretter avtrekkeren.

Fjerning og utskifting av kniver

- Bytt kniven når den har et sløvt blad, gap, sprekk, hakk eller slitasje.
  - Merk: Knivene kan ikke slipes på nytt
  - Merk: Knivene kan snus for å forlenge levetiden.
  - Slitte kniver vil føre til at motoren kan bli for varm
- Bruk kun originale kniver. Hvis kniven brukes gjentatte ganger, må du kontrollere at den ikke er slitt, sprukket eller skadet.
- Fjern alt rusk og smuss fra knivene og komponentene. Rusk og smuss kan forårsake uventede ulykker under kapping.
- Lås verktøyet og ta ut batteriet før du bytter kniv for å unngå alvorlige personskader som følge av utilsiktet bruk.
- **Fjern knivene til HC-18B (fig. J):**
  - Fjern sekskantskruene (1+2) på knivsetet (4). Fjern kniven (3).
  - Fjern sekskantskruene (1+2) på det mobile hodet (5). Fjern kniven (3).
- **Bytt ut knivene på HC-18B (fig. J):**
  - Sett kniven (4) inn i sporet på det mobile hodet (3) og sett deretter kniven på plass.
  - Skru sekskantskruen (2) inn i det mobile hodet (3), og sørg for at sekskantskruen kommer i kontakt med kniven slik at den ikke løsner.
  - Skru sekskantskruen (1) inn i knivsetet og trekk den til.
  - sett kniven (4) inn i knivsporet i knivsetet (5) og sett kniven på plass.
  - Skru sekskantskruen (2) inn i knivsetet (5) og sørg for at sekskantskruen kommer i kontakt med kniven slik at den ikke løsner. Skru sekskantskruen (1) inn i knivsetet og trekk den til.
- **Fjern knivene på HCS-20B (fig. K):**
  - Løsne de to sekskantskruene (1) på skjærefoten (4). Fjern de to sekskantskruene (1), skivene (2) og dekselet (3). Fjern kniven (5).
  - Løsne de to sekskantskruene (7) på stempelet (6). Fjern de to sekskantskruene (7) og skivene (2). Fjern kniven (5).
- **Bytte knivene på HCS-20B (fig. K):**
  - sett kniven (5) på skjærefoten (4) og trykk den mot støtteflaten til kniven.
  - Sekskantskruen (1) tres inn i skiven (2), dekselet (3) og skjærebunnen (4) i rekkefølge. Skru inn i det gjengede hullet på kniven (5) og stram til.
  - monter kniven (5) på stempelet (6) og trykk det mot knivens støtteflate. Sekskantskruene (7) tres inn i skiven (2) og stempelet (6) i rekkefølge. Skru inn i det gjengede hullet på kniven (5) og stram til.
- Sørg for at kniven ligger godt an mot støtteflaten på skjærebunnen og stempelet, og stram til skruene. Ellers kan det føre til personskader under kapping.
- Sørg for at knivene er godt festet etter montering. Ellers kan kapping føre til personskade.

Hydraulikkolje

- På grunn av maskinens hydrauliske drift kan manglende opprettholdelse av riktig oljemengde føre til trykkfall og tap av utkoblingseffekt. På dette tidspunktet er det nødvendig å skifte eller etterfylle olje for å hindre at urenheter forurenser oljen eller kommer inn i tanken. Urenheter i oljen kan føre til irreversible skader på hydraulikkomponenter.
- Sørg for at oljen er fri for urenheter.
- Ikke bruk skitne skiftenøkler.
- Ikke bytt hydraulikkolje i støvete områder.
- Hydraulikkolje er svært brannfarlig og må holdes borte fra gnister og ild. Røyking er forbudt.
- Hydraulikkolje kan forårsake betennelse i øyne og hud. Ved inntak vil det forårsake diaré og oppkast. Ved øyekontakt, skyll i rent vann i noen minutter og kontakt lege.

- **Bytte hydraulikkolje**
  - Snu verktøyet med dreneringshullet opp (avkjøl verktøyet hvis det blir overopphetet). Plasser et kar under verktøyet for å fange opp oljen.
  - Løsne oljetappeskruen og fjern O-ringen (før du løsner oljetappeskruen, må du sørge for at stempelet er i sin opprinnelige posisjon for å gjøre det lettere å fjerne alle rester).
  - Snu verktøyet med dreneringshullet ned (naturlig utslipp) eller bruk et egnet oljepumpesystem (f.eks. pumpe). Tøm tanken for olje for å hindre at den lekker inn i verktøyet.
  - Bruk egnet utstyr (f.eks. en trakt) til sakte å helle på riktig mengde antiboble- og slitasjebestandig hydraulikkolje #32 (ca. 0,22 liter). Bruk kun ny eller ren hydraulikkolje.
  - Kontroller at oljenivået er i bunnen av hullet i oljeskruen. Hvis oljenivået fortsatt er lavt, må du fylle på antiboble- og slitasjehindrende hydraulikkolje #32.
  - Trekk lett til oljetappeskruen og tetningsringen.
  - Sett inn batteriet, start verktøyet for å forlenge stempelet, start og stopp motoren raskt flere ganger for å få ut luft eller overflødige bobler.
  - Snu verktøyet igjen for å få dreneringshullet opp.
  - Fyll på hydraulikkolje igjen, dekk til oljeskruen og stram den til.
  - Kontroller om det er oljelekkasje.
- **Etterfylling av hydraulikkolje**
  - Før du etterfyller hydraulikkolje, må du kontrollere at stempelet er trukket helt inn.
  - Plasser maskinen horisontalt i en stabil posisjon på arbeidsbenken, med oljehullet vendt oppover. Plasser et kar under maskinen for å hindre oljelekkasje.
  - Skru ut oljeskruen.
  - Kontroller hvor mye olje som mangler.
  - Bruk egnet utstyr (f.eks. en trakt) og fyll langsomt på ny, ren hydraulikkolje i øvre kant av påfyllingshullet.
  - Sett tilbake oljeskruen og stram den til.

Vedlikeholdsinstruksjoner

Generelt vedlikehold

- Arbeidsgiveren og brukeren er ansvarlig for å sikre at verktøyet holdes i sikker stand. Videre skal bare autorisert TJEP-servicepersonell eller TJEP-forhandlere reparere verktøyet, og bruke deler eller tilbehør som er levert eller anbefalt av Kyocera Unimerco Fastening.
- Hold alltid verktøyet rent. Tørk av fett eller olje med en tørr, ren klut for å hindre at du mister verktøyet utilsiktet.
- Før du inspiserer eller vedlikeholder verktøyet, må du sørge for å låse avtrekkerlåsen (HC-9 / HCS-8) før du tar ut batteriet.
- Unngå bruk av løsemiddelbasert rengjøringsmiddel for å rense verktøyet, ettersom enkelte løsemidler vil skade eller svekke plastdeler på verktøyet.
- Sørg for at alle skruer trekkes til regelmessig eller hver dag ved hyppig eller langvarig arbeid.
- Alle skruer og muttere skal holdes stramme og uskadet. Løse skruer kan føre til farlige situasjoner og kan medføre alvorlig personskade eller at deler blir ødelagt.
- Kontroller kniven. Bruk av slitte kniver reduserer maskinens potensial og forårsaker unødvendig overoppheting av motoren. Skift den ut umiddelbart når du merker at den er slitt.
- Hold motoroverflaten ren, ventilasjonen og kjølingen jevn, og sørg for at motoren går uten unormal støy. Dårlig ventilasjon kan føre til overoppheting av motoren, og verktøyet vil ikke fungere normalt eller bli skadet.
- Hold stempelet (HCS-12) og verktøyhodet rent for å sikre at stempelet går helt tilbake etter endt slag, ellers er det ikke mulig å kjøre et nytt slag.
  - Plasser maskinen vannrett på en stabil arbeidsflate.
  - For HC-18B-serien løsner du først de to skruene på begge sider av beskyttelsesdekselet (HS-4), fjerner beskyttelsesdekselet og rengjør deretter stempelenden.
  - For HCS-20B-serien rengjøres stempelenden direkte.
- Smør alle bevegelige deler regelmessig.
- ALDRI bruk et verktøy hvis du er i tvil.

Lagring

- Når den ikke er i bruk for en lengre periode, påfør et tynt lag med smøremiddel på ståldeler for å unngå rust.
- Unngå lagring av verktøyet i et kaldt miljø.
- Når den ikke er i bruk, bør verktøyet lagres på et varmt og tørt sted.
- Holdes utenfor barns rekkevidde.

Kassering

- Kassering av verktøyet må gjøres i henhold til instruksjonene gitt av lokale myndigheter.

Feilsøking

Verktøy-/batteribeskyttelsessystem

- Verktøyet er utstyrt med et verktøy-/batteribeskyttelsessystem. Verktøyet stopper automatisk under drift hvis verktøyet eller batteriet utsettes for en av følgende situasjoner:
  - **Overbelastningsvern**
    Dette vernet aktiveres når verktøyet brukes på en måte som gjør at det trekker unormalt mye strøm. I denne situasjonen må du slippe utløseren (HC-8 / HCS-7) og stoppe bruken som forårsaket at verktøyet ble overbelastet.
    Slipp opp avlastningsventilen for å trekke inn stempelet. Sørg for at arbeidsstykkets diameter ikke overskrider maks. diameter og at skjærevinkelen er 90°.

Hvis verktøyet ikke kan starte på nytt, er batteriet overopphetet. Vent i så fall til batteriet er avkjølt før du aktiverer avtrekkeren.
  - **Beskyttelse mot overutlading**
    Denne beskyttelsen fungerer når den gjenværende batterikapasiteten blir lav. I slike tilfeller må du ta batteriet ut av verktøyet og lade det opp.
  - **Beskyttelse mot overoppheting**
    Når verktøyet blir overopphetet, stopper det automatisk og alarmen går. Vent i så fall til verktøyet er avkjølt før du slår det på.
  - **Batteribeskyttelse**
    Når batterispenningen er for lav, for høy eller batteriets omgivelsestemperatur er for lav, låses verktøyet og alarmen starter.
- For å tilbakestille verktøyet under skjæring, betjen avlastningsventilen (ill. F) i retning «OFF», slik at stempelet trekkes inn. Når stempelet er trukket helt inn, vrir du avlastningsventilen i retning «ON» til den er tett.

Forsiktig ved kapping

- Kontroller at knivene er vinkelrett på arbeidsstykkets akse før du starter.
- Bytt ut kniven når den har en sløv egg, spalte, sprekk eller er slitt. Hvis du fortsetter å bruke verktøyet i dette tilfellet, kan det bli skadet eller det kan skje en ulykke.
- hvis det kappede materialet beveger seg eller vipper, må du stoppe operasjonen, betjene trykkavlastningsventilen (HC-7 / HCS-6) og plassere materialet riktig.
- Ikke hold kortere materialet med hånden. Dette kan føre til personskade.
- Ikke skjær i materialer som overskrider verktøyets skjærekapasitet når det gjelder størrelse og hardhet.
- Stopp skjæringen hvis det oppstår unormal lyd, unormale vibrasjoner eller hvis skjæredelene er svært slitte. Hvis du fortsetter operasjonen under slike forhold, vil knivene bli skadet.

Status	Betydning / løsning
Motoren starter ikke	• Batteriet (HC-9 / HCS-9) er skadet/svakt · Kontroller batterikapasiteten · Bytt ut / lad batteriet
Motoren er overopphetet	• Slutt å bruke verktøyet og la det avkjøles • Ventilasjonshullene er blokkert · Rengjør hullene
Stempelet fungerer ikke	• Returen er ikke fullført · Skyv stempelet bakover (HC-12) • Returfjæren er ødelagt (HC-18B-modell) · Bytt ut returfjæren • Et fremmedlegeme befinner seg i avlastningsventilen (HC-7 / HCS-6) · Rengjør avlastningsventilen • Oljenivået er for høyt/lavt · Fyll tanken med olje (HC-11 / HCS-10) · Tapp av overflødig olje • Ventilen (HC-7 / HCS-6) forblir åpen på grunn av tilsmussing · Rengjør avlastningsventilen
Ufullstendig stempelslag	• Oljenivået er lavt · Fyll tanken med olje (HC-11 / HCS-10)
Intermitterende stempelslag	• Det er bobler i hydraulikkretsen • Ventiler den hydrauliske kretsen
Stempelreturen er ikke fullført	• Det er smuss mellom stempelstangen og verktøyet · Flytt stempelet (HC-12) til enden av slaglengden og rengjør det • Returfjæren er ødelagt (HC-18B-modell) · Bytt ut returfjæren
Verktøyet lekker olje	• Se etter fremmedlegemer i tetningsområdet · Rengjør området
For andre feil enn ovennevnte situasjoner, avslutt bruken av verktøyet og kontakt din lokale forhandler for service.	

Alarmårsak	Varselsignal	Feilkode	Årsak	Betydning / Løsning
Lav batterispenning	1 lydsignal	1	• Lav batterispenning	• Lad batteriet.
Beskyttelse mot motorstopp	2 lydsignaler	2	• Arbeidsstykkets hardhet er for høy, eller bladet er slitt	• Bladet er sterkt slitt. Skift det ut. • Arbeidsstykkets hardhet er for høy.
Maskinvare-overstrøm på kretskortet	3 lydsignaler	3	• Maskinvarefeil	• Slå av verktøyet og la det avkjøles. Kontakt en autorisert forhandler hvis problemet vedvarer.
Overoppheting eller nedkjøling av batteriet	4 lydsignaler	4	• Lang, kontinuerlig driftstid • Temperaturen i arbeidsområdet er for lav (under -20 °C)	• Slå av verktøyet og la det avkjøles hvis det er overopphetet. • Slå av verktøyet og plasser det i et varmere miljø hvis det er for kaldt. Start verktøyet når det har nådd normal driftstemperatur.
Ubalanse mellom battericeller	5 lydsignaler	5	• Batterifeil	• Slå av verktøyet, ta ut batteriet og la det avkjøles. Bytt batteriet hvis problemet vedvarer.
Overoppheting av motor	6 lydsignaler	6	• Lang, kontinuerlig driftstid • Utilstrekkelig ventilasjon	• Slå av verktøyet og la det avkjøles.
Programvare-overstrøm på kretskortet	7 lydsignaler	7	• Arbeidsstykkets hardhet er for høy, eller bladet er slitt	• Bladet er sterkt slitt. Skift det ut. • Arbeidsstykkets hardhet er for høy.
Beskyttelse mot tap av motorfase	8 lydsignaler	8	• Motorkabelen er koblet fra • Motorfeil • Kretskortfeil	• Kontakt en autorisert forhandler eller serviceverksted.
Batterioverspenning	9 lydsignaler	9	• Batterifeil	• Bytt batteriet.
Batteriet ble satt inn mens avtrekkeren var trykket inn	Kontinuerlig lydsignal	10	• Batteriet ble satt inn mens avtrekkeren var trykket inn	• Slå av verktøyet, sett inn batteriet og start verktøyet på nytt.
For andre feil enn ovennevnte situasjoner, avslutt bruken av verktøyet og kontakt din lokale forhandler for service.				

MASZYNA DO CIĘCIA TJEP HYDRA CUTTER

INSTRUKCJE BEZPIECZEŃSTWA I OBSŁUGI

KONSERWACJA I ROZWIĄZYWANIE PROBLEMÓW

TŁUMACZENIE INSTRUKCJI Z JĘZYKA ANGIELSKIEGO

Spis treści

Ważne informacje dotyczące bezpieczeństwa 117
Rysunki 117
Najważniejsze części 118
Ostrzeżenia ogólne w zakresie bezpieczeństwa 119
Ostrzeżenia ogólne w zakresie bezpieczeństwa 119
Zagrożenia możliwe do przewidzenia 120
Ostrzeżenia dotyczące ładowarki i akumulatora 120
Instrukcje obsługi 121
Obsługa ładowarki 121
Wkładania lub wyjmowanie akumulatora 122
Wskaźnik akumulatora (rys. B) 122
Montaż uchwytu bocznego (rys. C) 122
Regulacja głowicy (rys. D+E) 122
Zawór bezpieczeństwa (rys. F) 122
Obsługa TJEP HC-18B 122
Obsługa TJEP HCS-20B 122
Demontaż i wymiana ostrzy 122
Olej hydrauliczny 123
Instrukcje konserwacji 123
Konserwacja ogólna 123
Przechowywanie 124
Utylizacja 124
Rozwiązywanie problemów 124
System ochrony narzędzia / akumulatora 124
Ostrożność podczas cięcia 124

NIEPRAWIDŁOWE LUB NIEBEZPIECZNE UŻYTKOWANIE TEGO NARZĘDZIA MOŻE SKUTKOWAĆ ŚMIERCIĄ LUB POWAŻNYMI OBRAŻENIAMI. BARDZO WAŻNE JEST, ABY OPERATOR TEGO NARZĘDZIA PRZECZYTAŁ I ZROZUMIAŁ NINIEJSZĄ INSTRUKCJĘ PRZED ROZPOCZĘCIEM UŻYTKOWANIA TEGO NARZĘDZIA. NALEŻY ZACHOWAĆ NINIEJSZĄ INSTRUKCJĘ DOSTĘPNĄ DLA INNYCH OSÓB, KTÓRE BĘDĄ KORZYSTAŁY Z TEGO NARZĘDZIA.

Zachować niniejszą instrukcję w bezpiecznym miejscu w celu umożliwienia przyszłego wglądu.

Ważne informacje dotyczące bezpieczeństwa

Producent nie jest w stanie przewidzieć każdej okoliczności, w której może występować zagrożenie. W związku z tym ostrzeżenia zamieszczone w niniejszej instrukcji oraz przywieszki i naklejki przewidziane na narzędziu nie mają wyczerpującego charakteru. W przypadku stosowania procedury, metody pracy lub techniki obsługi innej niż specjalnie zalecana przez producenta upewnij się, że jest ona bezpieczna dla Ciebie i innych osób. Należy także upewnić się, że wybrana procedura, metoda pracy lub technika obsługi nie sprawi, że narzędzie przestanie być bezpieczne.

Rysunki

Odnośne rysunki znajdują się w instrukcjach na stronie 4.

Najważniejsze części

Patrz: ilustracja na str. 5

103320 TJEP HC-18B

HC-1: Gniazdo ostrza
HC-2: Ostrze
HC-3: Ruchoma głowica
HC-4: Pokrywa ochronna
HC-5: Uchwyt boczny
HC-6: Rama
HC-7: Dźwignia ciśnieniowego zaworu nadmiarowego
HC-8: Spust
HC-9: Blokada spustu
HC-10: Akumulator
HC-11: Śruba spustowa oleju
HC-12: Uchwyt

103322 TJEP HCS-20B

HCS-1: Podstawa tnąca
HCS-2: Pokrywa
HCS-3: Śruba ograniczająca
HCS-4: Uchwyt boczny
HCS-5: Rama
HCS-6: Dźwignia ciśnieniowego zaworu nadmiarowego
HCS-7: Spust
HCS-8: Blokada spustu
HCS-9: Akumulator
HCS-10: Śruba spustowa oleju
HCS-11: Uchwyt
HCS-12: Tłok
HCS-13: Ostrze

Symbole użyte w instrukcji	
	Symbol ostrzeżenia o potencjalnym niebezpieczeństwie wystąpienia obrażeń ciała. **NIEBEZPIECZEŃSTWO**: Wskazuje zagrożenie, którego skutkami mogą być śmierć lub poważne obrażenia ciała.
	Zapoznaj się z etykietami umieszczonymi na narzędziu i dołączoną do niego instrukcją. Niezastosowanie się do ostrzeżeń może skutkować poważnymi obrażeniami.
	Operatorzy oraz inne osoby znajdujące się w miejscu pracy muszą używać odpornych na uderzenia środków ochrony oczu z osłonami bocznymi oraz środków ochrony głowy z oznaczeniem CE.
	Operatorzy oraz inne osoby znajdujące się w miejscu pracy muszą używać środków ochrony słuchu.
	Ręce i części ciała należy trzymać z dala od obszaru cięcia tego narzędzia.

Symbole umieszczone na narzędziu	
CE UK CA	To narzędzie ma atest CE/UKCA zgodnie z obowiązującymi normami.
	Zapoznaj się z etykietami umieszczonymi na narzędziu i dołączoną do niego instrukcją. Niezastosowanie się do ostrzeżeń może skutkować poważnymi obrażeniami.
	Operatorzy oraz inne osoby znajdujące się w miejscu pracy muszą używać odpornych na uderzenia środków ochrony oczu z osłonami bocznymi oraz środków ochrony głowy z oznaczeniem CE.
	Produkt należy zutylizować zgodnie z dyrektywą WEEE.
	Zaleca się, aby operatorzy oraz inne osoby znajdujące się w miejscu pracy używały rękawic i antypoślizgowego obuwia z atestem CE.

	Symbol ostrzeżenia o potencjalnym niebezpieczeństwie wystąpienia obrażeń ciała.
	Ręce i części ciała należy trzymać z dala od obszaru cięcia tego narzędzia. Niezastosowanie się do ostrzeżeń może skutkować poważnymi obrażeniami.
	Podczas pracy może dochodzić do wyrzutu odłamków powierzchni roboczej.
OIL L-HV ISO 32	Regularnie smaruj ruchome części. Używaj wyłącznie zalecanego oleju dobrej jakości.
On Off	Włączanie/wyłączanie ciśnieniowego zaworu bezpieczeństwa.
18V ⎓	Napięcie robocze
Ø5-18 mm ≤ ∅18	Minimalny i maksymalny zakres obrabianego przedmiotu.

Ostrzeżenia ogólne w zakresie bezpieczeństwa

Ostrzeżenia ogólne w zakresie bezpieczeństwa

- **OSTRZEŻENIE:** Przeczytaj wszystkie ostrzeżenia i instrukcje dotyczące bezpieczeństwa. Nieprzestrzeganie tych ostrzeżeń i instrukcji może skutkować porażeniem prądem, pożarem, poważnymi obrażeniami i/lub śmiercią.
- Używaj tego narzędzia i akcesoriów zgodnie z niniejszą instrukcją, uwzględniając warunki robocze oraz pracę do wykonania. Wykorzystywanie tego narzędzia do prac innych niż te, do których zostało przeznaczone, może spowodować zagrożenie.
- Podczas pracy z tym narzędziem zachowaj ostrożność, zdrowy rozsądek i skup się na tym, co robisz. Nie używaj narzędzia, jeżeli jesteś zmęczony/-a lub znajdujesz się pod wpływem narkotyków, alkoholu bądź leków. Wystarczy chwila nieuwagi, aby spowodować poważny wypadek lub zniszczenie mienia.
- Zagrożenia dla innych osób powinny zostać ocenione przez operatora.
- Podczas przenoszenia, obsługi i serwisowania narzędzia należy stosować ochronę oczu z atestem CE z przednią i boczną ochroną przed latającymi przedmiotami oraz ochronę głowy z atestem CE.
- Stosuj środki ochrony słuchu z atestem CE podczas przebywania w pobliżu lub w miejscu pracy, aby chronić się przed uszkodzeniem słuchu. Niezabezpieczona ekspozycja na wysokie poziomy hałasu może spowodować trwałą utratę słuchu i inne dolegliwości, takie jak szumy uszne (dzwonienie, gwizdanie lub brzęczenie w uszach). Pracodawca jest odpowiedzialny za dopilnowanie, aby użytkownicy narzędzia i cały personel przebywający w pobliżu nosili środki ochrony indywidualnej, takie jak ochrona oczu, maski przeciwpyłowe, obuwie antypoślizgowe, hełm i/lub ochrona słuchu.
- Stosuj odpowiedni ubiór. Nie noś luźnych ubrań ani biżuterii. Pilnuj, aby twoje włosy, ubrania ani rękawice nie znalazły się w pobliżu ruchomych części w celu uniknięcia poważnych obrażeń. Noś tylko takie rękawice, które zapewniają odpowiednie wyczucie i bezpieczne kontrolowanie spustu i innych elementów regulacyjnych. Noś ciepłą odzież podczas pracy w niskich temperaturach, aby twoje dłonie były ciepłe i suche.
- Nie sięgaj urządzeniem zbyt daleko. Stój stabilnie, zachowaj odpowiednią postawę i równowagę. Dzięki temu w razie nieprzewidzianej sytuacji nie stracisz kontroli nad narzędziem.
- Podczas pracy na wysokości należy użyć liny zabezpieczającej do połączenia narzędzia z ramą konstrukcyjną lub ustawić siatkę zabezpieczającą, ponieważ upuszczone materiały lub narzędzia mogą spowodować wypadki.
- Zapobieganie nieoczekiwanemu uruchomieniu. Nie przenoś narzędzia z palcem na spuście. Trzymaj palce z dala od spustu, kiedy nie korzystasz z narzędzia i podczas przenosin z jednego stanowiska operacyjnego na drugie.
- Traktuj to narzędzie jako element pomagający w pracy.
- Nie baw się nim.
- Przed użyciem narzędzia usuń wszystkie narzędzia służące do naprawy lub konserwacji. Narzędzia przymocowane do ruchomej części narzędzia mogą spowodować obrażenia.
- Obchodź się z narzędziem ostrożnie, ponieważ może się ono ochłodzić, wpływając na chwyt i kontrolę.
- Nigdy nie używaj gwoździarki w pobliżu łatwopalnego pyłu, gazów lub oparów. Narzędzie może doprowadzić do powstania iskry, która podpali gazy, wywołując pożar i powodując wybuch narzędzia.
- Miejsce pracy musi być uporządkowane i dobrze doświetlone. Bałagan i brak światła mogą doprowadzić do wypadku.
- Nie wolno używać narzędzia, jeżeli nie jest w należytym stanie.
- Skontroluj narzędzie przed użyciem, aby sprawdzić czy znajduje się ono w należytym stanie. Sprawdź je pod kątem niedopasowania lub skrzywienia części ruchomych oraz innych nieprawidłowości, które mogą mieć wpływ na pracę. Nie używaj jej w przypadku wystąpienia któregokolwiek z powyższych warunków, ponieważ może to powodować niesprawność.
- Z tego narzędzia mogą korzystać wyłącznie osoby wykwalifikowane technicznie, które przeczytały i zrozumiały niniejsze instrukcje obsługi/bezpieczeństwa.
- Podczas pracy gwoździarki pneumatycznej w jej pobliżu nie mogą przebywać dzieci ani osoby postronne. Jeżeli się zdekoncentrujesz, możesz stracić kontrolę nad urządzeniem.
- Nie należy używać narzędzia z nadmierną siłą. Prawidłowo dobrana gwoździarka będzie działać lepiej i bezpieczniej.
- Nie włączaj narzędzia, jeżeli nie jest mocno dociśnięte do obrabianego elementu.
- Aby zmniejszyć ryzyko obrażeń:
  - zawsze utrzymuj kontrolę nad narzędziem i bądź gotowy na przeciwdziałanie nietypowym lub nagłym ruchom.
  - trzymaj twarz i części ciała z dala od narzędzia.
- Nie używaj tego narzędzia do cięcia kabli elektrycznych. Nie została ona zaprojektowana do montażu kabli elektrycznych i może powodować uszkodzenie izolacji kabli elektrycznych, w konsekwencji wywołując porażenie elektryczne lub zagrożenia pożarowe. Ponadto gwoździarka nie zapewnia izolacji w przypadku kontaktu z energią elektryczną.
- Nie używaj urządzenia do wykonywania innych prac niż te, do których jest ono przeznaczone. W szczególności nie używaj go jako młotka. Uderzenie w narzędzie zwiększa ryzyko jego uszkodzenia i nieoczekiwanego uruchomienia.
- Nie wolno używać tego narzędzia, jeżeli jego etykiety ostrzegawcze są nieobecne lub uszkodzone.
- Nie wystawiaj narzędzia na działanie deszczu, śniegu lub wilgoci i nie zanurzaj narzędzia w wodzie lub innych płynach, ponieważ zwiększa to ryzyko porażenia prądem.
- Nie należy demontować, modyfikować ani w inny

sposób uniemożliwiać korzystania z elementów sterowania narzędzia. Nie używaj narzędzia, jeżeli którekolwiek z elementów jego sterowania nie nadają się do obsługi, są odłączone, zmodyfikowane lub nie działają prawidłowo.
- Nie wolno modyfikować tego narzędzia, chyba że zezwolono na to w tym podręczniku lub została uzyskana pisemna zgoda od Kyocera Unimerco Fastening. Niestosowanie się do powyższych zaleceń może prowadzić do niebezpiecznych sytuacji lub obrażeń ciała.
- Ręce i części ciała należy trzymać z dala od obszaru cięcia tego narzędzia.
- Stosować wyłącznie akcesoria produkowane lub zalecane przez producenta tego narzędzia, lub akcesoria, które są odpowiednikami tych zalecanych przez Kyocera Unimerco Fastening.
- Dzieciom nie wolno bawić się narzędziem. Czynności związane z czyszczeniem i konserwacją nie mogą być wykonywane przez dzieci.
- Narzędzie należy serwisować ostrożnie. Jeżeli jest uszkodzone, przed kolejnym użyciem należy je naprawić. Zapoznaj się z instrukcją konserwacji, aby uzyskać szczegółowe informacje na temat właściwej konserwacji narzędzia.
- Narzędzie należy utrzymywać w czystości, ścierać smar i/lub olej po pracy. Do czyszczenia narzędzia nie wolno stosować żadnych środków czyszczących na bazie rozpuszczalników. Rozpuszczalnik może spowodować uszkodzenie komponentów gumowych i/lub plastikowych narzędzia. Zatłuszczony uchwyt i korpus narzędzia mogą spowodować jego przypadkowe upuszczenie i zranienie osoby znajdującej się w pobliżu.
- To narzędzie może być serwisowane wyłącznie przez wykwalifikowanego technika serwisowego przy użyciu części dostarczanych lub zalecanych przez Kyocera Unimerco Fastening. Zagwarantuje to zachowanie bezpieczeństwa narzędzia.
- Stosuj wyłącznie środki smarne zalecane przez Kyocera Unimerco Fastening / Twojego lokalnego sprzedawcę TJEP.

Zagrożenia możliwe do przewidzenia
- Konieczne jest przeprowadzenie oceny ryzyka dla tych zagrożeń i wdrożenie odpowiednich środków kontrolnych.
- Podczas pracy może dochodzić do wyrzutu odłamków powierzchni roboczej.
- W przypadku używania narzędzia przez długie okresy czasu, operator może odczuwać dyskomfort w ramionach, plecach, szyi lub innych częściach ciała.
- Wystawienie na wibracje może powodować uszkodzenia nerwów i naczyń krwionośnych rąk i ramion, które prowadzą do kalectwa.
- Jeżeli operator odczuwa objawy takiego nieustępującego lub nawracającego dyskomfortu, bólu, pulsowania, mrowienia, odrętwienia, uczucia pieczenia lub zesztywnienia, nie wolno ignorować tych znaków ostrzegawczych. Operator powinien skonsultować się z lekarzem odnośnie ogólnych aktywności.
- Podczas używania narzędzia operator powinien przyjąć odpowiednią i ergonomiczną pozycję. Utrzymuj bezpieczne oparcie stóp i unikaj niewygodnych lub niewyważonych pozycji.
- Mogą występować ryzyka resztkowe związane z niebezpieczeństwami powtarzalnej pracy, takie jak długość użytkowania w stosunku do pozycji roboczych i sił. W celu uzyskania informacji zaleca się skonsultowanie z normą EN 1005-3 i EN 1005-4.
- Poślizgnięcia, potknięcia i upadki są głównymi powodami urazów w pracy. Uważaj na śliskie powierzchnie podczas pracy z narzędziem.
- Postępuj szczególnie ostrożnie w nieznanym otoczeniu. Mogą istnieć ukryte zagrożenia, takie jak energia elektryczna lub inne instalacje.
- Jeżeli narzędzie to jest używane w miejscu, w którym jest statyczny pył, może go roznieść i spowodować zagrożenie.
- Gdy powstają zagrożenia związane z pyłem lub spalinami, priorytetem jest kontrolowanie ich w punkcie emisji.

Ostrzeżenia dotyczące ładowarki i akumulatora
- Do ładowania akumulatorów stosować wyłącznie ładowarkę zalecaną przez Kyocera Unimerco Fastening. Ładowarka odpowiednia dla jednego typu zestawu akumulatora może powodować ryzyko pożaru w przypadku stosowania z innym typem zestawu akumulatora.
- Wtyczka ładowarki musi pasować do gniazdka. Nie należy w żaden sposób modyfikować wtyczki. Niemodyfikowane wtyczki i pasujące do nich gniazdka zmniejszają ryzyko porażenia prądem
- Podczas pracy sprzętem elektrycznym unikaj dotykania ciałem uziemionych powierzchni, takich jak rury, grzejniki i lodówki. Jeżeli ciało jest uziemione, występuje zwiększone ryzyko porażenia prądem.
- Nie wystawiaj akumulatora lub ładowarki na deszcz, śnieg lub mokre warunki i nie zanurzaj akumulatora lub ładowarki w wodzie lub innych cieczach, ponieważ może to skutkować porażeniem elektrycznym.
- Należy delikatnie obchodzić się z przewodem. Nigdy nie używaj przewodu do przenoszenia, ciągnięcia ani odłączania ładowarki. Trzymaj przewód z daleka od ciepła, olejów, ostrych krawędzi oraz części ruchomych. Nie używaj ładowarki akumulatora, jeżeli jej kabel jest uszkodzony lub ładowarka ta jest niesprawna. Uszkodzony lub zaplątany przewód zwiększa ryzyko porażenia prądem.
- Nie używaj ładowarki akumulatora w atmosferze wybuchowej. To urządzenie elektryczne nie jest przeznaczone do użytkowania w takim środowisku.
- Akumulator należy ładować w temperaturze pokojowej od 10°C do 40°C. Nie ładuj akumulatora na zewnątrz lub w temperaturach poniżej 10°C. Jeżeli akumulator jest gorący, zaczekaj na jego ostudzenie przed rozpoczęciem jego ładowania.
- Nie przebijaj i nie próbuj rozbierać ładowarki lub obudowy akumulatora.

- W przypadku nadmiernego użytkowania z akumulatora może wylać się płyn, dlatego należy unikać kontaktu z nim. W razie przypadkowego kontaktu z wyciekiem z akumulatora należy spłukać go wodą. W przypadku kontaktu płynu z oczami należy przemyć je czystą wodą i natychmiast skontaktować się z lekarzem, ponieważ może to spowodować ślepotę.
- Nie przykrywaj niczym ładowarki akumulatora.
- Nie używaj transformatora blokowego lub generatora silnikowego jako źródła zasilania dla tej ładowarki akumulatora.
- Nie ładuj baterii nieprzeznaczonych do powtórnego ładowania.
- Podczas ładowania ładowarka musi znajdować się w dobrze wentylowanym miejscu.
- Naładować akumulator przed całkowitym rozładowaniem.
- Zawsze zatrzymuj pracę narzędzia i ładuj akumulator, gdy zauważysz spadek mocy narzędzia.
- Nigdy nie należy ładować całkowicie naładowanego akumulatora. Przeładowanie skraca żywotność akumulatora.
- Jeśli podczas ładowania generowane jest nadmierne ciepło, należy odłączyć akumulator, aby natychmiast przerwać ładowanie. Dalsze ładowanie może spowodować dym, pożar lub wybuch.
- Gdy akumulator nie jest używany, należy wyjąć go z narzędzia lub ładowarki.
- Akumulator trzymać z dala od płynów i obiektów metalowych, jak spinacze, monety, klucze, gwoździe, śruby lub inne małe metalowe przedmioty, które mogłyby spowodować zwarcie biegunów. Zwarcie biegunów akumulatora może spowodować oparzenia lub pożar.
- Naładuj akumulator, jeśli nie używasz go przez dłuższy czas (ponad sześć miesięcy).
- Akumulator należy utylizować zgodnie z obowiązującymi lokalnie przepisami.
- Nie wrzucaj akumulatora/ładowarki do ognia i nie próbuj przebijać lub zgniatać akumulatora/ładowarki.
- Nie wystawiaj akumulatora lub narzędzi z załadowanym akumulatorem na działanie bezpośredniego światła słonecznego. Chronić przed temperaturami przekraczającymi 40°C. Przegrzanie akumulatora może skutkować wybuchem lub pożarem.
- Podłączając ładowarkę należy zwrócić uwagę, aby przewód nie został zdeptany, nikt się o niego nie potknął ani nie został poddany innym uszkodzeniom lub naciskom. Uszkodzony lub zaplątany przewód zwiększa ryzyko porażenia prądem.
- Akumulatory litowo-jonowe podlegają wymogom przepisów dotyczących towarów niebezpiecznych. W przypadku transportu komercyjnego, np. przez strony trzecie, spedytorów, należy przestrzegać specjalnych wymogów dotyczących pakowania i etykietowania. W celu przygotowania wysyłanego przedmiotu wymagana jest konsultacja z ekspertem ds. materiałów niebezpiecznych. Należy również przestrzegać ewentualnych bardziej szczegółowych przepisów krajowych. Zaklej taśmą lub zamaskuj otwarte styki i zapakuj akumulator w taki sposób, aby nie mógł przemieszczać się w opakowaniu.
- Nie wolno wbijać gwoździ, przecinać, zgniatać, rzucać, upuszczać ani uderzać akumulatorem lub ładowarką o twarde przedmioty. Takie postępowanie może spowodować pożar, nadmierne ciepło lub wybuch.

Instrukcje obsługi

Obsługa ładowarki

Wskaźniki	Znaczenie
Miga zielona dioda (powoli)	Ładowarka jest w trybie gotowości
Świeci się czerwona dioda	Akumulator ładuje się.
Miga czerwona dioda LED (powoli)	Akumulator jest naładowany w 80%.
Świeci się zielona dioda	Akumulator jest w pełni naładowany.
Miga zielona dioda (szybko)	Akumulator jest zbyt gorący - oczekiwanie na schłodzenie
Migają zielona i czerwona dioda LED	Akumulator nie nadaje się do ładowania

- Podłącz wtyczkę ładowarki do odpowiedniego źródła prądu przemiennego. Zielona dioda ładowania zacznie błyskać.
- Włóż akumulator do ładowarki.
- Po włożeniu akumulatora zapali się czerwona dioda i rozpocznie się ładowanie.
- Gdy poziom naładowania akumulatora osiągnie 80%, czerwona dioda zacznie powoli migać.
- Gdy akumulator jest w pełni naładowany, zgaśnie czerwona dioda, a zapali się zielona.
- Po zakończeniu ładowania wyjmij akumulator i odłącz ładowarkę.
- UWAGA! Ładowarka przeznaczona jest do ładowania akumulatorów TJEP. Nie używaj jej do innych celów ani do ładowania akumulatorów innych producentów.
- Jeśli zielona kontrolka ładowania miga szybko, ładowarka może nie uruchomić się z powodu;
  - Akumulator jest zbyt gorący, jeżeli został wyjęty z narzędzia, które było przed chwilą w użyciu lub akumulator, który leżał przez dłuższy czas na słońcu.
  - Akumulator, który przez dłuższy czas leżał w zimnie.
  - Jeżeli akumulator jest zbyt ciepły, ładowanie rozpocznie się po schłodzeniu akumulatora przez wentylator zainstalowany w ładowarce. Ładowanie rozpocznie się, gdy tylko temperatura akumulatora osiągnie poziom umożliwiający ładowanie. Kiedy temperatura akumulatora przekracza poziom ok. 50°C-70°C, dwie diody ładowania mogą błyskać na czerwono. Kiedy temperatura mieści się w tym zakresie, jedna dioda świeci na czerwono.

- Jeżeli dioda ładowania błyska naprzemiennie na zielono i czerwono, ładowanie nie jest możliwe. Styki na ładowarce lub akumulatorze są zabrudzone pyłem lub akumulator jest zużyty bądź uszkodzony.

Wkładania lub wyjmowanie akumulatora

- Przed przystąpieniem do regulacji lub sprawdzania działania narzędzia należy zawsze upewnić się, że spust jest zablokowany (HC-9 / HCS-8), a akumulator wyjęty.
- Przed włożeniem lub wyjęciem akumulatora należy zawsze zablokować spust (HC-9 / HCS-8).
- Przed włożeniem akumulatora do narzędzia należy upewnić się, że spust (HC-8 / HCS-7) nie jest wciśnięty, a blokada spustu (HC-9 / HCS-8) jest zablokowana.
- Podczas instalowania lub wyjmowania akumulatora należy mocno trzymać narzędzie i akumulator. Nieprawidłowe trzymanie narzędzia i akumulatora może spowodować ich wyślizgnięcie się z rąk, a w konsekwencji uszkodzenie narzędzia i akumulatora oraz obrażenia ciała.
- Nie należy instalować akumulatora na siłę. Jeśli akumulator nie daje się łatwo wsunąć, może to być spowodowane nieprawidłową metodą wkładania.
- **Wkładanie akumulatora (rys. A):**
  - Wyrównaj wypust (5) na akumulatorze (4) z rowkiem w obudowie (2) i wsuń go na miejsce.
  - Włóż akumulator do końca, aż usłyszysz kliknięcie.
  - Jeśli akumulator (4) można łatwo wyciągnąć bez naciskania przycisku (3) po jego włożeniu, oznacza to, że akumulator nie jest całkowicie zablokowany. Może on wówczas przypadkowo wypaść z narzędzia, powodując obrażenia ciała użytkownika lub osób znajdujących się w pobliżu.
- **Wyjmowanie akumulator (rys. A):**
  - Wysuń akumulator (4) z narzędzia (1), naciskając przycisk (3) z przodu akumulatora.

Wskaźnik akumulatora (rys. B)

- Naciśnij przycisk (1), aby aktywować wskaźnik akumulatora.
- Pozostała pojemność jest wskazywana przez 3 diody LED.

Montaż uchwytu bocznego (rys. C)

- Narzędzie jest wyposażone w uchwyt boczny. Zdecydowanie zaleca się zamontowanie uchwytu bocznego w celu zapewnienia stabilnego i bezpiecznego chwytu narzędzia.
  - Upewnij się, że spust jest zablokowany (HC-9 / HCS-8).
  - Wkręć uchwyt boczny (1) w gwintowany otwór (3) wspornika uchwytu (2), aby ułatwić obsługę.

Regulacja głowicy (rys. D+E)

- Głowicę narzędzia można dowolnie regulować (obrót o 360°), aby ułatwić operatorowi lokalizację i cięcie.
- Aby wyregulować głowicę (1):
  - Zamocuj głowicę, przytrzymując jedną ręką uchwyt boczny (2), a drugą ręką obracając uchwyt ramy (3).

Zawór bezpieczeństwa (rys. F)

- Zawór bezpieczeństwa ma dwie różne pozycje.
  - WŁ: Tłok działa i automatycznie powraca po zakończeniu cięcia.
  - WYŁ: Jeśli skok roboczy tłoka zostanie przerwany, nie powróci on automatycznie. Otworzyć zawór bezpieczeństwa, aby przywrócić tłok do pierwotnego położenia.

Obsługa TJEP HC-18B

- Umieść materiał między dwoma ostrzami tak, aby ostrza były prostopadłe do osi przedmiotu obrabianego (rys. G).
- Przed cięciem / naciśnięciem spustu (HC-8), wciśnij obrabiany przedmiot jak najdalej pomiędzy ostrza - nadal upewniając się, że ostrza są prostopadłe do osi obrabianego przedmiotu. Jeśli obrabiany przedmiot zostanie umieszczony na dystalnym końcu ostrzy, może to spowodować pęknięcie ostrzy podczas procesu cięcia.
- Naciśnij i przytrzymaj spust (HC-8). Silnik zostanie teraz uruchomiony.
- Chwyć narzędzie mocno, aby nie trzęsło się podczas cięcia. Niezastosowanie się do tego zalecenia skróci żywotność ostrzy i spowoduje ich uszkodzenie.
- Przytrzymaj spust (HC-8) do momentu zakończenia cięcia i powrotu szczęki do pozycji domyślnej. Następnie zwolnij spust.

Obsługa TJEP HCS-20B

- Umieść materiał między dwoma ostrzami tak, aby ostrza były prostopadłe do osi przedmiotu obrabianego (rys. H).
- Narzędzie jest wyposażone w śrubę ograniczającą (3) (rys. I). Dostosuj śrubę ograniczającą do średnicy przedmiotu obrabianego. W przeciwnym razie obrabiany przedmiot może wypaść ze szczęk i spowodować obrażenia.
- Naciśnij i przytrzymaj spust (HCS-7). Silnik zostanie teraz uruchomiony.
- Przytrzymaj spust (HC-7) do momentu zakończenia cięcia i powrotu szczęki do pozycji domyślnej. Następnie zwolnij spust.

Demontaż i wymiana ostrzy

- Wymień ostrze, jeśli ma ostrze rolkowe, szczelinę, pęknięcie, karb lub jest zużyte.
  - Uwaga: Ostrza nie mogą być ponownie szlifowane
  - Uwaga: Ostrza można obracać, aby przedłużyć ich żywotność.
  - Zużyte ostrza spowodują przegrzanie silnika
- Używaj tylko oryginalnych ostrzy. Jeśli ostrze jest używane wielokrotnie, należy upewnić się, że nie jest zużyte, pęknięte lub uszkodzone.
- Usuń wszelkie zanieczyszczenia i brud z ostrzy i komponentów. Zanieczyszczenia i brud mogą powodować nieoczekiwane wypadki podczas cięcia.
- Przed wymianą ostrza należy zablokować narzędzie i wyjąć akumulator, aby zapobiec poważnym obrażeniom ciała spowodowanym przypadkowym uruchomieniem.

- **Demontaż ostrza HC-18B (rys. J):**
  - Odkręć śruby sześciokątne (1+2) na gnieździe ostrza (4). Wymontuj ostrze (3).
  - Odkręć śruby sześciokątne (1+2) na ruchomej głowicy (5). Wymontuj ostrze (3).
- **Wymiana ostrza HC-18B (rys. J):**
  - Zamontuj ostrze (4) w rowku ostrza ruchomej głowicy (3) i zainstaluj ostrze na miejscu.
  - Wkręć śrubę sześciokątną (2) w ruchomą głowicę (3) i zetknij śrubę sześciokątną z ostrzem, aby zapobiec jej poluzowaniu.
  - Wkręć śrubę sześciokątną (1) w gniazdo ostrza i dokręć ją.
  - Zamontuj ostrze (4) w rowku gniazda ostrza (5) i umieść ostrze na miejscu.
  - Wkręć śrubę sześciokątną (2) w gniazdo ostrza (5) i zetknij śrubę sześciokątną z ostrzem, aby zapobiec jej poluzowaniu. Wkręć śrubę sześciokątną (1) w gniazdo ostrza i dokręć ją.
- **Demontaż ostrza dla HCS-20B (rys. K):**
  - Poluzuj dwie śruby sześciokątne (1) na podstawie tnącej (4). Odkręć dwie śruby sześciokątne (1), podkładki (2) i zdejmij pokrywę (3). Wymontuj ostrze (5).
  - Poluzuj dwie śruby sześciokątne (7) na tłoku (6). Wykręć dwie śruby sześciokątne (7) i podkładki (2). Wymontuj ostrze (5).
- **Wymiana ostrza dla HCS-20B (rys. K):**
  - Zamontuj ostrze (5) na podstawie tnącej (4) i dociśnij je do powierzchni podparcia ostrza.
  - Śruba sześciokątna (1) jest wkręcana kolejno w podkładkę (2), pokrywę (3) i podstawę tnącą (4). Wkręć w gwintowany otwór ostrza (5) i dokręcić.
  - Zamontuj ostrze (5) na tłoku (6) i dociśnij je do powierzchni podparcia ostrza. Śruby sześciokątne (7) są wkręcane kolejno w podkładkę (2) i tłok (6). Wkręć w gwintowany otwór ostrza (5) i dokręcić.
- Upewnij się, że ostrze mocno przylega do powierzchni podstawy tnącej i tłoka, a następnie dokręć śruby. W przeciwnym razie może to spowodować obrażenia ciała podczas cięcia.
- Upewnij się, że ostrza są mocno dokręcone po instalacji. W przeciwnym razie przecięcie może spowodować obrażenia ciała.

Olej hydrauliczny

- Ze względu na hydrauliczne działanie maszyny, brak utrzymania odpowiedniej ilości oleju może prowadzić do spadku ciśnienia i utraty mocy odcięcia. W tym momencie konieczna jest wymiana lub uzupełnienie oleju, aby zapobiec zanieczyszczeniu oleju lub przedostaniu się zanieczyszczeń do zbiornika. Zanieczyszczenia w oleju mogą nieodwracalnie uszkodzić elementy hydrauliczne.
- Upewnij się, że olej jest wolny od zanieczyszczeń.
- Nie używaj brudnych kluczy.
- Nie wymieniaj oleju hydraulicznego w miejscach o dużym zapyleniu.
- Olej hydrauliczny jest wysoce łatwopalny i musi być przechowywany z dala od iskier i ognia. Palenie jest zabronione.
- Olej hydrauliczny może powodować zapalenie oczu i skóry. W przypadku spożycia powoduje biegunkę i wymioty. W przypadku kontaktu z oczami płukać czystą wodą przez kilka minut i skonsultować się z lekarzem.
- **Wymiana oleju hydraulicznego**
  - Odwróć narzędzie otworem spustowym do góry (w razie przegrzania ostudź narzędzie). Umieść miskę pod narzędziem, aby złapać wyciek oleju.
  - Poluzuj śrubę spustową oleju i zdejmij O-ring (przed poluzowaniem śruby spustowej oleju upewnij się, że tłok znajduje się w pierwotnym położeniu, aby ułatwić usunięcie wszystkich pozostałości).
  - Obróć narzędzie otworem spustowym w dół (naturalne opróżnianie) lub użyj odpowiedniego systemu pompowania oleju (np. Pump-jack). Spuść olej ze zbiornika, aby zapobiec jego wyciekowi do narzędzia.
  - Użyj odpowiedniego sprzętu (np. lejka), aby powoli wlać odpowiednią ilość oleju hydraulicznego #32 zapobiegającego powstawaniu pęcherzyków powietrza i zużyciu (około 0,22 litra). Używaj wyłącznie nowego lub czystego oleju hydraulicznego.
  - Sprawdź, czy poziom oleju znajduje się na dnie otworu śruby spustowej oleju. Jeśli poziom oleju jest nadal niski, należy dolać przeciwpęcherzykowego, przeciwzużyciowego oleju hydraulicznego #32.
  - Lekko dokręć śrubę spustową oleju i pierścień uszczelniający.
  - Włóż akumulator, uruchom narzędzie, aby wysunąć tłok, szybko uruchom i zatrzymaj silnik kilka razy, aby usunąć powietrze lub nadmiar pęcherzyków powietrza.
  - Ponownie obróć narzędzie, aby ustawić otwór spustowy w górę.
  - Ponownie wlej olej hydrauliczny, zakryj śrubę spustową oleju i dokręć ją.
  - Sprawdź, czy nie ma wycieków oleju.
- **Uzupełnianie oleju hydraulicznego**
  - Przed uzupełnieniem oleju hydraulicznego należy upewnić się, że tłok jest całkowicie wsunięty.
  - Umieść maszynę poziomo w stabilnej pozycji na stole warsztatowym, z otworem spustowym oleju skierowanym do góry. Umieść miskę pod maszyną, aby zapobiec wyciekom oleju.
  - Odkręć śrubę spustową oleju.
  - Sprawdź ilość brakującego oleju.
  - Użyj odpowiedniego sprzętu (np. lejka) i powoli napełnij górną krawędź otworu wlewu oleju nowym, czystym olejem hydraulicznym.
  - Włóż z powrotem śrubę spustową oleju i dokręć ją.

Instrukcje konserwacji

Konserwacja ogólna

- Pracodawca i operator ponoszą odpowiedzialność za utrzymanie tego narzędzia w dobrym stanie technicznym. Dodatkowo naprawy tego narzędzia mogą być wykonywane wyłącznie przez autoryzowany personel serwisowy TJEP lub dystrybutorów TJEP oraz muszą

być stosowane części i akcesoria dostarczane lub zalecane przez Kyocera Unimerco Fastening.
- Narzędzie należy cały czas utrzymywać w czystości. Wycieraj smar lub olej przy użyciu suchej, czystej ściereczki, aby zapobiec przypadkowemu upuszczeniu narzędzia.
- Przed przystąpieniem do kontroli lub konserwacji narzędzia należy zablokować blokadę spustu (HC-9 / HCS-8) przed wyjęciem akumulatora.
- Do czyszczenia tego narzędzia nie stosuj środków czyszczących na bazie rozpuszczalnika, ponieważ niektóre rozpuszczalniki mogą uszkodzić lub osłabić kompozytowe elementy tego narzędzia.
- Upewnij się, że wszystkie śruby są w pełni dokręcone regularnie lub codziennie w przypadku częstej lub długotrwałej pracy.
- Wszystkie śruby i nakrętki powinny być mocno dokręcone i nieuszkodzone. Obluzowane śruby mogą wywoływać niebezpieczne sytuacje i prowadzić do uszkodzenia części lub poważnych obrażeń ciała.
- Sprawdź ostrze. Używanie zużytych ostrzy zmniejsza potencjał maszyny i powoduje niepotrzebne przegrzewanie się silnika. Wymień je natychmiast, gdy zauważysz, że jest zużyte.
- Powierzchnia silnika powinna być czysta, wentylacja i chłodzenie sprawne, a silnik powinien pracować bez nadmiernego hałasu. Słaba wentylacja może spowodować przegrzanie silnika, a narzędzie nie będzie działać normalnie lub zostanie uszkodzone.
- Utrzymuj tłok (HCS-12) i głowicę narzędzia w czystości, aby zapewnić całkowity powrót tłoka po zakończeniu skoku, w przeciwnym razie nowy skok nie będzie możliwy.
  - Umieść urządzenie poziomo na stabilnej powierzchni roboczej.
  - W przypadku serii HC-18B najpierw poluzuj dwie śruby po obu stronach pokrywy ochronnej (HS-4), zdejmij pokrywę ochronną, a następnie wyczyść końcówkę tłoka.
  - W przypadku serii HCS-20B należy bezpośrednio wyczyścić końcówkę tłoka.
- Regularnie smaruj ruchome części.
- NIGDY nie używaj narzędzia w przypadku jakichkolwiek wątpliwości.

Przechowywanie
- W przypadku nieużywania narzędzia przez dłuższy czas nałóż cienką warstwę substancji smarującej na części stalowe, aby zabezpieczyć je przed korozją.
- Nie przechowuj tego narzędzia w niskich temperaturach.
- Gdy nie jest używane, narzędzie powinno być przechowywane w miejscu ciepłym i suchym.
- Trzymaj poza zasięgiem dzieci.

Utylizacja
- Utylizację narzędzia należy przeprowadzać zgodnie z wytycznymi udzielanymi przez władze lokalne.

Rozwiązywanie problemów

System ochrony narzędzia / akumulatora
- Narzędzie jest wyposażone w system ochrony narzędzia/akumulatora. Narzędzie zostanie automatycznie zatrzymane podczas pracy, jeśli narzędzie lub akumulator znajdzie się w jednym z poniższych warunków:
  - **Zabezpieczenie przed przeciążeniem**
    Zabezpieczenie to działa, gdy narzędzie jest używane w sposób, który powoduje pobór nienormalnie wysokiego prądu. W takiej sytuacji należy zwolnić spust (HC-8 / HCS-7) i zatrzymać aplikację, która spowodowała przeciążenie narzędzia.
    Zwolnij zawór nadmiarowy, aby cofnąć tłok. Upewnij się, że średnica przedmiotu obrabianego nie przekracza wartości maksymalnej, a kąt cięcia wynosi 90°.
    Jeśli narzędzie nie może uruchomić się ponownie, oznacza to, że akumulator jest przegrzany. W takim przypadku przed uruchomieniem spustu należy poczekać, aż akumulator ostygnie.
  - **Zabezpieczenie przed nadmiernym rozładowaniem**
    Zabezpieczenie to działa, gdy pozostała pojemność akumulatora jest niska. W takiej sytuacji należy wyjąć akumulator z narzędzia i naładować go.
  - **Zabezpieczenie przed przegrzaniem**
    W przypadku przegrzania narzędzie zatrzymuje się automatycznie i włącza się alarm. W takim przypadku przed włączeniem należy poczekać, aż narzędzie ostygnie.
  - **Ochrona akumulatora**
    Gdy napięcie akumulatora jest zbyt niskie, zbyt wysokie lub temperatura otoczenia akumulatora jest zbyt niska, narzędzie zostanie zablokowane i pojawi się alarm.
- Aby zresetować narzędzie podczas cięcia, uruchom zawór nadmiarowy (rys. F) w kierunku "OFF", aby tłok się cofnął. Gdy tłok jest całkowicie wsunięty, obróć zawór nadmiarowy w kierunku "ON", aż będzie szczelny.

Ostrożność podczas cięcia
- Przed rozpoczęciem upewnij się, że ostrza są ustawione prostopadle do osi przedmiotu obrabianego.
- Wymień ostrze, jeśli ma ono rolkę, szczelinę, pęknięcie lub jest zużyte. Dalsze użytkowanie w takim przypadku może spowodować uszkodzenie narzędzia lub wypadek.
- Jeśli cięty materiał przesuwa się lub przechyla, należy przerwać pracę, uruchomić zawór bezpieczeństwa (HC-7 / HCS-6) i prawidłowo ułożyć materiał.
- Nie przytrzymuj krótszego materiału ręką. Może to spowodować obrażenia ciała.
- Nie należy ciąć materiałów, których rozmiar i twardość przekraczają możliwości narzędzia.
- Jeśli podczas cięcia słychać nietypowy dźwięk, występują nietypowe wibracje lub części tnące są mocno zużyte, należy przerwać cięcie. Kontynuowanie pracy w takich warunkach spowoduje uszkodzenie ostrzy.

Stan	Znaczenie / rozwiązanie
Silnik nie uruchamia się	- Akumulator (HC-9 / HCS-9) jest uszkodzony / rozładowany - Sprawdź pojemność akumulatora - Wymiana / ładowanie akumulatora
Silnik przegrzewa się	- Przestań używać narzędzia i pozwól mu ostygnąć - Otwory wentylacyjne są zablokowane - Wyczyść otwory
Tłok nie działa	- Powrót nie został zakończony - Pchnij tłok do tyłu (HC-12) - Sprężyna powrotna jest uszkodzona (model HC-18B) - Wymień sprężynę powrotną - Ciało obce w zaworze nadmiarowym (HC-7 / HCS-6) - Wyczyść zawór nadmiarowy - Poziom oleju jest zbyt wysoki/niski - Napełnij zbiornik olejem (HC-11 / HCS-10) - Spuść nadmiar oleju - Zawór (HC-7 / HCS-6) pozostaje otwarty z powodu zanieczyszczenia - Wyczyść zawór nadmiarowy
Niekompletny skok tłoka	- Poziom oleju jest niski - Napełnij zbiornik olejem (HC-11 / HCS-10)
Przerywany skok tłoka	- W obwodzie hydraulicznym znajdują się pęcherzyki powietrza - Odpowietrz obwód hydrauliczny
Powrót tłoka nie został zakończony	- Między tłokiem a narzędziem znajduje się brud - Przesuń tłok (HC-12) do pozycji końca skoku i wyczyść go - Sprężyna powrotna jest uszkodzona (model HC-18B) - Wymień sprężynę powrotną
Z narzędzia wycieka olej	- Sprawdź, czy w obszarze uszczelnienia nie znajdują się ciała obce - Oczyść ten obszar
W przypadku jakichkolwiek innych awarii niż opisane powyżej sytuacje należy zaprzestać używania narzędzia i skontaktować się z lokalnym sprzedawcą w celu serwisowania.	

Przyczyna alarmu	Sygnał ostrzegawczy	Kod błędu	Przyczyna	Znaczenie / Rozwiązanie
Niskie napięcie akumulatora	1 sygnał dźwiękowy	1	• Niskie napięcie akumulatora	• Naładuj akumulator.
Zabezpieczenie przed zablokowaniem silnika	2 sygnały dźwiękowe	2	• Twardość obrabianego materiału jest zbyt duża lub ostrze jest zużyte	• Ostrze jest mocno zużyte. Wymień je. • Twardość obrabianego materiału jest zbyt duża.
Przeciążenie sprzętowe na płytce drukowanej	3 sygnały dźwiękowe	3	• Błąd sprzętowy	• Wyłącz narzędzie i pozostaw je do ostygnięcia. Jeśli problem nie ustąpi, skontaktuj się z autoryzowanym dystrybutorem.
Przegrzanie lub nadmierne wychłodzenie akumulatora	4 sygnały dźwiękowe	4	• Długi, ciągły czas pracy • Temperatura w obszarze roboczym jest zbyt niska (poniżej -20 °C)	• Wyłącz narzędzie i pozostaw je do ostygnięcia, jeśli jest przegrzane. • Wyłącz narzędzie i umieść je w cieplejszym otoczeniu, jeśli jest zbyt zimne. Włącz narzędzie ponownie po osiągnięciu normalnej temperatury roboczej.
Nierównowaga między ogniwami akumulatora	5 sygnałów dźwiękowych	5	• Uszkodzenie akumulatora	• Wyłącz narzędzie, wyjmij akumulator i pozostaw go do ostygnięcia. Wymień akumulator, jeśli problem nie ustąpi.
Przegrzanie silnika	6 sygnałów dźwiękowych	6	• Długi, ciągły czas pracy • Niewystarczająca wentylacja	• Wyłącz narzędzie i pozostaw je do ostygnięcia.
Przeciążenie programowe na płytce drukowanej	7 sygnałów dźwiękowych	7	• Twardość obrabianego materiału jest zbyt duża lub ostrze jest zużyte	• Ostrze jest mocno zużyte. Wymień je. • Twardość obrabianego materiału jest zbyt duża.
Zabezpieczenie przed utratą fazy silnika	8 sygnałów dźwiękowych	8	• Przewód silnika jest odłączony • Uszkodzenie silnika • Uszkodzenie płytki drukowanej	• Skontaktuj się z autoryzowanym dystrybutorem lub serwisem.
Nadmierne napięcie akumulatora	9 sygnałów dźwiękowych	9	• Uszkodzenie akumulatora	• Wymień akumulator.
Akumulator został włożony, gdy spust był wciśnięty	Ciągły sygnał dźwiękowy	10	• Akumulator został włożony, gdy spust był wciśnięty	• Wyłącz narzędzie, włóż akumulator i uruchom je ponownie.
W przypadku jakichkolwiek innych awarii niż opisane powyżej sytuacje należy zaprzestać używania narzędzia i skontaktować się z lokalnym sprzedawcą w celu serwisowania.				

MAȘINĂ DE TĂIERE TJEP HYDRA CUTTERS

INSTRUCȚIUNI DE SIGURANȚĂ ȘI OPERARE

MENTENANȚĂ ȘI REMEDIEREA DEFECȚIUNILOR

TRADUCEREA INSTRUCȚIUNILOR ORIGINALE

Cuprins

Informații importante privind siguranța 127
Figuri 127
Piese cheie 128
Avertismente generale de siguranță 129
Avertismente generale de siguranță 129
Pericole predictibile 130
Avertismente cu privire la încărcător și baterie 130
Instrucțiuni de operare 131
Încărcător de operare 131
Instalarea sau scoaterea bateriei 131
Indicator de baterie (Fig. B) 132
Montarea mânerului lateral (Fig. C) 132
Reglarea capului (Fig. D+E) 132
Supapa de eliberare a presiunii (Fig. F) 132
Funcționare TJEP HC-18B 132
Funcționare TJEP HCS-20B 132
Îndepărtarea și înlocuirea lamelor 132
Ulei hidraulic 133
Instrucțiuni de întreținere 133
Întreținere generală 133
Depozitare 134
Eliminarea 134
Remedierea defecțiunilor 134
Sistem de protecție a uneltei / bateriei 134
Atenție când tăiați 134

UTILIZAREA UNELTEI ÎN MOD INCORECT ȘI PERICULOS DUCE LA RĂNIRE GRAVĂ SAU MOARTE. ESTE FOARTE IMPORTANT CA OPERATORUL DESTINAT SĂ UTILIZEZE UNEALTA SĂ CITEASCĂ ȘI SĂ ÎNȚELEAGĂ ACEST MANUAL ÎNAINTE DE MANEVRAREA UNELTEI. LĂSAȚI ACEST MANUAL LA ÎNDEMÂNA CELORLALTE PERSOANE, ÎNAINTE CA ACESTEA SĂ UTILIZEZE UNEALTA.

Vă rugăm să păstrați acest manual într-un loc sigur, pentru consultarea viitoare.

Informații importante privind siguranța

Producătorul nu poate anticipa orice circumstanță posibilă care ar putea reprezenta un risc. Avertismentele din acest manual și etichetele și abțibilduri atașate uneltei nu sunt, prin urmare, exhaustive. Dacă utilizați o procedură, o metodă de lucru sau o tehnică de operare pe care producătorul nu o recomandă în mod special, trebuie să vă asigurați că este sigură pentru dvs. și pentru ceilalți. De asemenea, trebuie să vă asigurați că procedura, metoda de lucru sau tehnica de operare pe care o alegeți nu fac ca utilizarea uneltei să se realizeze în nesiguranță.

Figuri

Vă rugăm să găsiți figurile relevante la care se face referire în instrucțiunile de la pagina 4.

Piese cheie

Vezi desenul de la pagina 5

103320 TJEP HC-18B

HC-1: Locaș de lamă
HC-2: Lamă
HC-3: Cap mobil
HC-4: Capac de protecție
HC-5: Mâner lateral
HC-6: Cadru
HC-7: Manetă supapă de eliberare presiune
HC-8: Declanșator
HC-9: Blocaj declanșator
HC-10: Baterie
HC-11: Șurubul de golire a uleiului
HC-12: Mâner

103322 TJEP HCS-20B

HCS-1: Bază de tăiere
HCS-2: Capac
HCS-3: Șurub de limitare
HCS-4: Mâner lateral
HCS-5: Cadru
HCS-6: Manetă supapă de eliberare presiune
HCS-7: Declanșator
HCS-8: Blocaj declanșator
HCS-9: Baterie
HCS-10: Șurub de scurgere a uleiului
HCS-11: Mâner
HCS-12: Piston
HCS-13: Lamă

Simbolurile din manual	
	Simbolul de alertă de siguranță indică un pericol potențial de vătămare corporală. **PERICOL**: Indică un pericol care, dacă nu este evitat, va duce la deces sau vătămări grave.
	Citiți și înțelegeți etichetele uneltei și manualul. Nerespectarea avertismentelor poate duce la rănirea gravă.
	Operatorii și celelalte persoane aflate în zona de lucru trebuie să folosească dispozitive de protecție pentru ochi rezistente la impact cu apărători laterale și protecție pentru cap marcată CE.
	Operatorii și celelalte persoane aflate în zona de lucru trebuie să folosească dispozitive de protecție a auzului.
	Țineți corpul și mâinile departe de zona de tăiere a uneltei.

Simbolurile de pe unealtă	
CE UK CA	Această unealtă este aprobată CE/ UKCA în conformitate cu standardele aplicabile.
	Citiți și înțelegeți etichetele uneltei și manualul. Nerespectarea avertismentelor poate duce la rănirea gravă.
	Operatorii și celelalte persoane aflate în zona de lucru trebuie să folosească dispozitive de protecție pentru ochi rezistente la impact cu apărători laterale și protecție pentru cap marcată CE.
	Eliminați produsul în conformitate cu directiva DEEE.
	Se recomandă ca operatorii și celelalte persoane aflate în zona de lucru să utilizeze mănuși cu marcaj CE și încălțăminte de protecție antiderapantă.

	Simbolul de alertă de siguranță indică un pericol potențial de vătămare corporală.
	Țineți corpul și mâinile departe de zona de tăiere a uneltei. Nerespectarea avertismentelor poate duce la rănirea gravă.
	În timpul operării, pot sări resturi din piesele de lucru.
OIL L-HV ISO 32	Lubrifiați cu regularitate piesele mobile. Utilizați numai uleiul prescris, de bună calitate.
On Off	Activați / dezactivați supapa de eliberare a presiunii.
18V ⎓	Tensiune de funcționare
Ø5-18 mm ≤ Ø18	Intervalul minim și maxim al piesei de lucru.

Avertismente generale de siguranță

Avertismente generale de siguranță

- **AVERTISMENT:** Citiți toate instrucțiunile și avertismentele de siguranță. Nerespectarea instrucțiunilor și avertismentelor poate duce la electrocutare, incendiu, rănire gravă și/sau moarte.
- Utilizați unealta și accesoriile acesteia în conformitate cu aceste instrucțiuni, luând în considerare condițiile de muncă și activitatea ce trebuie prestată. Utilizarea uneltei pentru alte operațiuni decât cele prevăzute poate duce la o situație periculoasă.
- Fiți atent, urmăriți ceea ce faceți și fiți cu băgare de seamă când manevrați unealta. Nu utilizați unealta atunci când sunteți obosit sau sub influența drogurilor, a alcoolului sau a medicației. Un moment de neatenție în timpul mânuirii uneltei poate duce la rănirea în mod serios sau la materiale deteriorate.
- Riscurile față de alte persoane trebuie evaluate de către operator.
- Utilizați protecție pentru ochi cu marcajul CE, cu protecție atât în față, cât și în laterale, împotriva obiectelor care sunt proiectate la exterior și protecție pentru cap cu marcaj CE în timpul mânuirii, operării și mentenanței uneltei.
- Utilizați protecție pentru urechi cu marcaj CE atât pe șantier, cât și în preajma acestuia, pentru a preveni deteriorarea auzului. Expunerea fără protecție la un nivel ridicat de zgomot poate cauza slăbirea și pierderea auzului în mod permanent, precum și alte probleme cum ar fi tinitus (țiuit, bâzâit, șuierat sau vâjâit în urechi). Este responsabilitatea angajatorului să impună celor ce utilizează unelte, cât și celorlalți angajați din proximitate, să folosească echipament de protecție și anume, protecție pentru ochi, mască împotriva prafului, încălțăminte de protecție antiderapantă, cască de protecție și/sau protecție pentru auz.
- Îmbrăcați-vă adecvat. Nu purtați haine largi și bijuterii. Țineți-vă părul, îmbrăcămintea și mănușile departe de elementele în mișcare, pentru a evita accidentările grave. Purtați doar mănuși care asigură un simț tactil corespunzător și un control sigur asupra trăgaciului sau a oricărui dispozitiv ajustabil. Purtați îmbrăcăminte călduroasă atunci când lucrați în frig, pentru a vă păstra mâinile calde și uscate.
- Nu vă întindeți prea tare. Păstrați-vă sprijinul și echilibrul tot timpul. Acest lucru facilitează un control mai bun asupra uneltei în situații neprevăzute.
- Atunci când lucrați la înălțime, vă rugăm să folosiți o frânghie de siguranță pentru a conecta unealta cu cadrul de construcție sau să instalați o plasă de siguranță, deoarece materialele sau uneltele căzute pot provoca accidente.
- Preveniți acționarea neașteptată. Nu transportați unealta ținând degetul pe declanșator. Țineți degetele departe de trăgaci atunci când nu îl folosiți și când vă schimbați poziția de operare.
- Respectați pistolul de bătut T-nuts ca pe un echipament de lucru.
- Nu vă implicați în jocuri.
- Îndepărtați toate uneltele folosite pentru întreținere sau reparații înainte de a utiliza unealta. Uneltele rămase atașate de o parte mobilă a unelte vă pot răni.
- Mânuiți unealta cu precauție deoarece se poate răci, afectând capacitatea de prindere și control.
- Nu folosiți pistolul în prezența pulberilor, a gazelor sau a vaporilor inflamabili. Pistolul poate produce o scânteie care ar putea aprinde gazele, provocând astfel un incendiu, dar și explozia uneltei.
- Mențineți zona de lucru curată și bine iluminată. Zonele dezordonate și întunecate duc la accidente.
- Nu utilizați unealta dacă nu funcționează în condiții adecvate.
- Inspectați unealta înainte de utilizare, pentru a determina dacă funcționează în condiții adecvate. Verificați alinierea incorectă sau înțepenirea părților mobile și orice altă situație care ar putea afecta mânuirea acestuia. Nu îl manevrați dacă apare oricare din situațiile de mai sus întrucât poate provoca defectarea acestuia.
- Pot manevra unealta doar persoanele cu pregătire tehnică care au citit și au înțeles instrucțiunile de operare/siguranță.
- Țineți copiii și oamenii din preajmă departe în timpul mânuirii uneltei. Distragerea atenției poate duce la pierderea controlului.
- Nu forțați unealta. Utilizați unealta adecvată pentru domeniul dumneavoastră de aplicare întrucât va face treaba mai bine și mai sigur în ritmul pentru care a fost proiectat.
- Nu acționați unealta decât dacă este ferm poziționată pe piesa de lucru.
- Reduceți riscul de rănire:
  - ·menținând întotdeauna unealta sub control și fiind pregătit să contracarați mișcările anormale sau bruște.
  - ·ținând fața și părțile corpului departe de unealtă.
- Nu utilizați această unealtă pentru tăierea cablurilor electrice. Nu a fost conceput pentru montarea cablurilor electrice și poate deteriora izolația acestora, ducând drept urmare la electrocutare sau pericol de incendiu. Mai mult decât atât, pistolul de bătut cuie în bobină nu este izolat pentru a nu intra în contact cu energia electrică.
- Nu utilizați unealta pentru efectuarea altor operațiuni decât cele pentru care a fost destinat. În mod special, nu o utilizați pe post de ciocan. Impactul asupra uneltei va crește riscul ca acesta să se crape și să acționeze neașteptat.
- Nu utilizați unealta dacă eticheta(le) ce conțin avertismente de siguranță lipsesc sau sunt deteriorate.
- Nu expuneți unealta la ploaie, zăpadă sau condiții de umezeală, și nu o imersați în apă sau alte fluide, deoarece aceasta va crește riscul de electrocutare.
- Nu îndepărtați, nu modificați sau nu faceți în alt mod inoperabile comenzile de operare ale uneltei. Nu manevrați unealta dacă orice porțiune a componentelor operaționale ale acesteia este inoperabilă, deconectată, modificată sau nu funcționează corespunzător.

- Nu trebuie aduse modificări uneltei decât dacă sunt autorizate în manual sau dacă sunt aprobate în scris de către Kyocera Unimerco Fastening. Nerespectarea acestor termeni poate duce la situații periculoase sau accidentări.
- Țineți corpul și mâinile departe de zona de tăiere a uneltei.
- Utilizați doar accesorii produse sau recomandate de producătorul uneltei sau accesorii care funcționează echivalent celor recomandate de către Kyocera Unimerco Fastening.
- Copiii nu se vor juca cu unealta. Curățarea și întreținerea nu vor fi efectuate de către copii.
- Păstrați unealta cu grijă. Dacă este deteriorată, reparați-o înainte de utilizare. Vă rugăm să consultați instrucțiunile de întreținere pentru informații detaliate despre întreținerea uneltei.
- Vă rugăm să păstrați unealta curată, ștergând unsoarea și/sau uleiul de pe aceasta după utilizare. Nu utilizați nicio soluție pe bază de solvenți atunci când curățați unealta. Este posibil ca solventul să deterioreze cauciucul și/sau plasticul din componentele uneltei. Puteți scăpa accidental unealta și răni persoanele din jur în cazul în care mânerul sau corpul acesteia sunt unsuroase.
- Reparați unealta la un service sau la o persoană calificată, utilizând doar componente furnizate sau recomandate de către Kyocera Unimerco Fastening. Aceasta va asigura menținerea uneltei în siguranță.
- Utilizați doar lubrifianți recomandați de către Kyocera Unimerco Fastening / furnizorul dumneavoastră local TJEP.

Pericole predictibile

- Este esențială atât informarea cu privire la estimarea acestor riscuri, cât și implementarea acțiunilor adecvate.
- În timpul operării, pot sări resturi din piesele de lucru.
- Atunci când unealta este utilizată pentru perioade îndelungate, operatorul poate resimți disconfort în brațe, umeri, gât și alte părți ale corpului.
- Expunerea la vibrații poate duce la vătămarea nervilor și întreruperea alimentării cu sânge a mâinilor și a brațelor.
- Dacă operatorul experimentează simptome, precum disconfort persistent sau recurent, senzații de durere, tremur, furnicături, amorțeală, arsură sau înțepeneală, nu trebuie să le ignore. Operatorul trebuie să consulte un medic de specialitate privitor la activitățile sale generale.
- Operatorul trebuie să aibă o postură adecvată și ergonomică în timpul utilizării uneltei. Mențineți-vă stabilitatea și evitați pozițiile ciudate sau care nu sunt în echilibru.
- Riscul rezidual legat de pericolele unei munci repetitive, cum ar fi durata utilizării în raport cu posturile folosite în timpul muncii și a forțelor exercitate, poate totuși exista. Este recomandat să consultați EN 1005-3 și EN 1005-4 pentru astfel de informații.
- Alunecările, împiedicările și căzăturile sunt cauze majore ale accidentărilor la locul de muncă. Fiți atent la suprafețele alunecoase în timp ce utilizați unealta.
- Acționați cu mai multă grijă în medii nefamiliare. Pot exista pericole ascunse, precum cabluri de electricitate sau pentru alte utilități.
- Dacă unealta este utilizată într-o zonă pe care s-a așezat praful, aceasta îl poate împrăștia și poate crea o situație potențial periculoasă.
- Acolo unde se creează pericole din cauza prafului, prioritatea este controlarea acestora la punctul de emisie.

Avertismente cu privire la încărcător și baterie

- Încărcați bateriile doar cu încărcătorul specificat de către Kyocera Unimerco Fastening. Un încărcător potrivit pentru un anumit tip de pachet de baterii poate prezenta risc de incendiu atunci când este utilizat împreună cu un alt pachet de baterii.
- Fișa încărcătorului trebuie să se potrivească cu priza utilizată. Nu modificați niciodată fișa. Fișele nemodificate și care se potrivesc cu priza reduc riscul de electrocutare
- Evitați contactul corpului cu suprafețe la nivelul solului sau împământate, cum ar fi țevi, radiatoare și frigidere, atunci când lucrați cu echipament electric. Există un risc crescut de electrocutare în cazul în care corpul intră în contact cu obiecte cu împământare.
- Nu expuneți bateria sau încărcătorul la ploaie, zăpadă sau condiții de umezeală, și nu le imersați în apă sau alte fluide, deoarece aceasta va crește riscul de electrocutare.
- Nu utilizați în mod abuziv cablul. Niciodată să nu utilizați cablul pentru a transporta, a trage sau a decupla încărcătorul. Țineți cablul departe de căldură, ulei, margini ascuțite sau părți mobile. Nu utilizați încărcătorul în cazul în care cablul este deteriorat sau defect. Cablurile deteriorate sau încâlcite cresc riscul de electrocutare.
- Nu utilizați încărcătorul bateriei în medii explozibile. Acest dispozitiv electric nu este conceput pentru a fi utilizat în asemenea mediu.
- Încărcați cartușul bateriei la temperaturi ambientale cuprinse între 10°C și 40°C. Nu încărcați bateria în aer liber sau la temperaturi sub 10°C. Lăsați cartușul bateriei să se răcească înainte de a o încărca.
- Nu perforați și nu încercați să deschideți carcasa încărcătorului sau a bateriei.
- În caz de utilizare excesivă, se poate vărsa lichid din baterie, evitați contactul. În caz de contact accidental cu o scurgere a bateriei, clătiți cu apă. În cazul în care lichidul intră în contact cu ochii, clătiți cu apă curată și solicitați imediat asistență medicală, deoarece poate provoca orbire.
- Nu acoperiți încărcătorul bateriei cu nimic.
- Nu utilizați transformatoare ridicătoare de tensiune sau generatoare de motoare ca sursă de energie electrică pentru încărcătorul bateriei.
- Nu reîncărcați baterii care nu sunt reîncărcabile.
- Încărcătorul bateriei trebuie amplasat într-o zonă bine ventilată, în timpul încărcării.
- Încărcați bateria înainte de a o descărca complet.

- Întrerupeți întotdeauna funcționarea uneltei și încărcați bateria atunci când observați că puterea uneltei este mai mică.
- Nu reîncărcați niciodată o baterie complet încărcată. Supraîncărcarea scurtează durata de viață a bateriei.
- Dacă în timpul încărcării se generează căldură anormală, deconectați bateria pentru a opri imediat încărcarea. Continuarea încărcării poate provoca fum, incendiu sau explozie.
- Atunci când pachetul de baterii nu este utilizat, scoateți-l din unealtă sau din încărcător.
- Țineți bateriile departe de fluide și obiecte metalice, precum agrafe de birou, monede, chei, cuie, șuruburi, sau orice alte obiecte metalice mici, care pot crea o conexiune între borne. Scurtcircuitarea bornelor bateriei poate cauza arsuri sau incendiu.
- Încărcați bateria dacă nu o utilizați pentru o perioadă lungă de timp (mai mult de șase luni).
- Reciclați bateria și încărcătorul în conformitate cu legile locale.
- Nu incinerați bateria/încărcătorul și nu încercați să le perforați sau să le striviți.
- Nu expuneți bateria sau unelte încărcate cu baterii acțiunii directe a razelor soarelui. Împiedicați expunerea acestora la temperaturi mai mari de 40°C. Supraîncălzirea bateriei poate duce la explozie sau incendiu.
- Atunci când conectați încărcătorul, asigurați-vă că cablul nu este călcat în picioare, nu împiedică sau nu este supus la alte deteriorări sau presiuni. Cablurile deteriorate sau încâlcite cresc riscul de electrocutare.
- Bateriile litiu-ion fac obiectul cerințelor legislației privind mărfurile periculoase.
  Pentru transporturile comerciale, de exemplu, de către terți, agenți de expediție, trebuie respectate cerințele speciale privind ambalarea și etichetarea. Pentru pregătirea obiectului care urmează a fi expediat, este necesară consultarea unui expert în materiale periculoase. Vă rugăm să respectați, de asemenea, reglementările naționale eventual mai detaliate. Închideți cu bandă adezivă sau mascați contactele deschise și împachetați bateria în așa fel încât să nu se poată mișca în ambalaj.
- Nu bateți în cuie, nu tăiați, nu striviți, nu aruncați, nu scăpați și nu loviți bateria sau încărcătorul de un obiect dur. Un astfel de comportament poate duce la un incendiu, la căldură excesivă sau la o explozie.

Instrucțiuni de operare

Încărcător de operare

Indicatori	Semnificație
LED-ul verde pâlpâie (încet)	Încărcătorul este în standby
LED roșu aprins	Bateria este în curs de încărcare
LED-ul roșu pâlpâie (încet)	Bateria este încărcată în proporție de 80%
LED verde aprins	Bateria este complet încărcată
LED-ul verde pâlpâie (rapid)	Bateria este prea fierbinte - așteaptă să se răcească
LED-urile verde și roșu pâlpâie	Bateria este neîncărcabilă

- Conectați încărcătorul de baterii la sursa de tensiune de curent alternativ adecvată. Lumina de încărcare va începe să clipească în verde.
- Introduceți cartușul bateriei în încărcător.
- Când cartușul de baterii este introdus, lumina roșie de încărcare se aprinde și începe încărcarea.
- Când bateria ajunge la 80%, lumina roșie va începe să clipească încet.
- Când bateria este complet încărcată, lumina de încărcare se va schimba de la roșu la verde.
- După încărcare, scoateți cartușul bateriei din încărcător și scoateți încărcătorul din priză.
- NOTĂ! Încărcătorul de baterii este destinat încărcării cartușului de baterii TJEP. Nu îl utilizați niciodată în alte scopuri sau pentru baterii de la alți producători.
- Dacă lumina verde de încărcare clipește rapid, este posibil ca încărcătorul să nu pornească din cauza;
  - Bateria este prea fierbinte dacă este scoasă dintr-o unealtă care tocmai a fost în funcțiune sau cartușul bateriei care a fost lăsat într-un loc expus la lumina directă a soarelui pentru o perioadă lungă de timp.
  - Cartușul bateriei care a fost lăsat pentru o perioadă lungă de timp într-un loc expus la aer rece.
  - Când cartușul bateriei este prea fierbinte, încărcarea va începe după ce ventilatorul de răcire instalat în încărcător răcește cartușul bateriei. Încărcarea va începe după ce temperatura cartușului bateriei atinge gradul la care este posibilă încărcarea. Când temperatura bateriei este mai mare de aprox. 50°C - 70°C, două lumini de încărcare pot clipi în culoarea roșie, iar la aprox. 50°C - 70°C, o singură lumină de încărcare în culoarea roșie.
- Dacă lumina de încărcare clipește alternativ în verde și roșu, înseamnă că nu este posibilă încărcarea. Bornele încărcătorului sau ale cartușului bateriei sunt înfundate cu praf sau cartușul bateriei este uzat sau deteriorat.

Instalarea sau scoaterea bateriei

- Asigurați-vă întotdeauna că declanșatorul este blocat (HC-9 / HCS-8) și că bateria este scoasă înainte de a regla sau de a verifica funcția uneltei.
- Blocați întotdeauna declanșatorul (HC-9 / HCS-8) înainte de a instala sau scoate bateria.
- Înainte de a introduce bateria în unealtă, asigurați-vă că declanșatorul (HC-8 / HCS-7) nu este apăsat și că blocajul declanșatorului (HC-9 / HCS-8) este blocat.
- Țineți ferm unealta și bateria atunci când instalați sau scoateți bateria. Dacă nu țineți bine unealta și

bateria, acestea pot aluneca din mâini și pot duce la deteriorarea uneltei și a bateriei și la vătămări corporale.
- Nu instalați bateria cu forța. Dacă bateria nu alunecă cu ușurință, este posibil ca aceasta să se datoreze unei metode de introducere necorespunzătoare.
- **Instalarea bateriei (Fig. A):**
  - Aliniați limba (5) de pe baterie (4) cu canelura din carcasă (2) și glisați-o în poziție.
  - Introduceți până la capăt până când se blochează în poziție cu un mic clic.
  - Dacă bateria (4) poate fi scoasă cu ușurință fără a apăsa butonul (3) după ce a fost introdusă, înseamnă că pachetul de baterii nu este complet blocat. Acesta poate cădea din greșeală din unealtă și vă poate răni pe dvs. sau pe altcineva din jur.
- **Scoaterea bateriei (Fig. A):**
  - Glisați bateria (4) de pe unealtă (1) în timp ce apăsați butonul (3) din partea din față a bateriei.

Indicator de baterie (Fig. B)
- Apăsați butonul (1) pentru a activa indicatorul de baterie.
- Capacitatea rămasă este indicată de 3 LED-uri.

Montarea mânerului lateral (Fig. C)
- Unealta este prevăzută cu un mâner lateral. Se recomandă insistent instalarea mânerului lateral pentru o prindere stabilă și sigură a uneltei.
  - Asigurați-vă că declanșatorul este blocat (HC-9 / HCS-8).
  - Înșurubați mânerul lateral (1) în orificiul filetat (3) al suportului mânerului (2) pentru o utilizare ușoară.

Reglarea capului (Fig. D+E)
- Capul uneltei poate fi reglat liber (rotirea la 360°), pentru a ajuta operatorul să localizeze și să taie.
- Pentru a regla capul (1):
  - Fixați capul ținând mânerul lateral (2) cu o mână și folosiți cealaltă mână pentru a roti mânerul cadrului (3).

Supapa de eliberare a presiunii (Fig. F)
- Supapa de eliberare a presiunii are două poziții diferite.
  - PORNIT: Pistonul funcționează și se întoarce automat când se termină o tăiere.
  - OPRIT: În cazul în care cursa de lucru a pistonului este întreruptă, acesta nu va reveni automat. Deschideți supapa de eliberare a presiunii pentru a readuce pistonul în poziția inițială.

Funcționare TJEP HC-18B
- Așezați materialul între cele două lame astfel încât lamele să fie perpendiculare pe axa piesei de prelucrat (Fig. G).
- Înainte de tăiere / apăsarea declanșatorului (HC-8), apăsați piesa de prelucrat cât mai mult posibil între lame - asigurându-vă totuși că lamele sunt perpendiculare pe axa piesei de lucru. Dacă piesa de prelucrat este plasată la capătul distal al lamelor, acestea se pot crăpa în timpul procesului de tăiere.
- Apăsați și mențineți apăsat declanșatorul (HC-8). Motorul va porni acum.
- Prindeți bine unealta, astfel încât să nu tremure în timpul tăierii. În caz contrar, durata de viață a lamelor va fi redusă și se vor produce daune.
- Țineți apăsat declanșatorul (HC-8) până când tăierea este finalizată și falca începe să revină la poziția implicită. Apoi eliberați declanșatorul.

Funcționare TJEP HCS-20B
- Așezați materialul între cele două lame astfel încât lamele să fie perpendiculare pe axa piesei de prelucrat (Fig. H).
- Unealta este echipată cu un șurub de limitare (3) (Fig. I). Reglați șurubul de limitare la diametrul piesei de prelucrat. În caz contrar, piesa de prelucrat poate cădea din fălci și poate provoca răniri.
- Apăsați și mențineți apăsat declanșatorul (HCS-7). Motorul va porni acum.
- Țineți apăsat declanșatorul (HC-7) până când tăierea este finalizată și falca începe să revină la poziția implicită. Apoi eliberați declanșatorul.

Îndepărtarea și înlocuirea lamelor
- Înlocuiți lama atunci când aceasta prezintă o lamă de rulare, un gol, o fisură, o crestătură sau uzură.
  - Notă: lamele nu pot fi reascuțite
  - Notă: lamele pot fi întoarse pentru a prelungi durata de viață.
  - Lamele uzate vor supraîncălzi motorul
- Utilizați numai lame originale. Dacă lama este utilizată în mod repetat, asigurați-vă că nu este uzată, crăpată sau deteriorată.
- Îndepărtați toate resturile și murdăria de pe lame și componente. Resturile și murdăria pot provoca accidente neașteptate în timpul tăierii.
- Blocați unealta și scoateți bateria înainte de a înlocui lama pentru a preveni vătămări corporale grave cauzate de o funcționare accidentală.
- **Îndepărtarea lamelor pentru HC-18B (Fig. J):**
  - Îndepărtați șuruburile hexagonale (1+2) de pe locașul lamei (4). Îndepărtați lama (3).
  - Îndepărtați șuruburile hexagonale (1+2) de pe capul mobil (5). Îndepărtați lama (3).
- **Înlocuirea lamelor pentru HC-18B (Fig. J):**
  - Instalați lama (4) în canelura pentru lamă a capului mobil (3) și montați lama în poziție.
  - Înșurubați șurubul hexagonal (2) în capul mobil (3) și faceți ca șurubul hexagonal să intre în contact cu lama pentru a preveni slăbirea acestuia.
  - Înșurubați șurubul hexagonal (1) în locașul lamei și strângeți-l.
  - Instalați lama (4) în canelura pentru lamă din locașul lamei (5) și montați lama în poziție.
  - Înșurubați șurubul hexagonal (2) în locașul lamei (5) și faceți ca șurubul hexagonal să vină în contact cu lama pentru a preveni slăbirea acestuia. Înșurubați șurubul hexagonal (1) în locașul lamei și strângeți-l.

- **Îndepărtarea lamelor pentru HCS-20B (Fig. K):**
  - Slăbiți cele două șuruburi hexagonale (1) de pe baza de tăiere (4). Îndepărtați cele două șuruburi hexagonale (1), șaibele (2) și capacul (3). Îndepărtați lama (5).
  - Slăbiți cele două șuruburi hexagonale (7) de pe piston (6). Îndepărtați cele două șuruburi hexagonale (7) și șaibele (2). Îndepărtați lama (5).
- **Înlocuirea lamelor pentru HCS-20B (Fig. K):**
  - Montați lama (5) pe baza de tăiere (4) și apăsați-o pe suprafața de sprijin a lamei.
  - Șurubul hexagonal (1) este înșurubat în ordine în șaibă (2), capac (3) și bază de tăiere (4). Înșurubați în orificiul filetat al lamei (5) și strângeți-l.
  - Montați lama (5) pe piston (6) și apăsați-o pe suprafața de sprijin a lamei. Șuruburile hexagonale (7) sunt înșurubate în ordine în șaibă (2) și în piston (6). Înșurubați în orificiul filetat al lamei (5) și strângeți-l.
- Asigurați-vă că lama se sprijină ferm pe suprafața de sprijin a bazei de tăiere și a pistonului și strângeți șuruburile. În caz contrar, se pot produce vătămări corporale în timpul tăierii.
- Asigurați-vă că lamele sunt bine strânse după instalare. În caz contrar, tăierea poate provoca vătămări corporale.

Ulei hidraulic

- Datorită funcționării hidraulice a mașinii, nerespectarea menținerii unei cantități adecvate de ulei poate duce la scăderea presiunii și la pierderea puterii de tăiere. În acest moment, este necesar să se schimbe sau să se completeze uleiul pentru a împiedica impuritățile să contamineze uleiul sau să ajungă în rezervor. Impuritățile din ulei pot deteriora ireversibil componentele hidraulice.
- Asigurați-vă că uleiul este lipsit de impurități.
- Nu utilizați chei murdare.
- Nu înlocuiți uleiul hidraulic în zone cu mult praf.
- Uleiul hidraulic este foarte inflamabil și trebuie ținut departe de scântei și foc. Fumatul este interzis.
- Uleiul hidraulic poate provoca inflamarea ochilor și a pielii. În cazul în care este ingerat, va provoca diaree și vărsături. În caz de contact cu ochii, clătiți cu apă curată timp de câteva minute și consultați un medic.
- **Înlocuirea uleiului hidraulic**
  - Întoarceți unealta cu orificiul de scurgere în sus (răciți unealta dacă este supraîncălzită). Așezați un recipient sub unealtă pentru a capta scurgerea de ulei.
  - Slăbiți șurubul de golire a uleiului și îndepărtați inelul O (înainte de a slăbi șurubul de golire a uleiului, asigurați-vă că pistonul se află în poziția inițială pentru a facilita îndepărtarea tuturor reziduurilor).
  - Întoarceți unealta cu orificiul de scurgere în jos (evacuare naturală) sau utilizați un sistem de pompare a uleiului adecvat (de ex. cric pompă). Scurgeți uleiul din rezervor pentru a preveni scurgerea acestuia în unealtă.
  - Folosiți un echipament adecvat (cum ar fi o pâlnie) pentru a turna încet cantitatea corectă de ulei hidraulic #32 anti-bule și anti-uzură (aproximativ 0,22 litri). Utilizați numai ulei hidraulic nou sau curat.
  - Verificați dacă nivelul uleiului este la partea inferioară a orificiului șurubului de scurgere a uleiului. Dacă nivelul uleiului este încă scăzut, vă rugăm să adăugați ulei hidraulic #32 anti-bule, anti-uzură.
  - Strângeți ușor șurubul de scurgere a uleiului și inelul de etanșare.
  - Introduceți bateria, porniți unealta pentru a extinde pistonul, porniți și opriți rapid motorul de mai multe ori pentru a evacua aerul sau bulele în exces.
  - Întoarceți din nou unealta pentru a regla în sus orificiul de scurgere.
  - Turnați din nou uleiul hidraulic, acoperiți șurubul de scurgere a uleiului și strângeți-l.
  - Verificați dacă există scurgeri de ulei.
- **Completarea uleiului hidraulic**
  - Înainte de completarea uleiului hidraulic, asigurați-vă că pistonul este complet retras.
  - Așezați mașina orizontal într-o poziție stabilă pe masa de lucru, cu orificiul de scurgere a uleiului orientat în sus. Așezați un recipient sub mașină pentru a preveni scurgerile de ulei.
  - Deșurubați șurubul de scurgere a uleiului.
  - Verificați cantitatea de ulei lipsă.
  - Utilizați un echipament adecvat (cum ar fi o pâlnie) și umpleți încet marginea superioară a orificiului de umplere cu ulei hidraulic nou și curat.
  - Puneți la loc șurubul de scurgere a uleiului și strângeți-l.

Instrucțiuni de întreținere

Întreținere generală

- Angajatorul și operatorul sunt responsabili să se asigure că unealta este păstrată în bune condiții de funcționare. Mai mult de atât, doar personalul autorizat din centrele de service TJEP sau distribuitorii TJEP vor repara unealta și trebuie să utilizeze piese și accesorii care sunt furnizate sau recomandate de către Kyocera Unimerco Fastening.
- Vă rugăm să păstrați unealta curată mereu. Ștergeți unsoarea sau uleiul cu o lavetă uscată curată, pentru a nu scăpa din mâini unealta pe sol, în mod accidental.
- Înainte de inspectarea sau întreținerea uneltei, asigurați-vă că ați blocat dispozitivul de blocare a declanșatorului (HC-9 / HCS-8), înainte de a scoate bateria.
- Evitați utilizarea oricăror soluții de curățare pe bază de solvenți atunci când curățați unealta deoarece anumiți solvenți vor deteriora sau slăbi piesele compozite ale uneltei.
- Asigurați-vă că toate șuruburile sunt strânse complet în mod regulat sau în fiecare zi, în cazul unor lucrări frecvente sau prelungite.

- Toate șuruburile și piulițele trebuie să fie mereu strânse și intacte. Șuruburile slăbite pot determina apariția situațiilor periculoase și pot cauza leziuni corporale grave sau deteriorarea pieselor.
- Verificați lama. Utilizarea unor lame uzate reduce potențialul mașinii și provoacă supraîncălzirea inutilă a motorului. Înlocuiți-le imediat ce observați că sunt uzate.
- Păstrați suprafața motorului curată, ventilația și răcirea uniformă și asigurați-vă că motorul funcționează fără zgomote anormale. O ventilație slabă poate cauza supraîncălzirea motorului, iar unealta nu va funcționa normal sau se va deteriora.
- Păstrați curate pistonul (HCS-12) și capul uneltei pentru a vă asigura că pistonul revine complet la sfârșitul cursei sale, altfel nu va fi posibilă o nouă cursă.
  - Așezați mașina în poziție orizontală pe o suprafață de lucru stabilă.
  - Pentru seria HC-18B, mai întâi slăbiți cele două șuruburi de pe ambele părți ale capacului de protecție (HS-4), îndepărtați capacul de protecție, apoi curățați capătul pistonului.
  - Pentru seria HCS-20B, curățați direct capătul pistonului.
- Lubrifiați cu regularitate piesele mobile.
- NICIODATĂ nu utilizați o unealtă dacă aveți vreo îndoială.

Depozitare

- Când unealta nu este utilizată pentru o perioadă îndelungată de timp, aplicați un strat subțire de lubrifiant pe părțile din oțel, pentru a evita rugina.
- Nu depozitați unealta într-un mediu rece.
- Când nu este utilizată, unealta trebuie depozitată într-un loc cald și uscat.
- Păstrați într-un loc inaccesibil copiilor.

Eliminarea

- Eliminarea uneltei trebuie efectuată în conformitate cu instrucțiunile furnizate de autoritățile locale.

Remedierea defecțiunilor

Sistem de protecție a uneltei / bateriei

- Unealta este echipată cu un sistem de protecție a uneltei / bateriei. Unealta se va opri automat în timpul funcționării dacă unealta sau bateria se află în una dintre următoarele condiții:
  - **Protecție lasuprasarcină**
    Această protecție funcționează atunci când unealta este utilizată într-un mod care o face să absoarbă un curent anormal de mare. În această situație, eliberați declanșatorul (HC-8 / HCS-7) și opriți aplicația care a provocat suprasolicitarea uneltei.
    Eliberați supapa de eliberare pentru a retrage pistonul. Asigurați-vă că diametrul piesei de prelucrat nu depășește valoarea maximă și că unghiul de tăiere este de 90°.
    Dacă unealta nu poate reporni, înseamnă că bateria este supraîncălzită. În acest caz, așteptați până când bateria se răcește, înainte de a activa declanșatorul.
  - **Protecție la supradescărcare**
    Această protecție funcționează atunci când capacitatea rămasă a bateriei devine scăzută. În această situație, scoateți bateria din unealtă și încărcați-o.
  - **Protecție împotriva supraîncălzirii**
    În cazul supraîncălzirii uneltei, aceasta se oprește automat și se declanșează alarma. În acest caz, așteptați până când unealta se răcește, înainte de a o porni.
  - **Protecția bateriei**
    Atunci când tensiunea bateriei este prea mică, prea mare sau temperatura ambiantă a bateriei este prea scăzută, unealta va fi blocată și se va declanșa alarma.
- Pentru a reseta unealta în timpul tăierii, acționați supapa de eliberare (Fig. F) în direcția "OPRIT", astfel încât pistonul să se retragă. Atunci când pistonul este complet retras, rotiți supapa de eliberare în direcția "PORNIT" până când aceasta este strânsă.

Atenție când tăiați

- Asigurați-vă că lamele sunt perpendiculare pe axa piesei de prelucrat, înainte de a începe.
- Înlocuiți lama atunci când aceasta prezintă o lamă de rulare, un gol, o fisură sau uzură. Utilizarea continuă în acest caz va deteriora unealta sau se poate produce un accident.
- dacă materialul de tăiat se mișcă sau se înclină, opriți funcționarea, acționați supapa de eliberare a presiunii (HC-7 / HCS-6) și așezați materialul corect.
- Nu țineți materialul mai scurt cu mâna. Acest lucru poate duce la vătămări corporale.
- Nu tăiați materiale care depășesc capacitatea de tăiere a uneltei în ceea ce privește dimensiunea și duritatea.
- Dacă în timpul tăierii se aude un sunet anormal, se produc vibrații anormale sau dacă piesele de tăiere sunt foarte uzate, opriți tăierea. Continuarea operațiunii în astfel de condiții va deteriora lamele.

Stare	Semnificație / soluție
Motorul nu pornește	• Bateria (HC-9 / HCS-9) este deteriorată / descărcată Verificați capacitatea bateriei Înlocuiți / încărcați bateria
Motorul se supraîncălzește	• Opriți utilizarea uneltei și lăsați-o să se răcească • Orificiile de ventilație sunt blocate • Curățați orificiile
Pistonul nu funcționează	• Revenirea nu este finalizată • Împingeți pistonul înapoi (HC-12) • Arcul de revenire este rupt (modelul HC-18B) • Înlocuiți arcul de revenire • Un corp străin se află în supapa de eliberare (HC-7 / HCS-6) • Curățați supapa de eliberare • Nivelul uleiului este prea mare / scăzut • Umpleți rezervorul cu ulei (HC-11 / HCS-10) • Scurgeți excesul de ulei • Supapa (HC-7 / HCS-6) rămâne deschisă din cauza unei înfundări • Curățați supapa de eliberare
Lovitură de piston incompletă	• Nivelul de ulei este scăzut • Umpleți rezervorul cu ulei (HC-11 / HCS-10)
Cursă intermitentă a pistonului	• Există bule în circuitul hidraulic • Ventilați circuitul hidraulic
Revenirea pistonului nu este finalizată	• Există murdărie între tija pistonului și unealtă • Deplasați pistonul (HC-12) în poziția de sfârșit de cursă și curățați-l • Arcul de revenire este rupt (modelul HC-18B) • Înlocuiți arcul de revenire
Unealta are scurgeri de ulei	• Verificați dacă există obiecte străine în zona de etanșare • Curățați zona
Pentru orice disfuncționalitate în afara celor menționate mai sus, vă rugăm să întrerupeți utilizarea uneltei și să contactați distribuitorul dvs. local, pentru service.	

Cauza alarmei	Semnal de avertizare	Cod de eroare	Cauză	Semnificație / Soluție
Tensiune scăzută a bateriei	1 semnal sonor	1	• Tensiune scăzută a bateriei	• Încărcați bateria.
Protecție împotriva blocării motorului	2 semnale sonore	2	• Duritatea piesei de lucru este prea mare sau lama este uzată	• Lama este puternic uzată. Înlocuiți-o. • Duritatea piesei de lucru este prea mare.
Supracurent hardware pe placa de circuit	3 semnale sonore	3	• Defecțiune hardware	• Opriți unealta și lăsați-o să se răcească. Dacă problema persistă, contactați un distribuitor autorizat.
Supraîncălzire sau răcire excesivă a bateriei	4 semnale sonore	4	• Timp de funcționare continuu prelungit • Temperatura din zona de lucru este prea scăzută (sub -20 °C)	• Opriți unealta și lăsați-o să se răcească dacă s-a supraîncălzit. • Opriți unealta și plasați-o într-un mediu mai cald dacă este prea rece. Repuneți unealta în funcțiune când ajunge la temperatura normală de operare.
Dezechilibru între celulele bateriei	5 semnale sonore	5	• Defecțiune a bateriei	• Opriți unealta, scoateți bateria și lăsați-o să se răcească. Înlocuiți bateria dacă problema persistă.
Supraîncălzire a motorului	6 semnale sonore	6	• Timp de funcționare continuu prelungit • Ventilație insuficientă	• Opriți unealta și lăsați-o să se răcească.
Supracurent software pe placa de circuit	7 semnale sonore	7	• Duritatea piesei de lucru este prea mare sau lama este uzată	• Lama este puternic uzată. Înlocuiți-o. • Duritatea piesei de lucru este prea mare.
Protecție împotriva pierderii de fază a motorului	8 semnale sonore	8	• Cablul motorului este deconectat • Defecțiune a motorului • Defecțiune a plăcii de circuit	• Contactați un distribuitor sau un centru de service autorizat.
Supratensiune a bateriei	9 semnale sonore	9	• Defecțiune a bateriei	• Înlocuiți bateria.
Bateria a fost introdusă în timp ce trăgaciul era apăsat	Semnal sonor continuu	10	• Bateria a fost introdusă în timp ce trăgaciul era apăsat	• Opriți unealta, introduceți bateria și reporniți unealta.
Pentru orice disfuncționalitate în afara celor menționate mai sus, vă rugăm să întrerupeți utilizarea uneltei și să contactați distribuitorul dvs. local, pentru service.				

TJEP HYDRA CUTTERS SKÄRMASKIN

SÄKERHETS- OCH DRIFTINSTRUKTIONER

UNDERHÅLL OCH FELSÖKNING

ÖVERSÄTTNING AV ORIGINALINSTRUKTIONERNA

Innehållsförteckning

Viktig säkerhetsinformation 137
Figurer 137
Viktiga delar 138
Förklaring av symboler 138
Allmänna säkerhetsvarningar 139
Allmänna säkerhetsvarningar 139
Förutsebara faror 140
Varningar om laddare och batteri 140
Driftinstruktioner 141
Använda laddaren 141
Sätta i eller ta ur batteriet 141
Batteriindikator (fig. B) 142
Montera sidohandtag (fig. C) 142
Justering av huvud (fig. D+E) 142
Övertrycksventil (fig. F) 142
Använda TJEP HC-18B 142
Använda TJEP HCS-20B 142
Ta bort och byta knivar 142
Hydraulolja 143
Underhållsinstruktioner 143
Allmänt underhåll 143
Förvaring 144
Bortskaffande 144
Felsökning 144
Verktygs-/batteriskyddssystem 144
Försiktighet vid skärning 144

FELAKTIG ELLER EJ SÄKER ANVÄNDNING AV VERKTYGET LEDER TILL DÖDSFALL ELLER ALLVARLIG PERSONSKADA. DET ÄR MYCKET VIKTIGT ATT DEN AVSEDDA ANVÄNDAREN AV VERKTYGET LÄSER OCH FÖRSTÅR DENNA BRUKSANVISNING INNAN VERKTYGET MANÖVRERAS. FÖRVARA DENNA BRUKSANVISNING TILLGÄNGLIG FÖR ANDRA INNAN DE ANVÄNDER VERKTYGET.

Förvara denna bruksanvisning på en säker plats för framtida bruk.

Viktig säkerhetsinformation

Tillverkaren kan omöjligen förutse alla tänkbara omständigheter som kan innebära fara. Varningarna i den här bruksanvisningen samt de märkningar och dekaler som sitter på verktyget är därför inte uttömmande. Om du använder en procedur, arbetsmetod eller driftsteknik som tillverkaren inte specifikt rekommenderar måste det säkerställas att den är säker för dig och andra. Du måste också kontrollera att den procedur, arbetsmetod eller driftsteknik som du väljer inte gör verktyget osäkert.

Figurer

Relevanta figurer som det hänvisas till finns i instruktionerna på sidan 4.

Viktiga delar

Se ritning på sida 5.

103320 TJEP HC-18B

HC-1: Knivfäste
HC-2: Kniv
HC-3: Rörligt huvud
HC-4: Skyddskåpa
HC-5: Sidohandtag
HC-6: Stativ
HC-7: Spak för övertrycksventil
HC-8: Avtryckare
HC-9: Avtryckarlås
HC-10: Batteri
HC-11: Skruv för oljeavtappning
HC-12: Handtag

103322 TJEP HCS-20B

HCS-1: Skärbas
HCS-2: Kåpa
HCS-3: Begränsningsskruv
HCS-4: Sidohandtag
HCS-5: Stativ
HCS-6: Spak för övertrycksventil
HCS-7: Avtryckare
HCS-8: Avtryckarlås
HCS-9: Batteri
HCS-10: Skruv för oljeavtappning
HCS-11: Handtag
HCS-12: Kolv
HCS-13: Kniv

Förklaring av symboler

Symboler i bruksanvisningen	
	Säkerhetssymbolen varnar för en möjlig risk för personskada. **FARA**: indikerar en fara som, om den inte undviks, kommer att leda till dödsfall eller allvarliga personskador.
	Läs och förstå verktygsetiketterna och bruksanvisningen. Att inte följa varningarna kan leda till allvarlig personskada.
	Användare och andra i arbetsområdet måste bära stöttåliga skyddsglasögon med sidoskydd och CE-märkt huvudskydd.
	Användare och andra i arbetsområdet måste bära hörselskydd.
	Håll undan händerna och kroppen från verktygets skärområde.

Symboler på verktyget	
CE UK CA	Det här verktyget är CE/UKCA-godkänt i enlighet med tillämpliga standarder.
	Läs och förstå verktygsetiketterna och bruksanvisningen. Att inte följa varningarna kan leda till allvarlig personskada.
	Användare och andra i arbetsområdet måste bära stöttåliga skyddsglasögon med sidoskydd och CE-märkt huvudskydd.
	Avfallshantera produkten i enlighet med WEEE-direktivet.
	Det rekommenderas att användaren och andra i arbetsområdet bär CE-märkta handskar och halkfria skyddsskor på arbetsplatsen.
	Säkerhetssymbolen varnar för en möjlig risk för personskada.
	Håll undan händerna och kroppen från verktygets skärområde. Att inte följa varningarna kan leda till allvarlig personskada.
	Under arbetet kan skräp från arbetsstycket stötas ut.
OIL L-HV ISO 32	Smörj rörliga delar regelbundet. Använd endast rekommenderad olja av god kvalitet.
On Off	Aktivera/avaktivera övertrycksventilen.
18V	Driftspänning
Ø5-18 mm ≤ Ø18	Minsta och största arbetsstyckesintervall.

Allmänna säkerhetsvarningar

Allmänna säkerhetsvarningar

- **VARNING:** Läs alla säkerhetsvarningar och alla instruktioner. Underlåtenhet att iaktta varningar och instruktioner kan leda till elektrisk stöt, brand, allvarlig personskada och/eller dödsfall.
- Använd verktyget och tillbehören enligt dessa instruktioner med hänsyn tagen till arbetsförhållandena och det arbete som ska utföras. Om verktyget används för arbeten som det inte är avsett för kan farliga situationer uppstå.
- Var uppmärksam, se efter vad du gör och använd sunt förnuft när du använder verktyget. Använd aldrig verktyget när du är trött eller om du är påverkad av droger, alkohol eller mediciner. Ett enda ouppmärksamt ögonblick medan du använder verktyget kan leda till person- eller materialskador.
- Riskerna för andra personer ska bedömas av användaren.
- Använd CE-märkta skyddsglasögon med front- och sidoskydd mot flygande föremål och CE-märkt huvudskydd när du hanterar, manövrerar eller utför service på verktyget.
- Använd CE-märkt hörselskydd i närheten av eller på arbetsplatsen för att förebygga hörselskador. Oskyddad exponering mot höga bullernivåer kan orsaka bestående, invalidiserande hörselförlust och andra problem som tinnitus (ringande, visslande eller surrande i öronen). Det är arbetsgivarens ansvar att se till att användare av verktyg och annan närstående personal på arbetsplatsen bär personlig skyddsutrustning som skyddsglasögon, dammfiltermask, halkfria skyddsskor, skyddshjälm och/eller hörselskydd.
- Ha alltid lämplig klädsel. Bär inte löst sittande kläder eller smycken. För att undvika allvarlig kroppsskada ska hår, kläder och handskar hållas undan från rörliga delar. Använd bara handskar som känns bra och ger en säker kontroll över avtryckaren och alla inställningsanordningar. Bär varma kläder när du arbetar under kalla förhållanden för att hålla händerna varma och torra.
- Sträck dig inte för långt. Behåll alltid balansen och ha ett stadigt fotfäste. Då får du bättre kontroll över verktyget i oförutsedda situationer.
- Vid arbete på hög höjd ska du använda ett säkerhetsrep för att koppla fast verktyget till konstruktionsramen eller sätta upp ett skyddsnät, eftersom nedfallande material eller verktyg kan orsaka olyckor.
- Förhindra oavsiktlig aktivering. Bär inte omkring verktyget med fingret på avtryckaren. Vila inte fingret på avtryckaren när verktyget inte används och när du flyttar från en arbetsposition till en annan.
- Betrakta verktyget som ett arbetshjälpmedel.
- Lek inte med verktyget.
- Avlägsna alla verktyg som används för underhåll eller reparation innan du använder verktyget. Om ett verktyg lämnas kvar på en rörlig del på verktyget kan personskador uppstå.
- Hantera verktyget försiktigt eftersom det kan bli kallt, vilket påverkar grepp och kontroll.
- Använd aldrig verktyget i närheten av brandfarligt damm, gaser eller ångor. Verktyget kan åstadkomma en gnista som kan antända gaser och orsaka eldsvåda vilket kan få verktyget att explodera.
- Arbetsplatsen ska alltid vara ren och ha bra belysning. Stökiga och mörka arbetsplatser leder lättare till olyckor.
- Använd inte verktyget om det inte är i korrekt funktionsskick.
- Inspektera verktyget innan det används för att säkerställa att det är i korrekt funktionsskick. Kontrollera de rörliga delarna så att de inte kärvar eller befinner sig i något annat tillstånd som kan påverka funktionen. Använd inte verktyget om någon av ovan nämnda omständigheter föreligger, eftersom det kan orsaka funktionsfel.
- Endast tekniskt skickliga personer som har läst och förstått drift-/säkerhetsinstruktionerna får använda verktyget.
- Håll barn och åskådare på avstånd medan verktyget används. Om du distraheras kan du förlora kontrollen.
- Bruka inte våld på verktyget. Använd rätt verktyg för din tillämpning eftersom det utför arbetet bättre och säkrare i den hastighet det har konstruerats för.
- Aktivera inte verktyget om det inte är fast anbringat mot arbetsstycket.
- För att minska risken för personskador är det viktigt att:
  - alltid behålla kontrollen över redskapet och vara redo att vidta motåtgärder mot onormala eller plötsliga rörelser.
  - hålla undan ansikte och kroppsdelar från verktyget.
- Använd inte detta verktyg för tillskärning av elkablar. Det är inte konstruerat för installation av elkablar och det kan skada elkablars isolering och därmed orsaka elstötar eller brandrisk. Vidare är redskapet inte isolerat från att komma i kontakt med elektricitet.
- Använd inte verktyget för andra arbeten än de avsedda. Använd det speciellt inte som hammare. Påverkan på verktyget ökar risken för skador på verktyget och oavsiktlig aktivering.
- Använd inte verktyget om en eller flera säkerhetsvarningsdekaler saknas eller är skadade.
- Utsätt inte batteriet eller laddaren för regn, snö eller väta och sänk inte ned verktyget i vatten eller andra vätskor, eftersom det ökar risken för elektriska stötar.
- Ta inte bort eller manipulera verktygets manöverreglage och sätt dem inte ur funktion på annat sätt. Använd inte verktyget om någon del av dess manöverreglage är ur funktion, frånkopplad, ändrad eller inte fungerar korrekt.
- Verktyget får inte ändras om det inte tillstyrks i bruksanvisningen eller skriftligen godkänns av Kyocera Unimerco Fastening. Underlåtenhet att följa denna anvisning kan leda till farliga situationer eller personskador.
- Håll undan händerna och kroppen från verktygets skärområde.

- Använd endast tillbehör som tillverkats eller rekommenderats av verktygstillverkaren eller tillbehör som har samma prestanda som de som rekommenderas av Kyocera Unimerco Fastening.
- Barn får inte leka med verktyget. Rengöring och underhåll får inte utföras av barn.
- Underhåll verktyget med omsorg. Om det är skadat ska det repareras före användning. Se underhållsinstruktionerna för detaljerad information om korrekt underhåll av verktyget.
- Håll verktyget i rent skick, torka av fett och/eller olja efter arbetet. Använd inget lösningsmedelsbaserat rengöringsmedel för att rengöra verktyget. Det kan hända att lösningsmedlet försämrar gummi- och/eller plastkomponenter på verktyget. Fett eller olja på handtag och verktygsstomme kan leda till att man oavsiktligt tappar verktyget och skadar en person i närheten.
- Låt en kvalificerad reparatör utföra service på ditt verktyg med användande enbart av delar som levereras eller rekommenderas av Kyocera Unimerco Fastening. På så sätt garanteras att verktygets säkerhet bibehålls.
- Använd endast smörjmedel som rekommenderas av Kyocera Unimerco Fastening/den lokala TJEP-återförsäljaren.

Förutsebara faror

- Det är väsentligt med information för att genomföra en riskbedömning för dessa faror och vidtagande av lämpliga åtgärder.
- Under arbetet kan skräp från arbetsstycket stötas ut.
- Användaren kan känna av obehag i armar, axlar, nacke eller andra kroppsdelar när verktyget används under en längre tid.
- Exponering för vibrationer kan orsaka rörelsehindrande skada på nerver och blodtillförsel till händer och armar.
- Om användaren drabbas av symptom som varaktigt eller återkommande obehag, smärta, bultande puls, värk, klåda, domningar, brännande känsla eller styvhet, ska dessa varningstecken inte ignoreras. Användaren ska konsultera legitimerad hälso- och sjukvårdspersonal avseende övergripande aktiviteter.
- Användaren ska inta en ergonomiskt lämplig kroppsställning när han/hon ska använda verktyget. Upprätthåll säkert fotfäste och undvik obekväma eller obalanserade kroppsställningar.
- Det kan finnas kvarstående risker i samband med faror med repetitivt arbete, som användningens varaktighet avseende arbetsställningar och krafter. Det är tillrådligt att konsultera EN 1005-3 och EN 1005-4 för sådan information.
- Halkning, snubbling och fall är de viktigaste orsakerna till skador på arbetsplatsen. Var uppmärksam på hala ytor när du använder verktyget.
- Gå extra försiktigt tillväga i okända omgivningar. Det kan finnas dolda faror som elektricitet eller andra försörjningsledningar.
- Om verktyget används i ett område där det finns statiskt laddat damm kan det sprida dammet och framkalla en fara.
- Där det skapas faror från damm ska prioriteten vara att kontrollera dessa vid utsläppspunkten.

Varningar om laddare och batteri

- Använd endast laddare som specificerats av Kyocera Unimerco Fastening för att ladda om batterierna. En laddare som är lämplig för en batterisats kan innebära en brandrisk när den används med en annan batterisats.
- Laddarens stickkontakt måste passa eluttaget. Gör aldrig några ändringar på kontakten. Omodifierade kontakter tillsammans med passande eluttag minskar risken för elektriska stötar
- Undvik kroppskontakt med jordade ytor, till exempel rör, värmeelement och kylskåp, när du arbetar med elektrisk utrustning. Om kroppen är jordad ökar risken för elektriska stötar.
- Exponera inte batteriet eller laddaren mot regn, snö eller väta och sänk inte ned batteriet eller laddaren i vatten eller andra vätskor, eftersom det ökar risken för elektrisk stöt.
- Var försiktig med sladden. Använd den aldrig för att lyfta eller dra i laddaren och inte heller för att dra ut kontakten till laddaren. Utsätt inte sladden för värme, olja, vassa kanter och rörliga delar. Använd inte batteriladdaren om sladden är skadad eller batteriladdaren är defekt. Skadade eller hoptrasslade sladdar ökar risken för elektriska stötar.
- Använd inte batteriladdaren i explosiv atmosfär. Denna elektriska enhet är inte konstruerad för att användas i en sådan miljö.
- Ladda batteripatronen under rumstemperatur vid 10°C till 40°C. Ladda inte batteriet utomhus eller i temperaturer under 10°C. Låt en het batteripatron svalna innan du laddar den.
- Punktera inte och försök inte öppna laddaren eller batterihöljet.
- Vid överanvändning kan vätska läcka ut från batteriet – undvik kontakt. Vid oavsiktlig kontakt med batteriläckage, skölj med vatten. Om vätskan kommer i kontakt med ögonen, skölj med rent vatten och uppsök läkarvård omedelbart, eftersom detta kan orsaka blindhet.
- Täck inte över batteriladdaren med något.
- Använd inte en upptransformator eller motorgenerator som kraftkälla till batteriladdaren.
- Ladda inte om icke-uppladdningsbara batterier.
- Under laddning måste batteriladdaren vara placerad i ett välventilerat område.
- Ladda batteriet innan det är helt urladdat.
- Avbryt alltid användningen av verktyget och ladda batteriet när du märker att verktygets effekt minskar.
- Ladda aldrig ett fulladdat batteri. Överladdning förkortar batteriets livslängd.
- Om onormal värme genereras under laddningen ska du koppla ur batteriet för att omedelbart avbryta laddningen. Fortsatt laddning kan orsaka rök, brand eller explosion.
- När batteripaketet inte används ska det tas ut ur verktyget eller laddaren.

- Håll batteriet åtskilt från vätskor och metallföremål som gem, mynt, nycklar, spik eller andra små metallföremål som kan bilda en anslutning från en pol till en annan. Kortslutning av batteripolerna kan orsaka brännskador eller brand.
- Ladda batteriet om det inte ska användas under en längre tid (längre än sex månader).
- Avfallshantera batteri och laddare i enlighet med lokal lagstiftning.
- Bränn inte batteriet/laddaren och försök inte att punktera eller krossa batteriet/laddaren.
- Utsätt inte batteriet eller verktyg med batteri monterat för direkt solljus. Förhindra att de utsätts för temperaturer över 40°C. Överhettning av batteriet kan leda till explosion eller brand.
- När du ansluter laddaren ska du se till att placera kabeln så att man inte kan trampa på eller snubbla över den eller att den kan utsättas för andra skador eller tryck. Skadade eller hoptrasslade sladdar ökar risken för elektriska stötar.
- Litiumjonbatterier omfattas av kraven i lagstiftningen om farligt gods.
  Vid kommersiella transporter, exempelvis av tredje part eller speditörer, måste särskilda krav på förpackning och märkning uppfyllas. För förberedelse av varan för transport krävs att en expert för farligt gods konsulteras. Observera även eventuella mer detaljerade nationella bestämmelser. Tejpa eller täck över öppna kontakter och förpacka batteriet på ett sådant sätt att det inte kan röra sig i förpackningen.
- Du får inte slå i spik, skära, krossa, kasta, tappa eller slå batteriet eller laddaren mot ett hårt föremål. Ett sådant beteende kan leda till brand, överhettning eller explosion.

Driftinstruktioner

Använda laddaren

Kontrollampor	Innebörd
Grön LED blinkar (långsamt)	Laddaren är i standbyläge
Röd LED lyser	Batteriet laddas
Röd LED blinkar (långsamt)	Batteriet är 80 % laddat
Grön LED lyser	Batteriet är fulladdat
Grön LED blinkar (snabbt)	Batteriet är för varmt – väntar på att svalna
Grön och röd LED blinkar	Batteriet går inte att ladda

- Anslut batteriladdaren till rätt växelspänningskälla. Laddningslampan börjar att blinka med grönt sken.
- Sätt i batterikassetten i laddaren.
- När du sätter i batterikassetten tänds den röda laddningslampan och laddningen påbörjas.
- När batterinivån når 80 % börjar den röda lampan att blinka långsamt.
- När batteriet är fulladdat ändrar laddningslampan färg från rött till grönt sken.
- Efter laddning ska du ta ut batteriet ur laddaren och dra ut laddarens stickkontakt ur eluttaget.
- OBSERVERA! Batteriladdaren är till för laddning av TJEP-batterikassett. Använd den aldrig för andra ändamål eller för andra tillverkares batterier.
- Om den gröna laddningslampan blinkar snabbt kan det hända att laddaren inte startar på grund av:
  - Batteriet är för varmt om det tagits ut ur ett verktyg som precis har använts eller om en batterikassett har lämnats kvar på en plats som utsatts för direkt solljus under lång tid.
  - Batterikassetten har lämnats kvar länge på en plats som utsatts för kall luft.
  - När batterikassetten är för varm börjar laddningen när kylfläkten som är installerad i laddaren kyler batterikassetten. Laddningen börjar när batterikassettens temperatur når den grad då laddning är möjlig. När batteriets temperatur är mellan cirka 50–70°C kan en laddningslampa lysa med rött sken. I samma temperaturintervall men även över 70°C kan två laddningslampor blinka med rött sken.
- Om laddningslampan blinkar växelvis med grönt och rött sken går det inte att ladda batteriet. Anslutningarna på laddaren eller batterikassetten är igensatta av damm eller så är batterikassetten utsliten eller skadad.

Sätta i eller ta ur batteriet

- Kontrollera alltid att avtryckaren är låst (HC-9/HCS-8) och att batteriet har tagits ut innan du justerar eller kontrollerar funktionen på verktyget.
- Lås alltid avtryckaren (HC-9/HCS-8) innan du sätter i eller tar ut batteriet.
- Innan batteriet sätts in i verktyget ska du kontrollera att avtryckaren (HC-8/HCS-7) inte är nedtryckt och att avtryckarlåset (HC-9/HCS-8) är låst.
- Håll i verktyget och batteriet med ett fast grepp när du sätter i eller tar ut batteriet. Om du inte håller fast verktyget och batteriet ordentligt kan de glida ur händerna på dig och orsaka skador på verktyget och batteriet samt personskador.
- Sätt inte i batteriet med våld. Om batteriet inte går att sätta i lätt kan det bero på felaktig insättningsmetod.
- **Sätta i batteriet (fig. A):**
  - Rikta in tungan (5) på batteriet (4) med spåret i höljet (2) och för in det på plats.
  - För in det hela vägen tills det låses på plats med ett litet klick.
  - Om batteriet (4) går lätt att dra ut utan att trycka på knappen (3) efter att det har satts i, så betyder det att batteripaketet inte är helt fastlåst. Det kan i så fall oavsiktligt falla ut ur verktyget och skada dig eller någon i din omgivning.

- **Ta ut batteriet (fig. A):**
  - Skjut ut batteriet (4) ur verktyget (1) samtidigt som du trycker på knappen (3) på framsidan av batteriet.

Batteriindikator (fig. B)

- Tryck på knappen (1) för att aktivera batteriindikatorn.
- Den återstående kapaciteten visas med 3 LED-lampor.

Montera sidohandtag (fig. C)

- Verktyget levereras med ett sidohandtag. Det rekommenderas starkt att montera sidohandtaget för ett stabilt och säkert grepp om verktyget.
  - Kontrollera att avtryckaren är låst (HC-9/HCS-8).
  - Skruva fast sidohandtaget (1) i det gängade hålet (3) på handtagsfästet (2) för enkel användning.

Justering av huvud (fig. D+E)

- Verktygets huvud kan justeras fritt (360° rotation) för att underlätta för användaren vid lokalisering och skärning.
- Så här justerar du huvudet (1):
  - Fäst huvudet genom att hålla i sidohandtaget (2) med ena handen och använd den andra handen för att vrida stativhandtaget (3).

Övertrycksventil (fig. F)

- Övertrycksventilen har två olika lägen.
  - PÅ: Kolven arbetar och återgår automatiskt när ett skärsnitt har slutförts.
  - AV: Om kolvens arbetsslag avbryts kommer den inte att återgå automatiskt. Öppna övertrycksventilen så att kolven återgår till sitt ursprungliga läge.

Använda TJEP HC-18B

- Placera materialet mellan de två knivarna så att knivarna är vinkelräta mot arbetsstyckets axel (fig. G).
- Innan du skär/trycker på avtryckaren (HC-8) ska du trycka arbetsstycket så långt in mellan knivarna som möjligt – se fortfarande till att knivarna är vinkelräta mot arbetsstyckets axel. Om arbetsstycket placeras i den bortre änden av knivarna kan det leda till att knivarna spricker under skärprocessen.
- Tryck ned och håll kvar avtryckaren (HC-8). Motorn kommer nu att starta.
- Håll i verktyget med ett fast grepp så att det inte skakar under skärningen. Om du inte gör det förkortas knivarnas livslängd och kan orsaka skador.
- Håll avtryckaren (HC-8) intryckt tills skärningen är klar och käftarna börjar återgå till standardläget. Släpp sedan avtryckaren.

Använda TJEP HCS-20B

- Placera materialet mellan de två knivarna så att knivarna är vinkelräta mot arbetsstyckets axel (fig. H).
- Verktyget är utrustat med en begränsningsskruv (3) (fig. I). Justera begränsningsskruven efter diametern på arbetsstycket. Om du inte gör det kan arbetsstycket falla ut ur käftarna och orsaka personskador.
- Tryck ned och håll kvar avtryckaren (HCS-7). Motorn kommer nu att starta.
- Håll avtryckaren (HC-7) intryckt tills skärningen är klar och käftarna börjar återgå till standardläget. Släpp sedan avtryckaren.

Ta bort och byta knivar

- Byt ut kniven när den har en sliten egg, hack, spricka, skåra eller slitage.
  - OBS! Knivarna kan inte slipas om
  - OBS! Knivarna kan vändas för att förlänga livslängden.
  - Slitna knivar överhettar motorn
- Använd endast originalknivar. Om kniven används upprepade gånger ska du kontrollera att den inte är sliten, sprucken eller skadad.
- Ta bort allt skräp och smuts från knivarna och komponenterna. Skräp och smuts kan orsaka oavsiktliga olyckor vid skärning.
- Lås verktyget och ta ut batteriet innan du byter ut kniven för att förhindra allvarliga personskador till följd av oavsiktlig start.
- **Ta bort knivarna på HC-18B (fig. J):**
  - Ta bort sexkantskruvarna (1+2) på knivfästet (4). Ta bort kniven (3).
  - Ta bort sexkantskruvarna (1+2) på det rörliga huvudet (5). Ta bort kniven (3).
- **Byt ut knivarna på HC-18B (fig. J):**
  - Montera kniven (4) i knivspåret på det mobila huvudet (3) och sätt kniven på plats.
  - Skruva i sexkantskruven (2) i det rörliga skärhuvudet (3) och se till att sexkantskruven ligger an mot kniven så att den inte lossnar.
  - Skruva i sexkantskruven (1) i knivfästet och dra åt den.
  - Montera kniven (4) i knivspåret på knivfästet (5) och sätt kniven på plats.
  - Skruva i sexkantskruven (2) i knivfästet (5) och se till att sexkantskruven kommer i kontakt med kniven så att den inte lossnar. Skruva i sexkantskruven (1) i knivfästet och dra åt den.
- **Ta bort knivarna på HCS-20B (fig. K):**
  - Lossa de två sexkantskruvarna (1) på skärbasen (4). Ta bort de två sexkantsskruvarna (1), brickorna (2) och kåpan (3). Ta bort kniven (5).
  - Lossa de två sexkantsskruvarna (7) på kolven (6). Ta bort de två sexkantsskruvarna (7) och brickorna (2). Ta bort kniven (5).
- **Byt ut knivarna på HCS-20B (fig. K):**
  - Montera kniven (5) på skärbasen (4) och tryck den mot knivens stödyta.
  - Sexkantsskruven (1) skruvas i tur och ordning in i brickan (2), kåpan (3) och skärbasen (4). Skruva i den i det gängade hålet på kniven (5) och dra åt den.
  - Montera kniven (5) på kolven (6) och tryck den mot knivens stödyta. Sexkantsskruvarna (7) skruvas i tur och ordning in i brickan (2) och kolven (6). Skruva i den i det gängade hålet på kniven (5) och dra åt den.

- Kontrollera att kniven ligger an mot stödytan på skärbasen och kolven och dra åt skruvarna. Annars kan den orsaka personskador vid skärning.
- Se till att knivarna är ordentligt fastgjorda efter monteringen. Annars kan skärning med verktyget leda till personskador.

Hydraulolja

- På grund av maskinens hydrauliska funktion kan underlåtenhet att upprätthålla en lämplig mängd olja leda till tryckfall och förlust av skäreffekt. Vid denna tidpunkt är det nödvändigt att byta eller fylla på olja för att förhindra att orenheter förorenar oljan eller kommer in i behållaren. Orenheter i oljan kan orsaka oåterkalleliga skador på hydrauliska komponenter.
- Kontrollera att oljan är fri från föroreningar.
- Använd inte smutsiga skruvnycklar.
- Byt inte hydraulolja i dammiga miljöer.
- Hydraulolja är mycket brandfarligt och måste förvaras åtskilt från gnistor och öppen eld. Rökning är förbjuden.
- Hydraulolja kan orsaka ögon- och hudinflammation. Vid förtäring kommer den att orsaka diarré och kräkningar. Vid ögonkontakt, skölj med rent vatten i några minuter och uppsök läkarvård.
- **Byta hydraulolja**
  - Vänd verktyget med avtappningshålet uppåt (låt verktyget svalna om det är överhettat). Placera ett kärl under verktyget för att samla upp den gamla oljan.
  - Lossa skruven för oljeavtappning och ta bort o-ringen (kontrollera innan du lossar oljeavtappningsskruven att kolven är i sitt ursprungliga läge för att underlätta avlägsnandet av alla rester).
  - Vänd verktyget så att avtappningshålet pekar nedåt (naturlig avtappning) eller använd ett lämpligt oljepumpsystem (till exempel oljesug). Tappa ut oljan ur tanken för att förhindra att den läcker in i verktyget.
  - Använd lämplig utrustning (till exempel en tratt) för att långsamt hälla i rätt mängd bubbelfri, slitageskyddande hydraulolja #32 (ca 0,22 liter). Använd endast ny eller ren hydraulolja.
  - Kontrollera om oljenivån är i nivå med botten av oljeavtappningsskruvens hål. Om oljenivån fortfarande är låg ska du fylla på med bubbelfri, slitageskyddande hydraulolja #32.
  - Dra åt oljeavtappningsskruven och tätningsringen lätt.
  - Sätt i batteriet, starta verktyget för att skjuta ut kolven, starta och stoppa motorn snabbt flera gånger för att avlägsna luft eller överflödiga bubblor.
  - Vänd verktyget igen så att avtappningshålet är vänt uppåt.
  - Fyll på hydraulolja igen, skruva i oljeavtappningsskruven och dra åt den.
  - Kontrollera om det finns något oljeläckage.
- **Fylla på hydraulolja**
  - Kontrollera att kolven är helt indragen innan du fyller på hydraulolja.
  - Placera maskinen vågrätt i ett stabilt läge på arbetsbänken med oljeavtappningshålet vänt uppåt. Placera ett kärl under verktyget för att förhindra oljeläckage.
  - Skruva av oljeavtappningsskruven.
  - Kontrollera mängden olja som saknas.
  - Använd lämplig utrustning (till exempel en tratt) och fyll långsamt på till den övre kanten av oljepåfyllningshålet med ny, ren hydraulolja.
  - Sätt tillbaka oljeavtappningsskruven och dra åt den.

Underhållsinstruktioner

Allmänt underhåll

- Arbetsgivaren och användaren är ansvariga för att säkerställa att verktyget hålls i säkert arbetsskick. Vidare får endast auktoriserad servicepersonal från TJEP eller återförsäljare för TJEP reparera verktyget och de måste använda delar eller tillbehör som levereras eller rekommenderas av Kyocera Unimerco Fastening.
- Håll alltid verktyget i rent skick. Torka av fett eller olja med en torr och ren trasa för att undvika att man råkar tappa verktyget.
- Före inspektion eller underhåll av verktyget ska du se till att låsa avtryckarlåset (HC-9/HCS-8) innan du tar bort batteriet.
- Undvik att använda något lösningsmedelsbaserat rengöringsmedel för att rengöra verktyget eftersom vissa lösningsmedel skadar eller försvagar verktygets kompositdelar.
- Kontrollera att alla skruvar är ordentligt åtdragna regelbundet eller varje dag vid frekvent eller långvarigt arbete.
- Alla skruvar och muttrar ska hållas åtdragna och oskadade. Lösa skruvar kan resultera i farliga situationer och orsaka allvarliga person- eller materialskador.
- Kontrollera kniven. Användning av slitna knivar minskar maskinens prestanda och orsakar onödig överhettning av motorn. Byt ut den omedelbart när du märker att den är sliten.
- Håll motorns yta ren och se till att ventilationen och kylningen fungerar som den ska samt att motorn går utan missljud. Dålig ventilation kan leda till att motorn överhettas och resultera i att verktyget skadas eller inte fungerar normalt.
- Håll kolven (HCS-12) och verktygshuvudet rena för att säkerställa att kolven återgår helt i slutet av sitt slag, annars kommer ett nytt slag inte att vara möjligt.
  - Placera maskinen vågrätt på en stabil arbetsyta.
  - För HC-18B-serien lossar du först de två skruvarna på båda sidorna av skyddskåpan (HS-4), tar bort skyddskåpan och rengör sedan kolvänden.
  - För HCS-20B-serien rengör du kolvänden direkt.
- Smörj rörliga delar regelbundet.
- Använd ALDRIG ett verktyg om minsta tveksamhet råder.

Förvaring

- Applicera ett tunt skikt av smörjmedel på ståldelarna för att undvika rost när verktyget under en längre tid inte används.
- Förvara inte verktyget i en kall omgivning.
- När det inte används ska verktyget förvaras på en varm och torr plats.
- Håll det utom räckhåll för barn.

Bortskaffande

- Bortskaffande av verktyget måste utföras i enlighet med de instruktioner som angetts av lokala myndigheter.

Felsökning

Verktygs-/batteriskyddssystem

- Verktyget är utrustat med ett verktygs-/batteriskyddssystem. Verktyget stängs automatiskt av under drift om verktyget eller batteriet försätts i något av följande tillstånd:
  - **Överbelastningsskydd**
    Detta skydd aktiveras när verktyget används på ett sätt som gör att det drar onormalt mycket ström. I detta fall ska du släppa avtryckaren (HC-8/HCS-7) och sluta använda den funktion som orsakade överbelastningen av verktyget.
    Släpp övertrycksventilen för att dra tillbaka kolven. Se till att arbetsstyckets diameter inte överstiger det maximala och att skärvinkeln är 90°.
    Om verktyget inte kan startas om är batteriet överhettat. Vänta i så fall tills batteriet har svalnat innan du aktiverar avtryckaren.
  - **Överurladdningsskydd**
    Detta skydd fungerar när den återstående batterikapaciteten blir låg. Ta i så fall ut batteriet ur verktyget och ladda batteriet.
  - **Överhettningsskydd**
    Om verktyget överhettas stängs verktyget automatiskt av och en larmsignal ljuder. Vänta i så fall tills verktyget har svalnat innan du slår på verktyget igen.
  - **Batteriskydd**
    Om batterispänningen är för låg eller för hög eller om batteriets omgivningstemperatur är för låg kommer verktyget att låsas och en larmsignal avges.
- För att återställa verktyget vid skärning, manövrera övertrycksventilen (fig. F) i riktning mot ”OFF”, så att kolven dras tillbaka. När kolven är helt indragen, vrid övertrycksventilen i riktning mot ”ON” tills den är åtdragen.

Försiktighet vid skärning

- Se till att knivarna är vinkelräta mot arbetsstyckets axel innan du börjar.
- Byt ut kniven när den har en sliten egg, hack, spricka eller slitage. Fortsatt användning i detta fall kan leda till att verktyget skadas eller att en olycka inträffar.
- Om skärmaterialet rör sig eller lutar ska du avbryta användningen, aktivera övertrycksventilen (HC-7/HCS-6) och placera materialet korrekt.
- Håll inte i det kortare materialet med handen. Detta kan leda till personskador.
- Skär inte material som överskrider verktygets skärförmåga i fråga om storlek och hårdhet.
- Avbryt skärningen om verktyget avger ett onormalt ljud, onormala vibrationer eller om skärdelarna är mycket slitna. Fortsatt användning under sådana förhållanden kommer att skada knivarna.

Status	Innebörd/åtgärd
Motorn startar inte	• Batteriet (HC-9/HCS-9) är skadat/svagt · Kontrollera batteriets kapacitet · Byt ut/ladda batteriet
Motorn är överhettad	• Sluta använda verktyget och låt det svalna • Ventilationshålen är igensatta · Rengör hålen
Kolven fungerar inte	• Retur har inte slutförts · Tryck kolven bakåt (HC-12) • Returfjädern är trasig (modell HC-18B) · Byt ut returfjädern • Ett främmande föremål har fastnat i övertrycksventilen (HC-7/HCS-6) · Rengör övertrycksventilen • Oljenivån är för hög/låg · Fyll tanken med olja (HC-11/HCS-10) · Tappa ut överflödig olja • Ventilen (HC-7/HCS-6) förblir öppen på grund av nedsmutsning · Rengör övertrycksventilen
Ofullständigt kolvslag	• Oljenivån är låg · Fyll tanken med olja (HC-11/HCS-10)
Ojämnt kolvslag	• Det finns bubblor i hydraulkretsen · Ventilera hydraulkretsen
Kolvreturen är inte slutförd	• Det finns smuts mellan kolvstången och verktyget · För kolven (HC-12) till slutet av slagläget och rengör den • Returfjädern är trasig (modell HC-18B) · Byt ut returfjädern
Verktyget läcker olja	• Kontrollera om det finns främmande föremål i tätningsområdet · Rengör området
Sluta använda verktyget och kontakta din lokala återförsäljare för service vid andra fel än ovanstående.	

Larmorsak	Varnings-signal	Felkod	Orsak	Betydelse / Lösning
Låg batterispänning	1 ljudsignal	1	• Låg batterispänning	• Ladda batteriet.
Motorskydd mot fastkörning	2 ljudsignaler	2	• Arbetsstyckets hårdhet är för hög eller bladet är slitet	• Bladet är kraftigt slitet. Byt ut det. • Arbetsstyckets hårdhet är för hög.
Hårdvaruöverström på kretskortet	3 ljudsignaler	3	• Hårdvarufel	• Stäng av verktyget och låt det svalna. Kontakta en auktoriserad återförsäljare om problemet kvarstår.
Överhettning eller nedkylning av batteriet	4 ljudsignaler	4	• Lång, kontinuerlig driftstid • Temperaturen i arbetsområdet är för låg (under -20 °C)	• Stäng av verktyget och låt det svalna om det är överhettat. • Stäng av verktyget och placera det i en varmare miljö om det är för kallt. Starta verktyget när det har nått normal arbetstemperatur.
Obalans mellan battericellerna	5 ljudsignaler	5	• Batterifel	• Stäng av verktyget, ta ut batteriet och låt det svalna. Byt batteriet om problemet kvarstår.
Motoröverhettning	6 ljudsignaler	6	• Lång, kontinuerlig driftstid • Otillräcklig ventilation	• Stäng av verktyget och låt det svalna.
Mjukvaruöverström på kretskortet	7 ljudsignaler	7	• Arbetsstyckets hårdhet är för hög eller bladet är slitet	• Bladet är kraftigt slitet. Byt ut det. • Arbetsstyckets hårdhet är för hög.
Skydd mot förlorad motorfas	8 ljudsignaler	8	• Motorkabeln är frånkopplad • Motorfel • Kretskortsfel	• Kontakta en auktoriserad återförsäljare eller serviceverkstad.
Batteriöverspänning	9 ljudsignaler	9	• Batterifel	• Byt batteriet.
Batteriet sattes i medan avtryckaren var intryckt	Kontinuerlig ljudsignal	10	• Batteriet sattes i medan avtryckaren var intryckt	• Stäng av verktyget, sätt i batteriet och starta verktyget igen.
Sluta använda verktyget och kontakta din lokala återförsäljare för service vid andra fel än ovanstående.				

REZACIE NÁSTROJE TJEP HYDRA CUTTER

BEZPEČNOSTNÉ A PREVÁDZKOVÉ POKYNY

ÚDRŽBA A RIEŠENIE PROBLÉMOV

PREKLAD PÔVODNEJ PRÍRUČKY

Obsah

Dôležité bezpečnostné informácie 147
Obrázky 147
Hlavné časti 148
Vysvetlenie symbolov 148
Všeobecné bezpečnostné výstrahy 149
- Všeobecné bezpečnostné výstrahy 149
- Predvídateľné nebezpečenstvá 150
- Výstrahy týkajúce sa nabíjačky a batérie 150

Návod na používanie 151
- Používanie nabíjačky 151
- Inštalácia alebo vybratie batérie 151
- Indikátor batérie (Obr. B) 152
- Inštalácia bočnej rukoväti (Obr. C) 152
- Nastavenie hlavy (Obr. D + E) 152
- Poistný ventil (Obr. F) 152
- Používanie TJEP HC-18B 152
- Používanie TJEP HCS-20B 152
- Demontáž a výmena čeľustí 152
- Hydraulický olej 153

Návod na údržbu 153
- Všeobecná údržba 153
- Skladovanie 154
- Likvidácia 154

Riešenie problémov 154
- Systém ochrany nástroja/batérie 154
- Pozor pri rezaní 154

NESPRÁVNE A RISKANTNÉ POUŽÍVANIE NÁSTROJA POVEDIE K ÚMRTIU ALEBO VÁŽNEMU PORANENIU. JE VEĽMI DÔLEŽITÉ, ABY SI OSOBA, KTORÁ BUDE POUŽÍVAŤ NÁSTROJ, PREČÍTALA TENTO NÁVOD A POROZUMELA MU EŠTE PRED POUŽÍVANÍM NÁSTROJA. UCHOVAJTE TENTO NÁVOD K DISPOZÍCII AJ PRE ĎALŠIE OSOBY, ABY SI HO MOHLI PREČÍTAŤ PRED POUŽÍVANÍM NÁSTROJA.

Tento návod si starostlivo uschovajte pre prípad potreby v budúcnosti.

Dôležité bezpečnostné informácie

Výrobca nemôže predvídať všetky možné okolnosti, ktoré by mohli predstavovať nebezpečenstvo. Výstrahy uvedené v tomto návode a na štítkoch a nálepkách pripevnených na náradí preto nezahŕňajú všetky možné nebezpečenstvá. Ak používate postup, pracovnú metódu alebo pracovnú techniku, ktorú výrobca výslovne neodporúča, musíte sa uistiť, že je pre vás a ostatné osoby bezpečná. Musíte sa tiež uistiť, že pri zvolenom postupe, pracovnej metóde alebo pracovnej technike sa nástroj nestane nebezpečným.

Obrázky

Príslušné obrázky nájdete v pokynoch na strane 4.

Hlavné časti

Pozrite si nákres na strane 5

103320 TJEP HC-18B

HC-1: Sedlo čepele
HC-2: Čepeľ
HC-3: Pohyblivá hlava
HC-4: Ochranný kryt
HC-5: Bočná rukoväť
HC-6: Rám
HC-7: Páka poistného ventilu
HC-8: Spúšť
HC-9: Zámok spúšte
HC-10: Batéria
HC-11: Skrutka na vypúšťanie oleja
HC-12: Rukoväť

103322 TJEP HCS-20B

HCS-1: Rezná základňa
HCS-2: Kryt
HCS-3: Obmedzovacia skrutka
HCS-4: Bočná rukoväť
HCS-5: Rám
HCS-6: Páka poistného ventilu
HCS-7: Spúšť
HCS-8: Zámok spúšte
HCS-9: Batéria
HCS-10: Skrutka na vypúšťanie oleja
HCS-11: Rukoväť
HCS-12: Piest
HCS-13: Čepeľ

Vysvetlenie symbolov

Symboly v návode	
	Bezpečnostný výstražný symbol označuje potenciálne nebezpečenstvo poranenia osôb. **NEBEZPEČENSTVO**: Označuje nebezpečenstvo, ktoré môže mať za následok smrť alebo vážne zranenie, ak sa mu nezabráni.
	Prečítajte si štítky na nástroji a návod a porozumejte im. Nedodržanie výstrah môže mať za následok vážne zranenie.
	Operátori a iné osoby v pracovnej oblasti musia používať ochranu zraku odolnú proti nárazu s bočnými štítmi a ochranu hlavy s označením CE.
	Operátori a iné osoby v pracovnej oblasti musia používať ochranu sluchu.
	Udržiavajte ruky a telo mimo oblasti rezania nástroja.

Symboly na nástroji	
CE UK CA	Tento nástroj má schválenie CE/UKCA podľa platných noriem.
	Prečítajte si štítky na nástroji a návod a porozumejte im. Nedodržanie výstrah môže mať za následok vážne zranenie.
	Operátori a iné osoby v pracovnej oblasti musia používať ochranu zraku odolnú proti nárazu s bočnými štítmi a ochranu hlavy s označením CE.
	Produkt zlikvidujte podľa smernice OEEZ.
	Odporúčame, aby operátori a iné osoby nachádzajúce sa v pracovnej oblasti používali rukavice s označením CE a protišmykovú bezpečnostnú obuv.
	Bezpečnostný výstražný symbol označuje potenciálne nebezpečenstvo poranenia osôb.
	Udržiavajte ruky a telo mimo oblasti rezania nástroja. Nedodržanie výstrah môže mať za následok vážne zranenie.
	Počas prevádzky sa z obrobku môžu uvoľňovať drobné úlomky.
OIL L-HV ISO 32	Pravidelne mažte pohyblivé časti. Používajte len kvalitný predpísaný olej.
On Off	Zapnite/vypnite poistný ventil.
18V ⎓	Prevádzkové napätie
Ø5-18 / mm ≤ Ø18	Minimálny a maximálny rozsah obrobku.

Všeobecné bezpečnostné výstrahy

Všeobecné bezpečnostné výstrahy

- **VÝSTRAHA:** Prečítajte si všetky bezpečnostné výstrahy a všetky pokyny. Nedodržanie výstrah a pokynov môže viesť k zásahu elektrickým prúdom, požiaru, vážnemu zraneniu alebo smrti.
- Nástroj a príslušenstvo používajte v súlade s týmito pokynmi so zohľadnením pracovných podmienok a práce, ktorá sa má vykonať. Používanie nástroja na iné ako určené účely môže viesť k nebezpečným situáciám.
- Keď pracujete s nástrojom, buďte ostražití, sledujte, čo robíte, a riaďte sa zdravým rozumom. Nepoužívajte nástroj, keď ste unavení alebo pod vplyvom drog, alkoholu alebo liekov. Chvíľková nepozornosť pri používaní nástroja môže viesť k vážnemu zraneniu alebo materiálnym škodám.
- Operátor musí posúdiť riziká pre iné osoby.
- Pri manipulácii, používaní a údržbe nástroja používajte ochranu zraku s označením CE s prednou a bočnou ochranou pred letiacimi predmetmi a ochranu hlavy s označením CE.
- Na pracovisku alebo v jeho blízkosti si chráňte sluch používaním ochrany sluchu s označením CE. Nechránené vystavenie vysokým hladinám hluku môže spôsobiť trvalú stratu sluchu a iné problémy, napríklad tinitus (zvonenie, bzučanie, pískanie alebo hučanie v ušiach). Je povinnosťou zamestnávateľa presadzovať, aby používatelia nástrojov a všetky ostatné osoby na pracovisku alebo v jeho blízkosti používali osobné ochranné prostriedky, ako sú ochranné okuliare, protiprachová maska, protišmyková bezpečnostná obuv, prilba a/alebo chrániče sluchu.
- Používajte vhodné oblečenie. Nenoste voľný odev ani šperky. Vlasy, šaty a rukavice udržujte v dostatočnej vzdialenosti od pohybujúcich sa častí. Používajte len rukavice s dostatočnou citlivosťou na bezpečné ovládanie spúšte a prípadných nastavovacích zariadení. Pri práci v chladnom prostredí noste teplé oblečenie a udržujte ruky teplé a suché.
- Pri práci sa nepreťažujte. Vždy stojte správnym spôsobom a udržiavajte rovnováhu. Umožňuje to lepšie ovládanie nástroja v nepredvídateľných situáciách.
- Pri práci vo výškach používajte bezpečnostné lano na pripevnenie nástroja k rámu konštrukcie alebo pod seba roztiahnite bezpečnostnú sieť, pretože spadnutý materiál alebo nástroje môžu spôsobiť nehodu.
- Zabráňte neočakávanému spusteniu nástroja. Nástroj neprenášajte s prstom na spúšti. Keď nástroj nepoužívate a pri prechode z jednej pracovnej polohy do druhej udržiavajte prsty mimo spúšte.
- Nástroj považujte za pracovný nástroj.
- S nástrojom sa nebláznite.
- Pred použitím tohto nástroja odstráňte všetky nástroje používané na údržbu alebo opravu. Nástroje ponechané pripojené k pohyblivej časti tohto nástroja môžu spôsobiť zranenie.
- S nástrojom manipulujte opatrne, pretože sa môže veľmi ochladiť, čo môže mať vplyv na uchopenie a ovládanie.
- Nástroj nikdy nepoužívajte v prítomnosti horľavého prachu, plynov alebo výparov. Nástroj môže spôsobiť iskru, ktorá by mohla zapáliť plyny a spôsobiť požiar s následným výbuchom nástroja.
- Pracovisko udržujte čisté a dobre osvetlené. Znečistené alebo tmavé miesta sú náchylnejšie na výskyt nehôd.
- Nástroj nepoužívajte, ak nie je v dobrom prevádzkovom stave.
- Nástroj pred používaním skontrolujte, či je v dobrom prevádzkovom stave. Skontrolujte nesprávne zarovnanie, zaseknutie pohyblivých súčastí a iné podmienky, ktoré môžu mať vplyv na používanie nástroja. V prípade ktorejkoľvek z uvedených situácií nástroj nepoužívajte, pretože môže dôjsť k poruche.
- Nástroj môžu používať len technicky kvalifikované osoby, ktoré si prečítali a pochopili prevádzkové a bezpečnostné pokyny.
- Pri používaní nástroja udržujte deti a ostatné osoby v bezpečnej vzdialenosti. Rozptyľovanie môže spôsobiť stratu kontroly.
- Nástroj nepreťažujte. Používajte správny nástroj podľa aktuálnej potreby, pretože správny nástroj vykoná prácu lepšie a bezpečnejšie rýchlosťou, na ktorý bol navrhnutý.
- Nástroj nespúšťajte, ak nie je pevne opretý o obrobok.
- Na zníženie rizika poranenia:
  - majte nástroj neustále pod kontrolou a buďte pripravení reagovať na nezvyčajné alebo náhle pohyby,
  - udržiavajte tvár a ostatné časti tela v bezpečnej vzdialenosti od nástroja.
- Tento nástroj nepoužívajte na rezanie elektrických káblov. Nie je navrhnutý na inštaláciu elektrických káblov, pretože môže poškodiť ich izoláciu a spôsobiť nebezpečenstvo zásahu elektrickým prúdom alebo požiaru. Nástroj okrem toho nie je izolovaný tak, aby mohol prichádzať do kontaktu s elektrinou.
- Nástroj nepoužívajte na vykonávanie iných činností okrem tých, na ktoré je určený. Predovšetkým ho nepoužívajte ako kladivo. Nárazy na nástroj zvyšujú riziko poškodenia nástroja a môžu ho nečakane spustiť.
- Nepoužívajte nástroj, ak výstražné štítky chýbajú alebo sú poškodené.
- Nevystavujte nástroj dažďu, snehu ani mokrým podmienkam a neponárajte nástroj do vody ani iných tekutín, pretože to zvyšuje riziko zásahu elektrickým prúdom.
- Neodstraňujte ovládacie prvky, nezasahujte do nich ani ich inak neznefunkčňujte. Nepoužívajte nástroj, ak sú niektoré ovládacie prvky nefunkčné, odpojené, pozmenené, alebo ak nefungujú správne.
- Nástroj sa nesmie upravovať, pokiaľ to nie je uvedené v návode alebo písomne povolené spoločnosťou Kyocera Unimerco Fastening. Nerešpektovanie tohto

pokynu môže viesť k nebezpečným situáciám alebo zraneniam.

- Udržiavajte ruky a telo mimo oblasti rezania nástroja.
- Používajte len príslušenstvo vyrábané alebo odporúčané výrobcom nástroja alebo príslušenstvo s rovnakými výkonovými charakteristikami ako príslušenstvo odporúčané spoločnosťou Kyocera Unimerco Fastening.
- Deti sa nesmú hrať s nástrojom. Deti nesmú vykonávať čistenie ani údržbu.
- Nástrojom starostlivo udržiavajte. V prípade poškodenia ho používajte až po oprave. Podrobné informácie o správnej údržbe nástroja sa nachádzajú v návode na údržbu.
- Nástroj uchovávajte v čistom stave, po práci utrite vazelínu a/alebo olej. Na čistenie nástroja nepoužívajte žiaden čistiaci prostriedok na báze rozpúšťadla. Rozpúšťadlo by mohlo poškodiť gumové alebo plastové komponenty nástroja. Mastná rukoväť a telo nástroja môžu spôsobiť náhodné spadnutie nástroja a zraniť osobu nablízku.
- Údržbu nástroja smie vykonávať len kvalifikovaná osoba použitím dielov dodávaných alebo odporúčaných spoločnosťou Kyocera Unimerco Fastening. Tým sa zaručí zachovanie bezpečnosti nástroja.
- Používajte len mazivá odporúčané spoločnosťou Kyocera Unimerco Fastening alebo miestnym predajcom produktov TJEP.

Predvídateľné nebezpečenstvá

- Informácie na vykonanie posúdenia rizík týchto nebezpečenstiev a prijatie opatrení na ich kontrolu je veľmi dôležité.
- Počas prevádzky sa z obrobku môžu uvoľňovať drobné úlomky.
- Pri dlhodobom používaní nástroja môže mať operátor nepríjemné pocity v pažiach, ramenách, krku alebo iných častiach tela.
- Vystavenie vibráciám môže spôsobiť poškodenie nervov a prerušenie prívodu krvi do rúk a paží.
- Ak operátor pociťuje príznaky, ako sú napríklad pretrvávajúce alebo opakované nepríjemné pocity, bolesť, pulzujúca bolesť, brnenie, necitlivosť, pálenie alebo stuhnutie, neignorujte tieto varovné signály. Operátor sa v takom prípade musí obrátiť na kvalifikovaný zdravotnícky personál.
- Pri používaní nástroja je dôležité byť vo vhodnej a zároveň ergonomickej polohe. Udržujte bezpečný postoj a vyhýbajte sa nepraktickému alebo nevyváženému držaniu tela.
- Môžu existovať zvyškové riziká týkajúce sa nebezpečenstiev opakujúcej sa činnosti, ako je napríklad trvanie používania vzhľadom na pracovné polohy a sily. Odporúča sa pozrieť si takéto informácie v normách EN 1005-3 a EN 1005-4.
- Pošmyknutia, zakopnutia a pády sú hlavnými príčinami pracovných úrazov. Pri používaní nástroja dávajte pozor na klzké povrchy.
- V neznámom prostredí postupujte zvlášť opatrne. Môžu existovať skryté nebezpečenstvá, napríklad elektrické vedenie alebo iné inžinierske siete.
- Ak sa nástroj používa v oblasti so statickým prachom, môže víriť tento prach a spôsobiť nebezpečenstvo.
- Ak sa tvorí prach, prioritou je kontrolovať ho v mieste emisií.

Výstrahy týkajúce sa nabíjačky a batérie

- Batérie nabíjajte len nabíjačkou určenou spoločnosťou Kyocera Unimerco Fastening. Nabíjačka, ktorá je vhodná pre jeden typ batérií, môže pri použití s inou batériou spôsobiť nebezpečenstvo požiaru.
- Zástrčka nabíjačky musí zodpovedať zásuvke. Zástrčku nikdy žiadnym spôsobom neupravujte. Neupravené zástrčky a zodpovedajúce zásuvky znižujú riziko zásahu elektrickým prúdom.
- Pri práci s elektrickými zariadeniami sa vyhýbajte telesnému kontaktu s uzemnenými povrchmi, ako sú rúry, radiátory a chladničky. Ak je vaše telo v spojení so zemou, existuje zvýšené riziko zásahu elektrickým prúdom.
- Nevystavujte batériu ani nabíjačku dažďu, snehu ani mokrým podmienkam a neponárajte batériu ani nabíjačku do vody ani iných tekutín, pretože to zvyšuje riziko zásahu elektrickým prúdom.
- Nesprávajte sa nešetrne ku káblu. Kábel nikdy nepoužívajte na prenášanie, ťahanie alebo vyťahovanie zástrčky nabíjačky zo zásuvky. Napájací kábel udržujte mimo tepelných zdrojov, oleja, ostrých hrán a pohyblivých častí. Nabíjačku batérií nepoužívajte, keď je poškodený napájací kábel alebo keď je pokazená. Poškodené alebo zamotané káble zvyšujú riziko zásahu elektrickým prúdom.
- Nabíjačku batérií nepoužívajte v prostredí s nebezpečenstvom výbuchu. Toto elektrické zariadenie nie je určené na používanie v takomto prostredí.
- Batériu nabíjajte pri izbovej teplote 10°C až 40°C. Batériu nenabíjajte vonku ani pri teplote pod 10°C. Horúcu batériu nechajte pred nabíjaním vychladnúť.
- Nabíjačku ani puzdro batérie neprepichujte ani neotvárajte.
- Pri nadmernom používaní môže z batérie vytiecť kvapalina, zabráňte kontaktu s ňou. V prípade náhodného kontaktu s vytečenou kvapalinou z batérie opláchnite zasiahnuté miesto vodou. Ak sa kvapalina dostane do kontaktu s očami, vypláchnite ich čistou vodou a okamžite vyhľadajte lekársku pomoc, pretože to môže spôsobiť oslepnutie.
- Nabíjačku batérií ničím nezakrývajte.
- Ako zdroj napájania nabíjačky batérií nepoužívajte krokový transformátor ani motorový generátor.
- Nenabíjajte nenabíjateľné batérie.
- Batéria musí byť počas nabíjania umiestnená na dobre vetranom mieste.
- Batériu nabite pred jej úplným vybitím.
- Vždy prerušte činnosť a nabite batériu, keď zaznamenáte nižší výkon nástroja.
- Nikdy nenabíjajte úplne nabitú batériu. Nadmerné nabíjanie skracuje životnosť batérie.

- Ak sa počas nabíjania tvorí abnormálne teplo, okamžite odpojte batériu a prerušte nabíjanie. Ďalšie nabíjanie môže spôsobiť dym, požiar alebo výbuch.
- Ak sa batéria nepoužíva, vyberte ju z nástroja alebo nabíjačky.
- Batériu uchovávajte mimo tekutín a kovových predmetov, ako sú kancelárske sponky, mince, kľúče, klince, skrutky alebo iné drobné kovové predmety, ktoré môžu spôsobiť skrat medzi kontaktmi. Skrat medzi kontaktmi batérie môže spôsobiť popáleniny alebo požiar.
- Ak batériu dlhší čas nepoužívate (viac ako šesť mesiacov), nabite ju.
- Batériu a nabíjačku recyklujte v súlade s miestnymi zákonmi.
- Batériu ani nabíjačku nespaľujte ani neprepichujte.
- Nevystavujte batériu ani nástroje s vloženou batériou priamemu slnku. Nevystavujte ich teplotám nad 40°C. Prehriatie batérie môže spôsobiť výbuch alebo požiar.
- Pri pripájaní nabíjačky sa uistite, že kábel nie je zašliapnutý, že oň nezakopávate, a že nie je vystavený inému poškodeniu alebo tlaku. Poškodené alebo zamotané káble zvyšujú riziko zásahu elektrickým prúdom.
- Na lítium-iónové batérie sa vzťahujú požiadavky právnych predpisov o nebezpečnom tovare.
  V prípade komerčnej prepravy, napr. tretími stranami alebo zásielkovými službami, sa musia dodržiavať osobitné požiadavky týkajúce sa balenia a označovania. Pri príprave zásielky sa vyžaduje konzultácia s odborníkom na nebezpečné materiály. Dodržiavajte aj prípadné podrobnejšie vnútroštátne predpisy. Otvorené kontakty prekryte páskou alebo zaizolujte a zabaľte batériu tak, aby sa nemohla v obale pohybovať.
- Do batérie ani nabíjačky nezabíjajte klince, nerežte, nedrvte, nehádžte ich, ani po nich neudierajte tvrdými predmetmi. Takéto konanie môže mať za následok požiar, nadmerné teplo alebo výbuch.

Návod na používanie

Používanie nabíjačky

Indikátory	Význam
Zelený LED indikátor bliká (pomaly)	Nabíjačka je v pohotovostnom režime
Červený LED indikátor svieti	Batéria sa nabíja
Červený LED indikátor bliká (pomaly)	Batéria je nabitá na 80 %
Zelený LED indikátor svieti	Batéria je úplne nabitá
Zelený LED indikátor bliká (rýchlo)	Batéria je príliš horúca – čaká na vychladnutie
Zelený a červený LED indikátor bliká	Batéria sa nedá nabíjať

- Zapojte nabíjačku batérií do správneho zdroja striedavého napätia. Indikátor nabíjania začne blikať na zeleno.
- Vložte batériu do nabíjačky.
- Po vložení batérie sa rozsvieti červený indikátor nabíjania a začne sa nabíjanie.
- Keď kapacita nabitia batérie dosiahne 80 %, červený indikátor začne pomaly blikať.
- Keď je batéria úplne nabitá, farba indikátora nabíjania sa zmení z červenej na zelenú.
- Po nabití vyberte batériu z nabíjačky a vytiahnite zástrčku nabíjačky zo zásuvky.
- POZOR! Nabíjačka batérií je určená na nabíjanie batérií TJEP. Nikdy ju nepoužívajte na iné účely alebo s batériami od iných výrobcov.
- Ak zelený indikátor nabíjania rýchlo bliká, nabíjačka sa nemusí spustiť z nasledujúcich dôvodov:
  - Batéria je príliš horúca, ak sa vyberie z práve používaného nástroja, alebo bola batéria dlhší čas ponechaná na mieste vystavenom priamemu slnečnému žiareniu.
  - Batéria bola dlhší čas ponechaná na mieste vystavenom studenému vzduchu.
  - Ak je batéria príliš horúca, nabíjanie sa začne po tom, ako chladiaci ventilátor nainštalovaný v nabíjačke ochladí batériu. Nabíjanie sa začne po dosiahnutí teploty batérie, pri ktorej je možné nabíjanie. Keď je teplota batérie vyššia ako približne 50°C – 70°C, môžu blikať dva indikátory nabíjania načerveno a pri teplote približne 50°C – 70°C môže jeden indikátor nabíjania blikať načerveno.
- Ak indikátor nabíjania bliká striedavo nazeleno a načerveno, nabíjanie nie je možné. Kontakty na nabíjačke alebo batérii sú zanesené prachom alebo je batéria opotrebovaná alebo poškodená.

Inštalácia alebo vybratie batérie

- Pred nastavením alebo kontrolou funkcie nástroja sa vždy uistite, že je spúšť uzamknutá (HC-9/HCS-8) a batéria je vybratá.
- Pred inštaláciou alebo vybratím batérie vždy uzamknite spúšť (HC-9/HCS-8).
- Pred vložením batérie do nástroja sa uistite, že spúšť (HC-8/HCS-7) nie je stlačená a zámok spúšte (HC-9/HCS-8) je uzamknutý.
- Pri inštalácii alebo vyberaní batérie držte pevne nástroj aj batériu. Ak nástroj a batériu nedržíte pevne, môže dôjsť k ich vyšmyknutiu z rúk a následnému poškodeniu nástroja a batérie a poraneniu osôb.
- Batériu neinštalujte nasilu. Ak sa batéria nezasúva ľahko, môže to byť spôsobené nesprávnym spôsobom vkladania.
- **Nainštalujte batériu (Obr. A):**
  - Zarovnajte jazýček (5) na batérii (4) s drážkou v kryte (2) a zasuňte ju na svoje miesto.
  - Zasuňte ju až na doraz, kým s jemným cvaknutím nezaskočí na svoje miesto.
  - Ak je možné batériu (4) po vložení ľahko vytiahnuť bez stlačenia tlačidla (3), znamená to, že batéria nie je úplne zaistená. Následne môže náhodne vy-

padnúť z nástroja a spôsobiť vám alebo niekomu vo vašom okolí zranenie.
- **Vyberte batériu (Obr. A):**
  - Vysuňte batériu (4) z nástroja (1) a zároveň stlačte tlačidlo (3) v prednej časti batérie.

Indikátor batérie (Obr. B)
- Stlačením tlačidla (1) aktivujte indikátor batérie.
- Zostávajúcu kapacitu signalizujú 3 LED indikátory.

Inštalácia bočnej rukoväti (Obr. C)
- Nástroj sa dodáva s bočnou rukoväťou. Dôrazne odporúčame nainštalovať bočnú rukoväť na stabilné a bezpečné uchopenie nástroja.
  - Skontrolujte, či je spúšť zamknutá (HC-9/HCS-8).
  - Na jednoduchú obsluhu naskrutkujte bočnú rukoväť (1) do závitového otvoru (3) držiaka rukoväti (2).

Nastavenie hlavy (Obr. D + E)
- Hlavu nástroja možno ľubovoľne nastaviť (otočiť o 360°), aby sa obsluhe uľahčilo umiestnenie a rezanie.
- Nastavenie hlavy (1):
  - Hlavu upevnite tak, že jednou rukou držíte bočnú rukoväť (2) a druhou rukou otáčate rukoväťou rámu (3).

Poistný ventil (Obr. F)
- Poistný ventil má dve rôzne polohy.
  - ZAP.: Piest funguje a automaticky sa vracia po dokončení rezu.
  - VYP.: Ak sa pracovný zdvih piestu preruší, automaticky sa nevráti. Otvorte poistný ventil, aby sa piest vrátil do pôvodnej polohy.

Používanie TJEP HC-18B
- Umiestnite materiál medzi dve čepele tak, aby boli čepele kolmé na os obrobku (Obr. G).
- Pred rezaním/stlačením spúšte (HC-8) zatlačte obrobok čo najviac medzi čepele – pričom stále dbajte na to, aby boli čepele kolmo na os obrobku. Ak je obrobok umiestnený na distálnom konci čepelí, môže to spôsobiť prasknutie čepelí počas procesu rezania.
- Stlačte a podržte spúšť (HC-8). Motor sa teraz spustí.
- Nástroj pevne uchopte, aby sa počas rezania netriasol. V opačnom prípade sa skráti životnosť čepelí a dôjde k ich poškodeniu.
- Podržte spúšť (HC-8), kým sa rez nedokončí, a kým sa čeľusť nezačne vracať do predvolenej polohy. Potom uvoľnite spúšť.

Používanie TJEP HCS-20B
- Umiestnite materiál medzi dve čepele tak, aby boli čepele kolmé na os obrobku (Obr. H).
- Nástroj je vybavený obmedzovacou skrutkou (3) (Obr. I). Nastavte obmedzovaciu skrutku na priemer obrobku. V opačnom prípade môže obrobok vypadnúť z čeľustí a spôsobiť zranenie.
- Stlačte a podržte spúšť (HCS-7). Motor sa teraz spustí.
- Podržte spúšť (HC-7), kým sa rez nedokončí, a kým sa čeľusť nezačne vracať do predvolenej polohy. Potom uvoľnite spúšť.

Demontáž a výmena čeľustí
- Vymeňte čepeľ, ak je čepeľ zvlnená, ak má medzeru, prasklinu, zárez alebo je opotrebovaná.
  - Upozorňujeme, že čepele nie je možné opätovne nabrúsiť
  - Upozorňujeme, že čepele sa dajú otočiť, aby sa predĺžila ich životnosť.
  - Opotrebované čepele prehrievajú motor
- Používajte len originálne čepele. Ak sa čepeľ používa opakovane, uistite sa, že nie je opotrebovaná, prasknutá alebo poškodená.
- Odstráňte z čepelí a súčastí všetky úlomky a nečistoty. Úlomky a nečistoty môžu počas rezania spôsobiť neočakávané nehody.
- Pred výmenou čepele nástroj zablokujte a vyberte batériu, aby ste zabránili vážnemu zraneniu osôb spôsobenému náhodným spustením.
- **Odstránenie čepelí modelu HC-18B (Obr. J):**
  - Odstráňte šesťhranné skrutky (1 + 2) na sedle čepele (4). Odstráňte čepeľ (3).
  - Odstráňte šesťhranné skrutky (1 + 2) na pohyblivej hlave (5). Odstráňte čepeľ (3).
- **Výmena čepelí modelu HC-18B (Obr. J):**
  - Nainštalujte čepeľ (4) do drážky na čepeľ pohyblivej hlavy (3) a namontujte čepeľ na svoje miesto.
  - Zaskrutkujte šesťhrannú skrutku (2) do pohyblivej hlavy (3) a dbajte na to, aby sa šesťhranná skrutka dotýkala čepele, aby sa neuvoľnila.
  - Zaskrutkujte šesťhrannú skrutku (1) do sedla čepele a utiahnite ju.
  - Nainštalujte čepeľ (4) do drážky na čepeľ sedla čepele (5) a namontujte čepeľ na svoje miesto.
  - Zaskrutkujte šesťhrannú skrutku (2) do sedla čepele (5) a dbajte na to, aby sa šesťhranná skrutka dotýkala čepele, aby sa neuvoľnila. Zaskrutkujte šesťhrannú skrutku (1) do sedla čepele a utiahnite ju.
- **Odstránenie čepelí modelu HCS-20B (Obr. K):**
  - Uvoľnite dve šesťhranné skrutky (1) na reznej základni (4). Odstráňte dve šesťhranné skrutky (1), podložky (2) a kryt (3). Odstráňte čepeľ (5).
  - Uvoľnite dve šesťhranné skrutky (7) na pieste (6). Odstráňte dve šesťhranné skrutky (7) a podložky (2). Odstráňte čepeľ (5).
- **Výmena čepelí modelu HCS-20B (Obr. K):**
  - Nainštalujte čepeľ (5) na reznú základňu (4) a pritlačte ju k opornej ploche čepele.
  - Šesťhranná skrutka (1) sa postupne skrutkuje do podložky (2), krytu (3) a reznej základne (4). Skrutku zaskrutkujte do závitového otvoru čepele (5) a utiahnite ju.
  - Nainštalujte čepeľ (5) na piest (6) a pritlačte ju k opornej ploche čepele. Šesťhranné skrutky (7) sa postupne skrutkujú do podložky (2) a piestu (6). Skrutku zaskrutkujte do závitového otvoru čepele (5) a utiahnite ju.

- Uistite sa, že čepeľ je pevne opretá o opornú plochu reznej základne a piestu, a utiahnite skrutky. V opačnom prípade môže počas rezania dôjsť k poraneniu osôb.
- Po inštalácii sa uistite, že čepele sú pevne utiahnuté. V opačnom prípade môže rezanie spôsobiť poranenie osôb.

Hydraulický olej

- Ak nie je zachovávané primerané množstvo oleja, môže vzhľadom na hydraulickú prevádzku nástroja dôjsť k poklesu tlaku a strate vypínacieho výkonu. V tomto okamihu je potrebné olej vymeniť alebo doplniť, aby sa zabránilo znečisteniu oleja alebo vniknutiu nečistôt do nádrže. Nečistoty v oleji môžu nenávratne poškodiť hydraulické komponenty.
- Uistite sa, že olej neobsahuje nečistoty.
- Nepoužívajte špinavé kľúče.
- Hydraulický olej nevymieňajte v prašných oblastiach.
- Hydraulický olej je vysoko horľavý a musí sa udržiavať mimo dosahu iskier a ohňa. Fajčenie je zakázané.
- Hydraulický olej môže spôsobiť zápal očí a pokožky. V prípade požitia spôsobuje hnačku a vracanie. V prípade zasiahnutia očí ich niekoľko minút vyplachujte čistou vodou a vyhľadajte lekára.
- **Výmena hydraulického oleja**
  - Otočte nástroj vypúšťacím otvorom nahor (v prípade prehriatia nástroj ochlaďte). Pod nástroj umiestnite misku na zachytenie unikajúceho oleja.
  - Uvoľnite skrutku na vypúšťanie oleja a odstráňte tesniaci krúžok (pred uvoľnením skrutky na vypúšťanie oleja sa uistite, že piest je v pôvodnej polohe, aby sa uľahčilo odstránenie všetkých zvyškov).
  - Otočte nástroj vypúšťacím otvorom nadol (prirodzené vypúšťanie) alebo použite vhodný systém na čerpanie oleja (napr. Pump-jack). Vypusťte olej z nádrže, aby ste zabránili jeho úniku do nástroja.
  - Pomocou vhodného zariadenia (napr. lievika) pomaly nalejte správne množstvo hydraulického oleja s ochranou proti bublinám a opotrebovaniu č. 32 (približne 0,22 litra). Používajte len nový alebo čistý hydraulický olej.
  - Skontrolujte, či je hladina oleja na dne otvoru pre skrutku na vypúšťanie oleja. Ak je hladina oleja stále nízka, doplňte hydraulický olej s ochranou proti bublinám a opotrebovaniu č. 32.
  - Zľahka dotiahnite skrutku na vypúšťanie oleja a tesniaci krúžok.
  - Vložte batériu, spusťte nástroj, aby sa vysunul piest, niekoľkokrát rýchlo spusťte a zastavte motor, aby ste vypustili vzduch alebo prebytočné bubliny.
  - Znovu otočte nástroj s vypúšťacím otvorom smerujúcim nahor.
  - Znova doplňte hydraulický olej, nasaďte skrutku na vypúšťanie oleja a dotiahnite ju.
  - Skontrolujte, či nedochádza k úniku oleja.
- **Doplnenie hydraulického oleja**
  - Pred doplnením hydraulického oleja sa uistite, že piest je úplne zasunutý.
  - Prístroj umiestnite do stabilnej vodorovnej polohy na pracovnom stole, pričom otvor na vypúšťanie oleja musí smerovať nahor. Pod prístroj umiestnite misku, aby ste zabránili úniku oleja.
  - Odskrutkujte skrutku na vypúšťanie oleja.
  - Skontrolujte množstvo chýbajúceho oleja.
  - Použite vhodné zariadenie (napríklad lievik) a pomaly doplňte nový, čistý hydraulický olej po horný okraj plniaceho otvoru na olej.
  - Nasaďte späť skrutku na vypúšťanie oleja a dotiahnite ju.

Návod na údržbu

Všeobecná údržba

- Zamestnávateľ a operátor sú zodpovední za zabezpečenie toho, že nástroj sa udržiava v bezpečnom prevádzkovom stave. Opravy nástroja smú vykonávať len autorizovaní servisní technici produktov TJEP alebo distribútori produktov TJEP, ktorí pri tom smú používať len diely a príslušenstvo dodávané alebo odporúčané spoločnosťou Kyocera Unimerco Fastening.
- Nástroj neustále udržujte v čistom stave. Utrite vazelínu alebo olej čistou handrou, aby sa zabránilo náhodnému spadnutiu nástroja.
- Pred kontrolou alebo údržbou nástroja sa uistite, že ste pred vybratím batérie zaistili zámok spúšte (HC-9/HCS-8).
- Na čistenie nástroja nepoužívajte čistiace prostriedky na báze rozpúšťadiel, pretože niektoré rozpúšťadlá spôsobia poškodenie alebo oslabenie kompozitných dielov nástroja.
- Dbajte na to, aby sa všetky skrutky pravidelne alebo v prípade častej alebo dlhodobej práce každý deň úplne dotiahli.
- Všetky skrutky a matice musia byť utiahnuté a nepoškodené. Uvoľnené skrutky môžu viesť k nebezpečným situáciám a spôsobiť vážne poranenie osôb alebo poškodenie dielov.
- Skontrolujte čepeľ. Používanie opotrebovaných čepelí znižuje potenciál prístroja a spôsobuje zbytočné prehrievanie motora. Keď zistíte, že je čepeľ opotrebovaná, okamžite ju vymeňte.
- Udržiavajte povrch motora čistý, vetranie a chladenie plynulé a zabezpečte, aby motor bežal bez abnormálneho hluku. Slabé vetranie môže spôsobiť prehriatie motora a nástroj nebude fungovať normálne alebo sa poškodí.
- Udržiavajte piest (HCS-12) a hlavu nástroja čisté s cieľom uistiť sa, že piest sa na konci zdvihu úplne vrátil, inak nebude možné vykonať nový zdvih.
  - Prístroj umiestnite vodorovne na stabilnú pracovnú plochu.
  - V prípade série HC-18B najprv uvoľnite dve skrutky na oboch stranách ochranného krytu (HS-4), odstráňte ochranný kryt a potom očistite koniec piestu.
  - V prípade série HCS-20B vyčistite priamo koniec piestu.

- Pravidelne mažte pohyblivé časti.
- NIKDY nepoužívajte nástroj, ak máte akékoľvek pochybnosti.

Skladovanie

- Keď sa nástroj dlhodobo nepoužíva, naneste na oceľové časti tenkú vrstvu maziva, aby sa predišlo korózii.
- Nástroj neskladujte pri nízkych teplotách.
- Keď sa nástroj nepoužíva, skladujte ho na teplom a suchom mieste.
- Uchovávajte mimo dosahu detí.

Likvidácia

- Likvidácia nástroja sa musí vykonať v súlade s pokynmi miestnych orgánov.

Riešenie problémov

Systém ochrany nástroja/batérie

- Tento nástroj je vybavený systémom ochrany nástroja/batérie. Nástroj sa počas prevádzky automaticky vypne, ak sa nástroj alebo batéria dostanú do jedného z nasledujúcich stavov:
  - **Ochrana proti preťaženiu**
    Táto ochrana sa aktivuje, keď sa nástroj používa spôsobom, vďaka ktorému nástroj odoberá neobvykle vysoký prúd. V tejto situácii uvoľnite spúšť (HC-8/HCS-7) a zastavte aplikáciu, ktorá spôsobila preťaženie nástroja.
    Uvoľnite poistný ventil, aby sa zasunul piest. Uistite sa, že priemer obrobku nepresahuje maximálny priemer a že uhol rezu je 90°.
    Ak sa nástroj nedá znovu spustiť, batéria je prehriata. V takom prípade pred aktiváciou spúšte počkajte, kým batéria nevychladne.
  - **Ochrana proti nadmernému vybitiu**
    Táto ochrana sa aktivuje, keď je nízka zostávajúca kapacita batérie. V takom prípade vyberte batériu z nástroja a nabite ju.
  - **Ochrana proti prehriatiu**
    Keď sa nástroj prehreje, automaticky sa vypne a spustí sa alarm. V takom prípade pred zapnutím počkajte, kým nástroj nevychladne.
  - **Ochrana batérie**
    Keď je napätie batérie príliš nízke, príliš vysoké alebo je teplota okolia batérie príliš nízka, nástroj sa zablokuje a spustí sa alarm.
- Ak chcete nástroj počas rezania resetovať, ovládajte poistný ventil (Obr. F) v smere „OFF“ (VYP.), aby sa piest zasunul. Keď je piest úplne zasunutý, otáčajte poistným ventilom v smere „ON“ (ZAP.), kým nebude tesne priliehať.

Pozor pri rezaní

- Pred spustením nástroja sa uistite, že čepele sú kolmo na os obrobku.
- Vymeňte čepeľ, ak je zvlnená, ak má medzeru, prasklinu alebo je opotrebovaná. Ďalšie používanie v tomto prípade spôsobí poškodenie nástroja alebo môže dôjsť k nehode.
- Ak sa rezaný materiál pohybuje alebo nakláňa, zastavte prevádzku, použite poistný ventil (HC-7/HCS-6) a správne umiestnite materiál.
- Kratší materiál nedržte v ruke. Môže to mať za následok poranenie osôb.
- Nerežte materiály, ktoré svojou veľkosťou a tvrdosťou presahujú rezné schopnosti nástroja.
- Ak sa počas rezania ozve neobvyklý zvuk, nastanú neobvyklé vibrácie, alebo ak sú rezné časti značne opotrebované, prerušte rezanie. Pokračovanie v prevádzke za takýchto podmienok poškodí čepele.

Stav	Význam/riešenie
Motor sa nespustí	• Batéria (HC-9/HCS-9) je poškodená/vybitá · Skontrolujte kapacitu nabitia batérie · Vymeňte/nabite batériu
Motor sa prehrieva	• Prestaňte nástroj používať a nechajte ho vychladnúť • Vetracie otvory sú zablokované · Vyčistite otvory
Piest nefunguje	• Vrátenie piestu je neúplné · Zatlačte piest dozadu (HC-12) • Vratná pružina je zlomená (model HC-18B) · Vymeňte vratnú pružinu • V poistnom ventile je cudzí predmet (HC-7/HCS-6) · Vyčistite poistný ventil • Hladina oleja je príliš vysoká/nízka · Naplňte nádrž olejom (HC-11/HCS-10) · Vypusťte prebytočný olej • Ventil (HC-7/HCS-6) zostáva otvorený z dôvodu znečistenia · Vyčistite poistný ventil
Neúplný zdvih piestu	• Hladina oleja je nízka · Naplňte nádrž olejom (HC-11/HCS-10)
Prerušovaný zdvih piestu	• V hydraulickom okruhu sú bubliny · Odvzdušnite hydraulický okruh
Návrat piestu je neúplný	• Medzi piestnicou a nástrojom sú nečistoty · Presuňte piest (HC-12) do polohy na konci zdvihu a vyčistite ho • Vratná pružina je zlomená (model HC-18B) · Vymeňte vratnú pružinu
Z nástroja uniká olej	• Skontrolujte, či sa v oblasti tesnenia nenachádzajú cudzie predmety · Vyčistite túto oblasť
Ak dôjde k inej poruche, ktorá nie je opísaná vyššie, prestaňte používať nástroj a obráťte sa na miestneho predajcu so žiadosťou o opravu.	

Príčina alarmu	Výstražný signál	Kód chyby	Príčina	Význam / Riešenie
Nízke napätie batérie	1 zvukový signál	1	• Nízke napätie batérie	• Nabite batériu.
Ochrana proti zablokovaniu motora	2 zvukové signály	2	• Tvrdosť obrobku je príliš vysoká alebo je čepeľ opotrebovaná	• Čepeľ je výrazne opotrebovaná. Vymeňte ju. • Tvrdosť obrobku je príliš vysoká.
Hardvérový nadprúd na doske plošných spojov	3 b zvukové signály ip	3	• Hardvérová porucha	• Vypnite nástroj a nechajte ho vychladnúť. Ak problém pretrváva, kontaktujte autorizovaného predajcu.
Prehriatie alebo nadmerné ochladenie batérie	4 b zvukové signály ip	4	• Dlhá, nepretržitá prevádzková doba • Teplota v pracovnej oblasti je príliš nízka (pod -20 °C)	• Vypnite nástroj a nechajte ho vychladnúť, ak je prehriaty. • Vypnite nástroj a umiestnite ho do teplejšieho prostredia, ak je príliš studený. Zapnite nástroj, keď dosiahne normálnu prevádzkovú teplotu.
Nerovnováha medzi článkami batérie	5 zvukových signálov	5	• Porucha batérie	• Vypnite nástroj, vyberte batériu a nechajte ju vychladnúť. Ak problém pretrváva, vymeňte batériu.
Prehriatie motora	6 zvukových signálov	6	• Dlhá, nepretržitá prevádzková doba • Nedostatočné vetranie	• Vypnite nástroj a nechajte ho vychladnúť.
Softvérový nadprúd na doske plošných spojov	7 zvukových signálov	7	• Tvrdosť obrobku je príliš vysoká alebo je čepeľ opotrebovaná	• Čepeľ je výrazne opotrebovaná. Vymeňte ju. • Tvrdosť obrobku je príliš vysoká.
Ochrana proti strate fázy motora	8 zvukových signálov	8	• Kábel motora je odpojený • Porucha motora • Porucha dosky plošných spojov	• Kontaktujte autorizovaného predajcu alebo servisné stredisko.
Prepätie batérie	9 zvukových signálov	9	• Porucha batérie	• Vymeňte batériu.
Batéria bola vložená, keď bola spúšť stlačená	Súvislý zvukový signál	10	• Batéria bola vložená, keď bola spúšť stlačená	• Vypnite nástroj, vložte batériu a reštartujte nástroj.
Ak dôjde k inej poruche, ktorá nie je opísaná vyššie, prestaňte používať nástroj a obráťte sa na miestneho predajcu so žiadosťou o opravu.				

REZALNIK TJEP HYDRA CUTTERS

VARNOSTNA NAVODILA IN NAVODILA ZA UPORABO

VZDRŽEVANJE IN ODPRAVLJANJE TEŽAV

PREVOD IZVIRNIH NAVODIL

Kazalo vsebine

Pomembne varnostne informacije 157
Slike 157
Glavni deli 158
Razlaga simbolov 158
Splošna varnostna opozorila 159
Splošna varnostna opozorila 159
Predvidljive nevarnosti 160
Opozorila o polnilniku in baterijah 160
Navodila za uporabo 161
Uporaba polnilnika 161
Namestitev ali odstranitev baterije 161
Indikator baterije (slika B) 161
Namestitev stranskega ročaja (slika C) 162
Nastavitev glave (sliki D in E) 162
Razbremenilni ventil (slika F) 162
Uporaba rezalnika TJEP HC-18B 162
Uporaba rezalnika TJEP HCS-20B 162
Odstranjevanje in zamenjava rezil 162
Hidravlično olje 162
Navodila za vzdrževanje 163
Splošno vzdrževanje 163
Shranjevanje 163
Odstranjevanje 163
Odpravljanje težav 164
Sistem za zaščito orodja/baterije 164
Previdnost pri rezanju 164

NEPRAVILNA IN NEVARNA UPORABA ORODJA PRIVEDE DO SMRTI ALI HUDIH POŠKODB. IZJEMNO POMEMBNO JE, DA PREDVIDENI UPORABNIK ORODJA PRED UPORABO ORODJA PREBERE IN RAZUME TA PRIROČNIK. POSKRBITE, DA BO TA PRIROČNIK NA VOLJO DRUGIM OSEBAM, PREDEN UPORABIJO ORODJE.

Ta priročnik shranite na varno mesto za prihodnjo uporabo.

Pomembne varnostne informacije

Proizvajalec ne more predvideti vseh možnih okoliščin, pri katerih lahko obstaja nevarnost. Opozorila v tem priročniku ter oznake in nalepke, nameščene na orodju, zato niso izčrpna. Če uporabljate postopek, delovno metodo ali delovno tehniko, za katero proizvajalec ne daje posebnih priporočil, morate poskrbeti za lastno varnost in varnost drugih oseb. Prav tako morate poskrbeti, da zadevni postopek, delovna metoda ali delovna tehnika ne onemogoči varnega delovanja orodja.

Slike

Ustrezne slike so v navodilih na 4. strani.

Glavni deli

Glejte risbo na 5. strani

103320 TJEP HC-18B

HC-1: Ležišče rezila
HC-2: Rezilo
HC-3: Premična glava
HC-4: Zaščitni pokrov
HC-5: Stranski ročaj
HC-6: Ogrodje
HC-7: Ročica razbremenilnega ventila
HC-8: Sprožilec
HC-9: Zapora sprožilca
HC-10: Akumulatorska baterija
HC-11: Vijak za izpust olja
HC-12: Ročaj

103322 TJEP HCS-20B

HCS-1: Rezalni podstavek
HCS-2: Pokrovček
HCS-3: Omejevalni vijak
HCS-4: Stranski ročaj
HCS-5: Ogrodje
HCS-6: Ročica razbremenilnega ventila
HCS-7: Sprožilec
HCS-8: Zapora sprožilca
HCS-9: Akumulatorska baterija
HCS-10: Vijak za izpust olja
HCS-11: Ročaj
HCS-12: Bat
HCS-13: Rezilo

Razlaga simbolov

Simboli v priročniku	
	Simbol za varnostno opozorilo označuje možnost nevarnosti telesnih poškodb. **NEVARNOST**: Označuje nevarnost, ki povzroči smrt ali hude telesne poškodbe, če se ji ne izognete.
	Besedilo nalepk na orodju in priročnik je treba prebrati in razumeti. Neupoštevanje opozoril lahko privede do hudih telesnih poškodb.
	Uporabniki in druge osebe v delovnem območju morajo uporabljati zaščitna očala s stranskimi ščitniki, odporna proti udarcem, in zaščito glave z oznako CE.
	Uporabniki in druge osebe v delovnem območju morajo uporabljati zaščito za sluh.
	Z rokami in telesom se ne približujte rezalnemu predelu orodja.

Simboli na orodju	
CE UK CA	To orodje je odobreno v skladu z veljavnimi standardi in ima oznako CE/UKCA.
	Besedilo nalepk na orodju in priročnik je treba prebrati in razumeti. Neupoštevanje opozoril lahko privede do hudih telesnih poškodb.
	Uporabniki in druge osebe v delovnem območju morajo uporabljati zaščitna očala s stranskimi ščitniki, odporna proti udarcem, in zaščito glave z oznako CE.
	Izdelek zavrzite v skladu z direktivo OEEO.
	Priporočljivo je, da uporabniki in druge osebe v delovnem območju nosijo rokavice z oznako CE in nedrseče zaščitne čevlje.
	Simbol za varnostno opozorilo označuje možnost nevarnosti telesnih poškodb.
	Z rokami in telesom se ne približujte rezalnemu predelu orodja. Neupoštevanje opozoril lahko privede do hudih telesnih poškodb.
	Med delovanjem orodja se lahko sproščajo delci obdelovanca.
OIL L-HV ISO 32	Redno mažite gibljive dele. Uporabljajte samo odrejeno olje dobre kakovosti.
ON OFF	Vklopite/izklopite razbremenilni ventil.
18V ⎓	Delovna napetost
Ø5-18 / mm ≤ Ø18	Najmanjši in največji razpon obdelovanca.

Splošna varnostna opozorila

Splošna varnostna opozorila

- **OPOZORILO:** Preberite vsa varnostna opozorila in vsa navodila. Neupoštevanje opozoril in navodil lahko privede do električnega udara, požara, hudih telesnih poškodb in/ali smrti.
- Orodje in dodatno opremo uporabljajte v skladu s temi navodili, pri tem pa upoštevajte delovne pogoje in delo, ki ga je treba opraviti. Uporaba tega orodja za nepredvidene delovne naloge lahko privede do nevarne situacije.
- Pri uporabi orodja bodite zbrani in pazite, kaj delate. Dela z orodjem se lotite razumno. Tega orodja ne uporabljajte, če ste utrujeni ali pod vplivom mamil, alkohola ali zdravil. En sam trenutek nepazljivosti pri uporabi orodja lahko privede do hudih telesnih poškodb ali poškodb materiala.
- Tveganja za druge osebe mora oceniti uporabnik.
- Pri ravnanju z orodjem ter pri njegovi uporabi in servisiranju uporabljajte zaščito za oči z oznako CE, ki varuje pred letečimi predmeti od spredaj in od strani, in zaščito za glavo z oči z oznako CE.
- Na delovišču ali v njegovi bližini uporabljajte zaščito za sluh z oznako CE, da preprečite okvaro sluha. Nezaščiteno izpostavljanje visokim ravnem hrupa lahko povzroči trajno, onesposabljajočo izgubo sluha in druge težave, kot je tinitus (zvenenje, brenčanje, piskanje ali brnenje v ušesih). Za zagotavljanje, da uporabniki orodja in vsi drugi delavci v njihovi bližini na delovišču uporabljajo osebno zaščitno opremo, kot je zaščita za oči, protiprašna maska, nedrseči zaščitni čevlji, čelada in/ali zaščita za sluh, je odgovoren delodajalec.
- Oblecite se primerno. Ne nosite ohlapnih oblačil ali nakita. Z lasmi, oblačili in rokavicami se ne približujte gibljivim delom, da se izognete hudim poškodbam. Nosite samo takšne rokavice, ki zagotavljajo dober otip ter varno upravljanje sprožilca in morebitnih nastavljalnih pripomočkov. Pri delu pri nizkih temperaturah nosite topla oblačila, da vaše roke ostanejo tople in suhe.
- Izogibajte se neugodni telesni drži. Stojte na trdni podlagi in vedno ohranjajte ravnotežje. Orodje boste tako lahko bolje nadzirali v nepredvidenih situacijah.
- Pri delu na višini uporabite varnostno vrv za povezavo orodja s konstrukcijskim okvirjem ali namestite varnostno mrežo, saj lahko padajoči materiali ali orodje povzročijo nesrečo.
- Preprečite nepredvideno sprožitev. Pri prenašanju orodja ne držite prsta na sprožilcu. Ko orodja ne uporabljate in ko ga premikate iz enega v drug položaj, se s prsti ne približujete sprožilcu.
- Upoštevajte, da je orodje vaš delovni pripomoček.
- Z njim ne ravnajte neprimerno.
- Pred uporabo orodja odstranite morebitna orodja, ki se uporabljajo za vzdrževanje ali popravilo. Orodja, ki ostanejo na gibljivem delu orodja, lahko povzročijo telesne poškodbe.
- Z orodjem ravnajte previdno, saj se lahko ohladi, kar pa vpliva na oprijem in nadzor.
- Orodja nikoli ne uporabljajte ob prisotnosti vnetljivega prahu, plinov ali hlapov. Orodje lahko povzroči nastanek iskre in vžig plinov, kar lahko privede do požara in eksplozije samega orodja.
- Poskrbite, da bo delovno območje čisto in dobro osvetljeno. Nered ali neosvetljeno delovno območje lahko privede do nesreč.
- Orodja ne uporabljajte, če ni v brezhibnem stanju.
- Orodje pred uporabo preglejte in se prepričajte, da pravilno deluje. Preverite, ali so gibljivi deli morda neporavnani ali sprijeti in ali je morda prisoten kakršni koli drug pogoj, ki bi lahko vplival na delovanje. Če je prisoten kateri koli od zgoraj navedenih pogojev, orodja ne uporabljajte, saj lahko pride do nepravilnega delovanja.
- Orodje lahko uporabljajo samo tehnično usposobljeni delavci, ki so prebrali navodila za uporabo/varnostna navodila in jih razumeli.
- Med uporabo orodja se vam otroci in drugi navzoči ne smejo približevati. Zaradi odvračanja pozornosti lahko izgubite nadzor nad orodjem.
- Ne pretirajte v uporabi orodja. Izberite ustrezno orodje za vaše področje uporabe, saj boste tako lahko z njim bolje in varneje opravili delo, za katerega je bilo zasnovano.
- Orodja ne sprožite, če ni čvrsto prislonjeno ob obdelovanec.
- Da bi zmanjšali tveganje za poškodbe:
  - vedno ohranjajte nadzor nad orodjem in bodite pripravljeni na to, da nevtralizirate običajne ali nenadne premike;
  - z obrazom in deli telesa se ne približujte orodju.
- Tega orodja ne uporabljajte za rezanje električnih kablov. Orodje ni zasnovano za namestitev električnih kablov in lahko poškoduje izolirno oblogo električnih kablov ter tako povzroči nevarnost električnega udara ali požara. Poleg tega orodje ni zaščiteno pred stikom z električno energijo.
- Orodja ne uporabljajte za izvajanje delovnih nalog, za katere ni predvideno. Predvsem ga ne uporabljajte v funkciji kladiva. Udarci povečajo nevarnost poškodb orodja in nenamerne sprožitve.
- Orodja ne uporabljajte, če varnostne opozorilne nalepke manjkajo ali če so poškodovane.
- Orodja ne izpostavljajte dežju, snegu ali mokroti in ga ne potopite v vodo ali druge tekočine, saj to poveča nevarnost električnega udara.
- Upravljalnih elementov orodja ne odstranjujte, spreminjajte ali kako drugače onemogočajte. Orodja ne uporabljajte, če je kateri koli del upravljalnih elementov orodja onemogočen, odklopljen, spremenjen ali če ne deluje pravilno.
- Orodja ne smete spreminjati, razen na podlagi navodil v priročniku ali pisne odobritve podjetja Kyocera Unimerco Fastening. Če tega ne upoštevate, lahko pride do nevarnih situacij ali telesnih poškodb.
- Z rokami in telesom se ne približujte rezalnemu predelu orodja.
- Uporabljajte samo dodatke, ki jih je izdelal ali priporočil proizvajalec orodja, ali dodatke, ki imajo enake

zmogljivosti kot dodatki, ki jih je priporočilo podjetje Kyocera Unimerco Fastening.
- Otroci se s tem orodjem ne smejo igrati. Otroci ne smejo izvajati čiščenja ali uporabniškega vzdrževanja orodja.
- Pri vzdrževanju orodja bodite previdni. Če je orodje poškodovano, ga pred uporabo dajte popraviti. Za podrobne informacije o pravilnem vzdrževanju orodja glejte navodila za vzdrževanje.
- Orodje ohranjajte v čistem stanju tako, da po delu z njega obrišete mast in/ali olje. Za čiščenje orodja ne uporabljajte nobenih čistilnih sredstev na osnovi topil. Topilo lahko povzroči propadanje gumijastih in/ali plastičnih sestavnih delov orodja. Če je ročaj in ohišje orodja mastno, vam lahko orodje po nesreči pade iz rok in povzroči telesne poškodbe osebe v bližini.
- Servis orodja naj opravi usposobljen serviser, ki lahko uporabi samo dele, ki jih dobavlja in priporoča podjetje Kyocera Unimerco Fastening. S tem se zagotovi ohranjanje varnega delovanja orodja.
- Uporabljajte samo maziva, ki jih priporoča podjetje Kyocera Unimerco Fastening/vaš najbližji prodajalec orodij TJEP.

Predvidljive nevarnosti
- Informacije za izvedbo ocene tveganja teh nevarnosti in uvedbo ustreznih kontrol so bistvenega pomena.
- Med delovanjem orodja se lahko sproščajo delci obdelovanca.
- Pri daljši uporabi orodja lahko uporabnik čuti neugodje v rokah, ramenih, vratu ali drugih delih telesa.
- Izpostavljenost tresljajem lahko povzroči onesposabljoče poškodbe živcev ter slabo prekrvavitev dlani in rok.
- Če se pri uporabniku pojavijo simptomi, kot je vztrajno ali ponavljajoče se neugodje, bolečina, kljuvajoč ali boleč občutek, mravljinčenje, odrevenelost, pekoč občutek ali togost, so to opozorilni znaki, ki se jih ne sme prezreti. Uporabnik se mora o celotnem obsegu dejavnosti posvetovati z usposobljenim zdravstvenim strokovnjakom.
- Pri uporabi orodja mora uporabnik imeti primerno, kljub temu pa ergonomsko držo. Stojte na trdni podlagi in se izogibajte prisilnim držam ter izgubi ravnotežja.
- Obstajajo lahko preostala tveganja, povezana s ponavljajočimi se delovnimi nevarnostmi, kot je trajanje uporabe v zvezi z delovnimi položaji in silami. Priporočljivo je, da se seznanite s standardoma EN 1005-3 in EN 1005-4, ki vsebujeta te informacije.
- Zdrsi, spotiki in padci so glavni vzroki poškodb na delovnem mestu. Pri uporabi orodja bodite pozorni na spolzke površine.
- V neznanih okoljih bodite še posebej previdni. Obstajajo lahko skrite nevarnosti, kot so električni vodniki ali drugi komunalni vodi.
- Če orodje uporabljate v območju, kjer je statični prah, lahko pride do širjenja prahu in nevarnosti.
- Povzročene nevarnosti v zvezi s prahom je treba prednostno obvladovati na mestu njihovega nastanka.

Opozorila o polnilniku in baterijah
- Baterije polnite samo s polnilnikom, ki ga je navedlo podjetje Kyocera Unimerco Fastening. Polnilnik, ki je primeren za eno vrsto baterijskega sklopa, lahko povzroči nevarnost požara, če ga uporabljate z drugo vrsto baterijskega sklopa.
- Vtič polnilnika mora ustrezati vtičnici. Vtiča nikoli na noben način ne spreminjajte. Nespremenjeni vtiči in ustrezne vtičnice zmanjšajo nevarnost električnega udara.
- Pri delu z električnimi napravami se izogibajte stiku telesa z ozemljenimi površinami, kot so cevi, radiatorji in hladilniki. Če je vaše telo ozemljeno, obstaja večja nevarnost električnega udara.
- Baterije oz. polnilnika ne izpostavljajte dežju, snegu ali mokroti in ju ne potopite v vodo ali druge tekočine, saj to poveča nevarnost električnega udara.
- S kablom ne ravnajte neprimerno. Kabla nikoli ne uporabljajte za prenašanje, vlečenje ali odklop polnilnika. Kabel zaščitite pred vročino, oljem, ostrimi robovi in gibljivimi deli. Polnilnika baterij ne uporabljajte, če je poškodovan njegov kabel ali če je okvarjen sam polnilnik. Poškodovani ali zavozlani kabli povečajo nevarnost električnega udara.
- Polnilnika baterij ne uporabljajte v eksplozivnem okolju. Ta električna naprava ni zasnovana za uporabo v takšnem okolju.
- Baterijski vložek polnite pri sobni temperaturi od 10°C do 40°C. Baterije ne polnite zunaj ali pri temperaturi pod 10°C. Pred polnjenjem pustite, da se vroč baterijski vložek ohladi.
- Polnilnika ali ohišja baterije ne predrite oz. ga ne poskušajte odpreti.
- Pri prekomerni uporabi se lahko iz baterije razlije tekočina; ne dotikajte se je. V primeru nenamernega stika s tekočino, ki izteka iz baterije, jo sperite z vodo. Če tekočina pride v stik z očmi, jih sperite s čisto vodo in takoj poiščite zdravniško pomoč, saj lahko povzroči slepoto.
- Polnilnika baterij z ničemer ne prekrivajte.
- Kot vir energije za polnilnik baterij ne uporabljajte transformatorja za zvišanje napetosti ali generatorja z motorjem.
- Ne polnite nepolnljivih baterij.
- Pri polnjenju mora biti polnilnik baterij v dobro prezračevanem prostoru.
- Baterijo napolnite, preden se popolnoma izprazni.
- Če opazite manjšo moč orodja, obvezno ustavite delovanje orodja in napolnite baterijo.
- Nikoli ne polnite popolnoma napolnjene baterije. Čezmerno polnjenje skrajša življenjsko dobo baterije.
- Če med polnjenjem pride do neobičajnega segrevanja, odklopite baterijo in takoj prekinite polnjenje. Nadaljevanje polnjenja lahko povzroči dim, požar ali eksplozijo.
- Ko baterije ne uporabljate, jo odstranite iz orodja ali polnilnika.
- Baterijo hranite ločeno od tekočin in kovinskih predmetov, kot so sponke za papir, kovanci, ključi, žeblji, vijaki ali drugi majhni kovinski predmeti, ki bi lahko povzročili

povezavo med poloma. Zaradi kratkega stika med poloma baterije lahko pride do opeklin ali požara.
- Če baterije ne uporabljate dlje časa (več kot šest mesecev), jo napolnite.
- Baterijo in polnilnik reciklirajte v skladu z lokalno zakonodajo.
- Baterije/polnilnika ne sežigajte oziroma je/ga ne poskušajte predreti in zdrobiti.
- Baterije oz. orodij z vloženo baterijo ne izpostavljajte neposredni sončni svetlobi. Preprečite izpostavitev baterij temperaturam nad 40 °C(104 °F). Pregrevanje baterije lahko privede do eksplozije ali požara.
- Pri priključevanju polnilnika poskrbite, da kabla ne more nihče pohoditi, se obenj spotakniti ali kako drugače poškodovati ali nanj pritiskati. Poškodovani ali zavozlani kabli povečajo nevarnost električnega udara.
- Za litij-ionske baterije veljajo zahteve zakonodaje o nevarnem blagu.
  Pri komercialnih prevozih, ki jih opravljajo tretje osebe ali špediterji, je treba upoštevati posebne zahteve glede pakiranja in označevanja. Pri pripravi izdelka za pošiljanje se je treba posvetovati s strokovnjakom za nevarne snovi. Upoštevajte tudi morebitne podrobnejše nacionalne predpise. Odprte kontakte prelepite ali prekrijte in baterijo zapakirajte tako, da se v embalaži ne more premikati.
- Baterije ali polnilnika ne smete pribijati, prerezati, zmečkati, metati, spustiti na tla ali z njo/njim udariti ob trd predmet. Takšno ravnanje lahko privede do požara, čezmerne vročine ali eksplozije.

Navodila za uporabo

Uporaba polnilnika

Indikatorji	Pomen
Zelena LED dioda utripa (počasi)	Polnilnik je v stanju pripravljenosti
Rdeča LED dioda sveti	Baterija se polni
Rdeča LED dioda utripa (počasi)	Baterija je napolnjena do 80 %
Zelena LED dioda sveti	Baterija je popolnoma napolnjena
Zelena LED dioda utripa (hitro)	Baterija je prevroča – počakajte, da se ohladi
Zelena in rdeča LED dioda utripata	Baterije ni mogoče napolniti

- Polnilnik baterij priključite na ustrezen vir izmenične napetosti. Lučka za polnjenje bo začela utripati zeleno.
- Baterijski vložek vstavite v polnilnik.
- Ko vstavite baterijski vložek, zasveti rdeča lučka za polnjenje in začne se polnjenje.
- Ko napolnjenost baterije doseže 80 %, začne rdeča lučka počasi utripati.
- Ko je baterija popolnoma napolnjena, lučka za polnjenje ne sveti več rdeče, ampak začne svetiti zeleno.
- Po polnjenju odstranite baterijski vložek iz polnilnika, polnilnik pa izključite iz električnega omrežja.
- OPOMBA! Polnilnik baterij je namenjen polnjenju baterijskega vložka TJEP. Nikoli ga ne uporabite za druge namene ali za polnjenje baterij drugih proizvajalcev.
- Če zelena lučka za polnjenje hitro utripa, polnilnik morda ne začne polniti zaradi naslednjih razlogov:
  - Baterija, ki jo vzamete iz pravkar uporabljenega orodja, je prevroča, ali pa je bil baterijski vložek dlje časa na mestu, izpostavljenem neposredni sončni svetlobi.
  - Baterijski vložek je bil dlje časa na mestu, izpostavljenem hladnemu zraku.
  - Če je baterijski vložek prevroč, se polnjenje začne, ko ga ventilator za hlajenje, nameščen v polnilniku, ohladi. Polnjenje se začne, ko temperatura baterijskega vložka doseže stopnjo, pri kateri je polnjenje mogoče. Če je temperatura baterije višja od približno 50 °C do 70 °C, lahko utripata dve rdeči lučki za polnjenje, pri približno 50 °C do 70 °C pa ena rdeča lučka za polnjenje.
- Če lučka za polnjenje izmenično utripa v zeleni in rdeči barvi, polnjenje ni mogoče. Priključki na polnilniku ali baterijskem vložku so zamašeni zaradi prahu ali pa je baterijski vložek obrabljen oz. poškodovan.

Namestitev ali odstranitev baterije

- Pred nastavljanjem ali preverjanjem delovanja orodja se obvezno prepričajte, da je sprožilec zaklenjen (HC-9/HCS-8) in da je baterija odstranjena.
- Pred namestitvijo ali odstranitvijo baterije vedno zaklenite sprožilec (HC-9/HCS-8).
- Preden baterijo vstavite v orodje, se prepričajte, da sprožilec (HC-8/HCS-7) ni pritisnjen in da je zapora sprožilca (HC-9 / HCS-8) zaskočena.
- Pri nameščanju ali odstranjevanju baterije trdno držite orodje in baterijo. Če orodja in baterije ne držite trdno, vam lahko zdrsneta iz rok, kar lahko privede do poškodb orodja in baterije ter telesnih poškodb.
- Ne nameščajte baterije na silo. Če baterije ni mogoče vložiti zlahka, je to morda posledica nepravilnega načina vstavljanja.
- **Namestitev baterije (slika A):**
  - Jeziček (5) na bateriji (4) poravnajte režo v ohišju (2) in ga potisnite, da zdrsne na svoje mesto.
  - Vstavite ga do konca, tako da se zaskoči z rahlim klikom.
  - Če lahko baterijo (4) po vstavitvi zlahka izvlečete, ne da bi pritisnili gumb (3), pomeni, da se baterijski vložek ni popolnoma zaskočil. Zato lahko po nesreči pade iz orodja in poškoduje vas ali koga v vaši bližini.
- **Odstranitev baterije (slika A):**
  - Potisnite baterijo (4) iz orodja (1), pri čemer pritiskajte gumb (3) na sprednji strani baterije.

Indikator baterije (slika B)

- Pritisnite gumb (1), da aktivirate indikator baterije.
- Preostalo raven napolnjenosti kažejo tri LED diode.

Namestitev stranskega ročaja (slika C)

- Orodju je priložen stranski ročaj. Namestitev stranskega ročaja je priporočljiva za stabilen in zanesljiv oprijem orodja.
  - Prepričajte se, da je sprožilec zaklenjen (HC-9/HCS-8).
  - Za lažjo uporabo privijte stranski ročaj (1) v navojno luknjo (3) nosilca ročaja (2).

Nastavitev glave (sliki D in E)

- Glavo orodja je mogoče poljubno nastaviti (z zasukom do 360°), kar uporabniku pomaga pri lociranju in rezanju.
- Nastavitev glave (1):
  - Glavo fiksirate tako, da z eno roko držite stranski ročaj (2), z drugo roko pa zavrtite ročaj ogrodja (3).

Razbremenilni ventil (slika F)

- Razbremenilni ventil ima dva različna položaja.
  - ON (VKLOP): Bat deluje in se po končanjem rezu samodejno vrne.
  - OFF (IZKLOP): Če se delovni hod bata prekine, se bat ne vrne samodejno. Za vrnitev bata v prvotni položaj odprite razbremenilni ventil.

Uporaba rezalnika TJEP HC-18B

- Material namestite med dve rezili, tako da sta rezili pravokotni na os obdelovanca (slika G).
- Pred rezanjem/pritiskom sprožilca (HC-8) potisnite obdelovanec čim dlje med rezili – še vedno pa pazite, da sta rezili pravokotni na os obdelovanca. Če je obdelovanec nameščen na distalnem koncu rezil, lahko rezili med rezanjem razpokata.
- Pritisnite sprožilec (HC-8) in ga držite. Motor se s tem zažene.
- Orodje trdno držite, da se med rezanjem ne trese. Če tega ne upoštevate, se skrajša življenjska doba rezil in pride do poškodb.
- Držite sprožilec (HC-8), dokler se rez ne zaključi in se čeljust ne začne vračati v privzeti položaj. Nato spustite sprožilec.

Uporaba rezalnika TJEP HCS-20B

- Material namestite med dve rezili, tako da sta rezili pravokotni na os obdelovanca (slika H).
- Orodje je opremljeno z omejevalnim vijakom (3) (slika I). Omejevalni vijak nastavite glede na premer obdelovanca. V nasprotnem primeru lahko obdelovanec izpade iz čeljusti in povzroči telesne poškodbe.
- Pritisnite sprožilec (HCS-7) in ga držite. Motor se s tem zažene.
- Držite sprožilec (HC-7), dokler se rez ne zaključi in se čeljust ne začne vračati v privzeti položaj. Nato spustite sprožilec.

Odstranjevanje in zamenjava rezil

- Rezilo zamenjajte, če je zvito, razpokano, zarezano ali obrabljeno.
  - Opomba: rezil ni mogoče znova nabrusiti.
  - Opomba: za podaljšanje življenjske dobe lahko rezila obračate.
  - Zaradi obrabljenih rezil se pregreje motor.
- Uporabljajte samo originalna rezila. Če rezilo večkrat uporabljate, se prepričajte, da ni obrabljeno, razpokano ali poškodovano.
- Z rezil in sestavnih delov odstranite vse ostanke in umazanijo. Ostanki in umazanija lahko med rezanjem povzročijo nepričakovane nezgode.
- Pred zamenjavo rezila zaklenite orodje in odstranite baterijo, da preprečite hude telesne poškodbe zaradi nenamernega delovanja.
- **Odstranitev rezil pri modelu HC-18B (slika J):**
  - Odstranite imbusna vijaka (1 + 2) na ležišču rezila (4). Odstranite rezilo (3).
  - Odstranite imbusna vijaka (1 + 2) na premični glavi (5). Odstranite rezilo (3).
- **Zamenjava rezil pri modelu HC-18B (slika J):**
  - Rezilo (4) vstavite v utor za rezilo v premični glavi (3) in ga ustrezno namestite.
  - Imbusni vijak (2) privijte v premično glavo (3) tako, da se dotika rezila, s čimer preprečite, da bi se rezilo razrahljalo.
  - Imbusni vijak (1) privijte v ležišče rezila in ga pritegnite.
  - Rezilo (4) vstavite v utor za rezilo v ležišču rezila (5) in ga ustrezno namestite.
  - Imbusni vijak (2) privijte v ležišče rezila (5) tako, da se dotika rezila, s čimer preprečite, da bi se rezilo razrahljalo. Imbusni vijak (1) privijte v ležišče rezila in ga pritegnite.
- **Odstranitev rezil pri modelu HCS-20B (slika K):**
  - Odvijte dva imbusna vijaka (1) na rezalnem podstavku (4). Odstranite dva imbusna vijaka (1), podložki (2) in pokrov (3). Odstranite rezilo (5).
  - Na batu (6) sprostite dva imbusna vijaka (7). Odstranite dva imbusna vijaka (7) in podložki (2). Odstranite rezilo (5).
- **Zamenjava rezil pri modelu HCS-20B (slika K):**
  - Rezilo (5) namestite na rezalni podstavek (4) in ga pritisnite ob naležno površino rezila.
  - Imbusni vijak (1) se zaporedno vstavi v podložko (2), pokrov (3) in rezalni podstavek (4). Privijte ga v navojno luknjo rezila (5) in ga pritegnite.
  - Rezilo (5) namestite na bat (6) in ga pritisnite ob naležno površino rezila. Imbusni vijaki (7) so zaporedno naviti v podložko (2) in bat (6). Privijte ga v navojno luknjo rezila (5) in ga pritegnite.
- Prepričajte se, da je rezilo čvrsto prislonjeno ob naležno površino rezalnega podstavka in bata, ter pritegnite vijake. V nasprotnem primeru lahko med rezanjem povzroči telesne poškodbe.
- Po namestitvi se prepričajte, da sta rezili čvrsto priviti. V nasprotnem primeru lahko pri rezanju pride do telesnih poškodb.

Hidravlično olje

- Zaradi hidravličnega pogona naprave lahko nezadostna količina olja povzroči zmanjšanje tlaka in izgubo moči za odrezovanje. Na tej točki je treba olje menjati

ali doliti, da ne pride do onesnaženje olja ali vstopa nečistoč v posodo za olje. Zaradi nečistoč v olju lahko pride do nepopravljivih poškodb hidravličnih komponent.
- Poskrbite, da je olje brez nečistoč.
- Ne uporabljajte umazanih ključev.
- Hidravličnega olja ne menjajte v prašnem okolju.
- Hidravlično olje je zelo vnetljivo, zato ga ne smete približevati iskram in ognju. Kajenje je prepovedano.
- Hidravlično olje lahko povzroči vnetje oči in kože. Ob zaužitju povzroči drisko in bruhanje. V primeru stika z očmi jih nekaj minut izpirajte s čisto vodo in se posvetujte z zdravnikom.
- **Menjava hidravličnega olja**
  - Orodje obrnite z izpustno odprtino navzgor (če se orodje pregreva, ga ohladite). Pod orodje postavite posodo, v katero bo izteklo olje.
  - Popustite vijak za izpust olja in odstranite tesnilni obroček (preden popustite vijak za izpust olja, se za lažje odstranjevanje vseh ostankov prepričajte, da je bat v prvotnem položaju).
  - Orodje obrnite z izpustno odprtino navzdol (naravni izpust) ali uporabite ustrezen sistem za črpanje olja (npr. Pump-jack). Izpraznite posodo za olje, da se olje ne izlije v orodje.
  - S primerno opremo (kot je lijak) počasi vlijte ustrezno količino hidravličnega olja #32, ki preprečuje nastanek mehurčkov in obrabo (približno 0,22 litra). Uporabljajte samo novo ali čisto hidravlično olje.
  - Preverite, ali je nivo olja na dnu luknje za vijak za izpust olja. Če je nivo olja še vedno nizek, dolijte hidravlično olje #32, ki preprečuje nastanek mehurčkov in obrabo.
  - Rahlo privijte vijak za izpust olja in tesnilni obroček.
  - Vstavite baterijo, zaženite orodje, da se bat iztegne, nato pa večkrat hitro zaženite in zaustavite motor, da odvedete zrak ali odvečne mehurčke.
  - Orodje znova obrnite tako, da bo izpustna odprtina gledal navzgor.
  - Znova dolijte hidravlično olje, pokrijte vijak za izpust olja in ga pritegnite.
  - Preverite, ali je prišlo do uhajanja olja.
- **Dolivanje hidravličnega olja**
  - Pred dolivanjem hidravličnega olja se prepričajte, da je bat popolnoma uvlečen.
  - Napravo postavite vodoravno v stabilen položaj na delovni mizi, tako da je luknja za izpust olja obrnjena navzgor. Pod napravo postavite posodo, da preprečite uhajanje olja.
  - Odvijte vijak za izpust olja.
  - Preverite, koliko olja manjka.
  - Uporabite ustrezno opremo (npr. lijak) in počasi dolijte novo, čisto hidravlično olje do zgornjega roba odprtine za dolivanje olja.
  - Znova vstavite vijak za izpust olja in ga pritegnite.

Navodila za vzdrževanje

Splošno vzdrževanje
- Za zagotovitev ohranjanja orodja v varnem delovnem stanju sta odgovorna delodajalec in uporabnik. Poleg tega lahko popravila orodja izvaja samo pooblaščeno servisno osebje TJEP ali distributerji TJEP, ki morajo uporabljati dele in dodatke, ki jih dobavlja ali priporoča podjetje Kyocera Unimerco Fastening.
- Orodje vedno vzdržujte v čistem stanju. S suho, čisto krpo obrišite mast ali olje, da vam orodje po nesreči ne pade na tla.
- Pred pregledom ali vzdrževanjem orodja se prepričajte, da ste pred odstranitvijo baterije zaklenili zaporo sprožilca (HC-9/HCS-8).
- Za čiščenje orodja ne uporabljajte nobenih čistilnih sredstev na podlagi topil, saj nekatera topila poškodujejo ali oslabijo sestavne dele orodja.
- Redno ali vsakodnevno (pri pogostem ali dolgotrajnem delu) preverjajte, da so vsi vijaki trdno priviti.
- Poskrbite, da so vsi vijaki in matice čvrsto priviti in nepoškodovani. Popuščeni vijaki lahko privedejo do nevarnih situacij in povzročijo hude telesne poškodbe ali zlom sestavnih delov.
- Preglejte rezilo. Uporaba obrabljenih rezil zmanjša zmogljivost naprave in povzroči nepotrebno pregrevanje motorja. Ko opazite, da je obrabljeno, ga takoj zamenjajte.
- Poskrbite, da je površina motorja čista, prezračevanje in hlajenje nemoteno ter da motor deluje brez neobičajnega hrupa. Zaradi slabega prezračevanja se lahko motor pregreje in orodje ne bo delovalo, kot bi moralo, ali pa se bo poškodovalo.
- Poskrbite za čisto stanje bata (HCS-12) in glave orodja, tako da se bat na koncu hoda vrne do konca nazaj, sicer nov hod ne bo mogoč.
  - Napravo postavite vodoravno na stabilno delovno površino.
  - Pri seriji HC-18B najprej popustite dva vijaka na obeh straneh zaščitnega pokrova (HS-4), odstranite zaščitni pokrov in nato očistite konec bata.
  - Pri seriji HCS-20B konec bata očistite neposredno.
- Redno mažite gibljive dele.
- Če obstaja kakršen koli dvom, orodja NIKAKOR ne uporabite.

Shranjevanje
- Če orodja dalj časa ne uporabljate, na dele iz jekla nanesite tanko plast maziva, da preprečite rjavenje.
- Orodja ne shranjujte v hladnem okolju.
- Kadar orodja ne uporabljate, ga shranite na toplo in suho mesto.
- Shranjujte zunaj dosega otrok.

Odstranjevanje
- Odstranjevanje orodja je treba izvesti v skladu z navodili lokalnih organov.

Sistem za zaščito orodja/baterije

- Orodje je opremljeno s sistemom za zaščito orodja/baterije. Orodje se med delovanjem samodejno ustavi, če je za orodje ali baterijo izpolnjen kateri od naslednjih pogojev:
  - **Zaščita pred preobremenitvijo**
    Ta zaščita deluje pri uporabi orodja tako, da porablja neobičajno veliko toka. V tem primeru spustite sprožilec (HC-8/HCS-7) in prekinite uporabo, ki je povzročila preobremenitev orodja.
    Sprostite razbremenilni ventil, da se bat pomakne nazaj. Prepričajte se, da premer obdelovanca ne presega največje dupustne vrednosti in da je kot rezanja 90°.
    Če orodja ni mogoče znova zagnati, je baterija pregreta. V tem primeru počakajte, da se baterija ohladi, in šele nato aktivirajte sprožilec.
  - **Zaščita pred preizpraznjenostjo**
    Ta zaščita deluje, ko je raven napolnjenosti baterije nizka. V tem primeru odstranite baterijo iz orodja in jo napolnite.
  - **Zaščita pred pregrevanjem**
    Ko se orodje pregreje, se samodejno zaustavi in oglasi se alarm. V tem primeru pred vklopom počakajte, da se orodje ohladi.
  - **Zaščita baterije**
    Če je napetost baterije prenizka, previsoka ali je temperatura okolice baterije prenizka, se orodje zaklene in oglasi se alarm.
- Za ponastavitev orodja med rezanjem obrnite razbremenilni ventil (slika F) v smeri »OFF«, tako da se bat umakne. Ko je bat pomaknjen do konca nazaj, vrtite razbremenilni ventil v smeri »ON«, dokler ni tesen.

Previdnost pri rezanju

- Pred začetkom uporabe se prepričajte, da sta rezili pravokotno na os obdelovanca.
- Rezilo zamenjajte, če je zvito, razpokano ali obrabljeno. Če v takem primeru nadaljujete uporabo, se bo orodje poškodovalo oziroma se lahko zgodi nesreča.
- Če se rezani material premakne ali nagne, prekinite uporabo, obrnite razbremenilni ventil (HC-7/HCS-6) in pravilno namestite material.
- Krajšega materiala ne držite z roko. To lahko privede do telesnih poškodb.
- Ne režite materialov, ki po velikosti in trdoti presegajo rezalno zmogljivosti orodja.
- Če se med rezanjem pojavi neobičajen zvok, neobičajni tresljaji ali če so rezalni deli močno obrabljeni, prekinite rezanje. Če nadaljujete uporabo pri takšnih okoliščinah, se rezili poškodujeta.

Stanje	Pomen/rešitev
Motor se ne zažene.	• Baterija (HC-9/HCS-9) je poškodovana/skoraj prazna. · Preverite stanje napolnjenosti baterije. · Zamenjajte/napolnite baterijo.
Motor se pregreva.	• Orodje prenehajte uporabljati in ga pustite, da se ohladi. • Prezračevalne odprtine so blokirane. · Očistite odprtine.
Bat ne deluje.	• Povratek ni zaključen. · Bat potisnite nazaj (HC-12). • Povratna vzmet je zlomljena (model HC-18B). · Zamenjajte povratno vzmet. • V razbremenilnem ventilu (HC-7/HCS-6) je tujek. · Očistite razbremenilni ventil. • Nivo olja je previsok/prenizek. · Posodo napolnite z oljem (HC-11/HCS-10). · Iztočite odvečno olje. • Ventil (HC-7/HCS-6) ostane odprt zaradi onesnaženja. · Očistite razbremenilni ventil.
Nepopoln hod bata	• Nivo olja je nizek. · Posodo napolnite z oljem (HC-11/HCS-10).
Prekinjen hod bata	• V hidravličnem krogotoku so mehurčki. - Prezračite hidravlični krogotok.
Povratek bata ni zaključen.	• Med batnico in orodjem je umazanija. - Premaknite bat (HC-12) v položaj za konec hoda in ga očistite. • Povratna vzmet je zlomljena (model HC-18B). · Zamenjajte povratno vzmet.
Iz orodja uhaja olje.	• Preverite, ali so na tesnilni površini tujki. - Očistite tesnilno površino.
Če pride do težave, ki ni zgoraj navedena, prenehajte uporabo orodja in se za servis obrnite na svojega najbližjega prodajalca.	

Vzrok alarma	Opozorilni signal	Koda napake	Vzrok	Pomen / Rešitev
Nizka napetost baterije	1 zvočni signal	1	• Nizka napetost baterije	• Napolnite baterijo.
Zaščita pred blokado motorja	2 zvočna signala	2	• Trdota obdelovanca je previsoka ali je rezilo obrabljeno	• Rezilo je močno obrabljeno. Zamenjajte ga. • Trdota obdelovanca je previsoka.
Strojna preobremenitev na vezju tiskanega vezja	3 zvočni signali	3	• Strojna napaka	• Izklopite orodje in ga pustite, da se ohladi. Če težava ostane, se obrnite na pooblaščenega prodajalca.
Pregrevanje ali prekomerno ohlajanje baterije	4 zvočni signali	4	• Dolgotrajen, neprekinjen čas delovanja • Temperature in working area is too low (under -20°C)	• Izklopite orodje in ga pustite, da se ohladi, če je pregreto. • Izklopite orodje in ga postavite v toplejše okolje, če je prehladno. Vklopite orodje, ko doseže normalno delovno temperaturo.
Neuravnoteženost med celicami baterije	5 zvočnih signalov	5	• Napaka baterije	• Izklopite orodje, odstranite baterijo in jo pustite, da se ohladi. Zamenjajte baterijo, če težava ostane.
Pregrevanje motorja	6 zvočnih signalov	6	• Dolgotrajen, neprekinjen čas delovanja • Nezadostno prezračevanje	• Izklopite orodje in ga pustite, da se ohladi.
Programska preobremenitev na vezju tiskanega vezja	7 zvočnih signalov	7	• Trdota obdelovanca je previsoka ali je rezilo obrabljeno	• Rezilo je močno obrabljeno. Zamenjajte ga. • Trdota obdelovanca je previsoka.
Zaščita pred izgubo faze motorja	8 zvočnih signalov	8	• Kabel motorja je odklopljen • Napaka motorja • Napaka tiskanega vezja	• Obrnite se na pooblaščenega prodajalca ali servisni center.
Prenapetost baterije	9 zvočnih signalov	9	• Napaka baterije	• Zamenjajte baterijo.
Baterija je bila vstavljena, medtem ko je bil sprožilec pritisnjen	Neprekinjen zvočni signal	10	• Baterija je bila vstavljena, medtem ko je bil sprožilec pritisnjen	• Izklopite orodje, vstavite baterijo in ponovno zaženite orodje.
Če pride do težave, ki ni zgoraj navedena, prenehajte uporabo orodja in se za servis obrnite na svojega najbližjega prodajalca.				

www.tjep.eu

KYOCERA UNIMERCO Fastening A/S
Drejervej 2
DK-7451 Sunds
Tlf. +45 89 87 80 10
tjep@kyocera-fastening.com

© KYOCERA UNIMERCO 06.25

www.tjep.eu