BOSCH

PKE18V-30-28

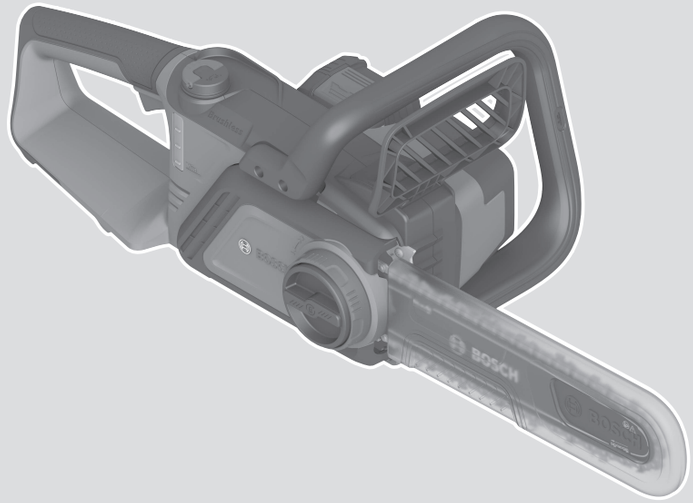

Robert Bosch Power Tools GmbH
70538 Stuttgart
GERMANY

www.bosch-pt.com

F 016 L94 762 (2025.07) O / 363

F 016 L94 762

de Originalbetriebsanleitung
en Original instructions
fr Notice originale
es Manual original
pt Manual original
it Istruzioni originali
nl Oorspronkelijke gebruiksaanwijzing
da Original brugsanvisning
sv Bruksanvisning i original
no Original driftsinstruks
fi Alkuperäiset ohjeet
el Πρωτότυπο οδηγιών χρήσης
tr Orijinal işletme talimatı
pl Instrukcja oryginalna
cs Původní návod k používání
sk Pôvodný návod na použitie
hu Eredeti használati utasítás
ru Оригинальное руководство по эксплуатации
uk Оригінальна інструкція з експлуатації
kk Пайдалану нұсқаулығының түпнұсқасы
ro Instrucțiuni originale
bg Оригинална инструкция
mk Оригинално упатство за работа
sr Originalno uputstvo za rad
sl Izvirna navodila
hr Originalne upute za rad
et Algupärane kasutusjuhend
lv Instrukcijas oriģinālvalodā
lt Originali instrukcija
ar دليل التشغيل الأصلي
fa دفترچه راهنمای اصلی

Deutsch ..... Seite 11
English ..... Page 23
Français ..... Page 33
Español ..... Página 45
Português ..... Página 56
Italiano ..... Pagina 68
Nederlands ..... Pagina 79
Dansk ..... Side 90
Svensk ..... Sidan 100
Norsk ..... Side 111
Suomi ..... Sivu 121
Ελληνικά ..... Σελίδα 131
Türkçe ..... Sayfa 143
Polski ..... Strona 154
Čeština ..... Stránka 166
Slovenčina ..... Stránka 176
Magyar ..... Oldal 187
Русский ..... Страница 199
Українська ..... Сторінка 212
Қазақ ..... Бет 224
Română ..... Pagina 238
Български ..... Страница 250
Македонски ..... Страница 262
Srpski ..... Strana 273
Slovenščina ..... Stran 284
Hrvatski ..... Stranica 294
Eesti ..... Lehekülg 305
Latviešu ..... Lappuse 315
Lietuvių k. ..... Puslapis 326
عربي ..... الصفحة 338
فارسی ..... صفحه 349

https://eu-doc.bosch.com/

https://gb-doc.bosch.com/

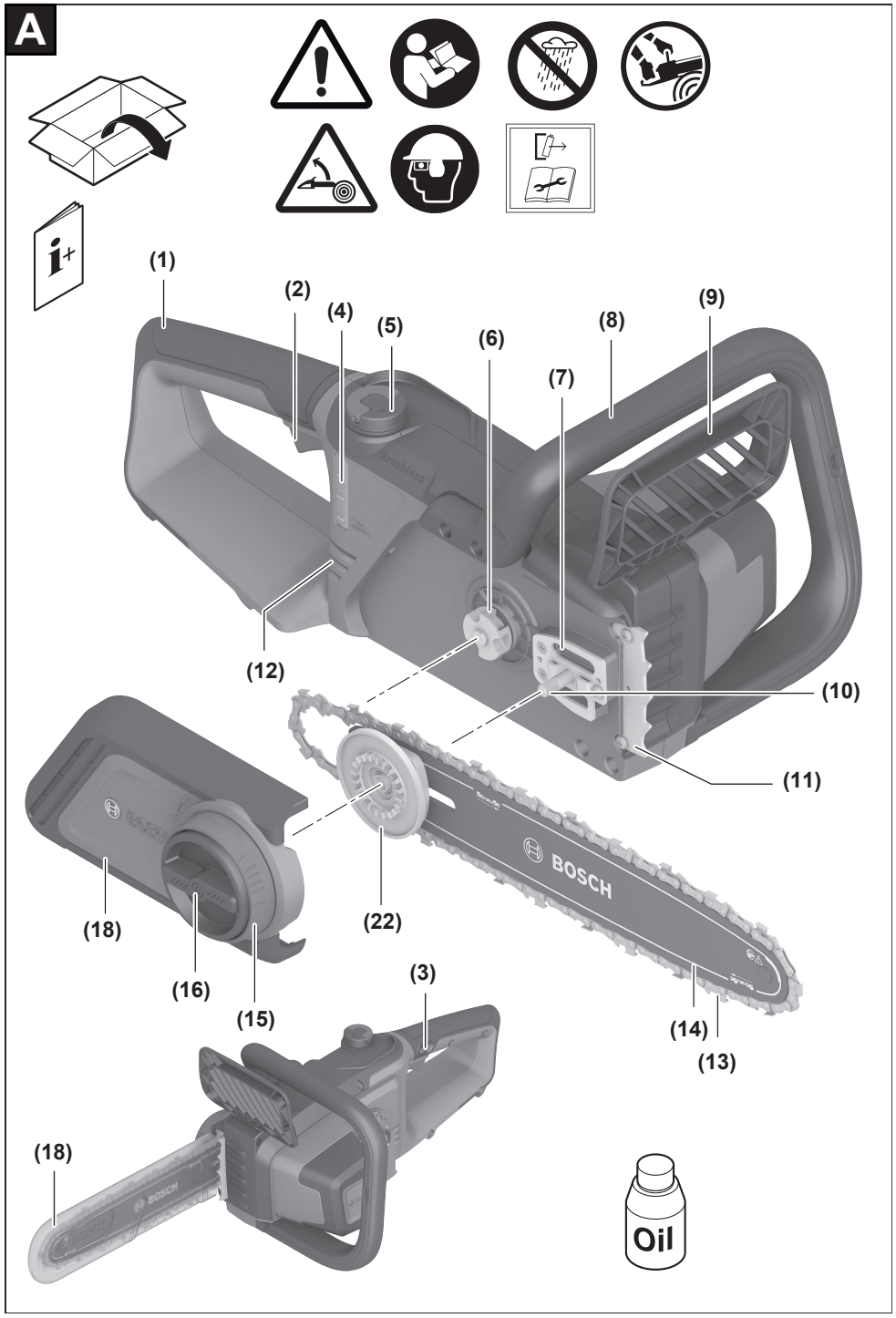
A
(1)
(2)
(4)
(5)
(6)
(7)
(8)
(9)
(10)
(11)
(12)
(13)
(14)
(15)
(16)
(18)
(22)
(3)
(18)
BOSCH
Oil

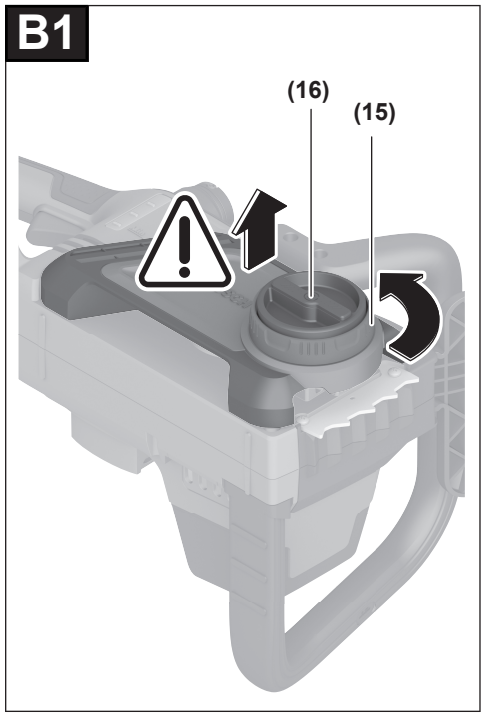
B1
(16)
(15)

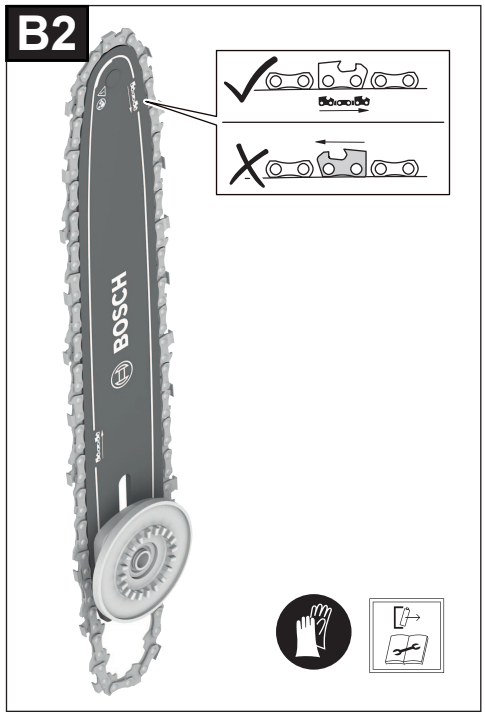
B2
BOSCH

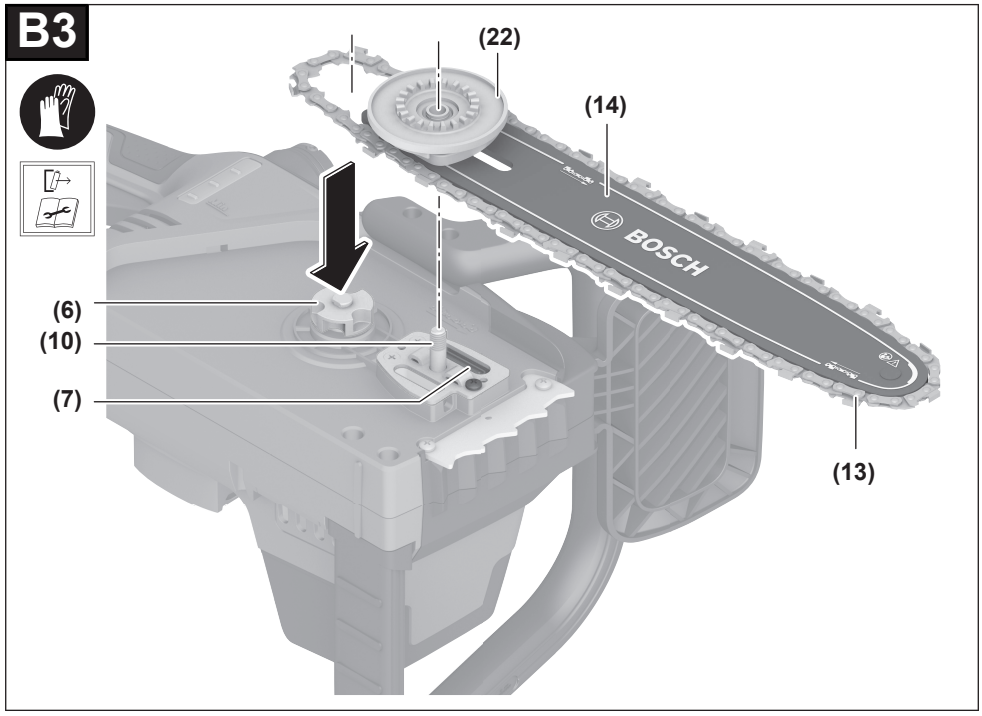
B3
(22)
(14)
BOSCH
(6)
(10)
(7)
(13)

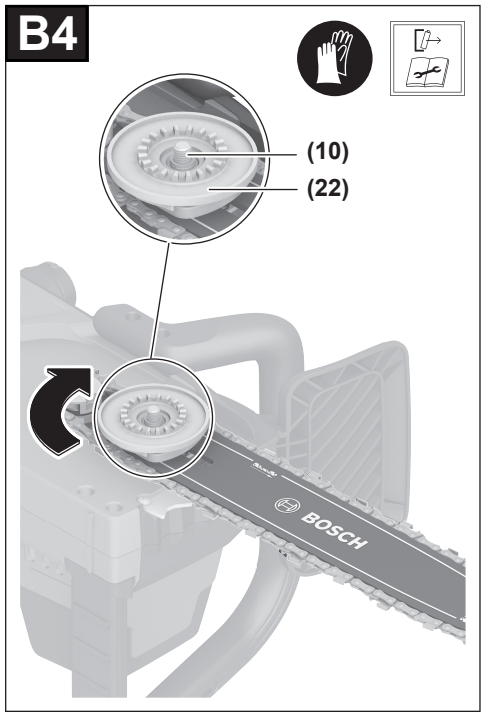
B4
(10)
(22)
BOSCH

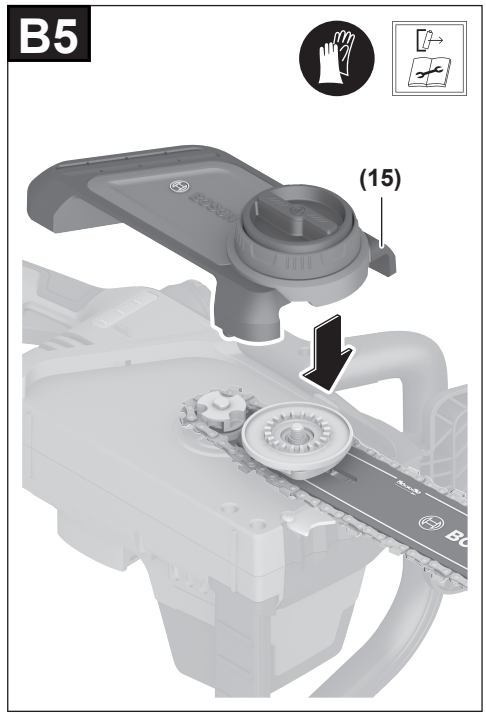
B5
(15)

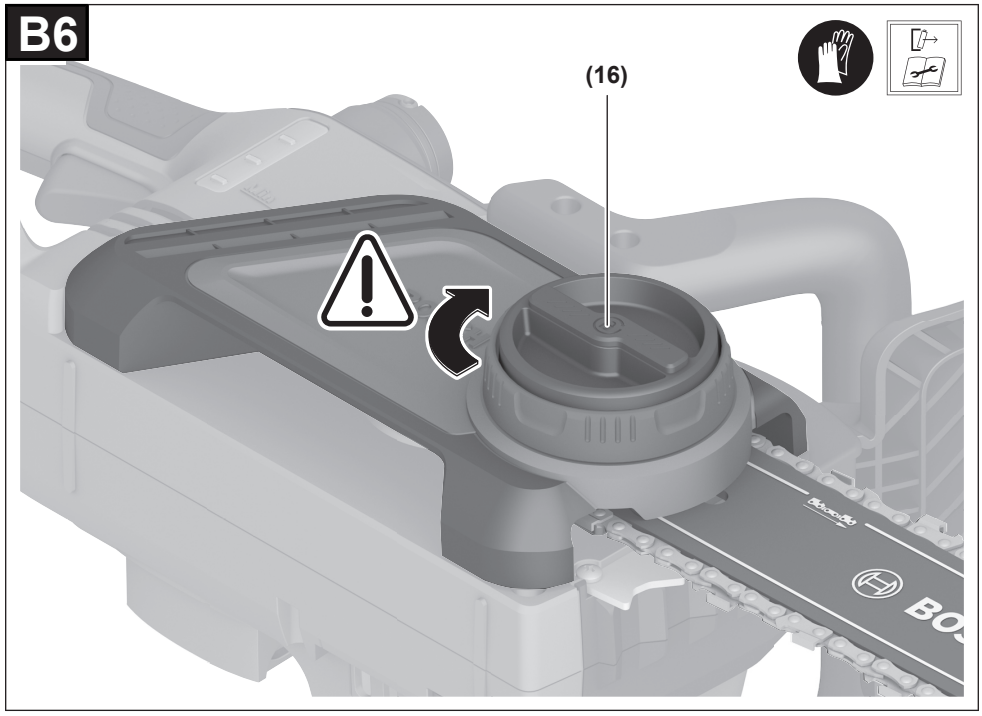
B6
(16)

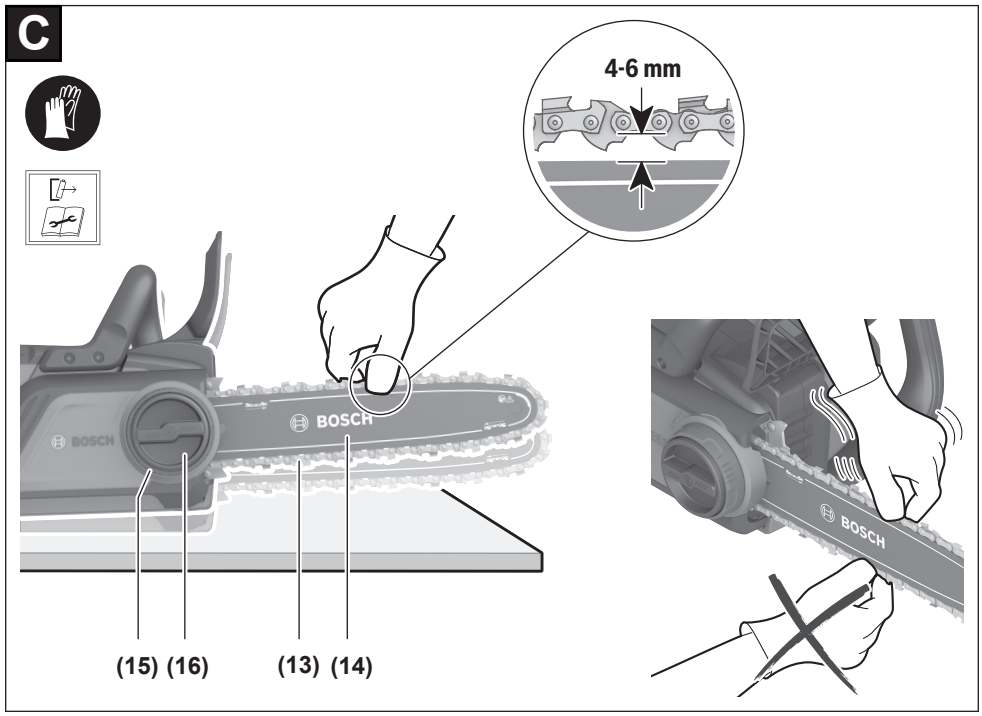
C
4-6 mm
BOSCH
BOSCH
BOSCH
(15) (16)
(13) (14)

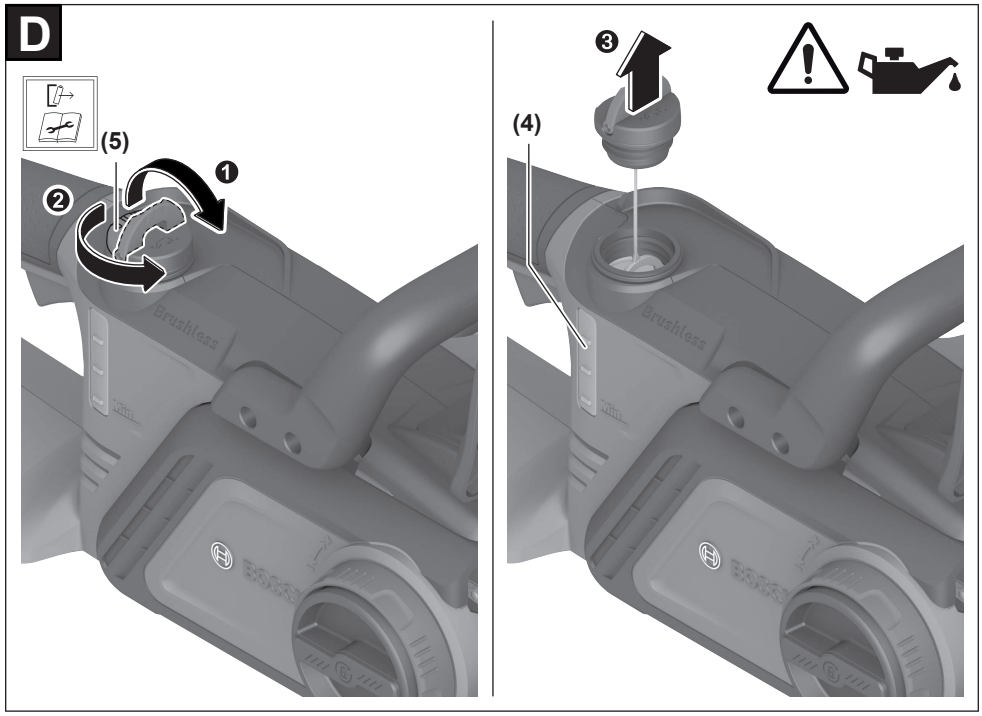
D
(5)
❶
❷
❸
(4)
Brushless
Brushless

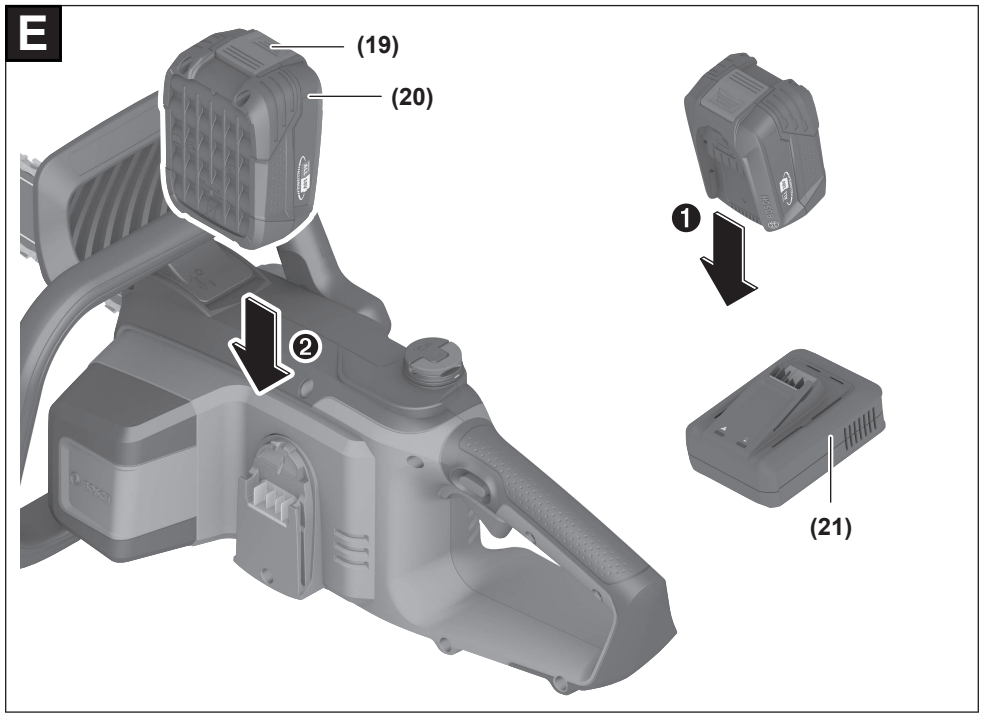
E
(19)
(20)
1
2
(21)

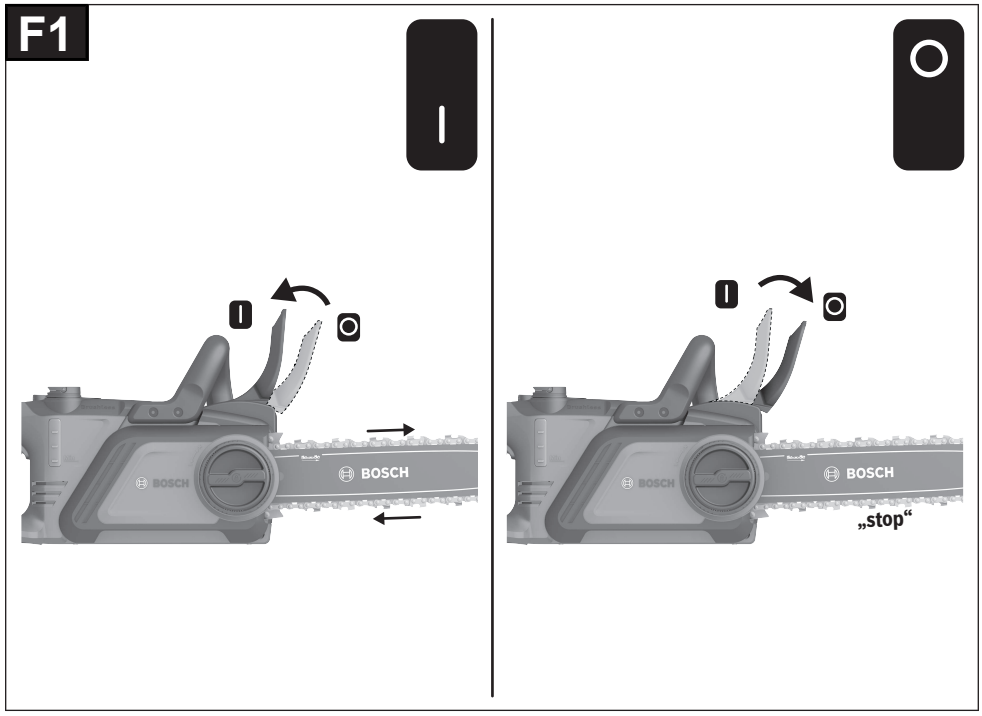
F1
I
O
BOSCH
„stop“

F2

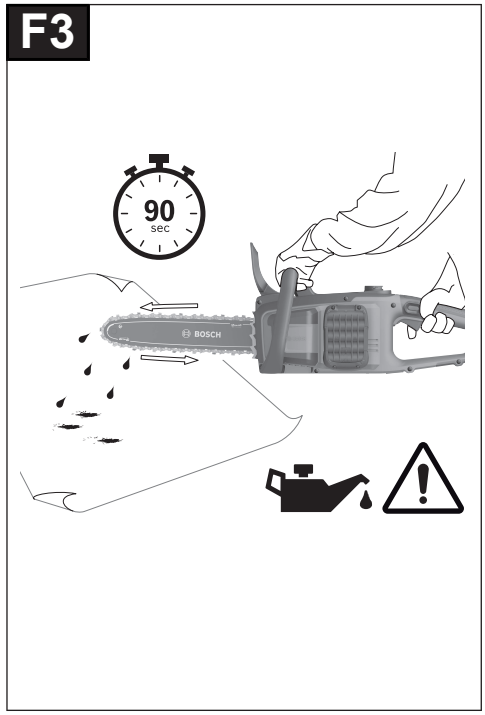
F3
90
sec
BOSCH

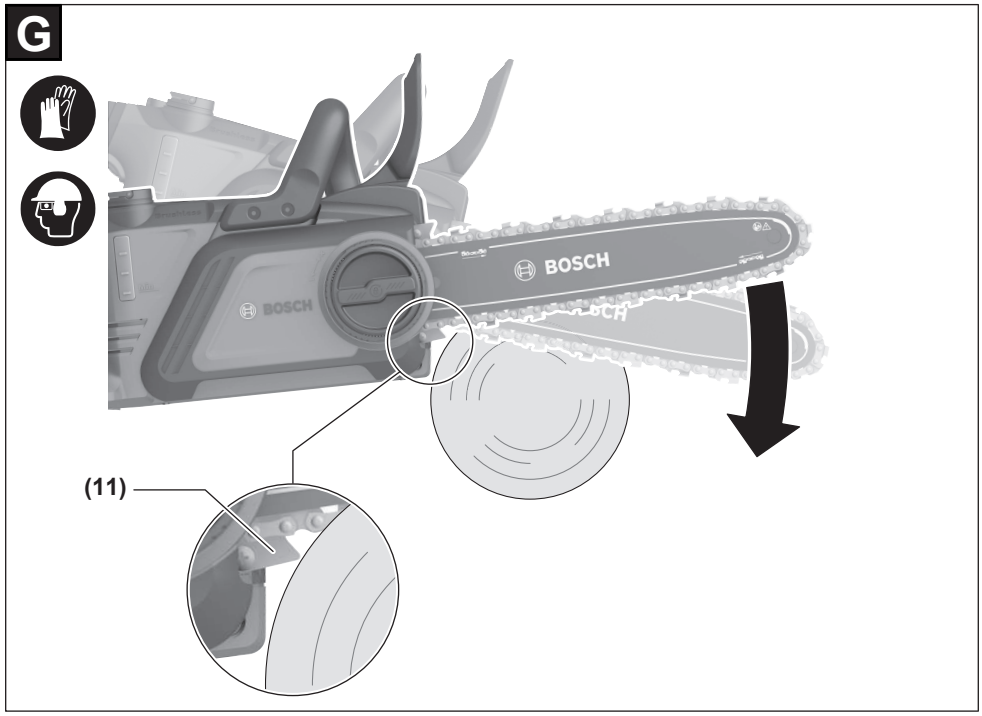
G
BOSCH
BOSCH
(11)

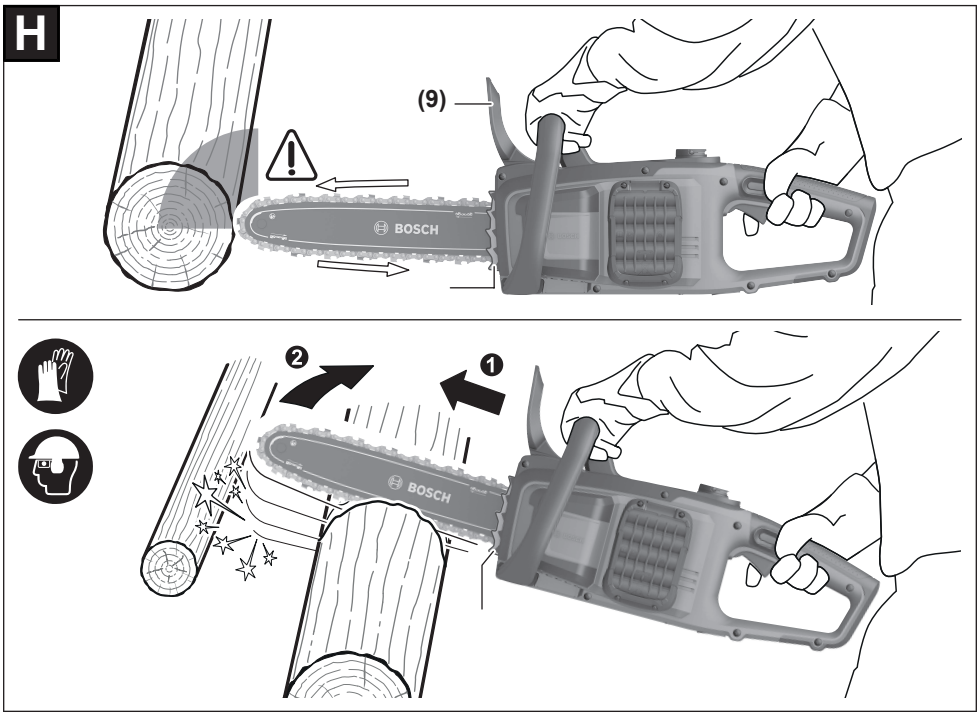
H
(9)
BOSCH
2
1
BOSCH

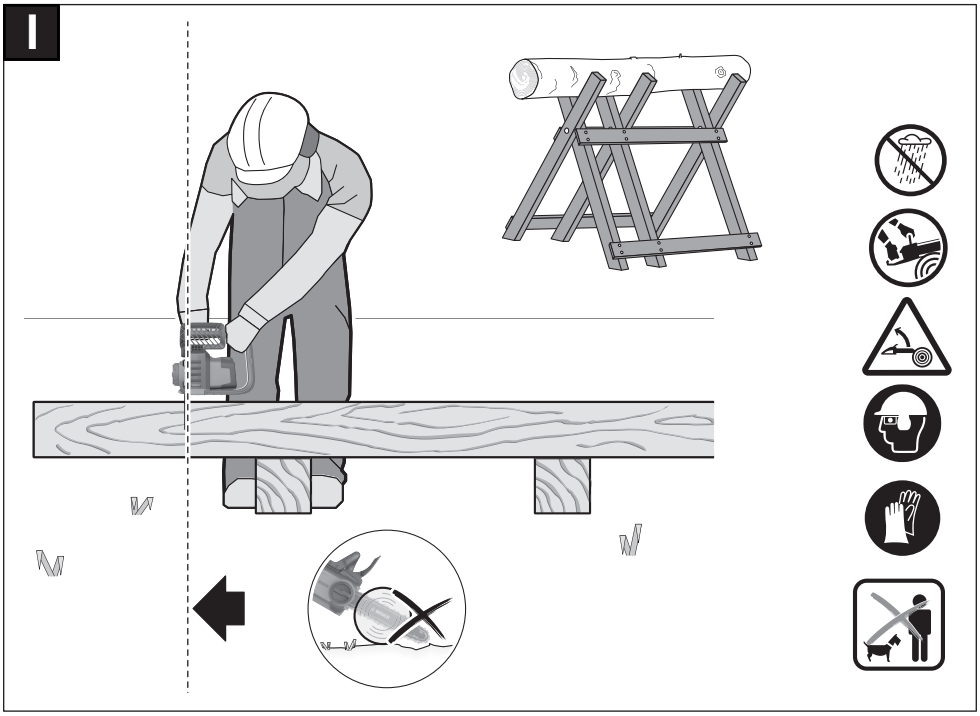
I

J

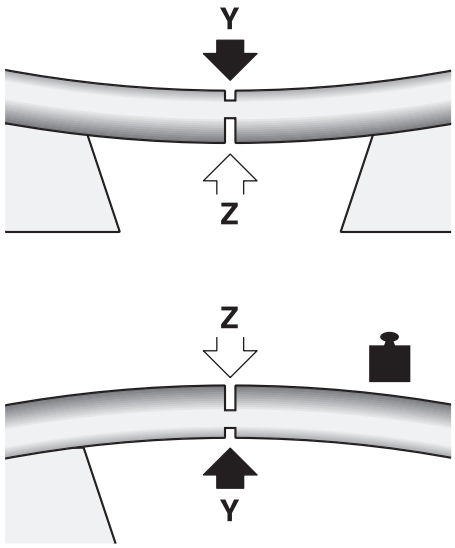

K

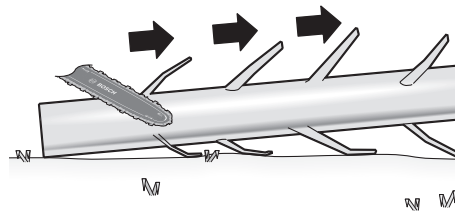

L

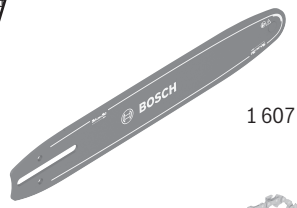

1 607 000 G6K

PBA 18V 4.0Ah
PBA 18V 6.0Ah

PBA 18V 4.0Ah PowerPlus

F 016 800 256

AL 18V-44

F 016 800 642

Deutsch

Sicherheitshinweise

Erläuterung der Bildsymbole

Allgemeiner Gefahrenhinweis.

Lesen Sie die Betriebsanleitung.

Nicht bei Regen benutzen.

Halten Sie die Kettensäge immer mit beiden Händen.

Achten Sie auf den Rückschlag der Kettensäge und vermeiden Sie den Kontakt mit der Schwertspitze.

Tragen Sie Augen-, Gehör- und Kopfschutz.

Tragen Sie Sicherheitshandschuhe.

WARNUNG: Trennen Sie den Akku vor Wartungsarbeiten.

Allgemeine Sicherheitshinweise für Elektrowerkzeuge

⚠ WARNUNG **Lesen Sie alle Sicherheitshinweise, Anweisungen, Bebilderungen und technischen Daten, mit denen dieses Elektrowerkzeug versehen ist.** Versäumnisse bei der Einhaltung der Sicherheitshinweise und nachfolgenden Anweisungen können elektrischen Schlag, Brand und/oder schwere Verletzungen verursachen.

Bewahren Sie alle Sicherheitshinweise und Anweisungen für die Zukunft auf.

Der in den Sicherheitshinweisen verwendete Begriff „Elektrowerkzeug“ bezieht sich auf netzbetriebene Elektrowerkzeuge (mit Netzleitung) und auf akkubetriebene Elektrowerkzeuge (ohne Netzleitung).

Arbeitsplatzsicherheit

- **Halten Sie Ihren Arbeitsbereich sauber und gut beleuchtet.** Unordnung oder unbeleuchtete Arbeitsbereiche können zu Unfällen führen.
- **Arbeiten Sie mit dem Elektrowerkzeug nicht in explosionsgefährdeter Umgebung, in der sich brennbare Flüssigkeiten, Gase oder Stäube befinden.** Elektrowerkzeuge erzeugen Funken, die den Staub oder die Dämpfe entzünden können.
- **Halten Sie Kinder und andere Personen während der Benutzung des Elektrowerkzeugs fern.** Bei Ablenkung können Sie die Kontrolle über das Elektrowerkzeug verlieren.

Elektrische Sicherheit

- **Halten Sie Elektrowerkzeuge von Regen oder Nässe fern.** Das Eindringen von Wasser in ein Elektrowerkzeug erhöht das Risiko eines elektrischen Schlages.

Sicherheit von Personen

- **Seien Sie aufmerksam, achten Sie darauf, was Sie tun, und gehen Sie mit Vernunft an die Arbeit mit einem Elektrowerkzeug. Benutzen Sie kein Elektrowerkzeug, wenn Sie müde sind oder unter dem Einfluss von Drogen, Alkohol oder Medikamenten stehen.** Ein Moment der Unachtsamkeit beim Gebrauch des Elektrowerkzeuges kann zu ernsthaften Verletzungen führen.
- **Tragen Sie persönliche Schutzausrüstung und immer eine Schutzbrille.** Das Tragen persönlicher Schutzausrüstung, wie Staubmaske, rutschfeste Sicherheitsschuhe, Schutzhelm oder Gehörschutz, je nach Art und Einsatz des Elektrowerkzeuges, verringert das Risiko von Verletzungen.
- **Vermeiden Sie eine unbeabsichtigte Inbetriebnahme. Vergewissern Sie sich, dass das Elektrowerkzeug ausgeschaltet ist, bevor Sie es an die Stromversorgung und/oder den Akku anschließen, es aufnehmen oder tragen.** Wenn Sie beim Tragen des Elektrowerkzeuges den Finger am Schalter haben oder das Gerät eingeschaltet an die Stromversorgung anschließen, kann dies zu Unfällen führen.
- **Entfernen Sie Einstellwerkzeuge oder Schraubenschlüssel, bevor Sie das Elektrowerkzeug einschalten.** Ein Werkzeug oder Schlüssel, der sich in einem drehenden Geräteteil befindet, kann zu Verletzungen führen.
- **Vermeiden Sie eine abnormale Körperhaltung. Sorgen Sie für einen sicheren Stand und halten Sie jederzeit das Gleichgewicht.** Dadurch können Sie das Elektrowerkzeug in unerwarteten Situationen besser kontrollieren.
- **Tragen Sie geeignete Kleidung. Tragen Sie keine weite Kleidung oder Schmuck. Halten Sie Haare und Kleidung fern von sich bewegenden Teilen.** Lockere Kleidung, Schmuck oder lange Haare können von sich bewegenden Teilen erfasst werden.
- **Wenn Staubabsaug- und -auffangeinrichtungen montiert werden können, sind diese anzuschließen und richtig zu verwenden.** Verwendung einer Staubabsaugung kann Gefährdungen durch Staub verringern.
- **Wiegen Sie sich nicht in falscher Sicherheit und setzen Sie sich nicht über die Sicherheitsregeln für Elektrowerkzeuge hinweg, auch wenn Sie nach vielfachem**

Gebrauch mit dem Elektrowerkzeug vertraut sind. Achtloses Handeln kann binnen Sekundenbruchteilen zu schweren Verletzungen führen.

Verwendung und Behandlung des Elektrowerkzeugs

- ▶ **Überlasten Sie das Elektrowerkzeug nicht. Verwenden Sie für Ihre Arbeit das dafür bestimmte Elektrowerkzeug.** Mit dem passenden Elektrowerkzeug arbeiten Sie besser und sicherer im angegebenen Leistungsbereich.
- ▶ **Benutzen Sie kein Elektrowerkzeug, dessen Schalter defekt ist.** Ein Elektrowerkzeug, das sich nicht mehr ein- oder ausschalten lässt, ist gefährlich und muss repariert werden.
- ▶ **Ziehen Sie den Stecker aus der Steckdose und/oder entfernen Sie einen abnehmbaren Akku, bevor Sie Geräteeinstellungen vornehmen, Einsatzwerkzeugteile wechseln oder das Elektrowerkzeug weglegen.** Diese Vorsichtsmaßnahme verhindert den unbeabsichtigten Start des Elektrowerkzeuges.
- ▶ **Bewahren Sie unbenutzte Elektrowerkzeuge außerhalb der Reichweite von Kindern auf. Lassen Sie keine Personen das Elektrowerkzeug benutzen, die mit diesem nicht vertraut sind oder diese Anweisungen nicht gelesen haben.** Elektrowerkzeuge sind gefährlich, wenn sie von unerfahrenen Personen benutzt werden.
- ▶ **Pflegen Sie Elektrowerkzeuge und Einsatzwerkzeug mit Sorgfalt. Kontrollieren Sie, ob bewegliche Teile einwandfrei funktionieren und nicht klemmen, ob Teile gebrochen oder so beschädigt sind, dass die Funktion des Elektrowerkzeuges beeinträchtigt ist. Lassen Sie beschädigte Teile vor dem Einsatz des Gerätes reparieren.** Viele Unfälle haben ihre Ursache in schlecht gewarteten Elektrowerkzeugen.
- ▶ **Halten Sie Schneidwerkzeuge scharf und sauber.** Sorgfältig gepflegte Schneidwerkzeuge mit scharfen Schneidkanten verklemmen sich weniger und sind leichter zu führen.
- ▶ **Verwenden Sie Elektrowerkzeug, Zubehör, Einsatzwerkzeuge usw. entsprechend diesen Anweisungen. Berücksichtigen Sie dabei die Arbeitsbedingungen und die auszuführende Tätigkeit.** Der Gebrauch von Elektrowerkzeugen für andere als die vorgesehenen Anwendungen kann zu gefährlichen Situationen führen.
- ▶ **Halten Sie Griffe und Griffflächen trocken, sauber und frei von Öl und Fett.** Rutschige Griffe und Griffflächen erlauben keine sichere Bedienung und Kontrolle des Elektrowerkzeugs in unvorhergesehenen Situationen.

Verwendung und Behandlung des Akkuwerkzeugs

- ▶ **Laden Sie die Akkus nur mit Ladegeräten auf, die vom Hersteller empfohlen werden.** Durch ein Ladegerät, das für eine bestimmte Art von Akkus geeignet ist, besteht Brandgefahr, wenn es mit anderen Akkus verwendet wird.
- ▶ **Verwenden Sie nur die dafür vorgesehenen Akkus in den Elektrowerkzeugen.** Der Gebrauch von anderen Akkus kann zu Verletzungen und Brandgefahr führen.
- ▶ **Halten Sie den nicht benutzten Akku fern von Büroklammern, Münzen, Schlüsseln, Nägeln, Schrauben oder anderen kleinen Metallgegenständen, die eine Überbrückung der Kontakte verursachen könnten.** Ein Kurzschluss zwischen den Akkukontakten kann Verbrennungen oder Feuer zur Folge haben.
- ▶ **Bei falscher Anwendung kann Flüssigkeit aus dem Akku austreten. Vermeiden Sie den Kontakt damit. Bei zufälligem Kontakt mit Wasser abspülen. Wenn die Flüssigkeit in die Augen kommt, nehmen Sie zusätzliche ärztliche Hilfe in Anspruch.** Austretende Akkuflüssigkeit kann zu Hautreizungen oder Verbrennungen führen.
- ▶ **Benutzen Sie keinen beschädigten oder veränderten Akku.** Beschädigte oder veränderte Akkus können sich unvorhersehbar verhalten und zu Feuer, Explosion oder Verletzungsgefahr führen.
- ▶ **Setzen Sie einen Akku keinem Feuer oder zu hohen Temperaturen aus.** Feuer oder Temperaturen über 130 °C können eine Explosion hervorrufen.
- ▶ **Befolgen Sie alle Anweisungen zum Laden und laden Sie den Akku oder das Akkuwerkzeug niemals außerhalb des in der Betriebsanleitung angegebenen Temperaturbereichs.** Falsches Laden oder Laden außerhalb des zugelassenen Temperaturbereichs kann den Akku zerstören und die Brandgefahr erhöhen.

Service

- ▶ **Lassen Sie Ihr Elektrowerkzeug nur von qualifiziertem Fachpersonal und nur mit Original-Ersatzteilen reparieren**. Damit wird sichergestellt, dass die Sicherheit des Elektrowerkzeuges erhalten bleibt.
- ▶ **Warten Sie niemals beschädigte Akkus.** Sämtliche Wartung von Akkus sollte nur durch den Hersteller oder bevollmächtigte Kundendienststellen erfolgen.

Allgemeine Sicherheitshinweise für Kettensägen

- ▶ **Halten Sie bei laufender Säge alle Körperteile von der Sägekette fern. Vergewissern Sie sich vor dem Starten der Säge, dass die Sägekette nichts berührt.** Beim Arbeiten mit einer Kettensäge kann ein Moment der Unachtsamkeit dazu führen, dass Bekleidung oder Körperteile von der Sägekette erfasst werden.
- ▶ **Halten Sie die Kettensäge immer mit Ihrer rechten Hand am hinteren Griff und Ihrer linken Hand am vorderen Griff.** Das Festhalten der Kettensäge in umgekehrter Arbeitshaltung erhöht das Risiko von Verletzungen und darf nicht angewendet werden.
- ▶ **Halten Sie die Kettensäge nur an den isolierten Griffflächen, da die Sägekette in Berührung mit verborgenen Stromleitungen kommen kann.** Der Kontakt der Sägekette mit einer spannungsführenden Leitung kann metallene Geräteteile unter Spannung setzen und zu einem elektrischen Schlag führen.
- ▶ **Tragen Sie einen Augenschutz. Weitere Schutzausrüstung für Gehör, Kopf, Hände, Beine und Füße wird empfohlen.** Passende Schutzkleidung mindert die Verlet-

zungsgefahr von umherfliegendes Spanmaterial und zufälliges Berühren der Sägekette.

- **Arbeiten Sie mit der Kettensäge nicht auf einem Baum, auf einer Leiter, von einem Dach oder einer instabilen Stütze.** Der Betrieb einer Kettensäge auf diese Weise kann zu schweren Verletzungen führen.
- **Achten Sie immer auf festen Stand und benutzen Sie die Kettensäge nur, wenn Sie auf festem, sicherem und ebenem Grund stehen.** Rutschiger Untergrund oder instabile Standflächen können zum Verlust des Gleichgewichts oder zum Verlust der Kontrolle über die Kettensäge führen.
- **Rechnen Sie beim Schneiden eines unter Spannung stehenden Astes damit, dass dieser zurückfedert.** Wenn die Spannung in den Holzfasern freikommt, kann der gespannte Ast die Bedienperson treffen und/oder die Kettensäge der Kontrolle entreißen.
- **Seien Sie besonders vorsichtig beim Schneiden von Unterholz und jungen Bäumen.** Das dünne Material kann sich in der Sägekette verfangen und auf Sie schlagen oder Sie aus dem Gleichgewicht bringen.
- **Tragen Sie die Kettensäge am vorderen Griff im ausgeschalteten Zustand, die Sägekette nach vorn zeigend. Bei Transport oder Aufbewahrung des Entasters stets die Schutzabdeckung aufstecken.** Sorgfältiger Umgang mit dem Entaster verringert die Wahrscheinlichkeit einer versehentlichen Berührung mit der laufenden Sägekette.
- **Befolgen Sie Anweisungen für die Schmierung, die Kettenspannung und das Wechseln vom Schwert und der Kette.** Eine unsachgemäß gespannte oder geschmierte Kette kann entweder reißen oder das Rückschlagrisiko erhöhen.
- **Nur Holz sägen. Die Kettensäge nicht für Arbeiten verwenden, für die sie nicht bestimmt ist. Beispiel: Verwenden Sie die Kettensäge nicht zum Sägen von Metall, Plastik, Mauerwerk oder Baumaterialien, die nicht aus Holz sind.** Die Verwendung der Kettensäge für nicht bestimmungsgemäße Arbeiten kann zu gefährlichen Situationen führen.
- **Diese Kettensäge ist nicht zum Fällen von Bäumen vorgesehen.** Die Verwendung der Kettensäge für andere als vorgesehene Vorgänge kann zu schweren Verletzungen des Bedieners oder von Umstehenden führen.
- **Folgen Sie alle Anweisungen, wenn Sie angestautes Material beseitigen, die Kettensäge lagern oder warten. Stellen Sie sicher, dass der Ein-/Ausschalter ausgeschaltet und der Akku entfernt ist.** Eine unerwartete Betätigung der Kettensäge beim Entfernen von angestautem Material oder bei der Wartung kann zu schweren Verletzungen führen.
- **Halten Sie das Gerät von Regen oder Nässe fern.** Das Eindringen von Wasser in das Gerät erhöht das Risiko eines elektrischen Schlages.
- **Halten Sie die Akkus von Regen oder Nässe fern.** Das Eindringen von Wasser in den Akku erhöht das Risiko eines elektrischen Schlages.
- **Halten Sie Griffe und Griffflächen trocken, sauber und frei von Öl und Fett.** Rutschige Griffe und Griffflächen erlauben keine sichere Bedienung und Kontrolle des Geräts in unvorhergesehenen Situationen.
- **Ursachen und Vermeidung eines Rückschlags:**
  – Rückschlag kann auftreten, wenn die Spitze der Führungsschiene einen Gegenstand berührt oder wenn das Holz sich biegt und die Sägekette im Schnitt festklemmt.
  – Eine Berührung mit der Schienenspitze kann in manchen Fällen zu einer unerwarteten nach hinten gerichteten Reaktion führen, bei der die Führungsschiene nach oben und in Richtung der Bedienperson geschlagen wird.
  – Das Verklemmen der Sägekette an der Oberkante der Führungsschiene kann die Schiene rasch in Bedienerrichtung zurückstoßen.
  – Jede dieser Reaktionen kann dazu führen, dass Sie die Kontrolle über die Säge verlieren und sich möglicherweise schwer verletzen. Verlassen Sie sich nicht ausschließlich auf die in der Kettensäge eingebauten Sicherheitseinrichtungen. Als Benutzer einer Kettensäge sollten Sie verschiedene Maßnahmen ergreifen, um unfall- und verletzungsfrei arbeiten zu können.
  Ein Rückschlag ist die Folge eines falschen oder fehlerhaften Gebrauchs der Kettensäge. Er kann durch geeignete Vorsichtsmaßnahmen, wie nachfolgend beschrieben, verhindert werden:
- **Halten Sie die Säge mit beiden Händen fest, wobei Daumen und Finger die Griffe der Kettensäge umschließen. Bringen Sie Ihren Körper und die Arme in eine Stellung, in der Sie den Rückschlagkräften standhalten können.** Wenn geeignete Maßnahmen getroffen werden, kann die Bedienperson die Rückschlagkräfte beherrschen. Niemals die Kettensäge loslassen.
- **Vermeiden Sie eine abnormale Körperhaltung und sägen Sie nicht über Schulterhöhe.** Dadurch wird ein unbeabsichtigtes Berühren mit der Schienenspitze vermieden und eine bessere Kontrolle der Kettensäge in unerwarteten Situationen ermöglicht.
- **Verwenden Sie stets vom Hersteller vorgeschriebene Ersatzschienen und Sägeketten.** Falsche Ersatzschienen und Sägeketten können zum Reißen der Kette oder zu Rückschlag führen.
- **Halten Sie sich an die Anweisungen des Herstellers für das Schärfen und die Wartung der Sägekette.** Zu niedrige Tiefenbegrenzer erhöhen die Neigung zum Rückschlag.

Zusätzliche Sicherheitshinweise

- **Dieses Gerät enthält Magnete - Bringen Sie den Magnet nicht in die Nähe von Implantaten und sonstigen medizinischen Geräten, wie z.B. Herzschrittmacher oder Insulinpumpe, magnetischen Datenträgern und magnetisch empfindlichen Geräten.** Durch den Magnet wird ein Feld erzeugt, das die Funktion von medizinischen Geräten beeinträchtigen kann oder zu irreversiblem Datenverlust führen kann.

- **Dieses Elektrowerkzeug ist nicht dafür bestimmt, von Personen (einschließlich Kinder) mit eingeschränkten physischen, sensorischen oder geistigen Fähigkeiten oder mangelnder Erfahrung und/oder mangelndem Wissen benutzt zu werden, es sei denn, sie werden durch eine für ihre Sicherheit zuständige Person beaufsichtigt oder erhalten von ihr Anweisungen, wie das Elektrowerkzeug zu benutzen ist.** Kinder sollten beaufsichtigt werden, um sicherzustellen, dass sie nicht mit dem Elektrowerkzeug spielen.
- **Halten Sie das Elektrowerkzeug beim Arbeiten fest mit beiden Händen und sorgen Sie für einen sicheren Stand.** Das Elektrowerkzeug wird mit zwei Händen sicherer geführt.
- **Stellen Sie sicher, dass alle Schutzvorrichtungen und Griffe bei Benutzung des Gerätes montiert sind.** Versuchen Sie niemals, ein unvollständig montiertes Gerät oder ein Gerät mit nicht zulässigen Modifikationen in Betrieb zu nehmen.
- Betreiben Sie das Elektrowerkzeug immer mit einer gut ausgerichteten und gespannten Kette. Die Verwendung des Elektrowerkzeuges mit einer falsch ausgerichteten und nicht richtig gespannten Kette kann zu Kettenbruch, Rückschlag und/oder Verletzungen führen.
- Halten Sie sämtliche Kühlluftöffnungen frei von Schmutz.

Sicherheitshinweise und Hinweise für den optimalen Umgang mit dem Akku

- **Stellen Sie sicher, dass das Produkt ausgeschaltet ist, bevor Sie den Akku einsetzen.** Das Einsetzen eines Akkus in ein Produkt, das eingeschaltet ist, kann zu Unfällen führen.
- **Verwenden Sie nur die für dieses Produkt vorgesehenen Bosch Akkus**. Der Gebrauch anderer Akkus kann zu Verletzungen und Brandgefahr führen.
- **Ändern und öffnen Sie den Akku nicht.** Es besteht die Gefahr eines Kurzschlusses.

Schützen Sie den Akku vor Hitze (z. B. auch vor dauernder Sonneneinstrahlung), Feuer, Wasser und Feuchtigkeit. Es besteht Explosionsgefahr.

- **Wenn Sie das Gerät nicht benutzen, halten Sie den nicht benutzten Akku fern von Büroklammern, Münzen, Schlüsseln, Nägeln, Schrauben oder anderen kleinen Metallgegenständen, die eine Überbrückung der Kontakte verursachen könnten.** Ein Kurzschluss zwischen den Akkukontakten kann Verbrennungen oder Feuer zur Folge haben.
- **Bei Beschädigung und unsachgemäßem Gebrauch des Akkus können Dämpfe austreten.** Lüften Sie den Bereich und suchen Sie bei Beschwerden einen Arzt auf. Die Dämpfe können die Atemwege reizen.
- **Verwenden Sie den Akku nur in Produkten des Herstellers.** Nur so wird der Akku vor gefährlicher Überlastung geschützt.
- **Durch spitze Gegenstände wie z. B. Nagel oder Schraubenzieher oder durch äußere Krafteinwirkung kann der Akku beschädigt werden.** Es kann zu einem internen Kurzschluss kommen und der Akku brennen, rauchen, explodieren oder überhitzen.
- **Schließen Sie den Akku nicht kurz**. Es besteht Explosionsgefahr.
- Schützen Sie den Akku vor Feuchtigkeit und Wasser.
- Lagern Sie das Produkt und den Akku nur im Temperaturbereich von –20 °C bis 50 °C. Lassen Sie den Akku z. B. im Sommer nicht im Auto liegen.
- Reinigen Sie gelegentlich die Lüftungsschlitze des Akkus mit einem weichen, sauberen und trockenen Pinsel.

Symbole

Die nachfolgenden Symbole sind für das Lesen und Verstehen der Betriebsanleitung von Bedeutung. Prägen Sie sich die Symbole und ihre Bedeutung ein. Die richtige Interpretation der Symbole hilft Ihnen, das Produkt besser und sicherer zu gebrauchen.

Symbol	Bedeutung
	Tragen Sie Sicherheitshandschuhe.
	Halten Sie Kinder, Personen und Haustiere fern.
	Bewegungsrichtung
	Reaktionsrichtung
	Gewicht
	Einschalten
	Ausschalten
	Gestattete Handlung
	Verbotene Handlung
CLICK!	Hörbares Geräusch
	Zubehör/Ersatzteile

Produkt- und Leistungsbeschreibung

Lesen Sie alle Sicherheitshinweise und Anweisungen. Versäumnisse bei der Einhaltung der Sicherheitshinweise und Anweisungen

können elektrischen Schlag, Brand und/oder schwere Verletzungen verursachen.

Bitte beachten Sie die Abbildungen im vorderen Teil der Betriebsanleitung.

Bestimmungsgemäßer Gebrauch

Das Elektrowerkzeug dient zum Sägen von Bäumen und Baumstämmen in Bodennähe. Es kann für Schnitte längs und quer zur Faserrichtung verwendet werden.

Dieses Elektrowerkzeug ist nicht geeignet zum Sägen von mineralischen Werkstoffen.

Dieses Elektrowerkzeug ist nicht zum Fällen von Bäumen bestimmt.

Abgebildete Komponenten

Die Nummerierung der abgebildeten Komponenten bezieht sich auf die Darstellung des Elektrowerkzeugs auf der Grafikseite.

(1) Hinterer Handgriff
(2) Ein-/Ausschalter
(3) Einschaltsperre für Ein-/Ausschalter
(4) Ölstandsanzeige
(5) Öltankverschluss
(6) Kettenrad
(7) Öldüse
(8) Vorderer Handgriff
(9) Handschutz/Hebel zur Aktivierung der Rückschlagbremse
(10) Befestigungsbolzen
(11) Krallenanschlag
(12) Lüftungsschlitze
(13) Sägekette
(14) Schwert
(15) Kettenspannring
(16) Feststellknopf
(18) Kettenradabdeckung
(18) Kettenschutz
(19) Akku-Entriegelungstaste
(20) Akku
(21) Ladegerät[a)]
(22) Spannrad

a) **Abgebildetes oder beschriebenes Zubehör gehört nicht zum Standard-Lieferumfang.**

Technische Daten

Kettensäge		PKE18V-30-28
Sachnummer		**3 600 HB8 B..**
Nennspannung[A)]	V	18
Kettengeschwindigkeit im Leerlauf	m/s	9
Schwertlänge	cm	30
Sägekettenteilung		3/8" niedriges Profil
Treibgliedstärke	mm	1,1 (0,043")
Anzahl der Treibglieder		45
Schneiddurchmesser max.	cm	27,5
Füllmenge Öltank	ml	160
Automatische Kettenschmierung		●
Umlenkstern		●
Gewicht entsprechend EN 62841-4-1[A)]		
- mit Akku	kg	4,5 (4,0Ah) – 4,6 (6,0Ah)
- ohne Akku	kg	3,9
- ohne Akku, Schwert oder Sägekette		3,3
Seriennummer		Siehe Seriennummer (Typenschild) am Produkt
empfohlene Umgebungstemperatur beim Laden	°C	0... +35
erlaubte Umgebungstemperatur beim Betrieb [B)] und bei Lagerung	°C	-20... +50
Kompatible Akkus		PBA18V...W ≥ 1.5Ah
Empfohlene Akkus		PBA18V...W ≥ 4.0Ah

Kettensäge	PKE18V-30-28
Empfohlene Ladegeräte	AL 18...

A) abhängig vom verwendeten Akku

B) eingeschränkte Leistung bei Temperaturen < 0 °C

Geräusch-/Vibrationsinformation

Geräuschemissionswerte ermittelt entsprechend **EN 62841-4-1**.

Der A-bewertete Geräuschpegel des Elektrowerkzeugs beträgt typischerweise: Schalldruckpegel **86** dB(A); Schallleistungspegel **94** dB(A). Unsicherheit K = **4,0** dB.

Gehörschutz tragen!

Schwingungswerte a_h (kontinuierliche Vibrationen), p_F (wiederholte Stoßvibrationen) und Unsicherheit K ermittelt entsprechend **EN 62841-4-1**.

a_h = **5,6** m/s^2 (K = **1,5** m/s^2), p_F = **402** m/s^2 (K = **56** m/s^2)

Dass der/die angegebene(n) Schwingungsgesamtwert(e) und der/die angegebene(n) Geräuschemissionswert(e) nach einem genormten Prüfverfahren gemessen worden sind und zum Vergleich eines Elektrowerkzeugs mit einem anderen verwendet werden können.

Dass der/die angegebene(n) Schwingungsgesamtwert(e) und der/die angegebene(n) Geräuschemissionswert(e) auch zu einer vorläufigen Einschätzung der Belastung verwendet werden können.

Dass die Schwingungs- und Geräuschemissionen während der tatsächlichen Benutzung des Elektrowerkzeugs von den Angabewerten abweichen können, abhängig von der Art und Weise, in der das Elektrowerkzeug verwendet wird, insbesondere, welche Art von Werkstück bearbeitet wird; und zur Notwendigkeit, Sicherheitsmaßnahmen zum Schutz des Bedieners festzulegen, die auf einer Abschätzung der Schwingungsbelastung während der tatsächlichen Benutzungsbedingungen beruhen (hierbei sind alle Anteile des Betriebszyklus zu berücksichtigen, beispielsweise Zeiten, in denen das Elektrowerkzeug abgeschaltet ist, und solche, in denen es zwar eingeschaltet ist, aber ohne Belastung läuft).

Akku

Bosch verkauft Akku-Elektrowerkzeuge auch ohne Akku. Ob im Lieferumfang Ihres Elektrowerkzeugs ein Akku enthalten ist, können Sie der Verpackung entnehmen.

Akku laden

- ▶ **Benutzen Sie nur die in den technischen Daten aufgeführten Ladegeräte.** Nur diese Ladegeräte sind auf den bei Ihrem Elektrowerkzeug verwendeten Li-Ionen-Akku abgestimmt.

Hinweis: Li-Ionen-Akkus werden aufgrund internationaler Transportvorschriften teilgeladen ausgeliefert. Um die volle Leistung des Akkus zu gewährleisten, laden Sie vor dem ersten Einsatz den Akku vollständig auf.

Akku einsetzen

Schieben Sie den geladenen Akku in die Akku-Aufnahme, bis dieser eingerastet ist.

Akku entnehmen

Zur Entnahme des Akkus drücken Sie die Akku-Entriegelungstaste und ziehen den Akku heraus. **Wenden Sie dabei keine Gewalt an.**

Akku-Ladezustandsanzeige am Akku

Hinweis: Nicht jeder Akku-Typ verfügt über eine Ladezustandsanzeige.

Die LEDs der Akku-Ladezustandsanzeige am Akku zeigen den Ladezustand des Akkus an. Aus Sicherheitsgründen ist die Abfrage des Ladezustands nur bei Stillstand des Elektrowerkzeuges möglich.

Drücken Sie die Taste für die Ladezustandsanzeige am Akku, um den Ladezustand anzuzeigen. Dies ist auch bei abgenommenem Akku möglich.

LED am Akku	Ladezustand
Dauerlicht 4 × grün	≈ 75–100 %
Dauerlicht 3 × grün	≈ 50–75 %
Dauerlicht 2 × grün	≈ 25–50 %
Dauerlicht 1 × grün	≈ 5–25 %
Blinklicht 1 × grün	≈ 0–5 %

Hinweise für den optimalen Umgang mit dem Akku

Schützen Sie den Akku vor Feuchtigkeit und Wasser.

Lagern Sie den Akku nur im Temperaturbereich von –20 °C bis 50 °C. Lassen Sie den Akku z.B. im Sommer nicht im Auto liegen.

Reinigen Sie gelegentlich die Lüftungsschlitze des Akkus mit einem weichen, sauberen und trockenen Pinsel.

Eine wesentlich verkürzte Betriebszeit nach der Aufladung zeigt an, dass der Akku verbraucht ist und ersetzt werden muss.

Beachten Sie die Hinweise zur Entsorgung.

Akku-Pflege

Um eine optimale Nutzung des Akkus zu gewährleisten, beachten Sie folgende Hinweise und Maßnahmen:

- Schützen Sie den Akku vor Feuchtigkeit und Wasser.
- Lagern Sie das Elektrowerkzeug und den Akku nur im Temperaturbereich von –20 °C bis 50 °C. Lassen Sie den Akku z.B. im Sommer nicht im Auto liegen.
- Lagern Sie den Akku separat und nicht im Gartengerät.
- Lassen Sie den Akku bei direkter Sonnenbestrahlung nicht im Gartengerät.

– Die optimale Temperatur zur Aufbewahrung des Akkus beträgt 5 °C.
– Reinigen Sie gelegentlich die Lüftungsschlitze des Akkus mit einem weichen, sauberen und trockenen Pinsel.

Eine wesentlich verkürzte Betriebszeit nach der Aufladung zeigt an, dass der Akku verbraucht ist und ersetzt werden muss.

Montage

Zu Ihrer Sicherheit

▶ **Achtung! Schalten Sie vor Wartungs- oder Reinigungsarbeiten das Elektrowerkzeug aus und entfernen Sie den Akku.**
▶ **Vorsicht! Die Kette ist scharf. Tragen Sie bei der Arbeit mit der Kette immer Schutzhandschuhe.**
▶ **Betreiben Sie die Kettensäge auf keinen Fall in der Nähe von Personen, Kindern oder Tieren, ebenso nicht nach dem Konsum von Alkohol, Drogen oder der Einnahme von betäubenden Medikamenten.**
▶ **Benutzen Sie die Kettensäge nur, wenn die Abdeckung korrekt gesichert ist.**

Montieren des Schwerts und Spannen der Sägekette (siehe Bilder B1 – B6)

▶ **Vorsicht! Spannen Sie die Sägekette nicht, wenn sie heiß ist.**
▶ **Verwenden Sie für die Montage kein Werkzeug.**
– Legen Sie die Kettensäge mit der Abdeckung **(15)** nach oben auf eine geeignete ebene Fläche.
– Wenn das Schwert von der Kettensäge demontiert ist , vergewissern Sie sich, dass das Spannrad **(22)** auf dem Schwert vollständig gegen den Uhrzeigersinn gedreht ist.
– Halten Sie das Schwert **(14)** mit der Nase senkrecht nach oben und befestigen Sie eine neue oder geschärfte Sägekette **(13)** in der auf dem Schwert richtige Richtung (siehe Bild **B1**).
– Vergewissern Sie sich, dass die Sägekette **(13)** richtig im Schlitz um das gesamte Schwert liegt.
– Legen Sie die Sägekette um das Kettenrad **(6)** und schieben Sie das Schwert **(14)** über die Befestigungsbolzen **(10)**.
– Prüfen Sie, ob alle Teile gut platziert sind und halten Sie das Schwert mit der Sägekette in dieser Position.
– Drehen Sie dann das Spannrad **(22)** im Uhrzeigersinn, bis die Sägekette teilweise gespannt ist und auf dem Schwert montiert bleibt.
– Setzen Sie die Abdeckung **(15)** auf und drehen Sie den Feststellknopf **(16)** im Uhrzeigersinn, bis die Abdeckung teilweise sitzt.
– Drehen Sie den Kettenspannring **(15)** im Uhrzeigersinn, bis Sie einen leichter Widerstand zum Drehen merken.
– Arretieren Sie den Kettenspannring **(15)**, indem Sie den Feststellknopf **(16)** im Uhrzeigersinn drehen. Prüfen Sie mit Handschuhen die Kettenspannung, indem Sie die Sägekette **(13)** von der Mitte der Kettenschiene **(14)** anheben. Die richtige Spannung ist erreicht, wenn sich die Sägekette **(13)** gegen das Gewicht der Maschine ca. 4 - 6 mm von der Kettenschiene **(14)** anheben lässt.
– Wenn eine Einstellung der Kettenspannung erforderlich ist, lösen Sie den Arretierknopf **(16)**, indem Sie ihn mindestens eine volle Umdrehung gegen den Uhrzeigersinn drehen, stellen Sie die Kettenspannung durch Drehen des Kettenspannrings **(15)** ein und wiederholen Sie die Schritte.
– Sobald die richtige Spannung erreicht ist, halten Sie den Kettenspannring **(15)** fest und drehen Sie den Feststellknopf **(16)** im Uhrzeigersinn fest.
– Wenn die Kette zu straff gespannt ist, schrauben Sie den Feststellknopf **(16)** ab und wiederholen Sie die Schritte zum Spannen.

Hinweis: Spannen Sie die Sägekette nicht zu stark - eine zu starke Spannung führt zu übermäßigem Verschleiß und verkürzt die Lebensdauer der Sägekette und kann die Kettenschiene beschädigen.

Hinweis: Neue Sägeketten können sich bei der erstmaligen Verwendung erheblich verlängern. Nehmen Sie den Akku heraus und überprüfen Sie die Spannung der Sägekette in den ersten zwei Betriebsstunden regelmäßig.

Befüllen des Öltanks (siehe Bild D)

Hinweis: Die Kettensäge wird nicht mit Sägekettenhaftöl befüllt geliefert. Es ist wichtig, sie vor dem Gebrauch mit Öl zu füllen. Die Benutzung der Kettensäge ohne Sägekettenhaftöl oder bei einem Ölstand unterhalb der Minimum-Markierung führt zur Beschädigung von Schwert und der Sägekette.

Zum Füllen des Öltanks gehen Sie wie folgt vor:
– Stellen Sie die Kettensäge mit dem Öltankverschluss **(5)** nach oben auf einer geeigneten Unterlage ab.
– Reinigen Sie den Bereich um den Öltankverschluss **(5)**. Verwenden Sie ein sauberes Tuch, um Verschmutzungen zu entfernen.
– Drehen Sie den Öltankverschluss **(5)** gegen den Uhrzeigersinn ab.
– Befüllen Sie den Öltank vorsichtig mit Sägekettenhaftöl.
– Achten Sie beim Einfüllen des Sägekettenhaftöl darauf, dass kein Schmutz oder Fremdkörper in den Öltank gelangen.
– Der Öltankverschluss **(5)** ist an der Kettensäge befestigt. Achten Sie darauf, dass der Öltankverschluss die Öltanköffnung beim Einfüllen nicht blockiert.
– Sie können den Ölstand während des Betriebs durch die Ölstandsanzeige **(4)** kontrollieren. Wenn der Mindeststand erreicht ist, füllen Sie neues Öl nach.
– Montieren Sie den Öltankverschluss **(5)** und ziehen Sie ihn fest an.

Hinweis: Verwenden Sie stets das für die Kettensäge vorgesehene Öl, um die beste Leistung zu erzielen. Die Verwendung von nicht zugelassenem Öl kann die Leistung des Öl-

systems beeinträchtigen und zum Erlöschen der Garantie führen.

Sägekettenschmierung (siehe Bild F3)

Die Lebensdauer und Schnittleistung der Sägekette hängt von der optimalen Schmierung ab. Deshalb wird die Sägekette während des Betriebes über die Öldüse **(7)** automatisch mit Sägekettenhaftöl geschmiert.

Prüfen Sie regelmäßig, ob die Sägekette richtig geschmiert ist:

- Halten Sie die Kettensäge bei vollem Öltank mit der Spitze des Schwertes auf eine helle Fläche gerichtet.
- Lassen Sie das Elektrowerkzeug ca. 1 Minute lang laufen oder bis Öl auf der hellen Fläche sichtbar ist.
- Wenn kein Öl sichtbar ist, siehe Fehlersuche "Sägekette trocken".
- Wenn das Schmiersystem immer noch nicht richtig funktioniert, wenden Sie sich an einen Bosch-Kundendienst.

Hinweis: Der Ölfilter ist im Öltank integriert. Wenden Sie sich zur Reinigung oder Fehlerbehebung an den Bosch-Kundendienst.

Hinweis: Das Öl wird bei niedrigen Temperaturen zähflüssig, wodurch der Öldurchsatz verringert wird.

Bedienung

- ▶ **Lesen Sie vor dem Gebrauch immer die Bedienungsanleitung und die Sicherheitshinweise.**
- ▶ **Tragen Sie immer geeignete Kleidung und persönliche Schutzausrüstung.**
- ▶ **Führen Sie vor der Benutzung alle erforderlichen Wartungsarbeiten durch.**
- ▶ **Überprüfen Sie vor dem Gebrauch immer den Zustand vom Werkzeug und der Kette, den Ölstand und die korrekte Montage. Benutzen Sie die Kettensäge nur, wenn sie in einwandfreiem Zustand ist.**
- ▶ **Achten Sie immer darauf, dass die Umgebung trocken und frei von Hindernissen ist und keine unbeteiligten Personen in der Umgebung sind.**
- ▶ **Achten Sie stets auf einen sicheren Stand und bedienen Sie die Kettensäge nur, wenn Sie auf einer festen, sicheren und ebenen Fläche stehen.**
- ▶ **Benutzen Sie die Kettensäge niemals auf einer Leiter oder über der Schulterhöhe.**
- ▶ **Niemals zu weit ausholen oder mit ausgestreckten Armen arbeiten.**
- ▶ **Halten Sie die Kettensäge immer mit beiden Händen fest.**
- ▶ **Lassen Sie die Kettensäge nicht auf dem Boden liegen. Stolpergefahr!**
- ▶ **Rauchen Sie nicht und bringen Sie kein Feuer oder Flammen in den Arbeitsbereich. Kettensägenstaub kann leicht brennbar sein.**
- ▶ **Drücken Sie den Ein-/Ausschalter nicht nach einer automatischen Abschaltung des Geräts. Andernfalls könnte der Akku beschädigt werden.**

Hinweis: Die Kettensäge wird nicht mit Öl gefüllt geliefert. Verwenden Sie die Kettensäge erst, nachdem Sie den Ölbehälter mit Kettenöl gefüllt haben.

- ▶ **Die Verwendung der Kettensäge mit einer falsch ausgerichteten oder falsch gespannten Kette kann zu Kettenbruch, Rückschlag und/oder Verletzungen führen.**
- ▶ **Neue Sägeketten können sich bei der ersten Inbetriebnahme erheblich verlängern.**
- ▶ **Prüfen Sie die Kettenspannung regelmäßig während des Betriebs.** Für die korrekte Montage, (siehe „Montieren des Schwerts und Spannen der Sägekette (siehe Bilder **B1** – **B6**)“, Seite 17).

Richtige Handhabung der Kettensäge (siehe Bild I)

Wenden Sie stets die in diesem Abschnitt beschriebene korrekte Handhabung an:

- Tragen Sie geeignete, rutschfeste Kettensägenhandschuhe für maximalen Halt und Schutz.
- Halten Sie die Säge immer mit beiden Händen fest, wenn die Säge in Betrieb ist.
- Legen Sie Ihre rechte Hand auf den hinteren Griff und Ihre linke Hand auf den vorderen Griff, wobei Ihre Daumen und Finger die Griffe der Kettensäge umschließen. (siehe Bild **F2**)
- Halten Sie Ihr Gewicht im Gleichgewicht und stellen Sie beide Füße auf festen Boden.
- Halten Sie den linken Ellbogen in einer "gestreckten", steifen Position, um eventuellen Rückschlagkräften standzuhalten.
- Niemals mit ausgestreckten Armen arbeiten oder zu weit hinausgreifen.
- Halten Sie die Kettensäge fest im Griff und halten Sie den linken Arm steif, um die Kontrolle über die Kettensäge zu behalten, falls ein Rückschlag auftritt.
- Halten Sie die Kettensäge auf der rechten Seite Ihres Körpers.
- Achten Sie darauf, dass kein Teil Ihres Körpers die Schnittlinie überquert. Ein Rückschlag kann die Kettensäge auf Ihren Körper zurückwerfen. (siehe Bild **I**) Durch Rückschlag kann die Kettensäge auf Ihren Körper zurückgeschleudert werden. (siehe Bild **I**)

Ein-/Ausschalten (siehe Bild F1)

- ▶ **Tragen Sie geeignete, rutschfeste Kettensägenhandschuhe für maximalen Halt und Schutz.**

Vor dem Einschalten:

- Entfernen Sie den Kettenschutz **(18)**.
- Setzen Sie den Akku ein.

– Halten Sie die Kettensäge mit beiden Griffen sicher fest und halten Sie Ihren Körper aus der Richweite der Sägekette heraus. (siehe Bild **I**).

Einschalten:

– Ziehen Sie den Hebel zur Aktivierung der Rückschlagbremse **(9)** von Position **O** auf Position **I** in Richtung des vorderen Griffs **(8)**.
– Drücken Sie die Einschaltsperre für den Ein-/Ausschalter **(3)**, danach den Ein-/Ausschalter **(2)** und halten Sie diese gedrückt.
– Lassen Sie die Einschaltsperre los, sobald die Kettensäge läuft.
– Die Sägekette muss volle Geschwindigkeit haben, bevor Sie am Holz arbeiten.

Hinweis: Die Kettensäge lässt sich nicht starten, wenn der Hebel zur Aktivierung der Rückschlagbremse **(9)** vor der Verwendung nicht korrekt deaktiviert wurde.

Ausschalten:

– Lassen Sie den Ein-/Ausschalter **(2)** los. Die Einschaltsperre kehrt in den Sicherheits-/Sperrzustand zurück.
– Schieben Sie nach dem Gebrauch den Hebel zur Aktivierung der Rückschlagbremse **(9)** von Position 1 auf Position 2 nach vorne, weg vom vorderen Griff **(8)**.

Allgemeines Schneidverhalten (siehe Bild G)

– Erstbenutzer sollten das Schneiden von Stämmen auf einem Sägebock üben.
– Nehmen Sie bei ausgeschalteter Säge den richtigen Stand vor dem Holz ein.
– Starten Sie die Kettensäge und vergewissern Sie sich, dass die Sägekette mit voller Geschwindigkeit läuft, bevor sie mit dem Holz in Berührung kommt.
– Beginnen Sie mit dem Schneiden, indem Sie den Krallenanschlag **(11)** gegen das Holz drücken, um den Schnitt zu stabilisieren.
– Wenn Sie dickere Stämme oder Baumstämme schneiden, verwenden Sie den Krallenanschlag als Hebel, indem Sie den Krallenanschlag während des Schnitts schrittweise auf einen niedrigeren Punkt zurücksetzen. Ziehen Sie dazu die Kettensäge leicht nach hinten, bis sich der Krallenanschlag löst, und setzen Sie die Kettensäge auf einer niedrigeren Ebene wieder ein, um weiterzusägen. Ziehen Sie die Kettensäge nicht vollständig aus dem Schnitt heraus.
– Lassen Sie die Kettensäge während des gesamten Schnittes laufen und halten Sie eine gleichmäßige Geschwindigkeit ein.
– Drücken Sie beim Sägen nicht mit Kraft auf die Sägekette, sondern lassen Sie diese arbeiten.
– Entfernen Sie die Kettensäge immer aus dem Holzschnitt, während die Sägekette läuft.
– Vorsicht am Ende des Sägeschnitts. Sobald die Kettensäge sich frei geschnitten hat, ändert sich unerwartet die Gewichtskraft. Es besteht Verletzungsgefahr für Beine und Füße.
– Lassen Sie den Ein/Ausschalter los, sobald der Schnitt beendet ist, damit die Kette zum Stillstand kommt und positionieren Sie die Rückschlagbremse **(9)** korrekt in Position O (siehe Bild **F1**).

Sägenrückschlag (siehe Bild H)

Mit einem grundlegenden Verständnis von Rückschlag können Sie hier auftretende Rückschläge reduzieren, die zu Unfällen führen können.

Achten Sie immer darauf, dass Sie fest auf dem Boden stehen und das Gleichgewicht halten.

Unter Sägenrückschlag versteht man das plötzliche Hoch- und Zurückschlagen der laufenden Kettensäge, das bei Berührung der Schwertspitze mit dem Sägegut oder bei klemmender Kette auftreten kann.

Wenn Sägenrückschlag auftritt, reagiert die Kettensäge auf unvorhersehbare Art und Weise und kann schwere Verletzungen bei dem Bediener oder den im Sägebereich stehenden Personen verursachen.

Achten Sie besonders auf das Sägen in seitlichen und schrägen Richtungen sowie bei Längsschnitten. Bei diesen Schnitten kann der Krallenanschlag **(11)** normalerweise nicht verwendet werden.

Beachten Sie die folgenden Vorsichtsmaßnahmen, um den Rückschlag zu minimieren:

– Achten Sie immer auf die richtige Handhabung der Kettensäge.
– Halten Sie die Kettensäge fest im Griff und halten Sie den linken Arm steif, um die Kontrolle über die Kettensäge zu behalten, falls ein Rückschlag auftritt.
– Stellen Sie sicher, dass der Bereich, in dem Sie schneiden, frei von Hindernissen ist. Achten Sie darauf, dass die Nase des Schwertes nicht mit einem Baumstamm, einem Ast, einem Zaun oder einem anderen Hindernis in Berührung kommt, auf das Sie bei der Arbeit mit der Säge treffen könnten.

Hinweis: Es kann zu einem Rückschlag kommen, wenn die Spitze des Schwertes mit einem Hindernis in Berührung kommt.

– Schneiden Sie immer mit der vollen Geschwindigkeit der Kettensäge. Drücken Sie den Ein/Ausschalter **(2)** ganz durch und halten Sie eine gleichmäßige Schnittgeschwindigkeit ein.
– Verwenden Sie nur die von Bosch empfohlenen Ersatz-Schwerter und rückschlagarmen Ketten.

Rückschlagbremse

Die Rückschlagbremse ist ein Sicherheitsmechanismus, der durch das Handgelenk über den Hebel zur Aktivierung der Rückschlagbremse **(9)** aktiviert wird, wenn ein Rückschlag auftritt. Die Sägekette stoppt sofort. Dadurch wird die Verletzungsgefahr durch Rückschlag verringert.

Testen Sie regelmäßig, ob die Rückschlagbremse funktioniert:

– Halten Sie die Kettensäge mit beiden Händen fest.
– Schalten Sie die Kettensäge ein.

– Wenn sich die Sägekette dreht, drücken Sie den Hebel aus dem Handgelenk nach vorne, um die Rückschlagbremse **(9)** zu aktivieren. Verwenden Sie die Kettensäge nicht, wenn die Sägekette bei diesem Test nicht sofort stoppt.

Hinweis: Halten Sie die Kettensäge bei normalem Gebrauch nicht durch absichtliches Betätigen des Hebels für die Rückschlagbremse **(9)** an.

Sägen von Stämmen (siehe Bild I)

– Sichern Sie die Stämme vor dem Sägen immer.
– Schneiden Sie die Stämme immer über die gesicherten Punkte hinaus, um zu verhindern, dass sich der Stamm einklemmt und die Kette klemmt.
– Achten Sie darauf, dass die Sägekette niemals mit dem Boden oder der Schneidausrüstung in Berührung kommt.
– Achten Sie wegen der Stolpergefahr auf Baumstümpfe, Äste, Wurzeln etc.

Sägen von Holz unter Spannung (siehe Bild J)

– Das Sägen von unter Spannung stehendem Holz, Ästen oder Bäumen sollte nur von ausgebildeten Fachleuten ausgeführt werden. Es ist äußerste Vorsicht geboten. Es besteht erhöhte Unfallgefahr.

Entasten eines Astes oder eines Baumes (siehe Bild K)

– Unter Entasten versteht man das Abtrennen der Äste vom gefällten Baum oder einem großen Ast.
– Lassen Sie größere nach unten gerichtete Äste, die den Baum stützen, vorerst stehen.
– Entfernen Sie die kleineren Äste in einem Schnitt.

Fehlersuche

Wenn Ihr Elektrowerkzeug nicht einwandfrei funktioniert, zeigt Ihnen die folgende Tabelle Fehlersymptome, mögliche Ursachen sowie Maßnahmen zur Abhilfe. Können Sie damit das Problem nicht identifizieren und beseitigen, wenden Sie sich an Ihre Service-Werkstatt.

Achtung: Schalten Sie vor der Fehlersuche das Elektrowerkzeug aus und entnehmen Sie den Akku.

Symptom	Mögliche Ursache	Abhilfe
Kettensäge läuft nicht	Rückschlagbremse hat ausgelöst	siehe Bild **F1**
	Akku entladen	Akku laden, siehe auch „Hinweise zum Laden“
	Motorschutz hat angesprochen	Motor abkühlen lassen
	Akku zu kalt/zu heiß	Akku erwärmen/abkühlen lassen
	Elektrowerkzeug defekt	Kundendienst aufsuchen
	Kettenspannung zu hoch	Kettenspannung einstellen.
Kettensäge arbeitet intermittierend	Akku entladen	Akku laden, siehe auch „Hinweise zum Laden“
	Elektrowerkzeug defekt	Kundendienst aufsuchen
Überschüssiges Öl	Restöl aus dem Bereich Kette und Ritzel	(siehe „Wartung und Service“, Seite 21)
Sägekette trocken	Kein Öl im Öltank	Öl nachfüllen, siehe auch "Sägekettenschmierung"
	Öldüse **(7)** verstopft	Öldüse **(7)** reinigen
	Ölfilter verstopft	Bosch Kundendienst kontaktieren
Sägekette/Führungsschiene heiß	Kein Öl im Öltank	Öl nachfüllen
	Kettenspannung zu hoch	Kettenspannung einstellen.
	Sägekette stumpf	Sägekette ersetzen
	Ölausflusskanal verstopft	Kundendienst aufsuchen
Kettensäge rupft, vibriert oder sägt nicht richtig	Kettenspannung zu niedrig	Kettenspannung nachspannen
	Sägekette stumpf	Sägekette ersetzen
	Sägekette verschlissen	Sägekette ersetzen
	Sägezähne zeigen in die falsche Richtung	Sägekette richtig montieren
	Schwert beschädigt oder verschlissen	Schwert austauschen oder Bosch Kundendienst kontaktieren
Starke Vibrationen/Geräusche	Elektrowerkzeug defekt	Kundendienst aufsuchen

Symptom	Mögliche Ursache	Abhilfe
	Falsche Kettenmontage	Prüfen Sie, ob die Kette richtig montiert ist, siehe "Montage des Schwertes und Spannen der Sägekette".
Sägedauer pro Akku-Ladung zu gering	Zu viel Reibung wegen fehlender Schmierung	Stellen Sie die Kettenschmierung sicher (siehe „Sägekettenschmierung“)
	Sägekette muss gereinigt werden	Sägekette reinigen
	Schlechte Sägetechnik	siehe „Arbeiten mit der Kettensäge“
	Akku nicht voll geladen	Akku laden, siehe auch „Hinweise zum Laden“
	Akku außerhalb des zulässigen Temperaturbereiches	Lassen Sie den Akku auf Raumtemperatur erwärmen (innerhalb des zulässigen Temperaturbereichs von 0–45 °C)
	Kettenspannung zu hoch	Kettenspannung einstellen.
	Sägekette stumpf	Sägekette ersetzen
Sägekette bewegt sich langsam	Akku entladen	Akku laden, siehe auch „Hinweise zum Laden“
	Akku außerhalb des zulässigen Temperaturbereiches	Lassen Sie den Akku auf Raumtemperatur erwärmen (innerhalb des zulässigen Temperaturbereichs von 0–45 °C)

Wartung und Service

Wartung, Reinigung und Transport

- ▶ **Achtung! Schalten Sie vor Wartungs- oder Reinigungsarbeiten das Elektrowerkzeug aus und entfernen Sie den Akku.**
- ▶ **Tragen Sie immer geeignete Kleidung und persönliche Schutzausrüstung.**
- ▶ **Untersuchen Sie die Kettensäge regelmäßig auf offensichtliche Mängel, wie eine lose, ausgehängte oder beschädigte Sägekette, lose Befestigung und verschlissene oder beschädigte Bauteile.**
- ▶ **Nehmen Sie keine Veränderungen am Gartengerät vor.** Unzulässige Veränderungen können die Sicherheit Ihres Gartengerätes beeinträchtigen und zu verstärkten Geräuschen und Vibrationen führen und die Garantie verfällt.

Wartung und Reinigung

- – Halten Sie das Elektrowerkzeug und die Lüftungsschlitze sauber, um gut und sicher zu arbeiten.
- – Verwenden Sie kein Wasser, Lösemittel und Poliermittel, um das Elektrowerkzeug zu reinigen.
- – Verwenden Sie ein sauberes Tuch oder eine steife Bürste, um Verschmutzungen vom Elektrowerkzeug zu entfernen.
- – Verwenden Sie ein sauberes Tuch, um vorsichtig Verunreinigungen aus der Öldüse **(7)** zu entfernen. Achten Sie darauf, dass keine Verunreinigungen in die Öldüse **(7)** gelangen, da dies zu Verstopfungen und Schmierproblemen führen kann.

Wartung Sägekette

- – Reinigen Sie das Schwert und die Sägekette, bevor Sie das Produkt über einen längeren Zeitraum lagern, um ein Festfressen der Teile zu verhindern.

So reinigen Sie die Sägekette:

- – Nehmen Sie die Abdeckung **(15)**, das Schwert **(14)** und die Sägekette **(13)** von der Kettensäge ab und reinigen Sie sie mit einer steifen Bürste.
- – Untersuchen Sie die Sägekette auf Beschädigungen und ersetzen oder schärfen Sie die Sägekette.

Ersetzen und Schärfen der Sägekette

- ▶ **Für eine optimale Leistung und Sicherheit ist eine scharfe Sägekette erforderlich.**
- ▶ **Schärfen Sie die Sägekette niemals selbst, es sei denn Sie haben Erfahrung darin.**

Die Sägekette kann bei längerem Gebrauch oder bei Kontakt mit anderen Gegenständen als Holz stumpf werden.

- – Ersetzen Sie die Sägekette durch das Bosch Sägekettenzubehör oder lassen Sie die Sägekette professionell nachschärfen, siehe Zubehör.
- – Zur Montage der Sägekette am Werkzeug (siehe „Montieren des Schwerts und Spannen der Sägekette (siehe Bilder **B1** – **B6**)“, Seite 17).

Wartung Schwert

- ▶ **Tauschen Sie das Schwert nur aus, wenn Sie das Produkt und die Anweisungen genau verstehen, andernfalls wenden Sie sich bitte an den Bosch-Kundendienst.**
- ▶ **Verwenden Sie nur die von Bosch empfohlenen Ersatz-Schwerter.**

Überprüfen Sie das Schwert auf Risse oder Verschleiß. Tauschen Sie das Schwert bei Beschädigung aus. Eine Anleitung zum Entfernen des Schwertes finden Sie (siehe „Montieren des Schwerts und Spannen der Sägekette (siehe Bilder **B1** – **B6**)“, Seite 17).

Ersatzteile und Zubehör (siehe Bild L)

Unter www.bosch-pt.com finden Sie Explosionszeichnungen und Informationen über Ersatzteile.

Transport und Lagerung der Kettensäge

Bevor Sie die Kettensäge transportieren:

- Nehmen Sie immer den Akku heraus.
- Montieren Sie immer den Kettenschutz **(18)** auf das Schwert **(14)** wenn die Kettensäge nicht benutzt wird, um Verletzungen zu vermeiden.
- Arretieren Sie immer die Kettenbremse, indem Sie den Handschutz/die Kettenbremse nach vorne schieben.
- Es wird empfohlen, die Kettensäge mit dem Schwert nach hinten zu tragen.

Führen Sie zusätzlich zu allen Schritten für den Transport der Kettensäge die folgenden Schritte aus, bevor Sie die Kettensäge einlagern:

- Entleeren Sie den Öltank, bevor Sie die Kettensäge einlagern, und füllen Sie ihn vor dem Gebrauch wieder auf.
- Lagern Sie die Kettensäge immer an einem sicheren, trockenen Ort, außerhalb der Reichweite von Kindern.
- Stellen Sie niemals Gegenstände auf die Kettensäge.

Kundendienst und Anwendungsberatung

Deutschland
Tel.: +49 711 400 40 460

Österreich
Tel.: (01) 797222010

Schweiz
Tel.: (044) 8471511

Den Link zu unseren Serviceadressen und zu den Garantiebedingungen finden Sie auf der letzten Seite.

Geben Sie bei allen Rückfragen und Ersatzteilbestellungen bitte unbedingt die 10-stellige Sachnummer laut Typenschild des Produkts an.

Entsorgung

Produkte, Akkus, Zubehör und Verpackungen sollen einer umweltgerechten Wiederverwertung zugeführt werden.

Werfen Sie Produkte und Akkus/Batterien nicht in den Hausmüll!

Nur für EU-Länder:

Gemäß der europäischen Richtlinie 2012/19/EU müssen nicht mehr gebrauchsfähige Produkte und gemäß der europäischen Richtlinie 2006/66/EG müssen defekte oder verbrauchte Akkus/Batterien getrennt gesammelt und einer umweltgerechten Wiederverwendung zugeführt werden.

Bei unsachgemäßer Entsorgung können Elektro- und Elektronik-Altgeräte aufgrund des möglichen Vorhandenseins gefährlicher Stoffe schädliche Auswirkungen auf die Umwelt und die menschliche Gesundheit haben.

Nur für Deutschland:

Informationen zur Rücknahme von Elektro-Altgeräten für private Haushalte

Wie im Folgenden näher beschrieben, sind bestimmte Vertreiber zur unentgeltlichen Rücknahme von Altgeräten verpflichtet.

Vertreiber mit einer Verkaufsfläche für Elektro- und Elektronikgeräte von mindestens 400 m² sowie Vertreiber von Lebensmitteln mit einer Gesamtverkaufsfläche von mindestens 800 m², die mehrmals im Kalenderjahr oder dauerhaft Elektro- und Elektronikgeräte anbieten und auf dem Markt bereitstellen, sind verpflichtet,

1. bei der Abgabe eines neuen Elektro- oder Elektronikgeräts an einen Endnutzer ein Altgerät des Endnutzers der gleichen Geräteart, das im Wesentlichen die gleichen Funktionen wie das neue Gerät erfüllt, am Ort der Abgabe oder in unmittelbarer Nähe hierzu unentgeltlich zurückzunehmen; Ort der Abgabe ist auch der private Haushalt, sofern dort durch Auslieferung die Abgabe erfolgt: In diesem Fall ist die Abholung des Altgeräts für den Endnutzer unentgeltlich; und
2. auf Verlangen des Endnutzers Altgeräte, die in keiner äußeren Abmessung größer als 25 cm sind, im Einzelhandelsgeschäft oder in unmittelbarer Nähe hierzu unentgeltlich zurückzunehmen; die Rücknahme darf nicht an den Kauf eines Elektro- oder Elektronikgerätes geknüpft werden und ist auf drei Altgeräte pro Geräteart beschränkt.

Der Vertreiber hat beim Abschluss des Kaufvertrags für das neue Elektro- oder Elektronikgerät den Endnutzer über die Möglichkeit zur unentgeltlichen Rückgabe bzw. Abholung des Altgeräts zu informieren und den Endnutzer nach seiner Absicht zu befragen, ob bei der Auslieferung des neuen Geräts ein Altgerät zurückgegeben wird.

Dies gilt auch bei Vertrieb unter Verwendung von Fernkommunikationsmitteln, wenn die Lager- und Versandflächen für Elektro- und Elektronikgeräte mindestens 400 m² betragen oder die gesamten Lager- und Versandflächen mindestens 800 m² betragen, wobei die unentgeltliche Abholung auf Elektro- und Elektronikgeräte der Kategorien 1 (Wärmeüberträger), 2 (Bildschirmgeräte) und 4 (Großgeräte mit mindestens einer äußeren Abmessung über 50 cm) beschränkt ist. Für alle übrigen Elektro- und Elektronikgeräte muss der Vertreiber geeignete Rückgabemöglichkeiten in zumutbarer Entfernung zum jeweiligen Endnutzer gewährleisten; das gilt auch für Altgeräte, die in keiner äußeren Abmessung größer als 25 cm sind, die der Endnutzer zurückgeben will, ohne ein neues Gerät zu kaufen.

English

Safety Notes

Explanation of symbols

General hazard safety alert.

Read instruction manual.

Do not expose to rain.

Always hold a chain saw firmly with both hands.

Pay attention to the kickback of the chainsaw and avoid contact with the tip of the chain bar.

Wear eye, ear and head protection.

Wear hand protection.

WARNING: Disconnect battery before maintenance.

General Power Tool Safety Warnings

⚠ WARNING **Read all safety warnings, instructions, illustrations and specifications provided with this power tool.** Failure to follow all instructions listed below may result in electric shock, fire and/or serious injury.

Save all warnings and instructions for future reference.

The term "power tool" in the warnings refers to your mains-operated (corded) power tool or battery-operated (cordless) power tool.

Work area safety

- ▶ **Keep work area clean and well lit.** Cluttered or dark areas invite accidents.
- ▶ **Do not operate power tools in explosive atmospheres, such as in the presence of flammable liquids, gases or dust.** Power tools create sparks which may ignite the dust or fumes.
- ▶ **Keep children and bystanders away while operating a power tool.** Distractions can cause you to lose control.

Electrical safety

- ▶ **Do not expose power tools to rain or wet conditions.** Water entering a power tool will increase the risk of electric shock.

Personal safety

- ▶ **Stay alert, watch what you are doing and use common sense when operating a power tool. Do not use a power tool while you are tired or under the influence of drugs, alcohol or medication.** A moment of inattention while operating power tools may result in serious personal injury.
- ▶ **Use personal protective equipment. Always wear eye protection.** Protective equipment such as a dust mask, non-skid safety shoes, hard hat or hearing protection used for appropriate conditions will reduce personal injuries.
- ▶ **Prevent unintentional starting. Ensure the switch is in the off-position before connecting to power source and/or battery pack, picking up or carrying the tool.** Carrying power tools with your finger on the switch or energising power tools that have the switch on invites accidents.
- ▶ **Remove any adjusting key or wrench before turning the power tool on.** A wrench or a key left attached to a rotating part of the power tool may result in personal injury.
- ▶ **Do not overreach. Keep proper footing and balance at all times.** This enables better control of the power tool in unexpected situations.
- ▶ **Dress properly. Do not wear loose clothing or jewellery. Keep your hair and clothing away from moving parts.** Loose clothes, jewellery or long hair can be caught in moving parts.
- ▶ **If devices are provided for the connection of dust extraction and collection facilities, ensure these are connected and properly used.** Use of dust collection can reduce dust-related hazards.
- ▶ **Do not let familiarity gained from frequent use of tools allow you to become complacent and ignore tool safety principles.** A careless action can cause severe injury within a fraction of a second.

Power tool use and care

- ▶ **Do not force the power tool. Use the correct power tool for your application.** The correct power tool will do the job better and safer at the rate for which it was designed.
- ▶ **Do not use the power tool if the switch does not turn it on and off.** Any power tool that cannot be controlled with the switch is dangerous and must be repaired.
- ▶ **Disconnect the plug from the power source and/or remove the battery pack, if detachable, from the power tool before making any adjustments, changing accessories, or storing power tools.** Such preventive safety measures reduce the risk of starting the power tool accidentally.

- ▶ **Store idle power tools out of the reach of children and do not allow persons unfamiliar with the power tool or these instructions to operate the power tool.** Power tools are dangerous in the hands of untrained users.
- ▶ **Maintain power tools and accessories. Check for misalignment or binding of moving parts, breakage of parts and any other condition that may affect the power tool's operation. If damaged, have the power tool repaired before use.** Many accidents are caused by poorly maintained power tools.
- ▶ **Keep cutting tools sharp and clean.** Properly maintained cutting tools with sharp cutting edges are less likely to bind and are easier to control.
- ▶ **Use the power tool, accessories and tool bits etc. in accordance with these instructions, taking into account the working conditions and the work to be performed.** Use of the power tool for operations different from those intended could result in a hazardous situation.
- ▶ **Keep handles and grasping surfaces dry, clean and free from oil and grease.** Slippery handles and grasping surfaces do not allow for safe handling and control of the tool in unexpected situations.

Battery tool use and care

- ▶ **Recharge only with the charger specified by the manufacturer.** A charger that is suitable for one type of battery pack may create a risk of fire when used with another battery pack.
- ▶ **Use power tools only with specifically designated battery packs.** Use of any other battery packs may create a risk of injury and fire.
- ▶ **When battery pack is not in use, keep it away from other metal objects, like paper clips, coins, keys, nails, screws or other small metal objects, that can make a connection from one terminal to another.** Shorting the battery terminals together may cause burns or a fire.
- ▶ **Under abusive conditions, liquid may be ejected from the battery; avoid contact. If contact accidentally occurs, flush with water. If liquid contacts eyes, additionally seek medical help.** Liquid ejected from the battery may cause irritation or burns.
- ▶ **Do not use a battery pack or tool that is damaged or modified.** Damaged or modified batteries may exhibit unpredictable behaviour resulting in fire, explosion or risk of injury.
- ▶ **Do not expose a battery pack or tool to fire or excessive temperature.** Exposure to fire or temperature above 130 °C may cause explosion.
- ▶ **Follow all charging instructions and do not charge the battery pack or tool outside the temperature range specified in the instructions.** Charging improperly or at temperatures outside the specified range may damage the battery and increase the risk of fire.

Service

- ▶ **Have your power tool serviced by a qualified repair person using only identical replacement parts.** This will ensure that the safety of the power tool is maintained.
- ▶ **Never service damaged battery packs.** Service of battery packs should only be performed by the manufacturer or authorized service providers.

General Chain Saw Safety Warnings

- ▶ **Keep all parts of the body away from the saw chain when the chain saw is operating. Before you start the chain saw, make sure the saw chain is not contacting anything.** A moment of inattention while operating chain saws may cause entanglement of your clothing or body with the saw chain.
- ▶ **Always hold the chain saw with your right hand on the rear handle and your left hand on the front handle.** Holding the chain saw with a reversed hand configuration increases the risk of personal injury and should never be done.
- ▶ **Hold the chain saw by insulated gripping surfaces only, because the saw chain may contact hidden wiring.** Saw chains contacting a "live" wire may make exposed metal parts of the chain saw "live" and could give the operator an electric shock.
- ▶ **Wear eye protection. Further protective equipment for hearing, head, hands, legs and feet is recommended.** Adequate protective equipment will reduce personal injury from flying debris or accidental contact with the saw chain.
- ▶ **Do not operate a chain saw in a tree, on a ladder, from a rooftop, or any unstable support.** Operation of a chain saw in this manner could result in serious personal injury.
- ▶ **Always keep proper footing and operate the chain saw only when standing on fixed, secure and level surface.** Slippery or unstable surfaces may cause a loss of balance or control of the chain saw.
- ▶ **When cutting a limb that is under tension be alert for spring back.** When the tension in the wood fibres is released the spring loaded limb may strike the operator and/or throw the chain saw out of control.
- ▶ **Use extreme caution when cutting brush and saplings.** The slender material may catch the saw chain and be whipped toward you or pull you off balance.
- ▶ **Carry the chain saw by the front handle with the chain saw switched off and away from your body. When transporting or storing the chain saw, always fit the guide bar cover.** Proper handling of the chain saw will reduce the likelihood of accidental contact with the moving saw chain.
- ▶ **Follow instructions for lubricating, chain tensioning and changing the bar and chain.** Improperly tensioned or lubricated chain may either break or increase the chance for kickback.
- ▶ **Cut wood only. Do not use chain saw for purposes not intended. For example: do not use chain saw for cut-**

ting metal, plastic, masonry or non-wood building materials. Use of the chain saw for operations different than intended could result in a hazardous situation.

- **This chain saw is not intended for tree felling.** Use of the chain saw for operations different than intended could result in serious injury to the operator or bystanders.
- **Follow all instructions when clearing jammed material, storing or servicing the chain saw. Make sure the switch is off and the battery pack is removed.** Unexpected actuation of the chain saw while clearing jammed material or servicing may result in serious personal injury.
- **Do not expose the machine to rain or wet conditions.** Water entering the machine will increase the risk of electric shock.
- **Do not expose batteries to rain or wet conditions.** Water entering a battery will increase the risk of electric shock and fire.
- **Keep handles and grasping surfaces dry, clean and free from oil and grease.** Slippery handles and grasping surfaces do not allow for safe handling and control of the machine in unexpected situations.
- **Causes and operator prevention of kickback:**
  – Kickback may occur when the nose or tip of the guide bar touches an object, or when the wood closes in and pinches the saw chain in the cut.
  – Tip contact in some cases may cause a sudden reverse reaction, kicking the guide bar up and back towards the operator.
  – Pinching the saw chain along the top of the guide bar may push the guide bar rapidly back towards the operator.
  – Either of these reactions may cause you to lose control of the saw which could result in serious personal injury. Do not rely exclusively upon the safety devices built into your saw. As a chain saw user, you should take several steps to keep your cutting jobs free from accident or injury.
  Kickback is the result of chain saw misuse and/or incorrect operating procedures or conditions and can be avoided by taking proper precautions as given below:
- **Maintain a firm grip, with thumbs and fingers encircling the chain saw handles, with both hands on the saw and position your body and arm to allow you to resist kickback forces.** Kickback forces can be controlled by the operator, if proper precautions are taken. Do not let go of the chain saw.
- **Do not overreach and do not cut above shoulder height.** This helps prevent unintended tip contact and enables better control of the chain saw in unexpected situations.
- **Only use replacement guide bars and saw chains specified by the manufacturer.** Incorrect replacement guide bars and saw chains may cause chain breakage and/or kickback.
- **Follow the manufacturer's sharpening and maintenance instructions for the saw chain.** Decreasing the depth gauge height can lead to increased kickback.

Additional safety warnings

- **This tool contains magnets – keep away from implants and other medical devices, e.g. pacemaker or insulin pumps, magnetic storage media and magnetically sensitive devices.** The magnet generates a field that can impair the function of the devices or lead to irreversible data loss.
- **This appliance is not intended for use by persons (including children) with reduced physical, sensory or mental capabilities, or lack of experience and knowledge, unless they have been given supervision or instruction concerning use of the appliance by a person responsible for their safety.** Children should be supervised to ensure that they do not play with the appliance.
- **When working with the tool, always hold it firmly with both hands and provide for a secure stance.** The power tool is guided more secure with both hands.
- **Always ensure all handles and guards are fitted when using the machine.** Never attempt to use an incomplete machine or one fitted with an unauthorized modification.
- Always operate the power tool with a properly aligned and tensioned chain. Using the power tool with a misaligned or incorrectly tensioned chain can result in chain breakage, kickback and/or injury.
- Keep all cooling air inlets clear of debris.

Safety Instructions and Recommendations for Optimal Handling of the Battery

- **Ensure the product is switched off before inserting the battery.** Inserting the battery into a product that has the switch on can cause accidents.
- **Use only Bosch batteries intended specifically for this product**. Use of any other batteries may create a risk of injury and fire.
- **Do not modify or open the battery.** There is a risk of short-circuiting.

Protect the battery against heat (e.g., against continuous intense sunlight), fire, water, and moisture. There is a risk of explosion.

- **When not using the machine detach the battery away from paper clips, coins, keys, nails, screws, or other small metal objects that could cause bridging of the terminals.** Shorting the battery terminals together may cause burns or a fire.
- **In case of damage and improper use of the battery pack, vapours may be emitted.** Ventilate the area and seek medical help in case of complaints. The vapours can irritate the respiratory system.
- **Only use the battery with products from the manufacturer.** This is the only way in which you can protect the battery against dangerous overload.

- ▶ **The battery can be damaged by pointed objects such as nails or screwdrivers or by force applied externally.** An internal short circuit may occur, causing the battery to burn, smoke, explode or overheat.
- ▶ **Do not short-circuit the battery**. There is a risk of explosion.
- ▶ Protect the battery against moisture and water.
- ▶ Store the product and battery only within a temperature range between –20 °C and 50 °C . As an example, do not leave the battery in the car in summer.
- ▶ Occasionally clean the air inlet vents of the battery using a soft, clean and dry brush.

Symbols

The following symbols are important for reading and understanding the original instructions. Please take note of the symbols and their meaning. The correct interpretation of the symbols will help you to use the product in a better and safer manner.

Symbol	Meaning
	Wear safety gloves.
	Keep pets, children and other people away.
	Movement direction
	Response direction
	Weight
	Switching On
	Switching Off
	Authorised action
	Prohibited action
CLICK!	Audible noise
	Accessories/replacement parts

Product description and specifications

Read all safety warnings and all instructions. Failure to follow the safety warnings and instructions may result in electric shock, fire and/or serious injury.

Please observe the illustrations at the beginning of this operating manual.

Intended Use

The power tool is used for sawing trees and tree trunks near the ground. Cuts can be sawed with or across the grain.

This power tool is not suitable for sawing mineral materials.

This power tool is not intended for felling trees.

Product Features

The numbering of the product features refers to the diagram of the power tool on the graphics page.

(1) Rear handle
(2) On/off switch
(3) Lock-off function for on/off switch
(4) Oil level gauge
(5) Oil filler cap
(6) Drive sprocket
(7) Oil outlet
(8) Front handle
(9) Hand guard/lever for activating the kickback brake
(10) Fastening bolt
(11) Metal spiked bumper
(12) Air inlet vent
(13) Saw chain
(14) Chain bar
(15) Chain-tensioning ring
(16) Clamping knob
(17) Cover
(18) Chain guard
(19) Battery unlocking button
(20) Battery
(21) Battery charger[a)]
(22) Affixed tensioning wheel

a) **The accessories illustrated or described are not included as standard delivery.**

Technical Data

Chain saw		PKE18V-30-28
Article number		**3 600 HB8 B..**
Rated voltage[A)]	V	18
Chain speed at no load	m/s	9
Chain bar length	cm	30

Chain saw		PKE18V-30-28
Saw chain pitch		3/8” low profile
Drive link thickness	mm	1.1 (0.043”)
Amount of drive links		45
Max. cutting diameter	cm	27.5
Oil reservoir capacity	ml	160
Automatic chain oiler		●
Nose sprocket		●
Weight according to EN 62841-4-1[A)]		
- with battery	kg	4.5 (4.0 Ah) to 4.6 (6.0 Ah)
- without battery	kg	3.9
- without battery, chain bar or saw chain		3.3
Serial number		See serial number (type plate) on the product
Recommended ambient temperature during charging	°C	0 to +35
Permitted ambient temperature during operation[B)] and during storage	°C	−20 to +50
Compatible batteries		PBA18V...W ≥ 1.5 Ah
Recommended batteries		PBA18V...W ≥ 4.0 Ah
Recommended battery chargers		AL 18...

A) Depending on battery in use

B) Limited performance at temperatures < 0 °C

Noise/Vibration Information

Noise emission values determined according to **EN 62841-4-1**.

Typically, the A-weighted noise level of the power tool is: Sound pressure level **86** dB(A); sound power level **94** dB(A). Uncertainty K = **4.0** dB.

Wear hearing protection!

Vibration values a_h (continuous vibrations), p_F (repeated shock vibrations) and uncertainty K determined according to **EN 62841-4-1**.

a_h = **5.6** m/s^2 (K = **1.5** m/s^2), p_F = **402** m/s^2 (K = **56** m/s^2)

The declared vibration total value(s) and the declared noise emission value(s) have been measured in accordance with a standard test method and may be used for comparing one machine with another.

The declared vibration total value(s) and the declared noise emission value(s) may also be used in a preliminary assessment of exposure.

The vibration and noise emissions during actual use of the machine can differ from the declared total value depending on the ways in which the machine is used; and of the need to identify safety measures to protect the operator that are based on an estimation of exposure in the actual conditions of use (taking account of all parts of the operating cycle such as the times when the machine is switched off and when it is running idle in addition to the trigger time).

Rechargeable battery

Bosch sells some cordless power tools without a rechargeable battery. You can tell whether a rechargeable battery is included with the power tool by looking at the packaging.

Charging the battery

- ▶ **Use only the chargers listed in the technical data.** Only these chargers are matched to the lithium-ion battery of your power tool.

Note: Lithium-ion rechargeable batteries are supplied partially charged according to international transport regulations. To ensure full rechargeable battery capacity, fully charge the rechargeable battery before using your tool for the first time.

Inserting the Battery

Push the charged battery into the battery holder until it clicks into place.

Removing the Battery

To remove the rechargeable battery, press the battery release button and pull the battery out. **Do not use force to do this.**

Battery Charge Indicator on the Rechargeable Battery

Note: Not all battery types have a battery charge indicator.

The LEDs on the battery charge indicator on the rechargeable battery indicate the state of charge of the battery. For safety reasons, it is only possible to check the charging status when the power tool is at a standstill.

Press the button for the battery charge indicator on the rechargeable battery to show the state of charge. This is also possible when the rechargeable battery is removed.

LEDs on rechargeable battery	State of charge
4 × continuous green light	≈ 75–100 %
3 × continuous green light	≈ 50–75 %
2 × continuous green light	≈ 25–50 %
1 × continuous green light	≈ 5–25 %
1 × flashing green light	≈ 0–5 %

Recommendations for Optimal Handling of the Battery

Protect the battery against moisture and water.

Only store the battery within a temperature range of −20 to 50 °C. Do not leave the battery in your car in the summer, for example.

Occasionally clean the ventilation slots on the battery using a soft brush that is clean and dry.

A significantly reduced operating time after charging indicates that the battery has deteriorated and must be replaced.

Follow the instructions on correct disposal.

Battery Maintenance

Use the following procedures to enable optimum usage of the battery:

- Protect the battery against moisture and water.
- Store the machine and battery only within a temperature range between −20 °C and 50 °C . As an example, do not leave the battery in the car in summer.
- The battery must not be stored within the product but stored separately.
- Do not leave the battery in the product in direct sunlight.
- The ideal storage condition for the battery is 5 °C.
- Occasionally clean the venting slots of the battery using a soft, clean and dry brush.

A significantly reduced working period after charging indicates that the battery is used and must be replaced.

Assembly

For Your Safety

- ▶ **Warning! Switch off and remove battery from power tool before adjusting or cleaning.**
- ▶ **Caution! The chain is sharp. Always wear protective gloves when working with the chain.**
- ▶ **Do not operate the chain saw near other people, children or animals. Do not operate the chain saw after drinking alcohol or under the influence of intoxicating drugs or medication.**
- ▶ **Only use the chain saw if the cover is correctly secured.**

Fitting the Chain Bar and Tensioning the Saw Chain (see figures B1–B6)

- ▶ **Caution! Do not tension the saw chain when it is hot.**
- ▶ **Do not use any tools for assembly.**
- Place the chain saw on a suitable flat surface with the cover **(17)** facing upwards.
- With the chain bar off the tool, make sure that the affixed tensioning wheel **(22)** on the chain bar has been fully rotated anticlockwise.
- Hold the chain bar **(14)** with the nose pointing vertically upwards and attach a new or resharpened saw chain **(13)** in the correct direction on the chain bar (see figure **B1**).
- Ensure that the saw chain **(13)** is correctly positioned in the slot around the entire chain bar.
- Fit the saw chain around the drive sprocket **(6)** and slide the chain bar **(14)** over the fastening bolts **(10)**.
- Check if all parts are seated properly and hold the chain bar and the chain in this position.
- Then turn the tension wheel **(22)** clockwise until the saw chain is partially tensioned and remains mounted on the chain bar.
- Attach the cover **(17)** and rotate the clamping knob **(16)** clockwise until the cover is partly secured.
- Turn the chain-tensioning ring **(15)** clockwise until gentle resistance is required to rotate.
- Lock the chain-tensioning ring **(15)** by rotating the clamping knob **(16)** clockwise. Wearing gloves, check the chain tension by lifting the saw chain **(13)** up from the middle of the chain bar **(14)**. Correct tension is achieved when the saw chain **(13)** can be raised approx. 4–6 mm from the chain bar **(14)** against the weight of the machine.
- If adjustment to the chain tension is required, release the clamping knob **(16)** by rotating it anticlockwise at least 1 full turn, adjust the chain tension by turning the chain-tensioning ring **(15)** and repeat the steps.
- Once the correct tension is reached, hold the chain-tensioning ring **(15)** and rotate the clamping knob **(16)** clockwise until it is firmly secured.
- If the chain is tensioned too tightly, unscrew the clamping knob **(16)** and repeat the steps for tensioning.

Note: Do not over-tension the saw chain – excessive tension leads to excessive wear, reduces the service life of the saw chain and can damage the chain bar.

Note: New saw chains can considerably elongate when used for the first time. Remove the battery and check the tension of the saw chain regularly during the first two hours of operation.

Filling the Oil Reservoir (see figure D)

Note: The chain saw is not supplied with chain oil filled. It is essential to fill with oil before use. Operating the chain saw

without chain oil or when the oil level is below the minimum mark will result in damage to the chain bar and saw chain.

To fill the oil reservoir, please proceed as follows:

- Set down the chain saw on a suitable surface with the oil filler cap **(5)** facing upwards.
- Clean the area around the oil filler cap **(5)**. Use a clean cloth to remove any dirt.
- Turn the oil filler cap **(5)** anticlockwise.
- Carefully fill the oil reservoir with chain saw oil.
- When filling with chain saw oil, ensure that no dirt or foreign objects enter the oil reservoir.
- The oil filler cap **(5)** is attached to the chain saw. When filling, ensure that the oil filler cap does not block the opening of the oil reservoir.
- You can monitor the oil level during operation by using the oil level gauge **(4)**. When the minimum level is reached, top up with new oil.
- Fit the oil filler cap **(5)** and tighten it.

Note: Only use the oil intended for the chain saw in order to achieve the best performance. Use of non-approved oil may impair the performance of the oiling system and invalidate the warranty.

Saw Chain Lubrication (see figure F3)

Saw chain life and cutting capacity depend on optimum lubrication. Therefore, the chain is automatically lubricated with chain oil during operation via the oil outlet **(7)**.

Check regularly whether the saw chain is properly lubricated:

- When the oil reservoir is full, hold the chain saw with the tip of the chain bar pointed at a light-coloured surface.
- Let the power tool run for approx. 1 minute or until oil is visible on the light-coloured surface.
- If no oil is visible, see troubleshooting "Saw chain dry".
- If the lubrication system is still not working properly, contact a Bosch Customer Service centre.

Note: The oil filter is integrated in the oil reservoir. Contact Bosch Customer Service for cleaning or troubleshooting.

Note: Oil becomes denser at lower temperatures which decreases the flow rate of oil.

Operation

- ▶ **Always read the operating and safety information before use.**
- ▶ **Always wear suitable clothing and personal protective equipment.**
- ▶ **Carry out all required maintenance activities before use.**
- ▶ **Always check the tool and saw chain condition, the oil level and correct assembly before use. Only use the chain saw if it is in perfect condition.**
- ▶ **Always make sure that the environment is dry and free from obstacles and persons not involved.**
- ▶ **Always keep proper footing and operate the chain saw only when standing on fixed, secure and level surface.**
- ▶ **Never use the chain saw on a ladder or above shoulder height.**
- ▶ **Never over-reach or work with arms fully extended.**
- ▶ **Always hold the chain saw firmly with both hands.**
- ▶ **Do not leave the chain saw on the ground. Risk of stumbling!**
- ▶ **Do not smoke and do not bring fire or flames into the work area. Chain saw dust can be highly flammable.**
- ▶ **Do not activate the On/Off switch after the machine has switched off automatically. Otherwise, the battery may be damaged.**

Note: The chain saw is not supplied filled with oil. Only use the chainsaw after you have filled the oil reservoir with chain oil.

- ▶ **Using the chain saw with a misaligned or improperly tensioned chain may result in chain breakage, kickback, and/or injury.**
- ▶ **New saw chains can considerably elongate when used for the first time.**
- ▶ **Check the chain tension regularly during operation.** For correct installation, (see "Fitting the Chain Bar and Tensioning the Saw Chain (see figures **B1**–**B6**)", page 28).

Correct handling of the chain saw (see figure I)

Always apply the correct handling described in this section:

- Wear suitable, non-slip chain saw gloves for maximum grip and protection.
- Always hold the saw firmly with both hands when the saw is in operation.
- Place your right hand on the rear handle and your left hand on the front handle, with your thumbs and fingers encircling the handles of the chain saw. (see figure **F2**)
- Keep your weight balanced and place both feet on firm ground.
- Keep the left elbow in a "stretched", stiff position to withstand any kickback forces.
- Never over-reach or work with arms fully extended.
- Maintain a firm grip and stiff left arm to keep control of the chain saw if a kickback occurs.
- Hold the chain saw on the right side of your body.
- Ensure that no part of your body crosses the cutting line. Kickback can throw the chain saw back toward your body. (see figure **I**) By kickback, the chain saw can be thrown back onto your body. (see figure **I**)

Switching On and Off (see figure F1)

- ▶ **Wear suitable, non-slip chain saw gloves for maximum grip and protection.**

Before switching on:

- Remove the chain guard **(18)**.
- Insert the battery.

- Hold the chain saw securely with both handles and keep your body out of the reach of the saw chain. (See figure **I**).

Switching on:

- Pull the lever for activating the kickback brake **(9)** from position **O** to position **I** towards the front handle **(8)**.
- Press the lock-off function button for the on/off switch **(3)**, then press and hold the on/off switch **(2)**.
- Release the lock-off function button as soon as the chain saw is running.
- The saw chain must be at full speed before working on wood.

Note: The chain saw cannot be started if the lever for activating the kickback brake **(9)** was not correctly deactivated before use.

Switching off:

- Release the on/off switch **(2)**. The lock-off function button returns to the safety/lock state.
- After use, slide the lever for activating the kickback brake **(9)** forwards from position 1 to position 2, away from the front handle **(8)**.

General cutting behaviour (see figure G)

- First-time users should practice cutting logs on a saw horse.
- With the saw switched off, adopt the correct stance in front of the timber.
- Start the chain saw and ensure that the saw chain is running at full speed before it comes into contact with the wood.
- Start cutting by pressing the metal spiked bumper **(11)** against the wood to stabilise the cut.
- When cutting thicker logs or tree trunks, use the metal spiked bumper as a lever by gradually resetting the metal spiked bumper to a lower point. To do so, pull the chain saw slightly backwards until the metal spiked bumper is released and reinsert the chain saw at a lower level to continue sawing. Do not pull the chain saw completely out of the cut.
- Keep the chain saw running throughout the entire cut, maintaining a steady speed.
- Do not force the saw chain while cutting, let the chain do the work.
- Always remove the chain saw from the wood cut while the saw chain is running.
- Beware when reaching the end of the cut. The weight of the chain saw changes unexpectedly as it cuts free from the wood. Danger of injury to the legs and feet.
- Release the On/Off switch as soon as the cut is complete so that the chain comes to a standstill and position the kickback brake **(9)** correctly in position O (see figure **F1**).

Kickback (see figure H)

With a basic understanding of kickback, you can reduce or eliminate the possibility of kickback forces. Suddenly occurring kickbacks can lead to accidents.

Always ensure that you are standing on the ground steadily and keep your balance.

Kickback is the sudden backward/upward motion of the chain saw, occurring when the chain (at the tip of the chain bar) comes in contact with a log or wood, or when the chain becomes jammed.

When kickback occurs, the chain saw reacts unpredictable and can cause heavy injuries to the operator or bystanders.

Pay particular attention when sawing in lateral and diagonal directions and when making longitudinal cuts. The metal spiked bumper **(11)** cannot normally be used for these cuts.

Observe the following precautions to minimise kickback:

- Always ensure that the chain saw is handled correctly.
- Maintain a firm grip and stiff left arm to keep control of the chain saw if a kickback occurs.
- Ensure that the area in which you are cutting is free of obstacles. Ensure that the nose of the chain bar does not come into contact with a tree trunk, branch, fence or other obstacle that you could hit while working with the saw.

Note: Kickback may occur if the tip of the chain bar comes into contact with an obstacle.

- Always cut at the full speed of the chain saw. Press the On/Off switch **(2)** all the way down and maintain a constant cutting speed.
- Only use the recommended replacement chain bars and low-kickback chains by Bosch.

Kickback brake

The kickback brake is a safety mechanism that is activated by the wrist via the lever for activating the kickback brake **(9)** when kickback occurs. The saw chain stops immediately. This reduces the risk of injury from kickback.

Regularly test to ensure the kickback brake is working:

- Hold the chain saw firmly with both hands.
- Switch on the chain saw.
- When the saw chain is rotating, push the lever forwards with your wrist to activate the kickback brake **(9)**. Do not use the chain saw if the saw chain does not stop immediately during this test.

Note: Do not stop the chain saw during normal use by deliberately activating the lever for the kickback brake **(9)**.

Cutting Logs (see figure I)

- Always secure the logs before cutting.
- Always cut the logs beyond the secured points to prevent the log from closing in and causing the chain to get jammed.
- Never allow the saw chain to make contact with the ground or cutting equipment.
- Be careful not to trip over tree stumps, branches, roots, etc.

Cutting Wood under Tension (see figure J)

– Be extremely careful when sawing wood, branches or trees under tension. Leave saw jobs like these to trained professionals. There is a high risk of accidents.

Limbing a Branch or Tree (see figure K)

– Limbing is removing the small branches from a fallen tree or large branch.
– Leave larger lower limbs to support the log off the ground.
– Remove the smaller limbs in one cut.

Troubleshooting

The following chart lists problem symptoms, possible causes and corrective action, if your power tool does not operate properly. If these do not identify and correct the problem, contact your service agent.

Warning: Switch off and remove the battery prior to any troubleshooting.

Problem	Possible cause	Corrective measures
Chain saw not running	The kickback brake has been triggered	See figure **F1**
	Battery discharged	Charge the battery; see also “Battery Charging”
	The motor protection has been triggered	Leave the motor to cool down
	Battery too hot/cold	Allow to the battery to cool/warm
	Power tool faulty	Contact customer service
	Chain tension too high	Adjust the saw chain tension.
Chain saw works intermittently	Battery discharged	Charge the battery; see also “Battery Charging”
	Power tool faulty	Contact customer service
Excess oil	Residual oil from the chain and pinion area	(see "Maintenance and Service", page 32)
Saw chain dry	No oil in oil reservoir	Top up oil, see “Saw Chain Lubrication”
	Oil outlet **(7)** clogged	Clean the oil outlet **(7)**
	Oil filter clogged	Contact Bosch customer service
Saw chain/guide rail hot	No oil in oil reservoir	Top up oil
	Chain tension too high	Adjust the saw chain tension.
	Saw chain dull	Replace the saw chain
	Oil outlet channel clogged	Contact customer service
Chain saw judders, vibrates or does not saw correctly	Saw chain tension too loose	Adjust the saw chain tension
	Saw chain dull	Replace the saw chain
	Saw chain worn out	Replace the saw chain
	Saw chain teeth are facing in the wrong direction	Install the saw chain correctly
	Chain bar damaged or worn	Replace the chain bar or contact Bosch customer service
Excessive vibrations/ noise	Power tool faulty	Contact customer service
	Incorrect chain installation	Check whether the chain is correctly installed, see “Mounting the Chain Bar and Tensioning the Saw Chain”.
Sawing duration per battery charge too short	Too much friction due to lack of lubrication	Ensure that the chain is lubricated (see “Saw Chain Lubrication”)
	Saw chain requires cleaning	Clean the saw chain
	Poor sawing technique	See “Working with the Chain Saw”
	Battery not fully charged	Charge the battery; see also “Battery Charging”
	Battery is outside of the permitted temperature range	Allow the battery to come to room temperature (within the permitted temperature range of 0–45 °C)
	Chain tension too high	Adjust the saw chain tension.
	Saw chain dull	Replace the saw chain

Problem	Possible cause	Corrective measures
Saw chain moving slowly	Battery discharged	Charge the battery; see also “Battery Charging”
	Battery is outside of the permitted temperature range	Allow the battery to come to room temperature (within the permitted temperature range of 0–45 °C)

Maintenance and Service

Maintenance, cleaning and transport

- ▶ **Warning! Switch off and remove battery from power tool before adjusting or cleaning.**
- ▶ **Always wear suitable clothing and personal protective equipment.**
- ▶ **Regularly check the chain saw for obvious defects such as loose, dislodged or damaged saw chain and chain bar, loose fixings and worn or damaged components.**
- ▶ **Do not modify this product.** Unauthorized modifications may impair the safety of your product and may result in increased noise and vibration and invalidates warranty.

Maintenance and cleaning

- For safe and proper working, always keep the power tool and its air inlet vents clean.
- Do not use water, solvents or polishes to clean the power tool.
- Use a clean cloth or stiff brush to carefully remove any debris from the power tool.
- Use a clean cloth to carefully remove debris from the oil outlet **(7)**. Make sure that no debris enters the oil outlet **(7)**, as this can cause blockages and lubrication problems.

Maintaining the saw chain

- Clean the chain bar and saw chain before storing the product for an extended period of time to prevent the parts from seizing.

How to clean the saw chain:

- Remove the cover **(17)**, the chain bar **(14)** and the saw chain **(13)** from the chain saw and clean them with a stiff brush.
- Inspect the saw chain for damage and replace or sharpen the saw chain.

Replacing and Sharpening the Saw Chain

- ▶ **A sharp saw chain is required for optimum performance and safety.**
- ▶ **Never sharpen the saw chain yourself unless you have experience with it.**

The saw chain can become blunt through prolonged use or when coming into contact with objects other than wood.

- Replace the saw chain with the Bosch saw chain accessory or have the saw chain professionally resharpened, see accessories.
- To assemble the saw chain to the tool (see "Fitting the Chain Bar and Tensioning the Saw Chain (see figures **B1**–**B6**)", page 28).

Maintaining the chain bar

- ▶ **Only replace the chain bar if you fully understand the product and the instructions, otherwise please contact the Bosch Service Centre.**
- ▶ **Only use the recommended replacement chain bars by Bosch.**

Check the chain bar for cracks or wear. Replace if damaged. For instructions for removing the chain bar, (see "Fitting the Chain Bar and Tensioning the Saw Chain (see figures **B1**–**B6**)", page 28).

Spare parts and accessories (L)

Visit www.bosch-pt.com for exploded views and information on spare parts.

Transport and storage of the chain saw

Before transporting the chain saw:

- Always remove the battery.
- Always fit the chain guard **(18)** on the chain bar **(14)** when the chain saw is not being used to prevent injury.
- Always lock the chain brake by pushing the hand guard/chain brake forwards.
- It is recommended to carry the chain saw with the chain bar behind you.

In addition to all the steps for transporting the chain saw, carry out the following before putting the chain saw into storage:

- Always empty the oil reservoir before putting it into storage, and refill it before use.
- Always store the chain saw in a safe, dry place, out of the reach of children.
- Never place objects on the chain saw.

After-Sales Service and Application Service

Great Britain

Tel. Service: (0344) 7360109

You can find the link to our service addresses and warranty conditions on the last page.

In all correspondence and spare parts orders, please always include the 10-digit article number given on the nameplate of the product.

Disposal

Products, rechargeable batteries, accessories and packaging are to be recycled in an environmentally friendly manner.

Do not dispose of rechargeable batteries/batteries into household waste!

Only for EU countries:

According to European Directive 2012/19/EU on Waste Electrical and Electronic Equipment and its implementation into national law, power tools that are no longer usable must be collected separately and disposed must be collected separately and be disposed of in an environmentally friendly manner. According to European Directive 2006/66/EG rechargeable batteries that are defect or no longer usable must be collected separately and disposed of in an environmentally friendly manner.

If disposed incorrectly, waste electrical and electronic equipment may have harmful effects on the environment and human health, due to the potential presence of hazardous substances.

Only for United Kingdom:

According to The Waste Electrical and Electronic Equipment Regulations 2013 (SI 2013/3113) (as amended) and the Waste Batteries and Accumulators Regulations 2009 (SI 2009/890) (as amended), products that are no longer usable must be collected separately and disposed of in an environmentally friendly manner.

Français

Consignes de sécurité

Explication des symboles

Indications générales sur d'éventuels dangers.

Lire soigneusement ces instructions d'utilisation.

Ne pas utiliser par temps de pluie.

Tenir la tronçonneuse à chaîne toujours avec les deux mains.

Tenir compte des rebonds de la tronçonneuse à chaîne et évitez d'entrer en contact avec la pointe du guide.

Porter des protections pour les yeux, les oreilles et la tête.

Porter des gants de sécurité.

AVERTISSEMENT : Débrancher la batterie avant toute opération d'entretien.

Avertissements de sécurité généraux pour l'outil électrique

⚠ AVERTISSEMENT **Lire tous les avertissements de sécurité, les instructions, les illustrations et les spécifications fournis avec cet outil électrique.** Ne pas suivre les instructions énumérées ci-dessous peut provoquer un choc électrique, un incendie et/ou une blessure sérieuse.

Conserver tous les avertissements et toutes les instructions pour pouvoir s'y reporter ultérieurement.

Le terme "outil électrique" dans les avertissements fait référence à votre outil électrique alimenté par le secteur (avec cordon d'alimentation) ou votre outil électrique fonctionnant sur batterie (sans cordon d'alimentation).

Sécurité de la zone de travail

- ▶ **Conserver la zone de travail propre et bien éclairée.** Les zones en désordre ou sombres sont propices aux accidents.
- ▶ **Ne pas faire fonctionner les outils électriques en atmosphère explosive, par exemple en présence de liquides inflammables, de gaz ou de poussières.** Les outils électriques produisent des étincelles qui peuvent enflammer les poussières ou les fumées.
- ▶ **Maintenir les enfants et les personnes présentes à l'écart pendant l'utilisation de l'outil électrique.** Les distractions peuvent vous faire perdre le contrôle de l'outil.

Sécurité électrique

- ▶ **Ne pas exposer les outils électriques à la pluie ou à des conditions humides.** La pénétration d'eau à l'intérieur d'un outil électrique augmente le risque de choc électrique.

Sécurité des personnes

- ▶ **Rester vigilant, regarder ce que vous êtes en train de faire et faire preuve de bon sens dans votre utilisation de l'outil électrique. Ne pas utiliser un outil électrique lorsque vous êtes fatigué ou sous l'emprise de drogues, de l'alcool ou de médicaments.** Un moment d'inattention en cours d'utilisation d'un outil électrique peut entraîner des blessures graves.
- ▶ **Utiliser un équipement de protection individuelle. Toujours porter une protection pour les yeux.** Les équipements de protection individuelle tels que les masques contre les poussières, les chaussures de sécurité antidérapantes, les casques ou les protections auditives utilisés pour les conditions appropriées réduisent les blessures.

- **Éviter tout démarrage intempestif. S'assurer que l'interrupteur est en position arrêt avant de brancher l'outil au secteur et/ou au bloc de batteries, de le ramasser ou de le porter.** Porter les outils électriques en ayant le doigt sur l'interrupteur ou brancher des outils électriques dont l'interrupteur est en position marche est source d'accidents.
- **Retirer toute clé de réglage avant de mettre l'outil électrique en marche.** Une clé laissée fixée sur une partie tournante de l'outil électrique peut donner lieu à des blessures.
- **Ne pas se précipiter. Garder une position et un équilibre adaptés à tout moment.** Cela permet un meilleur contrôle de l'outil électrique dans des situations inattendues.
- **S'habiller de manière adaptée. Ne pas porter de vêtements amples ou de bijoux. Garder les cheveux et les vêtements à distance des parties en mouvement.** Des vêtements amples, des bijoux ou les cheveux longs peuvent être pris dans des parties en mouvement.
- **Si des dispositifs sont fournis pour le raccordement d'équipements pour l'extraction et la récupération des poussières, s'assurer qu'ils sont connectés et correctement utilisés.** Utiliser des collecteurs de poussière peut réduire les risques dus aux poussières.
- **Rester vigilant et ne pas négliger les principes de sécurité de l'outil sous prétexte que vous avez l'habitude de l'utiliser.** Une fraction de seconde d'inattention peut provoquer une blessure grave.

Utilisation et entretien de l'outil électrique

- **Ne pas forcer l'outil électrique. Utiliser l'outil électrique adapté à votre application.** L'outil électrique adapté réalise mieux le travail et de manière plus sûre au régime pour lequel il a été construit.
- **Ne pas utiliser l'outil électrique si l'interrupteur ne permet pas de passer de l'état de marche à arrêt et inversement.** Tout outil électrique qui ne peut pas être commandé par l'interrupteur est dangereux et il faut le réparer.
- **Débrancher la fiche de la source d'alimentation et/ou enlever le bloc de batteries, s'il est amovible, avant tout réglage, changement d'accessoires ou avant de ranger l'outil électrique.** De telles mesures de sécurité préventives réduisent le risque de démarrage accidentel de l'outil électrique.
- **Conserver les outils électriques à l'arrêt hors de la portée des enfants et ne pas permettre à des personnes ne connaissant pas l'outil électrique ou les présentes instructions de le faire fonctionner.** Les outils électriques sont dangereux entre les mains d'utilisateurs novices.
- **Observer la maintenance des outils électriques et des accessoires. Vérifier qu'il n'y a pas de mauvais alignement ou de blocage des parties mobiles, des pièces cassées ou toute autre condition pouvant affecter le fonctionnement de l'outil électrique. En cas de dommages, faire réparer l'outil électrique avant de l'utiliser.** De nombreux accidents sont dus à des outils électriques mal entretenus.
- **Garder affûtés et propres les outils permettant de couper.** Des outils destinés à couper correctement entretenus avec des pièces coupantes tranchantes sont moins susceptibles de bloquer et sont plus faciles à contrôler.
- **Utiliser l'outil électrique, les accessoires et les lames etc., conformément à ces instructions, en tenant compte des conditions de travail et du travail à réaliser.** L'utilisation de l'outil électrique pour des opérations différentes de celles prévues peut donner lieu à des situations dangereuses.
- **Il faut que les poignées et les surfaces de préhension restent sèches, propres et dépourvues d'huiles et de graisses.** Des poignées et des surfaces de préhension glissantes rendent impossibles la manipulation et le contrôle en toute sécurité de l'outil dans les situations inattendues.

Utilisation des outils fonctionnant sur batteries et précautions d'emploi

- **Ne recharger qu'avec le chargeur spécifié par le fabricant.** Un chargeur qui est adapté à un type de bloc de batteries peut créer un risque de feu lorsqu'il est utilisé avec un autre type de bloc de batteries.
- **N'utiliser les outils électriques qu'avec des blocs de batteries spécifiquement désignés.** L'utilisation de tout autre bloc de batteries peut créer un risque de blessure et de feu.
- **Lorsqu'un bloc de batteries n'est pas utilisé, le maintenir à l'écart de tout autre objet métallique, par exemple trombones, pièces de monnaie, clés, clous, vis ou autres objets de petite taille qui peuvent donner lieu à une connexion d'une borne à une autre.** Le court-circuitage des bornes d'une batterie entre elles peut causer des brûlures ou un feu.
- **Dans de mauvaises conditions, du liquide peut être éjecté de la batterie; éviter tout contact. En cas de contact accidentel, nettoyer à l'eau. Si le liquide entre en contact avec les yeux, rechercher en plus une aide médicale.** Le liquide éjecté des batteries peut causer des irritations ou des brûlures.
- **Ne pas utiliser un bloc de batteries ou un outil fonctionnant sur batteries qui a été endommagé ou modifié.** Les batteries endommagées ou modifiées peuvent avoir un comportement imprévisible provoquant un feu, une explosion ou un risque de blessure.
- **Ne pas exposer un bloc de batteries ou un outil fonctionnant sur batteries au feu ou à une température excessive.** Une exposition au feu ou à une température supérieure à 130 °C peut provoquer une explosion.
- **Suivre toutes les instructions de charge et ne pas charger le bloc de batteries ou l'outil fonctionnant sur batteries hors de la plage de températures spécifiée dans les instructions.** Un chargement incorrect ou à des

températures hors de la plage spécifiée de températures peut endommager la batterie et augmenter le risque de feu.

Maintenance et entretien

- ▶ **Faire entretenir l'outil électrique par un réparateur qualifié utilisant uniquement des pièces de rechange identiques.** Cela assure le maintien de la sécurité de l'outil électrique.
- ▶ **Ne jamais effectuer d'opération d'entretien sur des blocs de batteries endommagés.** Il convient que l'entretien des blocs de batteries ne soit effectué que par le fabricant ou les fournisseurs de service autorisés.

Consignes générales de sécurité pour tronçonneuses

- ▶ **N'approcher aucune partie du corps de la chaîne coupante lorsque la scie à chaîne fonctionne. Avant de mettre en marche la scie à chaîne, s'assurer que la chaîne coupante n'est pas en contact avec quoi que ce soit.** Un moment d'inattention au cours de l'utilisation des tronçonneuses à chaîne peut provoquer l'accrochage de votre vêtement ou d'une partie du corps à la chaîne coupante.
- ▶ **Toujours tenir la poignée arrière de la tronçonneuse à chaîne avec la main droite et la poignée avant avec la main gauche.** Tenir la tronçonneuse à chaîne en inversant les mains augmente le risque d'accident corporel et il convient de ne jamais le faire.
- ▶ **Tenir la tronçonneuse uniquement par les surfaces de préhension isolées car la chaîne peut entrer en contact avec des fils électriques cachés.** Les chaînes entrant en contact avec un fil sous tension peuvent mettre sous tension les parties métalliques exposées de l'outil électroportatif et provoquer un choc électrique sur l'opérateur.
- ▶ **Porter une protection des yeux. Un équipement supplémentaire de protection pour les oreilles, la tête, les mains, les jambes et les pieds est recommandé.** Des vêtements de protection appropriés diminuent les risques de blessure provoqués par des copeaux projetés ou par un contact involontaire avec la chaîne.
- ▶ **Ne pas travailler avec la tronçonneuse sur un arbre, une échelle, un toit ou un support instable.** Utiliser une tronçonneuse de cette manière peut entraîner des blessures graves.
- ▶ **Toujours maintenir une assise de pied appropriée et faire fonctionner la tronçonneuse uniquement en se tenant sur une surface fixe, sûre et plane.** Des surfaces glissantes ou des supports instables peuvent entraîner une perte d'équilibre ou de contrôle de la tronçonneuse.
- ▶ **Lors de la coupe d'une branche qui est sous contrainte être vigilant car elle pourrait rebondir.** Lorsque la tension des fibres de bois est relâchée, la branche sous un effet ressort peut frapper l'opérateur et/ou projeter la tronçonneuse à chaîne hors de contrôle.
- ▶ **Faire preuve d'une extrême prudence lors de la coupe de broussailles et de jeunes arbustes.** Les matériaux fins peuvent agripper la chaîne coupante et être projetés tel un fouet en votre direction, ou vous faire perdre l'équilibre sous l'effet de la traction.
- ▶ **Tenir la tronçonneuse à chaîne par la poignée avant et veiller à ce qu'elle soit hors tension et que la chaîne soit tourné vers l'avant. Pendant le transport ou l'entreposage de la scie à chaîne, toujours la recouvrir du protecteur de chaîne.** Une manipulation appropriée de la scie à chaîne réduira la probabilité du contact accidentel avec la chaîne coupante mobile.
- ▶ **Suivre les instructions concernant la lubrification, la tension de la chaîne et le changement du guide de la chaîne.** Une chaîne dont la tension et la lubrification sont incorrectes peut soit se rompre soit accroître le risque de rebond.
- ▶ **Ne couper que du bois. Ne pas utiliser la tronçonneuse à chaîne à des fins non prévues. Exemple : Ne pas utiliser la tronçonneuse à chaîne pour couper des matériaux métalliques ou plastiques, de la maçonnerie ou des matériaux de construction autres qu'en bois.** L'utilisation de la tronçonneuse à chaîne pour des opérations différentes de celles prévues peut provoquer des situations dangereuses.
- ▶ **Cette tronçonneuse n'est pas destinée à l'abattage des arbres.** L'utilisation de la tronçonneuse pour des opérations différentes de celles prévues peut causer des blessures graves à l'opérateur ou aux personnes qui se trouvent à proximité.
- ▶ **Suivre toutes les instructions lors de l'élimination de matériaux accumulés, lorsque la tronçonneuse est rangé ou lors de travaux d'entretien. S'assurer que l'interrupteur Marche/Arrêt est arrêté et que la batterie est retirée.** Un fonctionnement inattendu de la tronçonneuse lors de l'élimination de matériaux accumulés ou lors des travaux d'entretien peut entraîner des blessures graves.
- ▶ **Ne pas exposer l'outil à la pluie ou à des conditions humides.** La pénétration d'eau dans l'outil augmente le risque d'un choc électrique.
- ▶ **Ne pas exposer les batteries à la pluie ou à des conditions humides.** La pénétration d'eau dans la batterie augmente le risque d'un choc électrique.
- ▶ **Il faut que les poignées et les surfaces de préhension restent sèches, propres et dépourvues d'huiles et de graisses.** Des poignées et surfaces grasses ne permettent pas d'utiliser et de contrôler l'outil en toute sécurité dans des situations inattendues.
- ▶ **Causes de rebonds et prévention par l'opérateur :**
  – Le rebond peut se produire lorsque le bec ou l'extrémité du guide-chaîne touche un objet, ou lorsque le bois se resserre et coince la chaîne coupante dans la section de coupe.
  – Le contact avec le bec de la chaîne peut dans certains cas provoquer une réaction soudaine dirigée vers l'arrière, en faisant rebondir le guide-chaîne vers le haut et

en direction de l'opérateur.
– Le coincement de la chaîne coupante sur la partie supérieure du guide-chaîne peut repousser brutalement le guide-chaîne vers l'opérateur.
– L'une ou l'autre de ces réactions peut provoquer une perte de contrôle de la scie susceptible d'entraîner un accident corporel grave. Ne pas compter exclusivement sur les dispositifs de sécurité intégrés dans votre tronçonneuse à chaîne. L'utilisateur d'une tronçonneuse doit prendre différentes mesures pour pouvoir travailler sans risque d'accidents et de blessures.
Un contrecoup est donc la suite d'une mauvaise utilisation ou d'une utilisation incorrecte de la tronçonneuse. Il peut être évité en prenant les précautions appropriées spécifiées ci-dessous :

- ▶ **Maintenir la tronçonneuse à chaîne des deux mains fermement avec les pouces et les doigts encerclant les poignées de la tronçonneuse à chaîne. Veillez à bien placer votre corps et vos bras de sorte à pouvoir résister aux forces de rebond.** Les forces de rebond peuvent être maîtrisées par l'opérateur, si des précautions appropriées sont prises. Ne pas lâcher la tronçonneuse à chaîne.
- ▶ **Ne pas tendre le bras trop loin et ne pas couper au-dessus de la hauteur de l'épaule.** Cela contribue à empêcher tout contact involontaire avec le bec de la chaîne et permet un meilleur contrôle de la tronçonneuse à chaîne dans des situations imprévues.
- ▶ **N'utiliser que les guides et les chaînes de rechange spécifiés par le fabricant.** Des guides et chaînes de rechange incorrects peuvent provoquer une rupture de la chaîne et/ou des rebonds.
- ▶ **Suivre les instructions du fabricant concernant l'affûtage et l'entretien de la scie à chaîne.** Une diminution du niveau du calibre de profondeur peut conduire à une augmentation de rebonds.

Avertissements supplémentaires

- ▶ **Cet appareil contient des aimants - Ne pas placer l'aimant à proximité d'implants ou d'autres appareils médicaux, tels que des stimulateurs cardiaques ou des pompes à insuline, des supports de données magnétiques et des appareils sensibles aux champs magnétiques.** L'aimant génère un champ magnétique qui peut entraver le fonctionnement des appareils médicaux ou entraîner une perte de données irréversible.
- ▶ **Cet outil électroportatif doit être utilisé par des personnes disposant des capacités physiques adaptées et de l'expérience et/ou les connaissances nécessaires. Si tel n'était pas le cas ou en cas d'utilisation de cet outil électroportatif par des enfants, cette utilisation ne sera possible que sous la surveillance d'une personne responsable de la sécurité des utilisateurs ou si ces derniers ont été instruits quant au maniement de l'outil.** Les enfants doivent être surveillés pour s'assurer qu'ils ne jouent pas avec l'outil électroportatif.
- ▶ **Toujours bien tenir l'outil électroportatif des deux mains et veiller à toujours garder une position de travail stable.** L'outil électroportatif est guidé de manière plus sûre avec les deux mains.
- ▶ **Avant d'utiliser l'appareil, s'assurer que tous les dispositifs de protection et toutes les poignées sont bien montés.** Ne jamais essayer de mettre en service un appareil incomplet ni sur lequel des modifications non autorisées ont été effectuées.
- ▶ Toujours faire fonctionner l'outil électroportatif avec une chaîne bien alignée et tendue. L'utilisation de l'outil électrique avec une chaîne mal alignée et mal tendue peut provoquer une rupture de la chaîne, un rebond et/ou des blessures.
- ▶ Veillez à ce que les orifices d'aération ne soient pas obturés.

Consignes de sécurité et indications pour le maniement optimal de la batterie

- ▶ **S'assurer que l'outil de jardin est arrêté avant de monter la batterie.** Insérer une batterie dans un outil de jardin en marche peut causer des accidents.
- ▶ **N'utilisez l'outil de jardin qu'avec des batteries Bosch prévues pour.** L'utilisation de toute autre batterie peut entraîner des blessures et des risques d'incendie.
- ▶ **N'apportez aucune modification à la batterie et ne l'ouvrez pas.** Risque de court-circuit.

Protéger la batterie de toute source de chaleur, comme par ex. l'exposition directe au soleil, au feu, à l'eau et à l'humidité. Il y a un risque d'explosion.

- ▶ **En cas de non-utilisation de l'outil, tenir la batterie non utilisée à l'écart de toutes sortes d'objets métalliques tels qu'agrafes, pièces de monnaie, clés, clous, vis ou autres, car un pontage pourrait provoquer un court-circuit.** Un court-circuit entre les contacts de la batterie peut provoquer des brûlures ou un incendie.
- ▶ **En cas d'endommagement et d'utilisation non conforme de la batterie, des vapeurs peuvent s'échapper.** Bien aérer le local et consulter un médecin en cas de malaise. Les vapeurs peuvent irritater les voies respiratoires.
- ▶ **N'utilisez l'accu qu'avec des produits du fabricant.** Tout risque de surcharge dangereuse sera alors exclu.
- ▶ **Les objets pointus comme un clou ou un tournevis et le fait d'exercer une force extérieure sur le boîtier risque d'endommager l'accu.** Il peut en résulter un court-circuit interne et l'accu risque de s'enflammer, de dégager des fumées, d'exploser ou de surchauffer.
- ▶ **Ne pas court-circuiter la batterie.** Il y a un risque d'explosion.
- ▶ Protéger la batterie de l'humidité et de l'eau.
- ▶ Ne rangez l'outil de jardin et la batterie qu'à une plage de température entre -20°C et 50°C. Ne laissez pas la batterie p. ex. dans une voiture en été.

- ▶ Nettoyer de temps en temps les orifices de ventilation de la batterie à l'aide d'un pinceau doux, propre et sec.

Symboles

Les symboles suivants sont importants pour pouvoir lire et mieux comprendre le mode d'emploi. Mémoriser ces symboles et leur signification. L'interprétation correcte des symboles vous permettra de mieux utiliser l'outil en toute sécurité.

Symbole	Signification
	Porter des gants de sécurité.
	Garder les enfants, personnes et animaux domestiques à distance.
	Sens de déplacement
	Sens de réaction
	Poids
	Mise en marche
	Mise à l'arrêt
	Action autorisée
	Interdit
CLICK!	Bruit audible
	Accessoires / pièces de rechange

Description des prestations et du produit

Lire toutes les consignes de sécurité et instructions. Le non-respect de ces consignes de sécurité et instructions peut entraîner un choc électrique, un incendie et/ou de graves blessures.

Veuillez tenir compte des illustrations dans la partie avant de la notice d'utilisation.

Utilisation conforme

Cet outil électroportatif est utilisé pour scier les arbres et les troncs d'arbres près du sol. Il peut être utilisé pour des coupes dans et contre le sens des fibres du bois.

Cet outil électroportatif n'est pas approprié pour scier des matériaux composés essentiellement de minéraux.

Cet outil électroportatif n'est pas destiné à l'abattage des arbres.

Éléments illustrés

La numérotation des éléments se réfère à la représentation de l'outil électroportatif sur la page graphique.

(1) Poignée arrière
(2) Bouton marche/arrêt
(3) Verrouillage de mise en marche de l'interrupteur Marche/Arrêt
(4) Indicateur de niveau d'huile
(5) Bouchon du réservoir d'huile
(6) Pignon de chaîne
(7) Gicleur d'huile
(8) Poignée avant
(9) Protège-main/levier d'activation du frein antirecul
(10) Broche de fixation
(11) Griffes d'immobilisation
(12) Ouïes d'aération
(13) Chaîne
(14) Guide-chaîne
(15) Tendeur de chaîne
(16) Bouton de blocage
(17) Couvre-pignon de chaîne
(18) Protège-chaîne
(19) Bouton de déverrouillage de la batterie
(20) Batterie
(21) Chargeur[a)]
(22) Roue de serrage

a) **Les accessoires décrits ou illustrés ne sont pas tous compris dans la fourniture d'origine.**

Caractéristiques techniques

Tronçonneuse à chaîne		PKE18V-30-28
Référence		**3 600 HB8 B..**
Tension nominale[A)]	V	18
Vitesse de la chaîne à vide	m/s	9
Longueur du guide-chaîne	cm	30
Pas de la chaîne		3/8" Low Profile
Épaisseur de maillons	mm	1,1 (0,043")

Tronçonneuse à chaîne		PKE18V-30-28
Nombre de maillons		45
Diamètre de coupe max.	cm	27,5
Quantité de remplissage réservoir d'huile	ml	160
Lubrification automatique de la chaîne		●
Étoile de renvoi		●
Poids selon EN 62841-4-1[A)]		
- avec batterie	kg	4,5 (4,0 Ah) – 4,6 (6,0 Ah)
- sans batterie	kg	3,9
- sans batterie, guide ou chaîne		3,3
Numéro de série		Voir numéro de série (étiquette signalétique) sur le produit
Températures ambiantes recommandées pour la charge	°C	0 … +35
Températures ambiantes admissibles pendant l'utilisation [B)] et pour le stockage	°C	−20 … +50
Batteries compatibles		PBA18V…W ≥ 1,5 Ah
Batteries recommandées		PBA18V…W ≥ 4,0 Ah
Chargeurs recommandés		AL 18…

A) selon l'accumulateur utilisé

B) performances réduites à des températures < 0 °C

Informations sur le niveau sonore/les vibrations

Valeurs d'émission sonores déterminées selon **EN 62841-4-1**.

Niveau sonore en dB(A) typique de l'outil électroportatif : niveau de pression acoustique **86** dB(A) ; niveau de puissance acoustique **94** dB(A). Incertitude K = **4,0** dB.

Portez un casque antibruit !

Valeurs de taux de vibration a_h (vibrations continues), p_F (vibrations saccadées répétées) et incertitude K déterminées selon **EN 62841-4-1**.

a_h = **5,6** m/s^2 (K = **1,5** m/s^2),
p_F = **402** m/s^2 (K = **56** m/s^2)

La / les valeur(s) totale(s) des vibrations déclarée(s) et la / les valeur(s) d'émission sonore déclarée(s) ont été mesurées selon une procédure de test standardisée et peuvent être utilisées pour comparer un outil électrique avec un autre.

La / les valeurs totales des vibrations et la / les valeurs d'émission sonore déclarées peuvent également être utilisées pour une estimation préliminaire de l'exposition.

Les émissions des vibrations et de bruit pendant l'utilisation réelle de l'outil électroportatif peuvent différer des valeurs déclarées, en fonction de la manière dont l'outil électroportatif est utilisé, en particulier du type de pièce à usiner ; il est nécessaire de définir des mesures de sécurité pour la protection de l'opérateur sur la base d'une estimation de l'exposition aux vibrations dans les conditions réelles d'utilisation (en tenant compte de toutes les parties du cycle de fonctionnement, par exemple les périodes où l'outil électroportatif est arrêté et les périodes où il est mis en marche mais fonctionne sans charge).

Accu

Bosch vend ses outils électroportatifs sans-fil aussi sans accu. Il est indiqué sur l'emballage si un accu est fourni ou non avec l'outil électroportatif.

Recharge de l'accu

- ▶ **N'utilisez que les chargeurs indiqués dans les Caractéristiques techniques.** Seuls ces chargeurs sont adaptés à l'accu Lithium-Ion de votre outil électroportatif.

Remarque : Les dispositions internationales en vigueur pour le transport de marchandises obligent à livrer les accus Lithium-Ion partiellement chargés. Pour que les accus soient pleinement performants, chargez-les complètement avant leur première utilisation.

Mise en place de l'accu

Insérez l'accu dans le compartiment à accu jusqu'à ce qu'il s'enclenche.

Retrait de l'accu

Pour retirer l'accu, appuyez sur le bouton de déverrouillage de l'accu et sortez l'accu de l'outil électroportatif. **Ne forcez pas.**

Indicateur d'état de charge de l'accu

Remarque : Tous les types d'accu ne possèdent pas d'indicateur d'état de charge.

Les LED de l'indicateur d'état de charge de l'accu indiquent le niveau de charge de l'accu. Pour des raisons de sécurité, il n'est possible d'afficher l'état de charge que quand l'outil électroportatif est à l'arrêt.

Pour afficher le niveau de charge, actionnez la touche de l'indicateur d'état de charge sur l'accu.Il est également possible d'afficher le niveau de charge quand l'accu ne se trouve pas dans l'outil.

LED de l'accu	Niveau de charge
Allumage permanent en vert de 4 LED	≈ 75–100 %
Allumage permanent en vert de 3 LED	≈ 50–75 %
Allumage permanent en vert de 2 LED	≈ 25–50 %
Allumage permanent en vert de 1 LED	≈ 5–25 %
Clignotement en vert de 1 LED	≈ 0–5 %

Indications pour une utilisation optimale de la batterie

Protégez l'accu de l'humidité et de l'eau.

Ne stockez l'accu que dans la plage de températures de −20 à 50 °C. Ne laissez par ex. pas l'accu dans une voiture en plein été.

Nettoyez de temps en temps les orifices de ventilation de l'accu à l'aide d'un pinceau doux, propre et sec.

Une baisse notable de l'autonomie de l'accu au fil des recharges effectuées indique que l'accu est arrivé en fin de vie et qu'il doit être remplacé.

Respectez les indications concernant l'élimination.

Entretien de la batterie

Respecter les indications et mesures suivantes qui permettent une utilisation optimale de la batterie :

- Protégez la batterie de l'humidité et de l'eau.
- Ne rangez l'outil électroportatif et la batterie qu'à une plage de température entre -20 °C et 50 °C. Ne laissez pas la batterie p. ex. dans une voiture en été.
- Rangez la batterie séparément et non dans l'outil de jardin.
- Ne laissez pas la batterie dans l'outil de jardin en cas d'exposition directe au soleil.
- La température optimale de stockage de la batterie est de 5 °C.
- Nettoyez de temps en temps les orifices de ventilation de la batterie à l'aide d'un pinceau doux, propre et sec.

Si l'autonomie de la batterie diminue considérablement après qu'une recharge a été effectuée, c'est que la batterie est usagée et qu'elle doit être remplacée.

Montage

Pour votre sécurité

- ▶ **Attention ! Arrêtez l'outil électroportatif et retirez l'accu avant d'effectuer des réparations ou de nettoyer l'outil électroportatif.**
- ▶ **Attention ! La chaîne est tranchante. Toujours porter des gants de protection lors du travail.**
- ▶ **En aucun cas n'utiliser la tronçonneuse à chaîne lorsque des personnes, des enfants ou des animaux se trouvent à proximité, ni après avoir consommé de l'alcool, des drogues ou avoir pris des tranquillisants.**
- ▶ **N'utilisez la tronçonneuse qu'avec le couvre-pignon de chaîne bien en place.**

Montage du guide-chaîne et tension de la chaîne (voir figures B1 – B6)

- ▶ **Attention ! Ne pas tendre la chaîne lorsque celle-ci est chaude.**
- ▶ **Ne pas utiliser d'outils pour le montage.**
- Posez la tronçonneuse sur une surface plane appropriée avec le couvre-pignon de chaîne **(17)** orienté vers le haut.
- Après avoir démonté le guide-chaîne, assurez-vous que la roue de serrage **(22)** est tournée à fond vers la gauche (sens antihoraire).
- Maintenez le guide-chaîne **(14)** avec l'ergot orienté à la verticale vers le haut et fixez une chaîne neuve ou réaffûtée **(13)** dans le bon sens sur le guide-chaîne (voir figure **B1**).
- Assurez-vous que la chaîne **(13)** repose correctement dans la fente sur tout le pourtour du guide-chaîne.
- Posez la chaîne autour du pignon de chaîne **(6)** et glissez le guide-chaîne **(14)** sur la broche de fixation **(10)**.
- Contrôlez si toutes les pièces sont correctement positionnées et maintenez le guide-chaîne avec la chaîne dans cette position.
- Tournez ensuite la roue de tension **(22)** dans le sens horaire jusqu'à ce que la chaîne soit partiellement tendue et reste en place sur le guide-chaîne.
- Montez le couvre-pignon **(17)** et tournez le bouton de serrage **(16)** dans le sens horaire jusqu'à ce que le couvre-pignon soit bien en place.
- Tournez le tendeur de chaîne **(15)** dans le sens horaire jusqu'à ressentir une légère résistance.
- Bloquez le tendeur de serrage **(15)** en tournant le bouton de blocage **(16)** dans le sens horaire. Vérifiez avec des gants la tension de la chaîne en soulevant la chaîne **(13)** au centre du guide-chaîne **(14)**. La tension est correcte lorsque la chaîne **(13)** peut être soulevée d'env. 4 - 6 mm du guide-chaîne **(14)** en surmontant le poids de l'outil.
- Pour retendre la chaîne, desserrez le bouton de blocage **(16)** en le tournant d'au moins un tour dans le sens antihoraire et corrigez la tension de la chaîne en tournant le tendeur de chaîne **(15)** et répétez les différentes étapes si nécessaire.
- Dès que la bonne tension est atteinte, maintenez en position le tendeur de chaîne **(15)** et tournez le bouton de blocage **(16)** dans le sens horaire.
- Si la chaîne est trop tendue, dévissez le bouton de blocage **(16)** et répétez les étapes décrites précédemment.

Remarque : Ne tendez pas trop la chaîne - une tension trop forte entraîne une usure excessive et réduit la durée de vie de la chaîne et peut endommager le guide-chaîne.

Remarque : Les chaînes neuves peuvent s'allonger fortement lors de leur première utilisation. Retirez la batterie et

vérifiez régulièrement la tension de la chaîne pendant les deux premières heures d'utilisation.

Remplissage du réservoir d'huile (voir figure D)

Remarque : La tronçonneuse est fournie sans huile de chaîne. Il est important de la remplir d'huile avant de l'utiliser. L'utilisation de la tronçonneuse sans huile adhérente pour chaîne ou avec un niveau d'huile en dessous du marquage minimum entraîne un endommagement du guide-chaîne et de la chaîne.

Pour remplir le réservoir d'huile, procédez comme suit :

- Posez la tronçonneuse sur une surface plane appropriée avec le bouchon de réservoir d'huile **(5)** orienté vers le haut.
- Nettoyez le pourtour du bouchon de réservoir d'huile **(5)**. Utilisez un chiffon propre pour enlever les salissures.
- Dévissez le bouchon de réservoir d'huile **(5)** dans le sens antihoraire.
- Remplissez avec précaution le réservoir d'huile adhérente pour chaîne.
- Lors du remplissage de l'huile adhérente pour chaîne, veillez à ce qu'aucune saleté ou corps étranger ne pénètre dans le réservoir d'huile.
- Le bouchon de réservoir d'huile **(5)** est imperdable. Veillez à ce que le bouchon du réservoir d'huile ne bloque pas l'ouverture du réservoir d'huile lors du remplissage.
- Le niveau d'huile peut être contrôlé en cours l'utilisation au niveau de l'indicateur de niveau d'huile **(4)**. Lorsque le niveau minimum est atteint, ajoutez de l'huile.
- Revissez le bouchon de réservoir d'huile **(5)** et serrez-le fermement.

Remarque : Toujours utiliser l'huile prévue pour la tronçonneuse afin d'obtenir les meilleures performances. L'utilisation d'huiles non agréées peut entraver les performances du système de lubrification et entraîner l'annulation de la garantie.

Lubrification de la chaîne (voir figure F3)

La durée de vie et la puissance de coupe de la chaîne dépendent d'une lubrification optimale. C'est la raison pour laquelle, durant son fonctionnement, la chaîne est automatiquement graissée d'huile adhérente pour chaîne par l'intermédiaire de la buse d'huile **(7)**.

Vérifier régulièrement la lubrification correcte de la chaîne :

- Lorsque le réservoir d'huile est plein, tenir la tronçonneuse avec la pointe du guide-chaîne dirigée vers une surface claire.
- Faire fonctionner l'outil électroportatif pendant environ 1 minute ou jusqu'à ce que l'huile soit visible sur la surface claire.
- Si aucune huile n'est visible, voir la recherche d'erreurs « Chaîne sèche ».
- Si le système de lubrification ne fonctionne toujours pas correctement, contacter un Service Après-Vente Bosch.

Remarque : Le filtre à huile est intégré dans le réservoir d'huile. Pour le nettoyage ou le dépannage, s'adresser au Service Après-Vente Bosch.

Remarque : En cas de basses températures, l'huile devient plus visqueuse et le débit d'huile est alors réduit.

Utilisation

- ▶ **Avant l'utilisation, toujours lire toutes les instructions d'utilisation et les avertissements de sécurité.**
- ▶ **Toujours porter des vêtements et des équipements de protection individuelle appropriés.**
- ▶ **Effectuer les travaux d'entretien nécessaires avant l'utilisation.**
- ▶ **Avant l'utilisation, toujours vérifier l'état de l'outil et de la chaîne, le niveau d'huile et le montage correct. N'utiliser la tronçonneuse que si elle est en parfait état.**
- ▶ **Toujours s'assurer que l'espace de travail est sec, qu'il n'est pas obstrué par des corps étrangers et qu'il n'y a aucune personne non concernée dans la zone de travail.**
- ▶ **Toujours veiller à garder une position stable et équilibrée et n'utiliser la tronçonneuse que sur un sol ferme et plan.**
- ▶ **Ne jamais utiliser la tronçonneuse étant positionné sur une échelle ou au-dessus de la hauteur des épaules.**
- ▶ **Ne jamais tendre les bras trop loin et ne pas travailler les bras tendus.**
- ▶ **Tenir la tronçonneuse toujours des deux mains.**
- ▶ **Ne pas laisser la tronçonneuse sur le sol. Risque de trébuchement !**
- ▶ **Ne pas fumer et ne pas apporter de feu ou de flamme dans la zone de travail. La poussière générée par la tronçonneuse peut être facilement inflammable.**
- ▶ **Ne pas appuyer sur l'interrupteur Marche / Arrêt après une mise hors tension automatique de l'appareil. Autrement, la batterie risque d'être endommagée.**

Remarque : À sa livraison, la tronçonneuse n'est pas remplie d'huile. N'utiliser la tronçonneuse qu'après avoir rempli le réservoir d'huile de chaîne.

- ▶ **L'utilisation de la tronçonneuse avec une chaîne mal alignée et mal tendue peut provoquer une rupture de la chaîne, un rebond et/ou des blessures.**
- ▶ **Les chaînes neuves peuvent s'allonger considérablement lors de leur première utilisation.**
- ▶ **Vérifiez régulièrement la tension de la chaîne pendant l'utilisation.** Pour un montage correct, (voir « Montage du guide-chaîne et tension de la chaîne (voir figures **B1** – **B6**) », Page 39).

Maniement correct de la tronçonneuse (voir figure I)

Appliquer toujours le maniement correct décrit dans ce chapitre :

- Porter des gants de protection antidérapants appropriés pour tronçonneuses pour une prise en main et une protection maximales.
- Tenir toujours la tronçonneuse à deux mains lorsqu'elle est en marche.
- Placer la main droite sur la poignée arrière et la main gauche sur la poignée avant, les pouces et les doigts entourant les poignées de la tronçonneuse. (voir figure **F2**)
- Maintenir son poids en équilibre et poser les deux pieds sur un sol ferme.
- Maintenir le coude gauche dans une position « tendue » et rigide pour résister à d'éventuelles forces de rebond.
- Ne jamais travailler avec les bras tendus ou en avançant la main trop loin.
- Tenir fermement la tronçonneuse et garder le bras gauche rigide pour garder le contrôle de la tronçonneuse en cas de rebond.
- Tenir la tronçonneuse sur le côté droit du corps.
- Veiller à ce qu'aucune partie du corps ne franchisse la ligne de coupe. Un rebond peut renvoyer la tronçonneuse sur le corps. (voir figure **I**) En cas de rebond, la tronçonneuse peut être projetée en arrière sur le corps. (voir figure **I**)

Mise en marche / arrêt (voir figure F1)

▶ **Porter des gants de tronçonneuse appropriés et antidérapants pour une prise en main et une protection maximales.**

Avant la mise en marche :

- Retirez le protège-chaîne **(18)**.
- Insérez la batterie.
- Tenez fermement la tronçonneuse par les deux poignées et veillez à ce que la chaîne reste éloignée de toutes les parties de votre corps. (voir figure **I**).

Mise en marche :

- Tirez le levier d'activation du frein antirecul **(9)** en direction de la poignée avant **(8)** pour le faire passer de la position **O** à la position **I**.
- Appuyez sur le verrouillage de mise en marche de l'interrupteur Marche/Arrêt **(3)** puis sur l'interrupteur Marche/Arrêt **(2)** et maintenez-les enfoncés.
- Relâchez le verrouillage de mise en marche dès que la tronçonneuse se met en marche.
- La chaîne doit tourner à pleine vitesse avant de se mettre au travail.

Remarque : La tronçonneuse ne peut pas être démarrée si le levier d'activation du frein antirecul **(9)** n'a pas été correctement désactivé avant l'utilisation.

Mise à l'arrêt :

- Relâchez l'interrupteur Marche/Arrêt **(2)**. Le verrouillage de mise en marche revient dans la position de blocage / sécurité.
- Après chaque utilisation, poussez le levier d'activation du frein antirecul **(9)** vers l'avant (dans le sens opposé à la poignée avant **(8)**) pour le faire passer de la position 1 à la position 2.

Comportement général lors de la coupe (voir figure G)

- Les utilisateurs débutants doivent s'entraîner à couper des bûches sur un chevalet de scie.
- Bien se positionner devant le bois à couper et s'assurer que la scie est éteinte.
- Démarrer la tronçonneuse et s'assurer que la chaîne tourne à pleine vitesse avant qu'elle n'entre en contact avec le bois.
- Commencer à couper en pressant les griffes d'immobilisation **(11)** contre le bois afin de stabiliser la coupe.
- Lors de la coupe de troncs plus épais ou de bûches, utiliser les griffes d'immobilisation comme levier en les ramenant progressivement à un point plus bas pendant la coupe. Pour ce faire, tirer légèrement la tronçonneuse vers l'arrière jusqu'à ce que les griffes d'immobilisation se détachent, puis replacer la tronçonneuse à un niveau inférieur pour continuer à scier. Ne pas retirer la tronçonneuse entièrement du tracé.
- Faire fonctionner la tronçonneuse pendant toute la durée de la coupe et maintenir une vitesse régulière.
- Lors du sciage, ne pas appuyer sur la chaîne de scie avec force, mais la laisser travailler.
- Retirer toujours la tronçonneuse de la coupe de bois pendant que la chaîne fonctionne.
- Attention à la fin de la coupe. Dès que la tronçonneuse à chaîne a terminé la coupe et qu'elle sort du tracé, le poids change de manière imprévue. Il y a risque de blessure pour les jambes et les pieds.
- Relâcher l'interrupteur Marche / Arrêt dès que la coupe est terminée pour que la chaîne s'arrête et positionner correctement le frein de recul **(9)** en position O (voir figure **F1**).

Recul de la tronçonneuse (voir figure H)

Une compréhension de base du rebond permet ici de réduire les rebonds qui se produisent et qui peuvent conduire à des accidents.

Veiller toujours à se tenir fermement sur le sol et à garder l'équilibre.

Par rebond de la tronçonneuse, on comprend le rebond et le recul brusque de la tronçonneuse en marche pouvant se produire lorsque la pointe du guide touche le matériau à travailler ou lorsque la chaîne se bloque.

En cas de recul de l'appareil, la tronçonneuse à chaîne réagit de manière imprévue pouvant blesser gravement l'utilisateur ou les personnes se trouvant à proximité.

Faire particulièrement attention au sciage dans les directions latérales et obliques ainsi qu'aux coupes longitudinales. Pour ces coupes, les griffes d'immobilisation **(11)** ne peuvent normalement pas être utilisées.

Respecter les précautions suivantes pour minimiser le rebond :

- Respecter le maniement correct de la tronçonneuse.
- Tenir fermement la tronçonneuse et garder le bras gauche rigide pour garder le contrôle de la tronçonneuse en cas de rebond.
- S'assurer que la zone de coupe est libre de tout obstacle. Veiller à ce que le nez du guide-chaîne n'entre pas en contact avec un tronc d'arbre, une branche, une clôture ou tout autre obstacle que vous pourriez rencontrer en travaillant avec la tronçonneuse.

Remarque : Il peut y avoir un rebond si la pointe du guide entre en contact avec un obstacle.

- Couper toujours à la vitesse maximale de la tronçonneuse. Appuyer à fond sur l'interrupteur Marche / Arrêt **(2)** et maintenir une vitesse de coupe régulière.
- N'utiliser que des guides de rechange et des chaînes à faible rebond recommandés par Bosch.

Frein de recul

Le frein de recul est un mécanisme de sécurité qui est activé par le poignet via le levier d'activation du frein de recul **(9)** lorsqu'un rebond se produit. La chaîne s'arrête immédiatement. Cela permet de réduire le risque de blessure par rebond.

Contrôler régulièrement le fonctionnement du frein de recul :

- Tenir la tronçonneuse des deux mains.
- Mettre la tronçonneuse en marche.
- Si la chaîne tourne, pousser le levier vers l'avant depuis le poignet pour activer le frein de recul **(9)**. Ne pas utiliser la tronçonneuse si la chaîne ne s'arrête pas immédiatement lors de ce test.

Remarque : Ne pas arrêter la tronçonneuse en actionnant délibérément le levier du frein de recul **(9)** dans le cadre d'une utilisation normale.

Sciage de troncs (voir figures I)

- Toujours fixer les troncs avant de les scier.
- Toujours couper les troncs au-dessus des points de fixation pour éviter que le tronc ne s'accroche et ne bloque la chaîne.
- Veiller à ce que la chaîne de la scie n'entre jamais en contact avec le sol ou l'équipement de coupe.
- Veiller à ne pas trébucher sur des souches d'arbre, des branches et des racines.

Sciage de bois sous tension (voir figure J)

- Le sciage de branches, d'arbres ou de bois se trouvant sous tension ne devrait être effectué que par des spécialistes qualifiés. La plus grande attention est fortement recommandée. Il y a risque de graves blessures.

Ébrancher une branche ou un arbre (voir figure K)

- L'ébranchage consiste à enlever les branches d'un arbre après sa chute ou d'une grosse branche.
- Laisser les branches inférieures, plus grandes, pour soutenir le rondin au-dessus du sol.
- Enlever les petites branches par une seule coupe.

Dépistage de défauts

Au cas où votre outil électroportatif ne fonctionnerait pas correctement, le tableau suivant vous montre les types de pannes et les causes possibles et vous indique comment vous pouvez y remédier. Si malgré cela vous n'arrivez pas à identifier le problème et à le résoudre, contactez votre Service Après-Vente.

Attention : Avant de dépister la panne, arrêtez l'outil électroportatif et sortez l'accu.

Symptôme	Cause possible	Solution
La tronçonneuse à chaîne ne démarre pas	Le frein antirecul est entré en action	voir figure **F1**
	Batterie déchargée	Rechargez la batterie, voir également « Indications pour le chargement »
	L'électronique de protection du moteur est entrée en action	Laissez refroidir le moteur
	La batterie est trop chaude / trop froide	Laissez refroidir / chauffer la batterie
	L'outil électroportatif est défectueux	Rendez-vous dans un centre de Service Après-Vente
	Tension de la chaîne trop élevée	Corrigez la tension de la chaîne.
La tronçonneuse travaille par intermittence	Batterie déchargée	Rechargez la batterie, voir également « Indications pour le chargement »
	L'outil électroportatif est défectueux	Rendez-vous dans un centre de Service Après-Vente

Symptôme	Cause possible	Solution
Excédent d'huile	Huile résiduelle provenant de la chaîne et du pignon de chaîne	(voir « Entretien et Service Après-Vente », Page 43)
La chaîne est trop sèche	Pas d'huile dans le réservoir	Rajoutez de l'huile, voir également « Lubrification de la chaîne »
	Gicleur d'huile **(7)** bouché	Nettoyez le gicleur d'huile **(7)**
	Le filtre à huile est obturé	Contactez le Service Après-Vente
Échauffement excessif de la chaîne / du guide-chaîne	Pas d'huile dans le réservoir	Rajoutez de l'huile
	Tension de la chaîne trop élevée	Corrigez la tension de la chaîne.
	Chaîne émoussée	Remplacez la chaîne
	Tuyau de sortie d'huile obturé	Rendez-vous dans un centre de Service Après-Vente
La tronçonneuse arrache, vibre ou ne coupe pas correctement	Chaîne pas assez tendue	Corrigez la tension de la chaîne
	Chaîne émoussée	Remplacez la chaîne
	Chaîne usée	Remplacez la chaîne
	Dents de la chaîne orientées dans la mauvaise direction	Montez la chaîne correctement
	Guide-chaîne endommagé ou usé	Remplacez le guide ou contactez le service Après-Vente Bosch
Vibrations/bruits excessifs	L'outil électroportatif est défectueux	Rendez-vous dans un centre de Service Après-Vente
	Montage erroné de la chaîne	assurez-vous que la chaîne est correctement montée, voir « Montage du guide-chaîne et tension de la chaîne ».
Autonomie par charge de batterie trop basse	Frottement excessif dû à une lubrification insuffisante	Veillez à une lubrification correcte de la chaîne (voir « Lubrification de la chaîne »)
	La chaîne a besoin d'être nettoyée	Nettoyez la chaîne
	Mauvaise technique de sciage	voir « Travailler avec la tronçonneuse »
	La batterie n'est pas complètement chargée	Rechargez la batterie, voir également « Indications pour le chargement »
	Batterie en dehors de la plage de températures admissibles	Attendez que la batterie revienne dans la plage de températures admissibles (de 0–45 °C)
	Tension de la chaîne trop élevée	Corrigez la tension de la chaîne.
	Chaîne émoussée	Remplacez la chaîne
La chaîne avance lentement	Batterie déchargée	Rechargez la batterie, voir également « Indications pour le chargement »
	Batterie en dehors de la plage de températures admissibles	Attendez que la batterie revienne dans la plage de températures admissibles (de 0–45 °C)

Entretien et Service Après-Vente

Entretien, nettoyage et transport

- ▶ **Attention ! Arrêtez l'outil électroportatif et retirez l'accu avant d'effectuer des réparations ou de nettoyer l'outil électroportatif.**
- ▶ **Toujours porter des vêtements et des équipements de protection individuelle appropriés.**
- ▶ **Contrôler à intervalles réguliers la tronçonneuse afin de détecter des défauts visibles tels qu'une chaîne détachée, décrochée ou endommagée, des raccordements détachés ou des pièces usées ou endommagées.**
- ▶ **N'effectuer aucune modification sur l'outil de jardin.** Des modifications non autorisées peuvent s'avérer préjudiciables à la sécurité de l'outil de jardin et conduiront à une augmentation des émissions de bruit et des vibrations ainsi qu'à une annulation de la garantie.

Nettoyage et entretien

– Toujours tenir propres l'outil électroportatif ainsi que les fentes de ventilation afin d'obtenir un travail impeccable et sûr.

- Ne pas utiliser d'eau ni de solvants ou de détergents abrasifs pour nettoyer l'outil électroportatif.
- Utiliser un chiffon propre ou une brosse rigide pour enlever les salissures de l'outil électroportatif.
- Utiliser un chiffon propre pour retirer soigneusement les impuretés du gicleur d'huile **(7)**. Veiller à ce qu'aucune impureté ne pénètre dans le gicleur d'huile **(7)**, car cela peut entraîner des blocages et des problèmes de lubrification.

Entretien de la chaîne

- Nettoyez la chaîne et le guide avant de ranger le produit pendant une longue période pour éviter le grippage des pièces.

Comment nettoyer la chaîne :

- Retirez le couvre-pignon de chaîne **(17)**, le guide-chaîne **(14)** et la chaîne **(13)** et nettoyez-les avec une brosse rigide.
- Examinez la chaîne pour voir si elle est endommagée. Si c'est le cas, remplacez ou affûtez la chaîne.

Remplacement et affûtage de la chaîne de la scie

▶ **Une chaîne de scie bien affûtée est nécessaire pour des performances et une sécurité optimales.**

▶ **Ne jamais affûter la chaîne soi-même, à moins de n'avoir l'expérience nécessaire.**

La chaîne peut s'émousser après une utilisation prolongée ou un contact avec des objets autres que du bois.

- Remplacer la chaîne par les accessoires pour chaînes Bosch ou faire affûter la chaîne par un professionnel, voir Accessoires.
- Pour le montage de la chaîne sur l'outil (voir « Montage du guide-chaîne et tension de la chaîne (voir figures **B1** – **B6**) », Page 39).

Entretien du guide-chaîne

▶ **Ne remplacer le guide qu'après s'être bien familiarisé avec le produit et les instructions, sinon contacter le service Après-Vente de Bosch.**

▶ **N'utiliser que les guides de remplacement conseillés par Bosch.**

S'assurer que le guide ne présente pas de fissures ou d'usure. Remplacer le guide quand il présente des dommages. Les instructions pour retirer le guide se trouvent dans le chapitre (voir « Montage du guide-chaîne et tension de la chaîne (voir figures **B1** – **B6**) », Page 39).

Pièces de rechange et accessoires (voir figure L)

Sur www.bosch-pt.com, vous trouverez des vues éclatées et des informations sur les pièces de rechange.

Transport et stockage de la tronçonneuse

Avant de transporter la tronçonneuse :

- Toujours retirer la batterie.
- Pour éviter toute blessure, toujours fixer le protège-chaîne **(18)** au guide **(14)** lorsque la tronçonneuse n'est pas utilisée.
- Bloquer toujours le frein de la chaîne en poussant le protège-main / frein de la chaîne vers l'avant.
- Il est recommandé de porter la tronçonneuse avec le guide dirigé vers l'arrière.

En plus de toutes les étapes pour le transport de la tronçonneuse, effectuer les étapes suivantes avant de stocker la tronçonneuse :

- Vider le réservoir d'huile avant de stocker la tronçonneuse et le remplir à nouveau avant de l'utiliser.
- Ranger la tronçonneuse dans un endroit sec et sûr, et hors de portée des enfants.
- Ne pas poser d'autres objets sur la tronçonneuse.

Service après-vente et conseil utilisateurs

France

Tel. : 09 70 82 12 26 (Numéro non surtaxé au prix d'un appel local)

Vous trouverez le lien vers les conditions de garantie et les adresses du service après-vente à la dernière page.

Pour toute demande de renseignement ou toute commande de pièces de rechange, précisez impérativement la référence à 10 chiffres figurant sur l'étiquette signalétique du produit.

Élimination des déchets

Les produits, ainsi que leurs batteries, accessoires et emballages, doivent pouvoir suivre chacun une voie de recyclage appropriée.

Ne pas jeter les produits et les batteries/piles avec les ordures ménagères !

Seulement pour les pays de l'Union Européenne :

Conformément à la directive européenne 2012/19/UE, les produits dont on ne peut plus se servir, et conformément à la directive européenne 2006/66/CE, les batteries/piles usées ou défectueuses doivent être isolées et suivre une voie de recyclage appropriée.

S'ils ne sont pas éliminés correctement, les déchets d'équipements électriques et électroniques peuvent avoir des effets néfastes sur l'environnement et la santé humaine en raison de la présence éventuelle de substances dangereuses.

Valable uniquement pour la France :

Points de collecte sur www.quefairedemesdechets.fr

Español

Instrucciones de seguridad

Explicación de la simbología

Advertencia general de peligro.

Lea las instrucciones de servicio con detenimiento.

No usar bajo la lluvia.

Siempre sujete la sierra de cadena con ambas manos.

Preste atención a un posible rebote de la sierra de cadena y evite el contacto con la punta de la espada.

Utilice una protección para los ojos, para la cabeza y unos protectores auditivos.

Utilice guantes de seguridad.

ADVERTENCIA: Desconecte el acumulador antes de realizar trabajos de mantenimiento.

Indicaciones generales de seguridad para herramientas eléctricas

⚠ ADVERTENCIA **Lea íntegramente las advertencias de peligro, las instrucciones, las ilustraciones y las especificaciones entregadas con esta herramienta eléctrica.** En caso de no atenerse a las instrucciones siguientes, ello puede ocasionar una descarga eléctrica, un incendio y/o una lesión grave.

Guardar todas las advertencias de peligro e instrucciones para futuras consultas.

El término "herramienta eléctrica" empleado en las siguientes advertencias de peligro se refiere a herramientas eléctricas de conexión a la red (con cable de red) y a herramientas eléctricas accionadas por acumulador (sin cable de red).

Seguridad del puesto de trabajo

- **Mantenga el área de trabajo limpia y bien iluminada.** Las áreas desordenadas u oscuras pueden provocar accidentes.
- **No utilice herramientas eléctricas en un entorno con peligro de explosión, en el que se encuentren combustibles líquidos, gases o material en polvo.** Las herramientas eléctricas producen chispas que pueden llegar a inflamar los materiales en polvo o vapores.
- **Mantenga alejados a los niños y otras personas de su puesto de trabajo al emplear la herramienta eléctrica.** Una distracción le puede hacer perder el control sobre la herramienta eléctrica.

Seguridad eléctrica

- **No exponga la herramienta eléctrica a la lluvia o a condiciones húmedas.** Existe el peligro de recibir una descarga eléctrica si penetran ciertos líquidos en la herramienta eléctrica.

Seguridad de personas

- **Esté atento a lo que hace y emplee sentido común cuando utilice una herramienta eléctrica. No utilice la herramienta eléctrica si estuviese cansado, ni tampoco después de haber consumido drogas, alcohol o medicamentos.** El no estar atento durante el uso de la herramienta eléctrica puede provocarle serias lesiones.
- **Utilice un equipo de protección personal. Utilice siempre una protección para los ojos.** El riesgo a lesionarse se reduce considerablemente si se utiliza un equipo de protección adecuado como una mascarilla antipolvo, zapatos de seguridad con suela antideslizante, casco, o protectores auditivos.
- **Evite una puesta en marcha involuntaria. Asegurarse de que la herramienta eléctrica esté desconectada antes de conectarla a la toma de corriente y/o al montar el acumulador, al recogerla y al transportarla.** Si transporta la herramienta eléctrica sujetándola por el interruptor de conexión/desconexión, o si alimenta la herramienta eléctrica estando ésta conectada, ello puede dar lugar a un accidente.
- **Retire las herramientas de ajuste o llaves fijas antes de conectar la herramienta eléctrica.** Una herramienta de ajuste o llave fija colocada en una pieza rotante puede producir lesiones al poner a funcionar la herramienta eléctrica.
- **Evite posturas arriesgadas. Trabaje sobre una base firme y mantenga el equilibrio en todo momento.** Ello le permitirá controlar mejor la herramienta eléctrica en caso de presentarse una situación inesperada.
- **Lleve puesta una vestimenta de trabajo adecuada. No utilice vestimenta amplia ni joyas. Mantenga su pelo y vestimenta alejados de las piezas móviles.** La vestimenta suelta, el pelo largo y las joyas se pueden enganchar con las piezas en movimiento.
- **Si se proporcionan dispositivos para la conexión de las instalaciones de extracción y recogida de polvo, asegúrese que éstos estén conectados y que sean utilizados correctamente.** El empleo de estos equipos reduce los riesgos derivados del polvo.
- **No permita que la familiaridad ganada por el uso frecuente de herramientas eléctricas lo deje caer en la**

complacencia e ignorar las normas de seguridad de herramientas. Una acción negligente puede causar lesiones graves en una fracción de segundo.

Uso y trato cuidadoso de herramientas eléctricas

- ▶ **No sobrecargue la herramienta eléctrica. Utilice la herramienta eléctrica adecuada para su aplicación.** Con la herramienta eléctrica adecuada podrá trabajar mejor y más seguro dentro del margen de potencia indicado.
- ▶ **No utilice la herramienta eléctrica si el interruptor está defectuoso.** Las herramientas eléctricas que no se puedan conectar o desconectar son peligrosas y deben hacerse reparar.
- ▶ **Saque el enchufe de la red y/o retire el acumulador desmontable de la herramienta eléctrica, antes de realizar un ajuste, cambiar de accesorio o al guardar la herramienta eléctrica.** Esta medida preventiva reduce el riesgo a conectar accidentalmente la herramienta eléctrica.
- ▶ **Guarde las herramientas eléctricas fuera del alcance de los niños. No permita la utilización de la herramienta eléctrica a aquellas personas que no estén familiarizadas con su uso o que no hayan leído estas instrucciones.** Las herramientas eléctricas utilizadas por personas inexpertas son peligrosas.
- ▶ **Cuide las herramientas eléctricas y los accesorios. Controle la alineación de las piezas móviles, rotura de piezas y cualquier otra condición que pudiera afectar el funcionamiento de la herramienta eléctrica. En caso de daño, la herramienta eléctrica debe repararse antes de su uso.** Muchos de los accidentes se deben a herramientas eléctricas con un mantenimiento deficiente.
- ▶ **Mantenga los útiles limpios y afilados.** Los útiles mantenidos correctamente se dejan guiar y controlar mejor.
- ▶ **Utilice la herramienta eléctrica, los accesorios, los útiles, etc. de acuerdo a estas instrucciones, considerando en ello las condiciones de trabajo y la tarea a realizar.** El uso de herramientas eléctricas para trabajos diferentes de aquellos para los que han sido concebidas puede resultar peligroso.
- ▶ **Mantenga las empuñaduras y las superficies de las empuñaduras secas, limpias y libres de aceite y grasa.** Las empuñaduras y las superficies de las empuñaduras resbaladizas no permiten un manejo y control seguro de la herramienta eléctrica en situaciones imprevistas.

Trato y uso cuidadoso de herramientas accionadas por acumulador

- ▶ **Solamente recargar los acumuladores con los cargadores especificados por el fabricante.** Existe un riesgo de incendio al intentar cargar acumuladores de un tipo diferente al previsto para el cargador.
- ▶ **Utilice las herramientas eléctricas sólo con los acumuladores específicamente designados.** El uso de otro tipo de acumuladores puede provocar daños e incluso un incendio.
- ▶ **Si no utiliza el acumulador, guárdelo separado de objetos metálicos, como clips de papel, monedas, llaves, clavos, tornillos u otros objetos metálicos pequeños que pudieran puentear sus contactos.** El cortocircuito de los contactos del acumulador puede causar quemaduras o un incendio.
- ▶ **La utilización inadecuada del acumulador puede provocar fugas de líquido. Evite el contacto con él. En caso de un contacto accidental, enjuagar el área afectada con abundante agua. En caso de un contacto con los ojos, recurra además inmediatamente a ayuda médica.** El líquido del acumulador puede irritar la piel o producir quemaduras.
- ▶ **No emplee acumuladores o útiles dañados o modificados.** Los acumuladores dañados o modificados pueden comportarse en forma imprevisible y producir un fuego, explosión o peligro de lesión.
- ▶ **No exponga un paquete de baterías o una herramienta eléctrica al fuego o a una temperatura demasiado alta.** La exposición al fuego o a temperaturas sobre 130 °C puede causar una explosión.
- ▶ **Siga todas las instrucciones para la carga y no cargue nunca el acumulador o la herramienta eléctrica a una temperatura fuera del margen correspondiente especificado en las instrucciones.** Una carga inadecuada o a temperaturas fuera del margen especificado puede dañar el acumulador y aumentar el riesgo de incendio.

Servicio

- ▶ **Únicamente deje reparar su herramienta eléctrica por un experto cualificado, empleando exclusivamente piezas de repuesto originales.** Solamente así se mantiene la seguridad de la herramienta eléctrica.
- ▶ **No repare los acumuladores dañados.** El mantenimiento de los acumuladores sólo debe ser realizado por el fabricante o un servicio técnico autorizado.

Advertencias generales de seguridad para sierras de cadena

- ▶ **Mantenga alejadas de la cadena de sierra en funcionamiento todas las partes del cuerpo. Antes de poner en marcha la sierra asegúrese primero de que la cadena de sierra no toque en ningún lado.** Un momento de distracción al trabajar con la sierra de cadena puede causar que la cadena de sierra se enganche con su vestimenta o alguna parte del cuerpo.
- ▶ **Siempre sujete la sierra de cadena agarrando la empuñadura posterior con la mano derecha y la empuñadura anterior con la mano izquierda.** La sujeción de la sierra de cadena invirtiendo la posición de agarre indicada, aumenta el riesgo de accidente y, por lo tanto, no debe aplicarse.
- ▶ **Solamente sujete la sierra de cadena por las empuñaduras aisladas, ya que es posible que la cadena de sierra llegue a tocar cables eléctricos ocultos.** El contacto de la cadena de sierra con conductores bajo tensión puede hacer que las partes metálicas de la herramienta eléctrica le provoquen una descarga eléctrica.

- **Use unas gafas de protección. Se recomienda emplear un equipo de protección adicional para los oídos, cabeza, manos, piernas y pies.** Un traje de protección adecuado reduce el riesgo de accidente con las virutas que puedan salir violentamente proyectadas o al tocar fortuitamente la cadena de sierra.
- **No trabaje con la sierra de cadena estando subido a un árbol, a una escalera, desde un tejado o un soporte inestable.** La operación de la sierra de cadena bajo estas condiciones puede acarrear graves lesiones.
- **Siempre preste atención a trabajar manteniendo una postura estable, y solamente use la sierra de cadena si se encuentra sobre un firme consistente, seguro, y plano.** Los firmes resbaladizos o inestables pueden hacerle perder el equilibrio o el control sobre la sierra de cadena.
- **Esté prevenido al cortar una rama que se encuentre en tensión, ya que ésta podría enderezarse bruscamente.** A medida que va cortando la rama puede que la tensión a la que está sometida haga que ésta se desgarre bruscamente y golpee al usuario o/y que le haga perder el control sobre la sierra de cadena.
- **Proceda con especial cautela al cortar matorrales y árboles jóvenes.** El material, por ser bastante fino, puede engancharse en la cadena de sierra y golpearle o hacerle perder el equilibrio.
- **Transporte la sierra de cadena estando desconectada, sujetándola por la empuñadura delantera, y con la cadena de sierra apartada de su cuerpo. Al transportar y guardar la sierra de cadena montar siempre la funda protectora.** El manejo con precaución de la sierra de cadena reduce el riesgo de un contacto accidental con la cadena de sierra en funcionamiento.
- **Aténgase a las instrucciones de lubricación, tensado de la cadena, y cambio de la espada y de la cadena.** Una cadena incorrectamente tensada o insuficientemente lubricada puede romperse, o ser más propensa al rebote.
- **Únicamente serrar madera. No emplear la sierra de cadena para aquellos trabajos para los que no fue concebida. Ejemplo: No utilice la sierra de cadena para serrar metal, plástico, ladrillos, o materiales de construcción que no sean de madera.** La utilización de la sierra de cadena en trabajos para los que no ha sido concebida puede conducir a situaciones de peligro.
- **Esta sierra de cadena no ha sido diseñada para talar árboles.** El uso de la sierra de cadena en trabajos para los que no ha sido concebida puede causar graves lesiones al usuario o a las personas en las inmediaciones.
- **Siga todas las instrucciones al retirar el material atascado, al almacenar o al realizar el mantenimiento de la sierra de cadena. Asegúrese de que el interruptor de encendido/apagado está apagado y de que se ha retirado la batería.** El funcionamiento inesperado de la sierra de cadena mientras se retira el material atascado o se realiza el mantenimiento podría provocar lesiones graves.
- **Mantenga el equipo alejado de la lluvia o la humedad.** La penetración de agua en el equipo aumenta el riesgo de descarga eléctrica.
- **Mantenga los acumuladores alejados de la lluvia o la humedad.** La penetración de agua en el acumulador aumenta el riesgo de descarga eléctrica.
- **Mantenga las empuñaduras y las superficies de las empuñaduras secas, limpias y libres de aceite y grasa.** Las empuñaduras y las superficies de las empuñaduras resbaladizas no permiten un manejo y control seguro de la herramienta eléctrica en situaciones imprevistas.
- **Causas y prevención contra un rebote de la sierra:**
  – El rebote puede producirse si la punta de la espada alcanza a tocar un objeto, o si la ranura de corte se estrecha al ceder la madera que está cortando, haciendo que se atasque la cadena de sierra.
  – Si la punta de la espada alcanza a tocar un objeto, ello puede provocar una fuerza de reacción inesperada hacia atrás, provocando que la espada sea impulsada hacia arriba en dirección al usuario.
  – Al atascarse la cadena de sierra en el borde superior de la espada ello puede originar que la espada sea proyectada bruscamente en dirección al usuario.
  – Cada una de las reacciones descritas puede hacerle perder el control sobre la sierra y causar un grave accidente. No trabaje confiando exclusivamente en los dispositivos de seguridad que incorpora la sierra de cadena. Como usuario de una sierra de cadena deberá Ud. tomar diversas medidas preventivas para lograr trabajar sin accidentarse ni lesionarse.
  El retroceso es ocasionado por la aplicación o manejo incorrecto de la sierra de cadena. Es posible evitarlo ateniéndose a las medidas preventivas que a continuación se detallan:
- **Sujete la sierra de cadena con ambas manos de forma que el pulgar y los dedos abarquen las empuñaduras de la sierra. Coloque su cuerpo y brazos adoptando una postura que le permita oponerse a las fuerzas resultantes del rebote.** Tomando unas medidas oportunas, el usuario es capaz de controlar las fuerzas provocadas por el rebrote. Jamás suelte la sierra de cadena.
- **Evite posturas anormales y no sierre por encima de la altura de su hombro.** De esta manera se evita el contacto fortuito con la punta de la espada, además de permitir un mejor control de la sierra de cadena al presentarse situaciones inesperadas.
- **Siempre utilice las espadas y cadenas de sierra de repuesto que el fabricante prescribe.** Las espadas y cadenas de sierra de repuesto incorrectas pueden provocar la rotura de la cadena o un rebote.
- **Respete las instrucciones del fabricante para el afilado y mantenimiento de la cadena de sierra.** Los limitadores de profundidad demasiado bajos aumentan el riesgo a que se origine un rebote.

Instrucciones de seguridad adicionales

- ▶ **Este aparato contiene imanes - No acerque el imán a implantes y otros dispositivos médicos, como marcapasos o bombas de insulina, soportes magnéticos de almacenamiento de datos o dispositivos magnéticamente sensibles.** El campo magnético que genera el imán puede perturbar el funcionamiento de los dispositivos médicos o provocar una pérdida irreversible de datos.
- ▶ **Esta herramienta eléctrica no ha sido diseñada para ser utilizada por personas o niños que presenten una discapacidad física, sensorial o mental, o que dispongan de una experiencia y/o conocimientos insuficientes, a no ser que sean supervisados por una persona encargada de velar por su seguridad o de instruirles en el manejo de la herramienta eléctrica.** Los niños deberán ser vigilados con el fin de evitar que jueguen con la herramienta eléctrica.
- ▶ **Trabaje sujetando la herramienta eléctrica con ambas manos y manteniendo una posición estable.** Utilizando ambas manos la herramienta eléctrica es guiada de forma más segura.
- ▶ **Antes de utilizar el aparato, asegúrese de que estén montados todos los dispositivos protectores y las empuñaduras.** Jamás intente poner en marcha un aparato que no esté completamente montado, o uno que haya sido modificado de forma inadmisible.
- ▶ Siempre use la herramienta eléctrica teniendo bien alineada y buen tensada la cadena. El uso de la herramienta eléctrica con una cadena mal alineada o incorrectamente tensada puede provocar la rotura de la cadena, un rebote de la herramienta y/o lesiones.
- ▶ Mantenga libres y limpias todas las rejillas de ventilación.

Instrucciones de seguridad e indicaciones para el trato óptimo del acumulador

- ▶ **Antes de montar el acumulador asegúrese de que el producto esté desconectado.** El montaje del acumulador en un aparato para jardín conectado puede causar accidentes.
- ▶ **Solamente utilice los acumuladores Bosch previstos para este aparato para jardín.** El uso de otro tipo de acumuladores puede acarrear lesiones e incluso un incendio.
- ▶ **No modifique ni abra el acumulador.** Podría provocar un cortocircuito.

Proteja el acumulador del calor excesivo (p. ej., también de una exposición prolongada al sol), del fuego, del agua y de la humedad. Existe el riesgo de explosión.

- ▶ **Si no utiliza el acumulador, guárdelo separado de clips, monedas, llaves, clavos, tornillos o demás objetos metálicos que pudieran puentear sus contactos.** El cortocircuito de los contactos del acumulador puede causar quemaduras o un incendio.
- ▶ **Si el acumulador se daña o usa de forma inapropiada puede que éste emane vapores.** Ventile el área y acuda a un médico si nota molestias. Los vapores pueden irritar las vías respiratorias.
- ▶ **Utilice el acumulador únicamente en productos del fabricante.** Solamente así queda protegido el acumulador contra una sobrecarga peligrosa.
- ▶ **Mediante objetos puntiagudos, como p. ej. clavos o destornilladores, o por influjo de fuerza exterior se puede dañar el acumulador.** Se puede generar un cortocircuito interno y el acumulador puede arder, humear, explotar o sobrecalentarse.
- ▶ **No cortocircuite el acumulador.** Existe el riesgo de explosión.
- ▶ Proteja el acumulador de la humedad y del agua.
- ▶ Únicamente almacene el acumulador a una temperatura situada entre -20 °C y 50 °C. No deje, p. ej., el acumulador dentro del coche en el verano.
- ▶ Limpie de vez en cuando las rejillas de refrigeración del acumulador con un pincel suave, limpio y seco.

Simbología

Los símbolos siguientes le ayudarán a entender las instrucciones de servicio al leerlas. Es importante que retenga en su memoria estos símbolos y su significado. La interpretación correcta de estos símbolos le ayudará a manejar mejor y de forma más segura el producto.

Simbología	Significado
	Utilice guantes de seguridad.
	Mantenga alejados a niños, personas y animales domésticos.
	Dirección del movimiento
	Dirección de la reacción
	Peso
	Conexión
	Desconexión
	Acción permitida
	Acción prohibida
CLICK!	Sonido perceptible
	Accesorios/piezas de recambio

Descripción del producto y servicio

Lea íntegramente todas las indicaciones de seguridad e instrucciones. En caso de no atenerse a las advertencias de peligro e instrucciones siguientes, ello puede ocasionar una descarga eléctrica, un incendio y/o lesión grave.

Tenga en cuenta las figuras que aparecen en la parte delantera de las instrucciones de uso.

Utilización reglamentaria

La herramienta eléctrica sirve para serrar árboles y troncos al nivel del suelo. Puede emplearse para realizar cortes en sentido de la fibra y transversal a la misma.

Esta herramienta eléctrica no es apropiada para serrar materiales minerales.

Esta sierra de cadena no ha sido diseñada para talar árboles.

Componentes principales

La numeración de los componentes representados se refiere a la imagen de la herramienta eléctrica en la página ilustrada.

(1) Empuñadura posterior
(2) Interruptor de conexión/desconexión
(3) Bloqueo de conexión para interruptor de conexión/desconexión
(4) Indicador de nivel de aceite
(5) Tapón del depósito de aceite
(6) Rueda de cadena
(7) Boquilla de aceite
(8) Empuñadura frontal
(9) Protección para las manos / palanca de activación del freno de retroceso
(10) Perno de sujeción
(11) Tope de garras
(12) Rejillas de refrigeración
(13) Cadena de sierra
(14) Espada
(15) Anillo tensor de la cadena
(16) Botón de apriete
(17) Cubierta de la rueda de cadena
(18) Protector de cadenas
(19) Tecla de desbloqueo del acumulador
(20) Acumulador
(21) Cargador[a)]
(22) Rueda tensora

a) **Los accesorios descritos e ilustrados no corresponden al material que se adjunta de serie.**

Datos técnicos

Sierra de cadena		PKE18V-30-28
Número de artículo		**3 600 HB8 B..**
Tensión nominal[A)]	V	18
Velocidad de la cadena al vacío	m/s	9
Longitud de la espada	cm	30
Parte de la cadena de sierra		3/8" bajo perfil
Espesor de elemento impulsor	mm	1,1 (0,043")
Cantidad de elementos impulsores		45
Diámetro de corte máx.	cm	27,5
Cantidad de llenado del depósito de aceite	ml	160
Lubricación automática de la cadena		●
Piñón de cadena		●
Peso conforme a EN 62841-4-1[A)]		
- con acumulador	kg	4,5 (4,0 Ah) – 4,6 (6,0 Ah)
- sin acumulador	kg	3,9
- sin acumulador, espada ni cadena de sierra		3,3
Número de serie		Véase el número de serie (placa de características) en el producto
Temperatura ambiente recomendada durante la carga	°C	0 ... +35
Temperatura ambiente permitida durante el funcionamiento[B)] y en el almacenamiento	°C	−20 ... +50
Acumuladores compatibles		PBA18V...W ≥ 1,5 Ah

Sierra de cadena		PKE18V-30-28
Acumuladores recomendados		PBA18V...W ≥ 4,0 Ah
Cargadores recomendados		AL 18...

A) según el acumulador utilizado

B) potencia limitada a temperaturas < 0 °C

Información sobre ruidos y vibraciones

Valores de emisión de ruidos determinados según **EN 62841-4-1**.

El nivel de ruidos valorado con A de la herramienta eléctrica asciende típicamente a: nivel de presión acústica **86** dB(A); nivel de potencia acústica **94** dB(A). Incertidumbre K = **4,0** dB.

¡Utilice protección para los oídos!

Los valores de oscilación a_h (vibraciones continuas), p_F (vibraciones de impacto repetidas) e incertidumbre K se determinan según **EN 62841-4-1**.

a_h = **5,6** m/s^2 (K = **1,5** m/s^2),
p_F = **402** m/s^2 (K = **56** m/s^2)

Que el/los nivel(es) total(es) de vibraciones y del ruido emitido indicados han sido medidos conforme a un procedimiento de prueba normalizado y pueden por tanto ser tomados para comparar herramientas eléctricas entre sí.

Que el/los nivel(es) total(es) de vibraciones y del ruido emitido indicados también son aptos para estimar provisionalmente el grado de exposición a los mismos.

Que durante el uso real de la herramienta eléctrica, las emisiones de vibraciones y ruido pueden diferir de los valores declarados, dependiendo del modo de uso de la misma, y muy en especial, según el tipo de pieza de trabajo procesada; además será necesario definir medidas de seguridad para la protección del usuario basadas en una estimación de las condiciones de uso reales (considerando todas las partes del ciclo operativo como, p. ej., los tiempos en los que la herramienta eléctrica está desconectada y aquellos en los que la misma está conectada pero funcionando sin carga).

Acumulador

Bosch también vende herramientas eléctricas accionadas por acumulador sin acumulador. En el embalaje puede ver si un acumulador está incluido en el volumen de suministro de su herramienta eléctrica.

Carga del acumulador

- ▶ **Utilice únicamente los cargadores que se enumeran en los datos técnicos.** Solamente estos cargadores han sido especialmente adaptados a los acumuladores de iones de litio empleados en su herramienta eléctrica.

Indicación: Los acumuladores de iones de litio se entregan parcialmente cargados debido a la normativa de transporte internacional. Con el fin de obtener la plena potencia del acumulador, cargue completamente el acumulador antes de su primer uso.

Montaje del acumulador

Desplace el acumulador cargado en el alojamiento del acumulador, hasta que encastre perceptible.

Desmontaje del acumulador

Para la extracción del acumulador, presione la tecla de desenclavamiento y retire el acumulador. **No proceda con brusquedad.**

Indicador del estado de carga del acumulador

Indicación: No cada tipo de acumulador dispone de un indicador de estado de carga.

Los LED del indicador del estado de carga del acumulador indican el estado de carga del acumulador. Por motivos de seguridad, la consulta del estado de carga solo es posible con la herramienta eléctrica parada.

Presione la tecla del indicador de estado de carga del acumulador para indicar el estado de carga. Esto también es posible con el acumulador desmontado.

LED en el acumulador	Estado de carga
Luz permanente 4 × verde	≈ 75–100 %
Luz permanente 3 × verde	≈ 50–75 %
Luz permanente 2 × verde	≈ 25–50 %
Luz permanente 1 × verde	≈ 5–25 %
Luz intermitente 1 × verde	≈ 0–5 %

Indicaciones para el trato óptimo del acumulador

Proteja el acumulador de la humedad y del agua.

Únicamente almacene el acumulador en el margen de temperatura desde −20 °C hasta 50 °C. P.ej., no deje el acumulador en el coche en verano.

Limpie de vez en cuando las rejillas de refrigeración del acumulador con un pincel suave, limpio y seco.

Si después de una recarga, el tiempo de funcionamiento del acumulador fuese muy reducido, ello es señal de que éste está agotado y deberá sustituirse.

Observe las indicaciones referentes a la eliminación.

Cuidado del acumulador

Para asegurar un aprovechamiento óptimo del acumulador tenga en cuenta las siguientes indicaciones y medidas:

- Proteja el acumulador de la humedad y del agua.
- Únicamente almacene la herramienta eléctrica y el acumulador a una temperatura situada entre -20 °C y 50 °C. No deje, p. ej., el acumulador dentro del coche en verano.
- Guarde el acumulador por separado, sin tenerlo montado en el aparato para jardín.

- No deje el acumulador en el aparato para jardín si éste estuviese directamente expuesto a sol.
- La temperatura ideal para almacenar el acumulador es de 5 °C.
- Limpie de vez en cuando las rejillas de refrigeración del acumulador con un pincel suave, limpio y seco.

Si después de haberlo recargado, el tiempo de funcionamiento del acumulador fuese muy corto, ello es síntoma de que está agotado y debe sustituirse.

Montaje

Para su seguridad

- ▶ **¡Atención! Antes de realizar trabajos de mantenimiento y limpieza desconecte la herramienta eléctrica y retire el acumulador.**
- ▶ **¡Cuidado! La cadena está afilada. Utilice siempre guantes de protección cuando trabaje con la cadena.**
- ▶ **En ningún caso deje funcionar la sierra de cadena cerca de personas, niños o animales, ni tras haber consumido alcohol, drogas o medicamentos narcotizantes.**
- ▶ **Utilice la sierra de cadena solo cuando la cubierta esté asegurada correctamente.**

Montaje de la espada y tensado de la cadena de sierra (ver figuras B1 – B6)

- ▶ **¡Cuidado! No tense la cadena de sierra cuando esté caliente.**
- ▶ **No use herramientas para el montaje.**
- Coloque la sierra de la cadena con la cubierta **(17)** hacia arriba sobre una superficie plana adecuada.
- Si la espada de la sierra de cadena está desmontada, asegúrese de que la rueda tensora **(22)** de la espada esté girada completamente en sentido contrario a las agujas del reloj.
- Sujete la espada **(14)** con la punta en vertical hacia arriba y fije una cadena de sierra **(13)** nueva o afilada a la espada en la dirección correcta (ver figura **B1**).
- Asegúrese de que la cadena de sierra **(13)** se coloque correctamente en la ranura en toda la espada.
- Coloque la cadena de sierra alrededor de la rueda de cadena **(6)** y deslice la espada **(14)** sobre los pernos de sujeción **(10)**.
- Asegúrese de que estén bien colocadas todas las piezas y sujete la espada y la cadena de sierra en esa posición.
- A continuación, gire la rueda tensora **(22)** en el sentido de las agujas del reloj hasta que la cadena de sierra quede parcialmente tensada y permanezca montada en la espada.
- Coloque la cubierta **(17)** y gire el botón de apriete **(16)** en el sentido de las agujas del reloj hasta que la cubierta se asiente parcialmente.
- Gire el anillo tensor de la cadena **(15)** en el sentido de las agujas del reloj hasta que perciba una ligera resistencia.
- Bloquee el anillo tensor de la cadena **(15)** girando el botón de apriete **(16)** en el sentido de las agujas del reloj. Usando guantes, compruebe la tensión de la cadena elevando la cadena de sierra **(13)** desde el centro del riel de la cadena **(14)**. La tensión correcta se habrá alcanzado cuando la cadena de sierra **(13)** se pueda elevar contra el peso de la máquina aprox. entre 4 y 6 mm del riel de la cadena **(14)**.
- Si es necesario ajustar la tensión de la cadena, afloje el botón de bloqueo **(16)** girándolo al menos una vuelta completa en sentido contrario a las agujas del reloj, ajuste la tensión de la cadena girando el anillo tensor de la cadena **(15)** y repita estos pasos.
- Cuando se haya alcanzado la tensión correcta, sujete el anillo tensor de la cadena **(15)** y gire el botón de apriete **(16)** en el sentido de las agujas del reloj.
- Si la cadena queda demasiado tensa, desenrosque el botón de apriete **(16)** y repita los pasos para el tensado.

Nota: No tense demasiado la cadena de sierra, ya que una tensión demasiado elevada provoca un desgaste excesivo, acorta la vida útil de la cadena de sierra y puede dañar el riel de la cadena.

Nota: Las cadenas de sierra nuevas se pueden alargar considerablemente cuando se usan por primera vez. Retire el acumulador y compruebe regularmente la tensión de la cadena de sierra durante las dos primeras horas de funcionamiento.

Llenado del depósito de aceite (ver figura D)

Nota: La sierra de cadena no se entrega con aceite adhesivo para cadenas. Es importante rellenar con aceite antes de usar la sierra. El uso de la sierra de cadena sin aceite para cadena de sierra o con un nivel de aceite por debajo de la marca mínima dañará la espada y la cadena de sierra.

Proceda del siguiente modo para llenar el depósito de aceite:

- Coloque la sierra de cadena sobre una superficie adecuada con el tapón del depósito de aceite **(5)** hacia arriba.
- Limpie la zona alrededor del tapón de depósito de aceite **(5)**. Utilice un paño limpio para eliminar la suciedad.
- Gire el tapón del depósito de aceite **(5)** en sentido contrario a las agujas del reloj.
- Llene con cuidado el depósito de aceite con aceite adhesivo para cadenas de sierra.
- Al añadir aceite adhesivo para cadenas de sierra, asegúrese de que no penetre suciedad ni cuerpos extraños en el depósito de aceite.
- El tapón del depósito de aceite **(5)** está fijado a la sierra de cadena. Asegúrese de que el tapón del depósito de aceite no bloquee la abertura del depósito de aceite durante el llenado.
- Puede comprobar el nivel de aceite durante el funcionamiento mediante el indicador del nivel de aceite **(4)**. Cuando se alcance el nivel mínimo, agregue aceite nuevo.
- Monte el tapón del depósito de aceite **(5)** y ciérrelo bien.

Nota: Emplee siempre el aceite previsto para la sierra de cadena para conseguir el mejor rendimiento. El uso de aceite no autorizado puede perjudicar el rendimiento del sistema de aceite e invalidar la garantía.

Lubricación de la cadena de sierra (ver figura F3)

La vida útil y el rendimiento de corte de la cadena de sierra dependen en gran medida de su lubricación. Por ello, la cadena de sierra en funcionamiento es lubricada automáticamente con aceite a través de la boquilla **(7)**.

Compruebe regularmente que la cadena de la sierra está correctamente lubricada:

- Con el depósito de aceite lleno, sujete la sierra de cadena con la punta de la espada apuntando a una superficie de color claro.
- Ponga en marcha la herramienta eléctrica durante aprox. 1 minuto o hasta que se vea aceite en la superficie de color claro.
- Si no se aprecia aceite, consulte la sección de resolución de problemas "Cadena de sierra seca".
- Si el sistema de lubricación sigue sin funcionar correctamente, póngase en contacto con un servicio técnico de Bosch.

Indicación: El filtro de aceite va integrado en el depósito de aceite. Acuda al servicio técnico Bosch para su limpieza o la solución de problemas.

Indicación: El aceite se espesa a bajas temperaturas lo cual hace que disminuya el flujo de aceite.

Manejo

- ▶ **Antes de su utilización, lea siempre las instrucciones de manejo y las instrucciones de seguridad.**
- ▶ **Siempre utilice ropa apropiada y un equipo de protección personal.**
- ▶ **Realice todos los trabajos de mantenimiento necesarios antes de utilizar la sierra de cadena.**
- ▶ **Antes de su uso controle siempre el estado de la herramienta y de la cadena, el nivel de aceite y su montaje correcto. Solo use la sierra de cadena si ésta se encuentra en unas condiciones perfectas.**
- ▶ **Cuide siempre que el área de trabajo esté seco y libre de obstáculos y de personas ajenas.**
- ▶ **Asegúrese siempre de estar de pie de forma segura y utilice la sierra de cadena únicamente cuando se encuentre sobre una superficie firme, segura y plana.**
- ▶ **Nunca use la sierra de cadena estando subido a una escalera ni por encima de la altura del hombro.**
- ▶ **Jamás intente extremar su radio de acción y no trabaje con los brazos completamente extendidos.**
- ▶ **Siempre sujete firmemente la sierra de cadena con ambas manos.**
- ▶ **No deje la sierra de cadena en el suelo. ¡Peligro de tropezón!**
- ▶ **No fume ni introduzca fuego o llamas en la zona de trabajo. El polvo de la sierra de cadena puede ser altamente inflamable.**
- ▶ **No pulse el interruptor de encendido/apagado después de que el aparato se haya apagado automáticamente. De lo contrario, la batería podría resultar dañada.**

Indicación: La sierra de cadena no se suministra llena de aceite. Utilice la sierra de cadena solo después de haber llenado el depósito de aceite con aceite para cadenas.

- ▶ **El uso de la sierra de cadena con una cadena mal alineada o incorrectamente tensada puede provocar la rotura de la cadena, un rebote de la herramienta y/o lesiones.**
- ▶ **Las cadenas de sierra nuevas pueden alargarse considerablemente cuando se utilizan por primera vez.**
- ▶ **Compruebe regularmente la tensión de la cadena durante el funcionamiento.** Para un montaje correcto, (ver "Montaje de la espada y tensado de la cadena de sierra (ver figuras **B1** – **B6**)", Página 51).

Manejo correcto de la sierra de cadena (ver figura I)

Atienda siempre al manejo correcto descrito en esta sección:

- Utilice guantes para sierra de cadena adecuados y antideslizantes para obtener el máximo agarre y protección.
- Sujete siempre la sierra de cadena firmemente con ambas manos cuando la sierra de cadena esté en funcionamiento.
- Coloque la mano derecha en la empuñadura trasera y la mano izquierda en la delantera, asiendo con los pulgares y los dedos las empuñaduras de la sierra de cadena. (ver figura **F2**)
- Mantenga el peso equilibrado y apoye ambos pies en suelo firme.
- Mantenga el codo izquierdo "estirado" y rígido para soportar cualquier fuerza de retroceso.
- No trabaje nunca con los brazos extendidos ni intente llegar demasiado lejos.
- Sujete firmemente la sierra de cadena y mantenga rígido el brazo izquierdo para mantener el control de la sierra de cadena en caso de que rebote.
- Sujete la sierra de cadena por el lado derecho del cuerpo.
- Asegúrese de que ninguna parte de su cuerpo cruza la línea de corte. Un rebote de la sierra de cadena puede lanzarla hacia su cuerpo. (ver figura **I**) Un rebote puede hacer que la sierra de cadena salga despedida hacia atrás, sobre su cuerpo. (ver figura **I**)

Conexión/desconexión (ver figura F1)

- ▶ **Utilice guantes para sierra de cadena adecuados y antideslizantes para obtener el máximo agarre y protección.**

Antes de encender:

- Retire el protector de cadenas **(18)**.
- Inserte el acumulador.
- Sujete la sierra de cadena firmemente por ambas empuñaduras y mantenga su cuerpo fuera del alcance de la cadena de sierra. (Ver figura **I**).

Conexión:

- Tire de la palanca para la activación del freno de retroceso **(9)** de la posición **O** a la posición **I** hacia la empuñadura delantera **(8)**.
- Presione el bloqueo de conexión del interruptor de conexión/desconexión **(3)**, a continuación el interruptor de conexión/desconexión **(2)**, y manténgalo presionado.
- Suelte el bloqueo de conexión en cuanto la sierra de cadena esté en marcha.
- La cadena de la sierra de cadena debe estar a plena velocidad antes de empezar a trabajar la madera.

Nota: La sierra de cadena no se puede poner en marcha si la palanca de activación del freno de retroceso **(9)** no se desactivó correctamente antes de su uso.

Desconexión:

- Suelte el interruptor de conexión/desconexión **(2)**. El bloqueo de conexión vuelve al estado de seguridad/bloqueo.
- Tras el uso, deslice hacia delante la palanca de activación del freno de retroceso **(9)** de la posición 1 a la posición 2, alejándola de la empuñadura delantera **(8)**.

Comportamiento general de corte (ver figura G)

- Se recomienda que los novatos practiquen el corte de troncos teniéndolos colocados sobre un caballete.
- Con la sierra de cadena apagada, adopte la postura correcta frente a la madera.
- Arranque la sierra de cadena y asegúrese de que la cadena de sierra funciona a toda velocidad antes de entrar en contacto con la madera.
- Empiece a cortar presionando el tope de garras **(11)** contra la madera para estabilizar el corte.
- Al cortar troncos más gruesos o troncos de árboles, utilice el tope de garras como palanca bajando gradualmente el tope de garras hasta un punto más bajo durante el corte. Para ello, tire de la sierra de cadena ligeramente hacia atrás hasta que se suelte el tope de garras y vuelva a introducir la sierra de cadena a un nivel más bajo para continuar aserrando. No saque la sierra de cadena completamente del corte.
- Mantenga la sierra de cadena en marcha durante todo el corte y mantenga una velocidad uniforme.
- Al serrar no presione con fuerza la cadena de sierra, simplemente deje que ésta se ocupe del corte.
- Retire siempre la sierra de cadena del corte con la cadena en marcha.
- Tenga cuidado cuando esté a punto de concluir el corte. Al traspasar la sierra la pieza Ud. deberá soportar repentinamente el peso de la sierra. Existe el riesgo de que se lesione las piernas y pies.
- Suelte el interruptor de conexión/desconexión en cuanto termine el corte para que la cadena se detenga y coloque correctamente la palanca de activación del freno de cadena **(9)** en la posición O (ver figura **F1**).

Rebote de la sierra (ver figura H)

Con un conocimiento básico del rebote se puede reducir los rebotes, que pueden provocar accidentes.

Asegúrese siempre de apoyarse firmemente en el suelo y mantener el equilibrio.

Bajo el rebote de la sierra se entiende la proyección brusca hacia arriba y hacia atrás de la sierra de cadena en marcha, lo cual puede presentarse al tocar la punta de la espada el material a cortar o al atascarse la cadena.

Al retroceder bruscamente la sierra de cadena ésta reacciona de manera imprevisible y puede causar graves lesiones al usuario o a las personas que se encuentren cerca.

Preste especial atención al serrar en direcciones laterales y diagonales y al realizar cortes longitudinales. Normalmente, para estos cortes no puede utilizarse el tope de garras **(11)**.

Tome las siguientes precauciones para minimizar el rebote:

- Asegúrese siempre de que la sierra de cadena se maneja correctamente.
- Sujete firmemente la sierra de cadena y mantenga rígido el brazo izquierdo para mantener el control de la sierra de cadena en caso de que rebote.
- Asegúrese de que la zona de corte está libre de obstáculos. Al trabajar con la sierra de cadena, asegúrese de que la punta de la espada no entra en contacto con el tronco de un árbol, una rama, una valla o cualquier otro obstáculo que pueda encontrar.

Indicación: Si la punta de la espada entra en contacto con un obstáculo puede rebotar.

- Corte siempre a la velocidad máxima de la sierra de cadena. Pulse el interruptor de conexión/desconexión **(2)** hasta el fondo y mantenga una velocidad de corte uniforme.
- Utilice únicamente espadas de repuesto y cadenas de bajo retroceso recomendadas por Bosch.

Freno de cadena

El freno de cadena es un mecanismo de seguridad que se activa con la muñeca a través de la palanca de activación del freno de cadena **(9)** si se produce un rebote. La cadena de sierra se detiene inmediatamente. Esto reduce el riesgo de lesiones debido a rebotes.

Compruebe periódicamente el funcionamiento del freno de cadena:

- Sujete firmemente la sierra de cadena con ambas manos.
- Encienda la sierra de cadena.
- Cuando la cadena de sierra esté girando, empuje la palanca hacia delante con la muñeca para activar el freno de cadena **(9)**. No utilice la sierra de cadena si la cadena no se detiene inmediatamente durante esta prueba.

Indicación: Al usarla con normalidad, no detenga la sierra de cadena accionando deliberadamente la palanca del freno de cadena **(9)**.

Serrado de troncos (ver figura I)

- Asegure siempre los troncos antes de serrarlos.
- Corte siempre los troncos por el lado en voladizo que sobresale de los puntos de apoyo para evitar que la ranura de corte se cierre y atasque la cadena.
- Cuide que la cadena de sierra no toque jamás el suelo ni el equipo de corte.
- Tenga cuidado de no tropezar con tocones, ramas, raíces, etc.

Serrado de madera en tensión (ver figura J)

- El serrado de maderas, ramas o árboles que se encuentren en tensión solamente deberá ser realizado por profesionales adiestrados para ello. Deberá procederse con sumo cuidado. Existe un mayor riesgo de accidente.

Limpieza de ramas grandes y desramado de árboles (ver figura K)

- Este trabajo consiste en cortar las ramas pequeñas del árbol ya talado y de las ramas grandes.
- No corte por el momento aquellas ramas grandes sobre las que está apoyado el árbol.
- Corte las ramas pequeñas de una vez.

Localización de fallos

En la siguiente tabla se indican los síntomas, posibles causas y soluciones para ayudarle en el caso de que su herramienta eléctrica no funcione correctamente. Si ello no le permite identificar o subsanar el fallo diríjase a su taller de servicio habitual.

Atención: Antes de tratar de localizar el fallo desconecte la herramienta eléctrica y retire el acumulador.

Síntoma	Posible causa	Solución
La sierra de cadena no funciona	El freno de retroceso se ha activado	Ver figura **F1**
	Acumulador descargado	Cargar el acumulador, ver también "Indicaciones para la carga"
	La protección del motor ha reaccionado	Dejar que se enfríe el motor
	Acumulador demasiado frío o demasiado caliente	Dejar que se caliente/enfríe el acumulador
	Herramienta eléctrica defectuosa	Acudir al servicio técnico
	Cadena demasiado tensa	Ajustar la tensión de la cadena.
La sierra de cadena trabaja de forma discontinua	Acumulador descargado	Cargar el acumulador, ver también "Indicaciones para la carga"
	Herramienta eléctrica defectuosa	Acudir al servicio técnico
Aceite sobrante	Aceite residual de la zona de la cadena y el piñón	(ver "Mantenimiento y servicio", Página 55)
Cadena de sierra seca	Depósito de aceite vacío	Rellenar aceite, ver también "Lubricación de la cadena de sierra"
	Boquilla de aceite **(7)** obstruida	Limpiar la boquilla de aceite **(7)**
	Filtro de aceite obstruido	Contactar con el servicio técnico de Bosch
Cadena de sierra/carril guía demasiado calientes	Depósito de aceite vacío	Rellenar aceite
	Cadena demasiado tensa	Ajustar la tensión de la cadena.
	Cadena de sierra desafilada	Sustituir cadena de sierra
	Canal de salida de aceite, obstruido	Acudir al servicio técnico
La sierra de cadena marcha de forma irregular, vibra o sierra de forma deficiente	Cadena poco tensa	Reajustar la tensión de la cadena
	Cadena de sierra desafilada	Sustituir cadena de sierra
	Cadena de sierra desgastada	Sustituir cadena de sierra
	Dientes de la sierra orientados en sentido opuesto	Montar correctamente la cadena de sierra
	Espada dañada o desgastada	Sustituir la espada o acudir al servicio técnico de Bosch
Vibraciones/ruidos fuertes	Herramienta eléctrica defectuosa	Acudir al servicio técnico
	Montaje incorrecto de la cadena	Compruebe que la cadena esté montada correctamente, véase "Montaje de la espada y tensado de la cadena de sierra".

Síntoma	Posible causa	Solución
Duración de serrado insuficiente por carga del acumulador	Rozamiento excesivo debido a una lubricación deficiente	Asegúrese que la cadena se lubrica correctamente (ver "Lubricación de la cadena de sierra")
	La cadena de sierra debe limpiarse	Limpiar la cadena de sierra
	Técnica de serrado inadecuada	ver "Operación con la sierra de cadena"
	El acumulador no se ha cargado completamente	Cargar el acumulador, ver también "Indicaciones para la carga"
	Temperatura del acumulador fuera del rango admisible	Deje que el acumulador se atempere a la temperatura ambiente (dentro del rango de temperatura admisible de 0–45 °C)
	Cadena demasiado tensa	Ajustar la tensión de la cadena.
	Cadena de sierra desafilada	Sustituir cadena de sierra
La cadena de sierra se desplaza lentamente	Acumulador descargado	Cargar el acumulador, ver también "Indicaciones para la carga"
	Temperatura del acumulador fuera del rango admisible	Deje que el acumulador se atempere a la temperatura ambiente (dentro del rango de temperatura admisible de 0–45 °C)

Mantenimiento y servicio

Mantenimiento, limpieza y transporte

- ▶ **¡Atención! Antes de realizar trabajos de mantenimiento y limpieza desconecte la herramienta eléctrica y retire el acumulador.**
- ▶ **Siempre utilice ropa apropiada y un equipo de protección personal.**
- ▶ **Inspeccione con regularidad la sierra de cadena en cuanto a daños manifiestos como, p. ej., si se ha salido o está dañada la cadena de sierra, o si existen piezas sueltas, desgastadas o dañadas.**
- ▶ **No modifique en manera alguna el aparato para jardín.** Las modificaciones no autorizadas pueden perjudicar la seguridad de su herramienta de jardinería y provocar un aumento del ruido y de las vibraciones, además de invalidar la garantía.

Mantenimiento y limpieza

- Siempre mantenga limpias la herramienta eléctrica y las rejillas de ventilación para trabajar con eficacia y fiabilidad.
- No utilice agua, disolventes ni agentes abrillantadores para limpiar la herramienta eléctrica.
- Utilice un paño limpio o un cepillo duro para eliminar la suciedad de la herramienta eléctrica.
- Utilice un paño limpio para eliminar cuidadosamente la suciedad de la boquilla de aceite **(7)**. Observe que no penetre suciedad por la boquilla de aceite **(7)** para evitar obstrucciones y con ello una lubricación insuficiente.

Mantenimiento de la cadena de sierra

- Limpie la espada y la cadena de sierra antes de almacenar el producto durante un largo periodo de tiempo para evitar que las piezas se agarroten.

La cadena de sierra se limpia de la siguiente manera:

- Retire la cubierta **(17)**, la espada **(14)** y la cadena **(13)** de la sierra de cadena y límpielas con un cepillo rígido.
- Compruebe si la cadena de sierra está dañada y sustitúyala o afílela.

Cambio y afilado de la cadena de sierra

- ▶ **Para lograr una seguridad y prestaciones óptimas es necesario que la cadena de sierra esté afilada.**
- ▶ **Jamás reafile Ud. mismo una cadena de sierra a no ser que tenga suficiente experiencia en ello.**

La cadena de sierra alcanza a mellarse tras un uso prolongado o al tocar otros objetos que no sean de madera.

- Sustituya la cadena de sierra con accesorios para cadenas de sierra Bosch o encargue un reafilado profesional de la cadena de sierra, ver Accesorios.
- Para el montaje de la cadena de sierra en la herramienta (ver "Montaje de la espada y tensado de la cadena de sierra (ver figuras **B1** – **B6**)", Página 51).

Mantenimiento de la espada

- ▶ **Solo cambie la espada si ha comprendido del todo el producto y las instrucciones, en caso contrario, diríjase por favor a un servicio técnico Bosch.**
- ▶ **Utilice únicamente espadas de recambio recomendadas por Bosch.**

Compruebe si la espada presenta grietas o desgaste. Sustituya la espada si está dañada. Encontrará instrucciones para desmontar la espada (ver "Montaje de la espada y tensado de la cadena de sierra (ver figuras **B1** – **B6**)", Página 51).

Piezas de recambio y accesorios (ver figura L)

Encontrará dibujos de despiece e información sobre piezas de recambio en www.bosch-pt.com.

Transporte y almacenamiento de la sierra de cadena

Antes de transportar la sierra de cadena:

- Retire siempre la batería.

- Cuando la sierra de cadena no esté en uso, coloque siempre la protección de la cadena **(18)** en la espada **(14)** para evitar lesiones.
- Bloquee siempre el freno de cadena empujando la protección para las manos/el freno de cadena hacia delante.
- Se recomienda transportar la sierra de cadena con la espada hacia atrás.

Además de todos los pasos para transportar la sierra de cadena, siga los siguientes pasos antes de guardarla:

- Vacíe el depósito de aceite antes de guardar la sierra de cadena y vuelva a llenarlo antes de utilizarla.
- Guarde siempre la sierra de cadena en un lugar seguro y seco, fuera del alcance de los niños.
- No coloque nunca objetos encima de la sierra de cadena.

Servicio técnico y atención al cliente

México
Robert Bosch, S. de R.L. de C.V.
Calle Robert Bosch No. 405
C.P. 50071 Zona Industrial,
Toluca – México, RFC: RBO910102QJ9
Tel.: (52) 55 528430-62
Tel.: 800 6271286

España
Tel. Asesoramiento al cliente: 902 531 553

El enlace a nuestras direcciones de servicio y condiciones de garantía se encuentra en la última página.

Para cualquier consulta o pedido de piezas de repuesto es imprescindible indicar el nº de artículo de 10 dígitos que figura en la placa de características del producto.

Eliminación

Los productos, acumuladores, accesorios y embalajes deberán someterse a un proceso de recuperación que respete el medio ambiente.

¡No arroje los productos, acumuladores o pilas a la basura!

Sólo para los países de la UE:

Los productos inservibles, así como los acumuladores/pilas defectuosos o agotados, se deberán acumular por separado para ser sometidos a un reciclaje ecológico tal como lo marcan las Directivas Europeas 2012/19/UE y 2006/66/CE, respectivamente.

Si se eliminan de forma inadecuada, los residuos de aparatos eléctricos y electrónicos pueden tener efectos nocivos para el medio ambiente y la salud humana debido a la posible presencia de sustancias peligrosas.

NOM

El símbolo es solamente válido, si también se encuentra sobre la placa de características del producto/fabricado.

Português

Indicações de segurança

Descrição dos pictogramas

Indicação geral de perigos.

Ler, atentamente, este manual de instruções.

Não usar na chuva.

Sempre segurar a eletrosserra com ambas as mãos.

Preste atenção ao contragolpe da eletrosserra e evite o contacto com a ponta da espada.

Usar proteção para os olhos, ouvidos e cabeça.

Usar luvas de segurança.

ATENÇÃO: Desconectar a bateria antes de realizar a manutenção.

Instruções gerais de segurança para ferramentas eléctricas

⚠ AVISO **Devem ser lidas todas as indicações de segurança, instruções, ilustrações e especificações desta ferramenta eléctrica.** O desrespeito das instruções apresentadas abaixo poderá resultar em choque eléctrico, incêndio e/ou ferimentos graves.

Guarde bem todas as advertências e instruções para futura referência.

O termo "ferramenta eléctrica" utilizado a seguir nas indicações de advertência, refere-se a ferramentas eléctricas operadas com corrente de rede (com cabo de rede) e a ferramentas eléctricas operadas com acumulador (sem cabo de rede).

Segurança da área de trabalho

- ▶ **Mantenha a sua área de trabalho sempre limpa e bem iluminada.** Desordem ou áreas de trabalho insuficientemente iluminadas podem levar a acidentes.

- ▶ **Não trabalhar com a ferramenta eléctrica em áreas com risco de explosão, nas quais se encontrem líquidos, gases ou pós inflamáveis.** Ferramentas eléctricas produzem faíscas, que podem inflamar pós ou vapores.
- ▶ **Manter crianças e outras pessoas afastadas da ferramenta eléctrica durante a utilização.** No caso de distracção é possível que perca o controlo sobre o aparelho.

Segurança elétrica

- ▶ **Manter o aparelho afastado de chuva ou humidade.** A infiltração de água numa ferramenta eléctrica aumenta o risco de choque eléctrico.

Segurança de pessoas

- ▶ **Esteja atento, observe o que está a fazer e tenha prudência ao trabalhar com a ferramenta eléctrica. Não utilizar uma ferramenta eléctrica quando estiver fatigado ou sob a influência de drogas, álcool ou medicamentos.** Um momento de descuido ao utilizar a ferramenta eléctrica, pode levar a lesões graves.
- ▶ **Utilizar equipamento de protecção individual. Utilizar sempre óculos de protecção.** A utilização de equipamento de protecção pessoal, como máscara de protecção contra pó, sapatos de segurança antiderrapantes, capacete de segurança ou protecção auricular, de acordo com o tipo e aplicação da ferramenta eléctrica, reduz o risco de lesões.
- ▶ **Evitar uma colocação em funcionamento involuntária. Assegure-se de que a ferramenta eléctrica esteja desligada, antes de conectá-la à alimentação de rede e/ou ao acumulador, antes de levantá-la ou de transportá-la.** Se tiver o dedo no interruptor ao transportar a ferramenta eléctrica ou se o aparelho for conectado à alimentação de rede enquanto estiver ligado, poderão ocorrer acidentes.
- ▶ **Remover ferramentas de ajuste ou chaves de boca antes de ligar a ferramenta eléctrica.** Uma ferramenta ou chave que se encontre numa parte do aparelho em movimento pode levar a lesões.
- ▶ **Evite uma posição anormal. Mantenha uma posição firme e mantenha sempre o equilíbrio.** Desta forma é mais fácil controlar a ferramenta eléctrica em situações inesperadas.
- ▶ **Usar roupa apropriada. Não usar roupa larga nem jóias. Mantenha os cabelos e roupas afastados de peças em movimento.** Roupas frouxas, cabelos longos ou jóias podem ser agarrados por peças em movimento.
- ▶ **Se for possível montar dispositivos de aspiração ou de recolha, assegure-se de que estejam conectados e utilizados correctamente.** A utilização de uma aspiração de pó pode reduzir o perigo devido ao pó.
- ▶ **Não deixe que a familiaridade resultante de uma utilização frequente de ferramentas permita que você se torne complacente e ignore os princípios de segurança da ferramenta.** Uma acção descuidada pode causar ferimentos graves numa fracção de segundo.

Utilização e manuseio cuidadoso de ferramentas eléctricas

- ▶ **Não sobrecarregue a ferramenta eléctrica. Utilize a ferramenta eléctrica apropriada para o seu trabalho.** É melhor e mais seguro trabalhar com a ferramenta eléctrica apropriada na área de potência indicada.
- ▶ **Não utilizar uma ferramenta eléctrica com um interruptor defeituoso.** Uma ferramenta eléctrica que não pode mais ser ligada nem desligada, é perigosa e deve ser reparada.
- ▶ **Puxar a ficha da tomada e/ou remover o acumulador, se amovível, antes de executar ajustes na ferramenta eléctrica, de substituir acessórios ou de guardar as ferramentas eléctricas.** Esta medida de segurança evita o arranque involuntário da ferramenta eléctrica.
- ▶ **Guardar ferramentas eléctricas não utilizadas fora do alcance de crianças e não permitir que as pessoas que não estejam familiarizadas com o aparelho ou que não tenham lido estas instruções utilizem o aparelho.** Ferramentas eléctricas são perigosas se forem utilizadas por pessoas inexperientes.
- ▶ **Tratar a ferramenta eléctrica e os acessórios com cuidado. Controlar se as partes móveis do aparelho funcionam perfeitamente e não emperram, e se há peças quebradas ou danificadas que possam prejudicar o funcionamento da ferramenta eléctrica. Permitir que peças danificadas sejam reparadas antes da utilização.** Muitos acidentes têm como causa, a manutenção insuficiente de ferramentas eléctricas.
- ▶ **Manter as ferramentas de corte afiadas e limpas.** Ferramentas de corte cuidadosamente tratadas e com cantos de corte afiados emperram com menos frequência e podem ser conduzidas com maior facilidade.
- ▶ **Utilizar a ferramenta eléctrica, acessórios, ferramentas de aplicação, etc. conforme estas instruções. Considerar as condições de trabalho e a tarefa a ser executada.** A utilização de ferramentas eléctricas para outras tarefas a não ser as aplicações previstas, pode levar a situações perigosas.
- ▶ **Mantenha os punhos e as superfícies de agarrar secas, limpas e livres de óleo e massa consistente.** Punhos e superfícies de agarrar escorregadias não permitem o manuseio e controle seguros da ferramenta em situações inesperadas.

Manuseio e utilização cuidadosos de ferramentas com acumuladores

- ▶ **Só carregar acumuladores em carregadores recomendados pelo fabricante.** Há perigo de incêndio se um carregador apropriado para um certo tipo de acumuladores for utilizado para carregar acumuladores de outros tipos.
- ▶ **Só utilizar ferramentas eléctricas com os acumuladores apropriados.** A utilização de outros acumuladores pode levar a lesões e perigo de incêndio.
- ▶ **Manter o acumulador que não está sendo utilizado afastado de clipes, moedas, chaves, parafusos ou**

outros pequenos objectos metálicos que possam causar um curto-circuito dos contactos. Um curto-circuito entre os contactos do acumulador pode ter como consequência queimaduras ou fogo.

- ▶ **No caso de aplicação incorrecta pode vazar líquido do acumulador. Evitar o contacto. No caso de um contacto acidental, deverá enxaguar com água. Se o líquido entrar em contacto com os olhos, também deverá consultar um médico.** Líquido que escapa do acumulador pode levar a irritações da pele ou a queimaduras.
- ▶ **Não use um acumulador ou uma ferramenta danificada ou modificada.** Os acumuladores danificados ou modificados exibem um comportamento imprevisível podendo causar incêndio, explosão ou risco de lesão.
- ▶ **Não exponha o acumulador ou a ferramenta ao fogo ou temperatura excessiva.** A exposição ao fogo ou a temperaturas acima de 130 °C pode causar explosão.
- ▶ **Siga todas as instruções de carregamento e não carregue o acumulador ou a ferramenta fora da faixa de temperatura especificada no manual de instruções.** Carregar indevidamente ou em temperaturas fora da faixa especificada pode danificar o acumulador e aumentar o risco de incêndio.

Serviço

- ▶ **Só permita que o seu aparelho seja reparado por pessoal especializado e qualificado e só com peças de reposição originais.** Desta forma é assegurado o funcionamento seguro do aparelho.
- ▶ **Nunca tente reparar acumuladores danificados.** A reparação de acumuladores deve ser realizada apenas pelo fabricante ou agentes de assistência autorizados.

Avisos gerais de segurança para eletrosserras

- ▶ **Manter todas as partes do corpo afastadas da corrente da serra enquanto a eletrosserra estiver em movimento. Assegure-se de que a corrente da serra não possa entrar em contacto com nenhum objeto antes da eletrosserra ser ligada.** Durante o trabalho com uma eletrosserra é suficiente um momento de falta de atenção, para que a corrente da serra agarre a roupa ou corte partes do corpo.
- ▶ **Sempre segurar a eletrosserra com a mão direita no punho de trás e com a mão esquerda no punho da frente.** É proibido segurar a eletrosserra na posição de trabalho inversa, pois isto aumentará o risco de lesões.
- ▶ **Só segurar a eletrosserra pelas superfícies isoladas do punho, pois a corrente da serra pode entrar em contacto com cabos elétricos escondidos.** O contacto da corrente da serra com um cabo sob tensão pode colocar as peças metálicas do aparelho sob tensão e levar a um choque elétrico.
- ▶ **Usar uma proteção para os olhos. Recomendamos a utilização de equipamentos de proteção para a cabeça, mãos, pernas e pés.** Vestuários de proteção apropriados reduzem o risco de lesões devido a aparas a voar e também no caso de um contacto involuntário com a corrente da serra.
- ▶ **Não usar a eletrosserra em cima de uma árvore, escada, um telhado ou suporte instável.** Operar uma eletrosserra dessa forma pode causar ferimentos graves.
- ▶ **Manter sempre uma posição firme e só utilizar a eletrosserra se estiver sobre uma superfície firme, segura e plana.** Superfícies escorregadias ou superfícies instáveis podem levar à perda de equilíbrio ou perda de controlo da eletrossera.
- ▶ **Ao cortar um galho sob tensão, deverá sempre contar com que este ricocheteie.** Logo que a tensão das fibras da madeira é aliviada, é possível que o galho sob tensão atinja a pessoa a operar o aparelho e/ou leve à perda de controlo sobre a eletrosserra.
- ▶ **Tenha especial cuidado ao cortar arbustos e árvores jovens.** O material fino pode se enganchar na corrente da serra e golpear a pessoa que opera o aparelho ou desequilibrá-la.
- ▶ **Sempre transporte a eletrosserra pelo punho da frente e desligada, com a corrente da serra afastada do seu corpo. Para o transporte e para a arrecadação da eletrosserra, deverá sempre aplicar a cobertura de proteção.** O manuseio cuidadoso da eletrosserra reduz a probabilidade de um contacto inadvertido com a eletrosserra.
- ▶ **Seguir as instruções para a lubrificação, a tensão da corrente e a substituição da espada e da corrente.** Uma corrente incorretamente tensionada ou lubrificada pode romper-se ou aumentar o risco de um contragolpe.
- ▶ **Só se deve serrar madeira. A eletrosserra não deve ser utilizada para trabalhos, para os quais não é destinada. Exemplo: Não se deve utilizar a eletrosserra para serrar metais, plásticos, alvenaria ou materiais de construção, que não sejam de madeira.** A utilização da eletrosserra para trabalhos que não correspondam às disposições pode levar à situações perigosas.
- ▶ **Esta eletrosserra não destina-se ao corte de árvores.** Usar a eletrosserra para operações diferentes das pretendidas pode resultar em graves ferimentos para o operador ou as pessoas ao redor.
- ▶ **Siga todas as instruções ao limpar o material entalado e de armazenar ou fazer a manutenção da eletrosserra. Certifique-se de que o interruptor ligar/desligar esteja desligado e a bateria removida.** A operação inesperada da eletrosserra durante a remoção do material entalado ou durante a manutenção pode resultar em graves ferimentos.
- ▶ **Mantenha o aparelho afastado da chuva ou de humidade.** A infiltração de água no aparelho aumenta o risco de um choque elétrico.
- ▶ **Mantenha as baterias afastadas da chuva ou de humidade.** A infiltração de água na bateria aumenta o risco de choque elétrico.

- ▶ **Mantenha os punhos e as superfícies de agarrar secas, limpas e livres de óleo e massa consistente.** Punhos e superfícies de agarrar escorregadias não permitem o manuseio e controle seguros da ferramenta em situações inesperadas.
- ▶ **Causas e prevenção de contragolpes:**
  Podem ocorrer contragolpes, se a ponta da barra de guia entrar em contacto com um objeto ou se a madeira se curvar e a eletrosserra for emperrada no corte.
  Um contacto com a ponta da barra pode causar uma inesperada reação direcionada para trás, durante a qual a barra de guia é golpeada para cima e na direção da pessoa que opera a máquina.
  Se a eletrosserra emperrar no canto superior da barra de guia, é possível que a barra possa ser golpeada no sentido de operação.
  Cada uma destas reações pode levar à perda de controlo sobre a serra e possivelmente causar graves lesões. Não confie exclusivamente nos dispositivos de segurança montados na eletrosserra. Como utilizador da eletrosserra, deverá tomar várias medidas para garantir que possa trabalhar livre de acidentes ou ferimentos.
  Um contragolpe é a consequência de uma utilização errada ou incorreta da eletrosserra. Este pode ser evitado por apropriadas medidas de precaução, como descrito a seguir:
- ▶ **Segurar a eletroserra firmemente com ambas as mãos, de modo que o polegar e os dedos circundem os punhos. Posicionar o corpo e os braços, de modo que possam suportar as forças de um contragolpe.** Se forem tomadas providências apropriadas, a pessoa que opera a ferramenta poderá controlar as forças de um contragolpe. Jamais soltar a eletrosserra.
- ▶ **Evitar uma postura anormal e não serrar acima da altura dos ombros.** Desta forma é evitado um contacto involuntário com a ponta da barra e é possibilitado um melhor controlo da eletrosserra em situações inesperadas.
- ▶ **Utilizar sempre as barras e as correntes de serra sobressalentes especificadas pelo fabricante.** Barras e correntes de serra sobressalentes incorretas podem levar a um rompimento da corrente ou a contragolpes.
- ▶ **Siga as instruções do fabricante para afiar e para a manutenção da eletrosserra.** Limitadores de profundidade baixos demais aumentam a tendência a contragolpes.

Advertências de segurança adicionais

- ▶ **Este dispositivo contém ímans - Não coloque o íman perto de implantes e outros dispositivos médicos, como marca-passos ou bombas de insulina, suportes de dados magnéticos e dispositivos magneticamente sensíveis.** O íman gera um campo que pode prejudicar o funcionamento dos dispositivos médicos ou levar à perda irreversível de dados.
- ▶ **Esta ferramenta elétrica não é destinada para o uso por pessoas (inclusive crianças) com capacidades físicas, sensoriais ou mentais limitadas nem com falta de experiência e/ou conhecimento, a não ser que sejam supervisionadas por uma pessoa responsável pela sua segurança ou que tenham sido instruídas quanto à utilização correta da ferramenta elétrica.** Crianças devem ser supervisionadas para garantir que não brinquem com a ferramenta elétrica.
- ▶ **Segurar a ferramenta elétrica, firmemente, com ambas as mãos durante o trabalho e manter uma posição firme.** A ferramenta elétrica é conduzida com segurança com ambas as mãos.
- ▶ **Assegure-se de que todos os dispositivos de proteção e punhos estejam montados aquando da utilização do aparelho.** Jamais tente colocar em funcionamento um aparelho que não esteja completamente montado nem um aparelho com modificações inadmissíveis.
- ▶ A ferramenta elétrica deve sempre ser operada com uma corrente devidamente alinhada e tensionada. O uso da ferramenta elétrica com uma corrente incorretamente alinhada e tensionada pode quebrar a corrente, causar um contragolpe e/ou ferimentos.
- ▶ Manter todas as aberturas de refrigeração livres de sujidades.

Indicações de segurança e indicações sobre o manuseio ideal do acumulador

- ▶ **Assegure-se de que o produto esteja desligado antes de inserir a bateria.** A introdução de uma bateria num produto ligado pode levar a acidentes.
- ▶ **Só devem ser utilizados acumuladores Bosch previstos para este aparelho de jardinagem**. A utilização de outros acumuladores pode levar a lesões e perigo de incêndio.
- ▶ **Não altere nem abra o acumulador.** Há perigo de haver um curto-circuito.

Proteger o acumulador contra calor, p.ex. também contra uma permanente radiação solar, fogo, água e humidade. Há perigo de explosão.

- ▶ **Quando o dispositivo não estiver em uso, mantenha a bateria não utilizada longe de clipes de papel, moedas, chaves, pregos, parafusos ou outros pequenos objetos metálicos que possam curto-circuitar os contactos.** Um curto-circuito entre os contactos do acumulador pode ter como consequência queimaduras ou fogo.
- ▶ **Em caso de caso de danos, e uso incorreto do acumulador, podem escapar vapores.** Arejar o espaço e procurar assistência médica se forem constatados quaisquer sintomas. Os vapores podem irritar as vias respiratórias.
- ▶ **Use a bateria apenas em produtos do fabricante.** Só assim é que a bateria é protegida contra sobrecarga perigosa.
- ▶ **Os objetos afiados como, p. ex., pregos ou chaves de fendas, assim como o efeito de forças externas podem**

danificar o acumulador. Podem causar um curto-circuito interno e o acumulador pode ficar queimado, deitar fumo, explodir ou sobreaquecer.

- ▶ **Não curto-circuitar o acumulador.** Há risco de explosão.
- ▶ Proteger o acumulador contra humidade e água.
- ▶ Só armazenar o aparelho de jardinagem e o acumulador numa faixa de temperatura entre -20 °C e 50 °C. Por exemplo, durante o verão, não se deve deixar o aparelho de jardinagem no carro.
- ▶ Limpar de vez em quando as aberturas de ventilação do acumulador com um pincel macio, limpo e seco.

Símbolos

Os símbolos a seguir são importantes para a leitura e para a compreensão destas instruções de serviço. Os símbolos e os seus significados devem ser memorizados. A interpretação correta dos símbolos ajuda a usar o produto de modo melhor e mais seguro.

Símbolo	Significado
	Usar luvas de segurança.
	Mantenha crianças, pessoas e animais de estimação afastados.
	Sentido do movimento
	Sentido de reação
	Peso
	Ligar
	Desligar
	Ação permitida
	Ação proibida
CLICK!	Ruído audível
	Acessórios/peças sobressalentes

Descrição do produto e do serviço

Devem ser lidas todas as indicações de segurança e todas as instruções. A inobservância das indicações de segurança e das instruções pode causar choque elétrico, incêndio e/ou ferimentos graves.

Favor observar as ilustrações na parte dianteira deste manual de instruções.

Utilização conforme as disposições

A ferramenta elétrica é usada para serrar árvores e troncos próximos ao solo. Ela pode ser utilizada para cortes longitudinais e transversais ao sentido da fibra.

Esta ferramenta elétrica não é apropriada para serrar materiais minerais.

Esta ferramenta elétrica não destina-se ao corte de árvores.

Componentes ilustrados

A numeração dos componentes ilustrados refere-se à apresentação da ferramenta elétrica na página de esquemas.

- **(1)** Punho traseiro
- **(2)** Interruptor de ligar/desligar
- **(3)** Bloqueio de ligação para o interruptor de ligar/desligar
- **(4)** Indicador do nível de óleo
- **(5)** Tampa do tanque de óleo
- **(6)** Pinhão
- **(7)** Bocal de óleo
- **(8)** Punho dianteiro
- **(9)** Proteção para as mãos/alavanca para a ativação do travão de segurança
- **(10)** Pino de fixação
- **(11)** Limitador de garras
- **(12)** Aberturas de ventilação
- **(13)** Corrente de serra
- **(14)** Barra
- **(15)** Anel tensor da corrente
- **(16)** Botão de bloqueio
- **(17)** Cobertura do pinhão
- **(18)** Proteção da corrente
- **(19)** Tecla de desbloqueio da bateria
- **(20)** Bateria
- **(21)** Carregador[a)]
- **(22)** Roda tensora

a) **Acessórios apresentados ou descritos não pertencem ao volume de fornecimento.**

Dados técnicos

Eletrosserra		PKE18V-30-28
Número de produto		**3 600 HB8 B..**
Tensão nominal[A)]	V	18
Velocidade da corrente na marcha em vazio	m/s	9
Comprimento da barra	cm	30
Passo de corrente de serra		Perfil baixo 3/8"
Espessura do elo de tração	mm	1,1 (0,043")
Número de elos de tração		45
Diâmetro de corte máx.	cm	27,5
Capacidade do tanque de óleo	ml	160
Lubrificação automática da corrente		●
Estrela de desvio		●
Peso conforme EN 62841-4-1[A)]		
- com bateria	kg	4,5 (4,0Ah) – 4,6 (6,0Ah)
- sem bateria	kg	3,9
- sem bateria, barra ou corrente da serra		3,3
Número de série		Ver número de série (placa de identificação) no produto
Temperatura ambiente recomendada durante o carregamento	°C	0 ... +35
Temperatura ambiente admissível em funcionamento [B)] e durante o armazenamento	°C	−20 ... +50
Baterias compatíveis		PBA18V...W ≥ 1.5Ah
Baterias recomendadas		PBA18V...W ≥ 4.0Ah
Carregadores recomendados		AL 18...

A) dependendo da bateria utilizada

B) potência limitada perante temperaturas < 0 °C

Informação sobre ruídos/vibrações

Os valores de emissão de ruído foram determinados de acordo com **EN 62841-4-1**.

O nível sonoro avaliado como A da ferramenta elétrica é normalmente de: nível de pressão sonora **86** dB(A); nível de potência sonora **94** dB(A). Incerteza K = **4,0** dB.

Usar proteção auditiva!

Valores da vibração a_h (vibrações contínuas), p_F (vibrações repetidas de impacto) e incerteza K apurados conforme **EN 62841-4-1**.

a_h = **5,6** m/s^2 (K = **1,5** m/s^2),
p_F = **402** m/s^2 (K = **56** m/s^2)

O(s) valor(es) total(ais) de vibração e o(s) valor(es) especificado(s) de emissão de ruído devem ter sido medidos de acordo com um método de teste padronizado e podem ser usadospara comparar uma ferramenta elétrica com outra.

O(s) valor(es) total(ais) de vibração e o(s) valor(es) especificado(s) de emissão de ruído também podem ser usados para uma avaliação preliminar da exposição.

Que as emissões de vibração e ruído durante o uso real da ferramenta elétrica podem diferir dos valores declarados, dependendo da forma como a ferramenta elétrica é usada, em particular do tipo de peça a ser usinada; e a necessidade de estabelecer medidas de segurança para proteger o operador, com base em uma estimativa da exposição à vibração durante as condições reais de uso (levando em consideração todas as partes do ciclo de trabalho, como os momentos em que a ferramenta elétrica está desligada e os momentos em que está ligada é, mas roda sem carga).

Bateria

Bosch vende ferramentas elétricas sem fio também sem bateria. Pode consultar na embalagem se está incluída uma bateria no volume de fornecimento da sua ferramenta elétrica.

Carregar a bateria

- ▶ **Utilize apenas os carregadores listados nos dados técnicos.** Só estes carregadores são apropriados para os baterias de lítio utilizadas para a sua ferramenta elétrica.

Nota: devido a normas de transporte internacionais, as baterias de lítio são fornecidas parcialmente carregadas. Para assegurar a completa potência da bateria, a bateria deverá ser carregada completamente antes da primeira utilização.

Colocar a bateria

Insira a bateria carregada no respetivo encaixe, até que esta esteja engatada.

Retirar a bateria

Para retirar a bateria, pressione a respetiva tecla de desbloqueio e puxe a bateria para fora. **Não empregue força.**

Indicador do nível de carga da bateria na bateria

Nota: Nem todos os tipos de bateria dispõem de um indicador do nível de carga de bateria.

Os três LEDs do indicador do nível de carga da bateria na bateria indicam o nível de carga da bateria. Por motivos de segurança, a consulta do nível de carga só é possível com a ferramenta elétrica parada.

Pressione a tecla para o indicador do nível de carga da bateria na bateria para visualizar o nível de carga. Isto também é possível com a bateria removida.

LED na bateria	Nível de carga
Luz permanente 4 × verde	≈ 75–100 %
Luz permanente 3 × verde	≈ 50–75 %
Luz permanente 2 × verde	≈ 25–50 %
Luz permanente 1 × verde	≈ 5–25 %
Luz intermitente 1 × verde	≈ 0–5 %

Indicações sobre o manuseio ideal da bateria

Proteger a bateria contra humidade e água.

Armazene a bateria apenas na faixa de temperatura de −20 °C a 50 °C. Por exemplo, não deixe a bateria dentro do automóvel no verão.

Limpar de vez em quando as aberturas de ventilação da bateria com um pincel macio, limpo e seco.

Um tempo de funcionamento reduzido após o carregamento indica que a bateria está gasta e que deve ser substituída.

Observe as indicações sobre a eliminação de forma ecológica.

Tratamento do acumulador

Para assegurar a utilização otimizada do acumulador, deverá observar as seguintes indicações e medidas:

- Proteger o acumulador contra humidade e água.
- Armazene a ferramenta elétrica e a bateria apenas na faixa de temperatura de -20 °C a 50 °C. Não deixe a bateria, por ex., dentro do carro no verão.
- Armazenar o acumulador separadamente e não no aparelho de jardinagem.
- Não deixe o acumulador dentro do aparelho de jardinagem, em caso de radiação solar direta.
- A temperatura ideal para a arrecadação do acumulador é de 5 °C.
- Limpar de vez em quando as aberturas de ventilação do acumulador com um pincel macio, limpo e seco.

Um período de funcionamento reduzido após o carregamento, indica que o acumulador está gasto e que deve ser substituído.

Montagem

Para sua segurança

- ▶ **Atenção! Desligar a ferramenta elétrica e remover a bateria antes de todos os trabalhos de manutenção e de limpeza.**
- ▶ **Cuidado! A corrente é afiada. Use sempre luvas de proteção ao trabalhar com a corrente.**
- ▶ **A eletrosserra não deve jamais ser operada perto de outras pessoas, crianças ou animais, e também não após o consumo de álcool, drogas ou de medicamentos entorpecentes.**
- ▶ **Use a eletrosserra apenas se a cobertura estiver bem fixa.**

Montagem da barra e tensionamento da corrente da serra (ver figuras B1 – B6)

- ▶ **Cuidado! Não tensione a corrente da serra quando ela estiver quente.**
- ▶ **Não usar nenhuma ferramenta para montagem.**

- Coloque a eletrosserra com a cobertura **(17)** para cima sobre uma superfície plana adequada.
- Quando a barra está desmontada da eletrosserra, certifique-se de que a roda tensora **(22)** na barra está totalmente rodada no sentido dos ponteiros do relógio.
- Segure a barra **(14)** com a ponta na vertical para cima e fixe uma corrente de serra **(13)** nova ou afiada na barra no sentido correto (ver figura **B1**).
- Certifique-se de que a corrente de serra **(13)** está bem assente na ranhura à volta de toda a barra.
- Coloque a corrente de serra à volta do pinhão **(6)** e empurre a barra **(14)** sobre o pino de fixação **(10)**.
- Controle se todas as peças estão bem posicionadas e mantenha a barra com a corrente da serra nesta posição.
- Gire a roda tensora **(22)** para a direita, até a corrente de serra ficar parcialmente tensionada e montada na barra.
- Coloque a cobertura **(17)** e rode o botão de bloqueio **(16)** para a direita, até a cobertura ficar parcialmente assente.
- Rode o anel tensor da corrente **(15)** para a direita, até notar uma ligeira resistência ao rodar.
- Fixe o anel tensor da corrente **(15)**, rodando o botão de bloqueio **(16)** para a direita. Verifique a ajuste da corrente com luvas, levantando a corrente de serra **(13)**

no meio da barra da corrente **(14)**. A tensão correta foi alcançada, se for possível levantar a corrente de serra **(13)** aprox. 4 - 6 mm da barra da corrente **(14)** relativamente ao peso da máquina.
- Se for necessário ajustar a tensão da corrente, solte o botão de bloqueio **(16)**, girando-o pelo menos uma volta completa no sentido anti-horário, ajuste a tensão da corrente rodando o anel tensor da corrente **(15)** e repita os passos.
- Assim que for alcançada a tensão correta, segure o anel tensor da corrente **(15)** e rode o botão de bloqueio **(16)** para a direita.
- Se a corrente estiver demasiado tensionada, desaparafuse o botão de bloqueio **(16)** e repita os passos para tensionar.

Nota: não tensione demais a corrente da serra - a tensão excessiva causa forte desgaste e encurta a vida útil da corrente da serra e pode danificar a barra da corrente.

Nota: correntes de serra novas podem aumentar consideravelmente quando usadas pela primeira vez. Retire a bateria e verifique regularmente a tensão da corrente da serra durante as primeiras duas horas de utilização.

Encher o tanque de óleo (ver figura D)

Nota: a eletrosserra não é fornecida com o tanque de óleo para corrente de serra cheio. É importante encher o tanque com óleo antes da utilização. Se a eletrosserra for utilizada sem óleo adesivo para corrente ou com um nível de óleo abaixo da marca mínima, a barra e a corrente da serra serão danificadas.

Proceda da seguinte maneira para encher o tanque de óleo:
- Coloque a eletrosserra numa superfície adequada com a tampa do tanque de óleo **(5)** voltada para cima.
- Limpe a área à volta da tampa do tanque de óleo **(5)**. Use um pano limpo para remover a sujidade.
- Desenrosque a tampa do tanque de óleo **(5)** para a esquerda.
- Encha cuidadosamente o tanque de óleo com óleo adesivo para correntes de serra.
- Ao abastecer o óleo adesivo para correntes da serra, certifique-se de que nenhuma sujidade ou objetos estranhos entrem no tanque de óleo.
- A tampa do tanque de óleo **(5)** está fixada na eletrosserra. Certifique-se de que a tampa do tanque de óleo não bloqueie a abertura do tanque de óleo durante o abastecimento.
- Pode controlar o nível de óleo durante o funcionamento através do indicador do nível do óleo **(4)**. Quando o nível mínimo for atingido, adicione óleo novo.
- Coloque a tampa do tanque de óleo **(5)** e aperte-a.

Nota: use sempre o óleo previsto para a corrente de serra, para alcançar a melhor potência. A utilização de óleo não aprovado pode afetar o desempenho do sistema de óleo e anular a garantia.

Lubrificação da corrente de serra (ver figura F3)

A vida útil e a potência de corte da corrente de serra dependem da lubrificação ideal. Por este motivo, a corrente da serra é lubrificada automaticamente com óleo contra aderência da corrente de serra, durante a operação, por meio do bocal de óleo **(7)**.

Verifique regularmente se a corrente da serra está devidamente lubrificada:
- Com o tanque de óleo cheio, segure a eletrosserra com a ponta da barra apontada para uma superfície clara.
- Opere a ferramenta elétrica por aprox. 1 minuto ou até que o óleo fique visível na superfície clara.
- Se não houver óleo visível, consulte a solução de problemas "Corrente de serra seca".
- Se o sistema de lubrificação ainda não funcionar corretamente, entre em contacto com um serviço de atendimento ao cliente Bosch.

Nota: O filtro de óleo está integrado no tanque de óleo. Entre em contacto com a oficina de serviço pós-venda da Bosch se precisar de serviços de limpeza ou para a eliminação de erros.

Nota: O óleo se torna viscoso a baixas temperaturas, sendo que o caudal de óleo é reduzido.

Operação

- ▶ **Sempre leia sempre o manual de instruções e as informações de segurança antes do uso.**
- ▶ **Sempre usar roupas e equipamentos de proteção individual apropriados.**
- ▶ **Toda a manutenção necessária deve ser realizada antes da utilização.**
- ▶ **Verificar sempre o estado da ferramenta e da corrente, o nível de óleo e a montagem correta antes do uso. Usar a eletrosserra apenas se estiver em perfeito estado de funcionamento.**
- ▶ **Certificar-se sempre de que a área esteja seca e livre de obstáculos e de que não haja pessoas não envolvidas na área.**
- ▶ **Garanta sempre uma posição segura e opere a eletrosserra somente quando estiver sobre uma superfície firme, segura e nivelada.**
- ▶ **Nunca usar a eletrosserra numa escada ou acima da altura dos ombros.**
- ▶ **Nunca esticar-se demais ou trabalhar com os braços estendidos.**
- ▶ **Sempre segurar a eletrosserra firmemente com as duas mãos.**
- ▶ **Não deixe a eletrosserra deitada no chão. Perigo de tropeçar!**
- ▶ **Não fume nem traga fogo ou chamas para a área de trabalho. O pó da eletrosserra pode ser altamente inflamável.**

- ▶ **Não prima o botão liga/desliga depois que o dispositivo tiver sido desligado automaticamente. Caso contrário, a bateria poderá ser danificada.**

Nota: A eletrosserra não é fornecida abastecida com óleo. Só utilize a eletrosserra depois de ter enchido o recipiente de óleo com óleo para correntes.

- ▶ **Usar a eletrosserra com uma corrente incorretamente alinhada ou tensionada pode levar à ruptura da corrente, recuo e/ou ferimentos.**
- ▶ **Correntes de serra novas podem alongar-se significativamente quando usadas pela primeira vez.**
- ▶ **Verifique regularmente a tensão da corrente durante a operação.** Para a montagem correta, (ver "Montagem da barra e tensionamento da corrente da serra (ver figuras **B1** – **B6**)", Página 62).

Manuseio correto da eletrosserra (veja figura I)

Sempre empregue o manuseio correto descrito nesta seção:

- Use luvas de eletrosserra adequadas e antiderrapantes para máxima aderência e proteção.
- Sempre segure a serra com as duas mãos quando ela estiver em uso.
- Coloque a mão direita no punho traseiro e a mão esquerda no punho dianteiro, com os polegares e os dedos circundando os punhos da eletrosserra. (ver figura **F2**)
- Mantenha o peso em equilíbrio e coloque os dois pés sobre solo sólido.
- Mantenha o cotovelo esquerdo numa posição rígida “reta” para resistir a quaisquer forças de retrocesso.
- Nunca trabalhe com os braços estendidos ou com os braços estendidos demais.
- Segure firmemente a eletrosserra e mantenha o braço esquerdo rígido para manter o controlo da eletrosserra caso ocorra um contragolpe.
- Segure a eletrosserra no lado direito do seu corpo.
- Certifique-se de que nenhuma parte do seu corpo cruze a linha de corte. Um contragolpe pode atirar a eletrosserra contra o seu corpo. (ver figura **I**) O contragolpe pode fazer com que a eletrosserra seja atirada contra o seu corpo. (ver figura **I**)

Ligar/desligar (ver figura F1)

- ▶ **Use luvas de eletrosserra adequadas e antiderrapantes para máxima aderência e proteção.**

Antes de ligar:

- Retire a proteção da corrente **(18)**.
- Insira a bateria.
- Segure firmemente a eletrosserra com segurança com ambos os punhos e mantenha seu corpo fora do alcance da corrente. (ver figura **I**).

Ligar:

- Puxe a alavanca para a ativação do travão de segurança **(9)** da posição **O** para a posição **I** no sentido do punho dianteiro **(8)**.
- Pressione o bloqueio de ligação para o interruptor de ligar/desligar **(3)**, depois o interruptor de ligar/desligar **(2)** e mantenha-o premido.
- Solte o bloqueio de ligação assim que a eletrosserra estiver a funcionar.
- A corrente da serra deve estar em velocidade máxima antes de trabalhar em madeira.

Nota: não é possível iniciar a eletrosserra, se a alavanca para a ativação do travão de segurança **(9)** não tiver sido corretamente desativado antes da utilização.

Desligar:

- Solte o interruptor de ligar/desligar **(2)**. O bloqueio de ligação retorna ao estado de segurança/bloqueio.
- Após a utilização, empurre a alavanca para a ativação do travão de segurança **(9)** da posição 1 para a posição 2 para a frente, para longe do punho dianteiro **(8)**.

Comportamento geral de corte (ver figura G)

- Primeiros utilizadores devem praticar o corte de toras sobre um cavalete previsto para tal.
- Com a serra desligada, posicione-se corretamente em frente à madeira.
- Ligue a eletrosserra e certifique-se de que a corrente esteja funcionando a toda velocidade antes de entrar em contato com a madeira.
- Inicie o corte premindo o limitador de garras **(11)** contra a madeira para estabilizar o corte.
- Ao cortar toras mais grossas ou troncos de árvores, use o limitador da garras como alavanca, ajustando gradualmente o limitador da garras para um ponto mais baixo à medida que corta. Para tal, puxe a eletrosserra ligeiramente para trás até que o limitador de garras se solte e reinsira a eletrosserra num nível inferior para continuar a serrar. Não retire completamente a eletrosserra do corte.
- Mantenha a eletrosserra a funcionar durante todo o corte e mantenha uma velocidade uniforme.
- Ao serrar, não deve-se aplicar força na corrente de serra, mas deve-se permitir que ela trabalhe.
- Sempre remova a eletrosserra do corte de madeira enquanto a corrente da serra estiver a funcionar.
- Cuidado ao chegar no final do corte. Assim que a eletrosserra tiver cortado o material, o seu peso muda inesperadamente. Há perigo de lesões para as pernas e para os pés.
- Assim que o corte terminar, solte o interruptor liga/desliga para que a corrente pare e posicione a alavanca do travão de contragolpe **(9)** corretamente na posição O (ver figura **F1**).

Contragolpe da serra (ver figura H)

Com uma compreensão básica do contragolpe, poderá reduzir os contragolpes que ocorrem e que podem levar a acidentes.

Certifique-se sempre de estar firmemente no chão e de manter o equilíbrio.

Um contragolpe ao serrar ocorre quando a corrente de serra em funcionamento dá, repentinamente, um golpe para cima ou para trás, o que pode acontecer quando a ponta da barra entra em contacto com o material a ser serrado ou quando a correia fica emperrada.

Quando ocorre um contragolpe, a eletrosserra reage de modo imprevisível e pode causar graves lesões no operador ou nas pessoas que se encontrem na área de serrar.

Preste especial atenção ao serrar nas direções lateral e diagonal, bem como ao fazer cortes longitudinais. Normalmente, o limitador de garras **(11)** não pode ser usado para estes cortes.

Para minimizar o contragolpe, observe as seguintes precauções:

- Preste sempre atenção ao manuseio correto da eletrosserra.
- Segure firmemente a eletrosserra e mantenha o braço esquerdo rígido para manter o controlo da eletrosserra caso ocorra um contragolpe.
- Certifique-se de que a área que está a cortar esteja livre de obstáculos. Tenha cuidado para não permitir que a ponta da barra entre em contacto com um tronco, galho, cerca ou outro obstáculo que possa encontrar ao trabalhar com a serra.

Nota: Pode ocorrer um contragolpe se a ponta da barra entrar em contacto com um obstáculo.

- Corte sempre na velocidade máxima da eletrosserra. Prima totalmente o botão liga/desliga **(2)**e mantenha uma velocidade de corte uniforme.
- Utilize apenas barras de substituição e correntes de baixo contragolpe recomendadas pela Bosch.

Travão de contragolpe

O travão de contragolpe é um mecanismo de segurança que é acionado pelo pulso através da alavanca para a ativação do travão de contragolpe **(9)**, quando ocorre um contragolpe. A corrente da serra para imediatamente. Isto reduz o risco de lesões devido a um contragolpe.

Teste regularmente se o freio de contragolpe funciona:

- Segure a eletrosserra firmemente com as duas mãos.
- Ligue a eletrosserra.
- À medida que a corrente da serra gira, empurre a alavanca para frente com o pulso para ativar o travão de contragolpe **(9)**. Não utilize a eletrosserra se a corrente não parar imediatamente durante este teste.

Nota: Durante a utiliza normal, não pare a eletrosserra acionando intencionalmente a alavanca para o travão de contragolpe **(9)**.

Serrar troncos (ver figura I)

- Sempre fixar os troncos antes de serrar.
- Sempre cortar o tronco além dos pontos fixados para evitar que o tronco fique preso e a corrente emperre.
- Deve ser assegurado que a corrente da serra nunca entre em contacto com o solo ou com o equipamento de corte.
- Tenha cuidado para não tropeçar por cepos de árvore, ramos, raízes, etc.

Serrar madeira sob tensão (ver figura J)

- Só pessoal especialmente formado é que deve serrar madeira, ramos ou árvores que estejam sob tensão. Deve ser tomado muito cuidado. Há um elevado perigo de acidentes.

Desgalhar um galho ou uma árvore (ver figura K)

- Desgalhar é a separação dos galhos da árvore derrubada ou de um galho grande.
- Deixar por enquanto os galhos maiores voltados para baixo, que sustentam a árvore.
- Remover os ramos menores através de um corte.

Busca de erros

Se a ferramenta elétrica não estiver funcionando corretamente, a seguinte tabela descreve sinais de erro, possíveis causas e medidas de solução. Se não for possível identificar e eliminar o problema com estas informações, dirija-se à sua oficina de serviço pós-venda.

Atenção: Antes de tentar localizar o erro, deverá desligar a ferramenta elétrica e retirar a bateria.

Sintoma	Causa possível	Solução
A eletrosserra não funciona	O travão de segurança foi acionado	ver figura **F1**
	Bateria descarregada	Carregar a bateria, ver também as “Instruções para carregar”
	Proteção do motor foi acionada	Deixar arrefecer o motor
	Bateria fria/quente demais	Permitir que a bateria se aqueça/arrefeça
	Ferramenta elétrica com defeito	Dirija-se a uma oficina de serviço pós-venda
	Tensão da corrente demasiado alta	Ajustar a tensão da corrente.
A eletrosserra trabalha intermitentemente	Bateria descarregada	Carregar a bateria, ver também as “Instruções para carregar”
	Ferramenta elétrica com defeito	Dirija-se a uma oficina de serviço pós-venda

Sintoma	Causa possível	Solução
Óleo excedente	Óleo residual da área da corrente e do pinhão	(ver "Manutenção e serviço", Página 66)
Secar a corrente de serra	Não há óleo no tanque	Reabastecer com óleo, ver também “Lubrificação da corrente”
	Bocal de óleo **(7)** entupido	Limpar o bocal de óleo **(7)**
	Filtro de óleo entupido	Contactar uma oficina de serviço pós-venda Bosch
Corrente de serra/ barra guia quente	Não há óleo no tanque	Encher com óleo
	Tensão da corrente demasiado alta	Ajustar a tensão da corrente.
	Corrente de serra embotada	Substituir corrente de serra
	O canal de saída de óleo está obstruído	Dirija-se a uma oficina de serviço pós-venda
A eletrosserra chocalha, vibra ou não corta corretamente	Tensão da corrente baixa demais	Retensionar a tensão da corrente
	Corrente de serra embotada	Substituir corrente de serra
	Corrente de serra gasta	Substituir corrente de serra
	Dentes de corte apontam na direção errada	Montar corretamente a corrente de serra
	Barra danificada ou gasta	Substituir a barra ou contactar uma oficina de serviço pós-venda Bosch
Fortes vibrações/ ruídos	Ferramenta elétrica com defeito	Dirija-se a uma oficina de serviço pós-venda
	Montagem incorreta da corrente	Verifique se a corrente está corretamente montada, consulte “Montagem da barra e tensionamento da corrente da serra”.
Autonomia de serrar por cada carga da bateria muito reduzida	Demasiada fricção devido à falta e lubrificação	Assegurar a lubrificação da corrente (ver “Lubrificação da corrente de serra”)
	A corrente de serra tem de ser limpa	Limpar corrente de serra
	Má técnica de serrar	ver “Trabalhar com a eletrosserra”
	A bateria não está completamente carregada	Carregar a bateria, ver também as “Instruções para carregar”
	Bateria fora da faixa de temperatura admissível	Permitir que a bateria aqueça até alcançar a temperatura ambiente (dentro da faixa de temperatura da bateria de 0–45 °C)
	Tensão da corrente demasiado alta	Ajustar a tensão da corrente.
	Corrente de serra embotada	Substituir corrente de serra
Corrente de serra move-se devagar	Bateria descarregada	Carregar a bateria, ver também as “Instruções para carregar”
	Bateria fora da faixa de temperatura admissível	Permitir que a bateria aqueça até alcançar a temperatura ambiente (dentro da faixa de temperatura da bateria de 0–45 °C)

Manutenção e serviço

Manutenção, limpeza e transporte

- ▶ **Atenção! Desligar a ferramenta elétrica e remover a bateria antes de todos os trabalhos de manutenção e de limpeza.**
- ▶ **Sempre usar roupas e equipamentos de proteção individual apropriados.**
- ▶ **Controlar regularmente se a eletrosserra apresenta defeitos, tais como por exemplo uma corrente de serra frouxa, despendurada ou danificada, fixações soltas e gastas ou peças danificadas.**
- ▶ **Não efetuar quaisquer alterações no aparelho de jardinagem.** Modificações não autorizadas podem comprometer a segurança da sua ferramenta de jardinagem e resultar no aumento de ruídos e vibrações e anular a garantia.

Manutenção e limpeza

- Manter a ferramenta elétrica e as aberturas de ventilação sempre limpas, para trabalhar bem e de forma segura.
- Não use água, solventes ou agentes de polimento para limpar a ferramenta elétrica.
- Use um pano limpo ou uma escova dura para remover sujidades da ferramenta elétrica.

– Use um pano limpo para remover cuidadosamente quaisquer detritos do bocal de óleo **(7)**. Deve ser assegurado que nenhuma sujidade entre no bocal de óleo **(7)**, pois isso pode causar entupimentos e problemas de lubrificação.

Manutenção da corrente da serra

– Limpe a barra e a corrente da serra antes de armazenar o produto por um longo período de tempo para evitar que as peças emperrem.

Como limpar a corrente da serra:

– Retire a cobertura **(17)**, a barra **(14)** e a corrente de serra **(13)** da eletrosserra e limpe-as com uma escova rija.
– Inspecione a corrente da serra quanto a danos e substitua ou afie a corrente da serra.

Substituir e aficar a corrente da serra

▶ **Uma corrente de serra afiada é necessária para um desempenho e uma segurança ideais.**
▶ **Nunca afie pessoalmente a corrente da serra, a menos que tenha experiência nisto.**

A corrente da serra pode ficar cega se usada por muito tempo ou se entrar em contacto com objetos que não sejam de madeira.

– Substitua a corrente da serra pelos acessórios da corrente da Bosch ou mande afiar a corrente por um profissional, consulte acessórios.
– Para a montagem da corrente da serra da ferramenta (ver "Montagem da barra e tensionamento da corrente da serra (ver figuras **B1** – **B6**)", Página 62).

Manutenção da barra

▶ **Substituir a espada apenas se tiver compreendido exatamente o produto e as instruções, caso contrário, entre em contacto com o serviço de atendimento ao cliente da Bosch.**
▶ **Utilize apenas barras de reposição recomendadas pela Bosch.**

Verifique a barra quanto a rachaduras ou desgaste. Substitua a barra se estiver danificada. Uma instrução para remover a barra encontra-se (ver "Montagem da barra e tensionamento da corrente da serra (ver figuras **B1** – **B6**)", Página 62).

Manutenção e serviço de assistência (ver figura L)

Em www.bosch-pt.com encontram-se desenhos explodidos e informações sobre peças de reposição.

Transporte e armazenamento da eletrosserra

Antes de transportar a eletrosserra:

– Sempre remova a bateria.
– Sempre instale a proteção da corrente **(18)** na barra **(14)** quando a eletrosserra não estiver em uso para evitar ferimentos.
– Sempre aplique o travão da corrente deslizando o protetor de mão/travão da corrente para frente.
– Recomenda-se transportar a eletrosserra com a barra para trás.

Além de todas as etapas para transportar a eletrosserra, execute as seguintes etapas antes de armazenar a eletrosserra:

– Esvazie o tanque de óleo antes de guardar a eletrosserra e reabasteça-o antes de usar.
– Guarde sempre a eletrosserra em local seguro e seco, fora do alcance das crianças.
– Nunca coloque objetos sobre a eletrosserra.

Serviço pós-venda e aconselhamento

Brasil

Robert Bosch Ltda. – Divisão de Ferramentas Elétricas
Rodovia Anhanguera, Km 98 – Parque Via Norte
13065-900, CP 1195
Campinas, São Paulo
Tel.: 0800 7045 446
www.bosch.com.br/contato

Portugal

Tel.: 21 8500000

Na última página encontra o link para os nossos endereços de assistência técnica e para as condições da garantia.

Indique para todas as questões e encomendas de peças sobressalentes a referência de 10 dígitos de acordo com a placa de caraterísticas do produto.

Eliminação

Os aparelhos de jardinagem, os acessórios e as embalagens devem ser enviados a uma reciclagem ecológica de matéria-prima.

Não deite os produtos e baterias/pilhas no lixo doméstico!

Apenas países da União Europeia:

De acordo com a Diretiva Europeia 2012/19/EU, produtos que não são mais utilizáveis devem ser coletados e, de acordo com a Diretiva Europeia 2006/66/CE, baterias/pilhas defeituosas ou usadas devem ser coletados separadamente e recicladas de forma compatível com o meio ambiente.

Se descartados de forma inadequada, os resíduos de equipamentos elétricos e eletrônicos podem ter efeitos nocivos ao meio ambiente e à saúde humana devido à possível presença de substâncias perigosas.

Italiano

Indicazioni di sicurezza

Descrizione dei simboli

Allarme generale di pericolo.

Leggere le istruzioni d'uso.

Non utilizzare quando piove.

Tenere la sega a catena sempre con entrambe le mani.

Prestare attenzione al contraccolpo della sega a catena ed evitare il contatto con la punta della sega.

Indossare protezione per occhi, udito e testa.

Indossare guanti di sicurezza.

AVVERTENZA: Prima degli interventi di manutenzione staccare la batteria ricaricabile.

Avvertenze generali di sicurezza per elettroutensili

⚠ATTENZIONE Leggere tutte le avvertenze di pericolo, le istruzioni operative, le figure e le specifiche fornite in dotazione al presente elettroutensile. Il mancato rispetto di tutte le istruzioni sottoelencate potrà comportare il pericolo di scosse elettriche, incendi e/o gravi lesioni.

Conservare tutte le avvertenze di pericolo e le istruzioni operative per ogni esigenza futura.

Il termine "elettroutensile" riportato nelle avvertenze fa riferimento ai dispositivi dotati di alimentazione elettrica (a filo) o a batteria (senza filo).

Sicurezza della postazione di lavoro

- ▶ **Conservare l'area di lavoro pulita e ben illuminata.** Zone disordinate o buie possono essere causa di incidenti.
- ▶ **Evitare di impiegare l'elettroutensile in ambienti soggetti al rischio di esplosioni nei quali siano presenti liquidi, gas o polveri infiammabili.** Gli elettroutensili producono scintille che possono far infiammare la polvere o i gas.
- ▶ **Tenere lontani i bambini ed altre persone durante l'impiego dell'elettroutensile.** Eventuali distrazioni potranno comportare la perdita del controllo sull'elettroutensile.

Sicurezza elettrica

- ▶ **Custodire l'elettroutensile al riparo dalla pioggia o dall'umidità..** La penetrazione dell'acqua in un elettroutensile aumenta il rischio di una scossa elettrica.

Sicurezza delle persone

- ▶ **Quando si utilizza un elettroutensile è importante restare vigili, concentrarsi su ciò che si sta facendo ed operare con giudizio. Non utilizzare l'elettroutensile in caso di stanchezza o sotto l'effetto di droghe, alcool o medicinali.** Un attimo di distrazione durante l'uso dell'elettroutensile può essere causa di gravi incidenti.
- ▶ **Utilizzare gli appositi dispositivi di protezione individuali. Indossare sempre gli occhiali protettivi.** L'impiego, in condizioni appropriate, di dispositivi di protezione quali maschera antipolvere, scarpe antinfortunistiche antiscivolo, elmetto di protezione, protezioni acustiche, riduce il rischio di infortuni.
- ▶ **Evitare l'accensione involontaria dell'elettroutensile. Prima di collegare l'elettroutensile all'alimentazione di corrente e/o alla batteria, prima di prenderlo o trasportarlo, assicurarsi che sia spento.** Tenendo il dito sopra l'interruttore mentre si trasporta l'elettroutensile oppure collegandolo all'alimentazione di corrente con l'interruttore inserito, si vengono a creare situazioni pericolose in cui possono verificarsi seri incidenti.
- ▶ **Prima di accendere l'elettroutensile togliere qualsiasi attrezzo di regolazione o chiave utilizzata.** Un accessorio oppure una chiave che si trovi in una parte rotante della macchina può provocare seri incidenti.
- ▶ **Evitare di assumere posture anomale. Mantenere appoggio ed equilibrio adeguati in ogni situazione.** In questo modo è possibile controllare meglio l'elettroutensile in caso di situazioni inaspettate.
- ▶ **Indossare indumenti adeguati. Non indossare vestiti larghi, né gioielli. Tenere capelli e vestiti lontani da parti in movimento.** Vestiti larghi, gioielli o capelli lunghi potranno impigliarsi in parti in movimento.
- ▶ **Se l'utensile è dotato di un apposito attacco per dispositivi di aspirazione e raccolta polvere, accertarsi che gli stessi siano collegati ed utilizzati in modo conforme.** L'utilizzo di un'aspirazione polvere può ridurre lo svilupparsi di situazioni pericolose dovute alla polvere.
- ▶ **Evitare che la confidenza derivante da un frequente uso degli utensili si trasformi in superficialità e vengano trascurate le principali norme di sicurezza.** Una mancanza di attenzione può causare gravi lesioni in una frazione di secondo.

Trattamento accurato ed uso corretto degli elettroutensili

- ▶ **Non sottoporre l'elettroutensile a sovraccarico. Utilizzare l'elettroutensile adeguato per l'applicazione specifica.** Con un elettroutensile adatto si lavora in modo migliore e più sicuro nell'ambito della sua potenza di prestazione.
- ▶ **Non utilizzare l'elettroutensile qualora l'interruttore non consenta un'accensione/uno spegnimento corretti.** Un elettroutensile con l'interruttore rotto è pericoloso e deve essere aggiustato.
- ▶ **Prima di eseguire eventuali regolazioni, sostituire accessori o riporre la macchina al termine del lavoro, estrarre sempre la spina dalla presa di corrente e/o togliere la batteria, se rimovibile.** Tale precauzione eviterà che l'elettroutensile possa essere messo in funzione involontariamente.
- ▶ **Riporre gli elettroutensili fuori della portata dei bambini durante i periodi di inutilizzo e non consentire l'uso degli utensili stessi a persone inesperte o che non abbiano letto le presenti istruzioni.** Gli elettroutensili sono macchine pericolose quando vengono utilizzati da persone non dotate di sufficiente esperienza.
- ▶ **Eseguire la manutenzione degli elettroutensili e relativi accessori. Verificare la presenza di un eventuale disallineamento o inceppamento delle parti mobili, la rottura di componenti o qualsiasi altra condizione che possa pregiudicare il corretto funzionamento dell'elettroutensile stesso. Se danneggiato, l'elettroutensile dovrà essere riparato prima dell'uso.** Numerosi incidenti vengono causati da elettroutensili la cui manutenzione è stata effettuata poco accuratamente.
- ▶ **Mantenere gli utensili da taglio affilati e puliti.** Gli utensili da taglio curati con particolare attenzione e con taglienti affilati s'inceppano meno frequentemente e sono più facili da condurre.
- ▶ **Utilizzare sempre l'elettroutensile, gli accessori e gli utensili specifici ecc. in conformità alle presenti istruzioni, tenendo conto delle condizioni di lavoro e delle operazioni da eseguire.** L'impiego di elettroutensili per usi diversi da quelli consentiti potrà dar luogo a situazioni di pericolo.
- ▶ **Mantenere impugnature e superfici di presa asciutte, pulite e prive di olio e grasso.** Impugnature e superfici di presa scivolose non consentono di manipolare e controllare l'utensile in caso di situazioni inaspettate.

Trattamento ed utilizzo appropriato di utensili dotati di batterie ricaricabili

- ▶ **Per ricaricare la batteria utilizzare solo il dispositivo di carica consigliato dal produttore.** Per un dispositivo di carica previsto per un determinato tipo di batteria sussiste pericolo di incendio se viene utilizzato con un tipo diverso di batteria ricaricabile.
- ▶ **Utilizzare gli elettroutensili solo con le batterie esplicitamente previste.** L'uso di batterie ricaricabili di tipo diverso potrà dare insorgenza a lesioni e comportare il rischio d'incendi.
- ▶ **Durante i periodi di inutilizzo, conservare la batteria lontano da oggetti metallici quali fermagli, monete, chiavi, chiodi, viti ed altri piccoli oggetti metallici che potrebbero creare una connessione tra i terminali.** Un eventuale corto circuito tra i contatti dell'accumulatore potrà dare origine a bruciature o ad incendi.
- ▶ **In caso di condizioni d'uso non conformi, si può verificare la fuoriuscita di liquido dalla batteria. Evitare il contatto. In caso di contatto accidentale, risciacquare con acqua. Qualora il liquido venisse in contatto con gli occhi, richiedere inoltre assistenza medica.** Il liquido fuoriuscito dalla batteria ricaricabile potrà causare irritazioni cutanee o ustioni.
- ▶ **Non utilizzare una batteria, né un utensile danneggiati o modificati.** Batterie danneggiate o modificate possono comportare problemi non prevedibili, causando incendi, esplosioni e possibili lesioni.
- ▶ **Non esporre una batteria o un elettroutensile al fuoco o a temperature eccessive.** L'esposizione al fuoco o a temperature superiori a 130 °C può causare esplosioni.
- ▶ **Seguire tutte le istruzioni di carica e non ricaricare la batteria o l'elettroutensile fuori dal campo di temperatura indicato nelle istruzioni stesse.** Una carica non corretta, o fuori dal campo di temperatura indicato, può comportare danni alla batteria ed aumentare il pericolo di incendio.

Assistenza

- ▶ **Fare riparare l'elettroutensile da personale specializzato ed utilizzando solo parti di ricambio identiche.** In tale maniera potrà essere salvaguardata la sicurezza dell'elettroutensile.
- ▶ **Non eseguire mai la manutenzione di batterie danneggiate.** La manutenzione di batterie ricaricabili andrà effettuata esclusivamente dal produttore o da fornitori di servizi appositamente autorizzati.

Indicazioni di sicurezza generali per seghe a catena

- ▶ **Quando la sega è in funzione tenere tutte le parti del corpo lontane dalla catena della sega. Prima di avviare la sega assicurarsi che la catena della sega non possa arrivare a toccare niente.** Lavorando con una sega a catena vi è il serio pericolo che in un momento di distrazione la catena della sega possa far presa su un indumento oppure su parti del corpo.
- ▶ **Tenere la sega a catena sempre afferrando con la mano destra l'impugnatura posteriore e con la mano sinistra l'impugnatura anteriore.** Tenendo la sega a catena in posizione operativa opposta si aumenta il rischio di lesioni e pertanto non deve essere utilizzata.
- ▶ **Afferrare la sega a catena solamente sulle superfici isolate dell'impugnatura, in quanto la catena della sega potrebbe venire a contatto con cavi elettrici nascosti.** Il contatto della catena della sega con un cavo sotto

tensione può mettere sotto tensione parti metalliche dell'apparecchio, causando una scossa elettrica.

- **Indossare una protezione per occhi. Si consiglia di utilizzare ulteriori equipaggiamenti di protezione per l'udito, la testa, le mani, le gambe ed i piedi.** Tramite indumenti di protezione adatti si riduce il rischio di incidenti dovuti a materiale di scarto scaraventato per aria o a contatti accidentali con la catena della sega.
- **Non lavorare mai con una sega a catena su un albero, su una scala, da un tetto oppure da un appoggio instabile.** Un utilizzo della sega a catena in questo modo può causare lesioni gravi.
- **Assicurarsi sempre una posizione operativa sicura ed utilizzare la sega a catena esclusivamente su una base che sia ben solida, sicura e piana.** Una base scivolosa oppure una superficie d'appoggio instabile possono provocare una perdita dell'equilibrio oppure del controllo della sega a catena.
- **Durante il taglio di un ramo che si trova sotto tensione, calcolare sempre la possibilità che possa scattare indietro.** Liberando la tensione nelle fibre del legno, è possibile che il ramo teso possa colpire l'operatore e/o fargli perdere il controllo sulla sega a catena.
- **Si raccomanda di operare in modo particolarmente attento quando si taglia legname nel sottobosco ed alberi giovani.** Il materiale sottile può rimanere impigliato nella catena della sega e colpire l'operatore oppure fargli perdere l'equilibrio.
- **Trasportare la sega a catena tenendola all'impugnatura anteriore e spenta, la catena della sega non deve essere rivolta verso il corpo. Durante il trasporto oppure la conservazione della sega a catena applicare sempre la copertura di protezione.** Maneggiando con cautela la sega a catena si riduce la probabilità di un contatto accidentale con la catena della sega in funzione.
- **Attenersi alle istruzioni relative alla lubrificazione, alla tensione della catena ed alla sostituzione della lama e della catena.** Una catena non tesa oppure non lubrificata correttamente può rompersi oppure aumentare il rischio di un contraccolpo.
- **Tagliare esclusivamente legno. Non utilizzare la sega a catena per lavori per i quali la stessa non è esplicitamente prevista. Esempio: Non utilizzare la sega a catena per tagliare metallo, materie plastiche, muratura oppure materiali da costruzione che non siano di legno.** L'impiego della sega a catena per lavori non consentiti può causare situazioni molto pericolose.
- **Questa sega a catena non è idonea per l'abbattimento di alberi.** L'impiego della sega a catena per lavori non previsti per la stessa può causare lesioni gravi all'operatore o alle persone che si trovano nelle vicinanze.
- **Osservare tutte le istruzioni eliminando materiale intasato, conservando la sega a catena o effettuandone la manutenzione. Assicurarsi che l'interruttore di avvio/arresto sia disinserito e la batteria ricaricabile sia rimossa.** Un azionamento accidentale della sega a catena durante la rimozione di materiale intasato o durante la manutenzione può causare lesioni gravi.
- **Non esporre l'utensile ad acqua piovana o umidità.** L'ingresso di acqua nell'utensile aumenta il rischio di folgorazione.
- **Non esporre le batterie ad acqua piovana o umidità.** L'ingresso di acqua nella batteria aumenta il rischio di folgorazione.
- **Mantenere impugnature e superfici di presa asciutte, pulite e prive di olio e grasso.** Impugnature e superfici di presa scivolose non consentono di manipolare e controllare l'utensile in caso di situazioni inaspettate.
- **Cause ed accorgimenti per impedire un contraccolpo:**
  – Un contraccolpo si può verificare quando la punta del binario di guida tocca un oggetto oppure quando il legno si piega e la catena della sega rimane bloccata nel taglio.
  – Un contatto con la punta del binario di guida può in alcuni casi provocare una reazione improvvisa all'indietro nel corso della quale il binario di guida viene sollevato e scaraventato in direzione dell'operatore.
  – Il blocco della catena della sega sul bordo superiore del binario di guida può far ribaltare rapidamente la guida in direzione dell'operatore.
  – Ognuna di queste reazioni può comportare la perdita di controllo sulla sega ed il pericolo concreto di gravi lesioni. Mai fare affidamento esclusivamente sui dispositivi di sicurezza montati nella sega a catena. Quale utente di una sega a catena si dovrebbero adottare diverse misure in modo da poter lavorare con sicurezza ed evitare situazioni pericolose.
  Un contraccolpo è la conseguenza di un utilizzo non appropriato oppure non corretto della sega a catena. Lo stesso può essere evitato prendendo misure precauzionali adatte come descritto di seguito:
- **Tenere la sega ben salda con entrambe le mani e con pollici e dita che afferrano le impugnature della sega a catena. Portare il proprio corpo e le braccia in una posizione che permetta di resistere bene alle forze di contraccolpo.** Adottando misure adatte, l'operatore è in grado di controllare le forze di contraccolpo. Non lasciare mai la sega a catena.
- **Evitare una posizione anomala del corpo e non eseguire tagli oltre l'altezza della spalla.** In questo modo è possibile evitare un contatto accidentale con la punta del binario di guida, rendendo possibile un migliore controllo della sega a catena quando si presentano situazioni inaspettate.
- **Utilizzare sempre guide di ricambio e catene della sega esplicitamente prescritte dal produttore.** Guide di ricambio e catene della sega non appropriate possono causare la rottura della catena oppure provocare un contraccolpo.
- **Per quanto riguarda l'affilatura e la manutenzione della catena della sega, attenersi alle istruzioni del produttore.** Limitatori di profondità troppo bassi aumentano la tendenza a provocare un contraccolpo.

Ulteriori avvertenze di pericolo

- ▶ **Questo apparecchio contiene magneti - Non mettere il magnete nelle vicinanze di impianti ed altri dispositivi medici, come ad es. pace-maker o pompa per insulina, supporti magnetici di dati e apparecchi sensibili ai magneti.** Tramite il magnete viene generato un campo che può pregiudicare il funzionamento di dispositivi medici o può causare la perdita irreversibile di dati.
- ▶ **Il presente elettroutensile non deve essere utilizzato da persone (bambini compresi) che hanno capacità fisiche, sensoriali o mentali ridotte oppure a cui manchi esperienza e/o conoscenza, se le stesse non sono sorvegliate oppure istruite relativamente all'uso dell'elettroutensile da parte di una persona responsabile per la loro sicurezza.** I bambini dovrebbero essere sorvegliati per assicurarsi che non giochino con l'elettroutensile.
- ▶ **Durante il lavoro è necessario tenere saldamente l'elettroutensile sempre con entrambe le mani ed adottare una posizione di lavoro sicura.** Con entrambe le mani l'elettroutensile viene condotto in modo più sicuro.
- ▶ **Prima di cominciare ad usare l'apparecchio accertarsi sempre che siano montate correttamente tutte le impugnature e tutti i dispositivi di protezione.** Mai tentare di mettere in funzione apparecchi che non siano completi di tutti i componenti previsti e neppure apparecchi sottoposti a modifiche non consentite.
- ▶ Far funzionare l'elettroutensile sempre con una catena ben allineata e tesa. L'impiego dell'elettroutensile con una catena allineata in modo errato e non correttamente tesa può causare rottura della catena. contraccolpo e/o lesioni.
- ▶ Mantenere libere da sporcizia tutte le aperture dell'aria di raffreddamento.

Indicazioni di sicurezza e indicazioni per l'uso ottimale della batteria ricaricabile

- ▶ **Assicurarsi che il prodotto sia spento prima di inserire la batteria ricaricabile.** L'inserimento di una batteria ricaricabile in un prodotto acceso può causare incidenti.
- ▶ **Utilizzare esclusivamente batterie ricaricabili Bosch previste per questo apparecchio per il giardinaggio**. L'impiego di batterie ricaricabili diverse da quelle consigliate potrà comportare il pericolo di lesioni e d'incendio.
- ▶ **Non modificare né aprire la batteria.** Vi è il rischio di cortocircuito.

Proteggere la batteria ricaricabile dal calore (ad. es. anche dall'irradiamento solare continuo) dal fuoco, dall'acqua e dall'umidità. Vi è pericolo di esplosione.

- ▶ **Se l'apparecchio non viene utilizzato non avvicinare la batteria ricaricabile non usata a fermagli, monete, chiavi, chiodi, viti e neppure ad altri piccoli oggetti metallici che potrebbero provocare un'esclusione dei contatti.** Un corto circuito tra i contatti della batteria ricaricabile può avere come conseguenza bruciature o incendi.
- ▶ **In caso di danneggiamento ed un uso non corretto della batteria ricaricabile possono fuoriuscire vapori.** Aerare l'area e, in caso di disturbi, consultare un medico. I vapori possono irritare le vie respiratore.
- ▶ **Utilizzare la batteria solo per prodotti del produttore.** Soltanto in questo modo la batteria verrà protetta da pericolosi sovraccarichi.
- ▶ **Qualora si utilizzino oggetti appuntiti, come ad es. chiodi o cacciaviti, oppure se si esercita forza dall'esterno, la batteria potrebbe danneggiarsi.** Potrebbe verificarsi un cortocircuito interno e la batteria potrebbe incendiarsi, emettere fumo, esplodere o surriscaldarsi.
- ▶ **Non mettere la batteria ricaricabile in corto circuito**. Vi è concreto pericolo di esplosione!
- ▶ Proteggere la batteria ricaricabile da umidità ed acqua.
- ▶ Immagazzinare l'apparecchio per il giardinaggio e la batteria ricaricabile esclusivamente nel campo di temperatura tra -20 °C e 50 °C. Ad es. in estate non lasciare in auto la batteria ricaricabile.
- ▶ Pulire di tanto in tanto le fessure di ventilazione della batteria ricaricabile con un pennello morbido, pulito ed asciutto.

Simboli

I simboli seguenti sono importanti per la lettura e la comprensione delle istruzioni d'uso. Memorizzare i simboli ed il loro significato. Un'interpretazione corretta dei simboli contribuisce ad utilizzare meglio ed in modo più sicuro il prodotto.

Simbolo	Significato
	Indossare guanti di sicurezza.
	Tenere lontani bambini, persone e animali domestici.
	Direzione del movimento
	Direzione di reazione
	Peso
	Accensione
	Spegnimento
	Operazione consentita

Simbolo	Significato
	Operazione vietata
CLICK!	Rumore udibile
	Accessori/ricambi

Descrizione del prodotto e dei servizi forniti

Leggere tutte le indicazioni di sicurezza e le istruzioni operative. La mancata osservanza delle istruzioni e delle indicazioni di sicurezza può essere causa di scosse elettriche, incendi e/o lesioni di grave entità.

Osservare le figure nella parte anteriore delle istruzioni per l'uso.

Uso conforme alle norme

L'elettroutensile serve per il taglio di alberi e tronchi di alberi in prossimità del terreno. Lo stesso può essere utilizzato per eseguire tagli, longitudinalmente e trasversalmente rispetto alla direzione delle fibre del legno.

Questo elettroutensile non è adatto per il taglio di materiali minerali.

Questo elettroutensile non è idoneo per l'abbattimento di alberi.

Componenti illustrati

La numerazione dei componenti raffigurati è riferita all'illustrazione dell'elettroutensile nella pagina con rappresentazione grafica.

(1) Impugnatura posteriore
(2) Interruttore di avvio/arresto
(3) Dispositivo di blocco per l'interruttore di avvio/arresto
(4) Indicatore del livello dell'olio
(5) Tappo del serbatoio dell'olio
(6) Ingranaggio della catena
(7) Ugello per l'olio
(8) Impugnatura anteriore
(9) Protezione per le mani/leva per l'attivazione del frenacatena
(10) Bullone di fissaggio
(11) Denti a presa mordente
(12) Feritoie d'aerazione
(13) Catena della sega
(14) Barra
(15) Anello tendicatena
(16) Manopola di bloccaggio
(17) Copertura dell'ingranaggio della catena
(18) Copricatena
(19) Tasto di sbloccaggio della batteria
(20) Batteria
(21) Caricabatteria[a)]
(22) Rotella di tensionamento

a) **L'accessorio illustrato o descritto non è compreso nella fornitura standard.**

Dati tecnici

Sega a catena		PKE18V-30-28
Codice prodotto		**3 600 HB8 B..**
Tensione nominale[A)]	V	18
Velocità della catena a vuoto	m/s	9
Lunghezza della barra	cm	30
Passo della catena della sega		3/8" profilo basso
Spessore della maglia di guida	mm	1,1 (0,043")
Numero delle maglie di guida		45
Diametro di taglio max.	cm	27,5
Capacità del serbatoio dell'olio	ml	160
Lubrificazione automatica della catena		●
Ruota di rinvio		●
Peso conformemente a EN 62841-4-1[A)]		
- Con batteria	kg	4,5 (4,0 Ah)–4,6 (6,0 Ah)
- Senza batteria	kg	3,9
- Senza batteria, barra o catena della sega		3,3

Sega a catena		PKE18V-30-28
Numero di serie		Vedere numero di serie (targhetta identificativa) sul prodotto
Temperatura ambiente consigliata in fase di ricarica	°C	0 ... +35
Temperatura ambiente consentita durante il funzionamento [B] e per lo stoccaggio	°C	−20 ... +50
Batterie compatibili		PBA18V...W ≥ 1,5 Ah
Batterie consigliate		PBA18V...W ≥ 4,0 Ah
Caricabatteria consigliati		AL 18...

A) in funzione della batteria ricaricabile utilizzata

B) Prestazioni limitate con temperature < 0 °C

Informazioni su rumorosità e vibrazioni

Valori di emissione acustica rilevati conformemente a **EN 62841-4-1**.

Il livello di rumorosità ponderato A dell'elettroutensile è tipicamente di: livello di pressione acustica **86** dB(A); livello di potenza sonora **94** dB(A). Grado d'incertezza K = **4,0** dB.

Indossare protezioni acustiche!

Valori di oscillazione a_h (vibrazioni continue), p_F (vibrazioni ripetute da colpo) e grado d'incertezza K rilevati conformemente a **EN 62841-4-1**.

a_h = **5,6** m/s^2 (K = **1,5** m/s^2),
p_F = **402** m/s^2 (K = **56** m/s^2)

Il/I valore/i complessivo/i delle oscillazioni indicato/i e il valore/i di emissione acustica indicato/i sono stati misurati secondo una procedura di controllo standardizzata e possono essere utilizzati per il confronto di un elettroutensile con un altro.

Il/I valore/i complessivo/i delle oscillazioni indicato/i e il valore/i di emissione acustica indicato/i possono essere utilizzati anche per una valutazione temporanea della sollecitazione.

Durante l'effettivo impiego dell'elettroutensile le emissioni di oscillazioni e le emissioni acustiche possono differire dai valori dei dati indicati in funzione del modo in cui l'elettroutensile viene impiegato e in modo particolare dal tipo di pezzo da lavorare; e per la necessità di definire misure di sicurezza per la protezione dell'operatore, che si basano su una valutazione della sollecitazione da vibrazioni durante le effettive condizioni di impiego (a riguardo devono essere tenute presenti tutte le parti del ciclo operativo, ad esempio i tempi in cui l'elettroutensile è spento e quelli in cui lo stesso è acceso ma funziona senza sollecitazione).

Batteria

Bosch vende elettroutensili a batteria anche senza batteria. Per sapere se nella dotazione dell'elettroutensile è compresa una batteria, leggere quanto riportato sulla confezione.

Ricarica della batteria

- ▶ **Utilizzare esclusivamente i caricabatterie indicati nei dati tecnici.** Soltanto questi caricabatterie sono adatti alle batterie al litio utilizzate nell'elettroutensile.

Avvertenza: a causa delle norme internazionali per il trasporto, le batterie al litio vengono fornite parzialmente cariche. Per assicurare la piena potenza della batteria, ricaricarla completamente prima dell'impiego iniziale.

Introduzione della batteria

Spingere la batteria carica nell'apposito alloggiamento, sino a farlo scattare udibilmente in posizione.

Rimozione della batteria

Per rimuovere la batteria, premere il tasto di sbloccaggio ed estrarla. **Durante tale operazione, non esercitare forza.**

Indicatore del livello di carica della batteria sulla batteria

Avvertenza: non tutti i tipi di batteria dispongono di un indicatore del livello di carica.

I LED dell'indicatore del livello di carica della batteria sulla batteria mostrano il livello di carica della batteria. Per motivi di sicurezza è possibile verificare il livello di carica esclusivamente ad elettroutensile fermo.

Premere il tasto dell'indicatore del livello di carica sulla batteria per visualizzare il livello di carica. Questa operazione è possibile anche quando la batteria è rimossa.

LED sulla batteria	Livello di carica
Luce fissa, 4 LED verdi	≈ 75–100%
Luce fissa, 3 LED verdi	≈ 50–75%
Luce fissa, 2 LED verdi	≈ 25–50%
Luce fissa, 1 LED verde	≈ 5–25%
Luce lampeggiante, 1 LED verde	≈ 0–5%

Avvertenze per l'impiego ottimale della batteria

Proteggere la batteria ricaricabile da umidità ed acqua.

Conservare la batteria esclusivamente nel campo di temperatura fra −20 °C e 50 °C. Non lasciare la batteria all'interno dell'auto, ad es. nel periodo estivo.

Pulire di tanto in tanto le fessure di ventilazione della batteria ricaricabile con un pennello morbido, pulito ed asciutto.

Una sensibile riduzione della durata del funzionamento dopo l'operazione di ricarica sta ad indicare che la batteria ricaricabile dovrà essere sostituita.

Attenersi alle indicazioni relative allo smaltimento.

Cura della batteria ricaricabile

Osservare le seguenti indicazioni e provvedimenti per garantire un utilizzo ottimale della batteria ricaricabile:

- Proteggere la batteria ricaricabile da umidità ed acqua.
- Immagazzinare l'elettroutensile e la batteria ricaricabile esclusivamente nel campo di temperatura tra –20 °C bis 50 °C. Ad es. in estate non lasciare in auto la batteria ricaricabile.
- Immagazzinare la batteria ricaricabile separatamente e non nella stazione di ricarica.
- In caso di irradiamento solare diretto non lasciare la batteria ricaricabile nell'apparecchio per il giardinaggio.
- La temperatura ottimale per la conservazione della batteria ricaricabile è di 5 °C.
- Pulire di tanto in tanto le fessure di ventilazione della batteria ricaricabile con un pennello morbido, pulito ed asciutto.

Un tempo di funzionamento notevolmente ridotto dopo la ricarica indica che la batteria ricaricabile è consumata e deve essere sostituita.

Montaggio

Per la Vostra sicurezza

- ▶ **Attenzione! Prima di interventi di manutenzione o di pulizia spegnere l'elettroutensile e rimuovere la batteria ricaricabile.**
- ▶ **Cautela! La catena è affilata. Durante i lavori con la catena indossare sempre guanti di protezione.**
- ▶ **Non utilizzare in nessun caso la sega a catena nelle vicinanze di persone, di bambini oppure di animali; altrettanto non utilizzare l'elettroutensile dopo l'assunzione di alcolici, droghe oppure dopo aver ingerito medicinali anestetizzanti.**
- ▶ **Utilizzare la sega a catena solo se la copertura è fissata correttamente.**

Montaggio della barra e tensione della catena della sega (vedere figg. B1 – B6)

- ▶ **Cautela! Non tendere la catena della sega quando è calda.**
- ▶ **Per il montaggio non utilizzare alcun utensile.**
- Poggiare la sega a catena con la copertura **(17)** rivolta verso l'alto su una superficie piana appropriata.
- Se la barra è smontata dalla sega a catena, verificare che la rotella di tensionamento **(22)** sulla barra sia ruotata completamente in senso antiorario.
- Tenere la barra **(14)** con il naso in verticale verso l'alto e fissare una catena **(13)** nuova o affilata nella direzione corretta della barra (vedere fig. **B1**).
- Verificare che la catena della sega **(13)** sia posizionata correttamente nella fessura intorno all'intera barra.
- Posizionare la catena della sega intorno all'ingranaggio della catena **(6)** e spingere la barra **(14)** sui perni di fissaggio **(10)**.
- Verificare che tutte le parti siano posizionate correttamente e tenere la barra con la catena della sega in questa posizione.
- Ruotare la rotella di tensionamento **(22)** in senso orario finché la catena della sega non è parzialmente tesa e rimane montata sulla barra.
- Posizionare la copertura **(17)** e ruotare la manopola di bloccaggio **(16)** in senso orario finché la copertura non è parzialmente in sede.
- Ruotare l'anello tendicatena **(15)** in senso orario fino a percepire una leggera resistenza alla rotazione.
- Bloccare l'anello tendicatena **(15)** ruotando la manopola di bloccaggio **(16)** in senso orario. Utilizzando guanti, verificare la tensione della catena sollevando la catena della sega **(13)** dalla parte centrale del relativo binario **(14)**. La tensione corretta si raggiunge quando la catena della sega **(13)** può essere sollevata dal binario **(14)** di circa 4-6 mm contro il peso della macchina.
- Se occorre regolare la tensione della catena, sbloccare la manopola di bloccaggio **(16)** ruotandola in senso antiorario per almeno un giro completo, regolare la tensione della catena ruotando l'anello tendicatena **(15)** e ripetere i passaggi.
- Una volta raggiunta la tensione corretta, bloccare l'anello tendicatena **(15)** e fissare la manopola di bloccaggio **(16)** ruotandola in senso orario.
- Se la catena è troppo tesa, svitare la manopola di bloccaggio **(16)** e ripetere i passaggi di regolazione della tensione.

Avvertenza: non tendere troppo la catena della sega in quanto una tensione eccessiva ne aumenta oltremodo l'usura riducendone la durata, rischiando oltretutto di danneggiarne il binario.

Avvertenza: la lunghezza delle catene nuove può aumentare notevolmente al primo utilizzo. Rimuovere la batteria e controllare regolarmente la tensione della catena della sega nelle prime due ore d'esercizio.

Riempimento del serbatoio dell'olio (vedere fig. D)

Avvertenza: la sega a catena non è fornita con riempimento di olio adesivo per catene. Prima di utilizzare la sega è quindi importante rabboccare l'olio. L'utilizzo della sega a catena senza olio adesivo per catene oppure con un livello dell'olio inferiore alla marcatura di minimo danneggia la barra e la catena della sega.

Per riempire il serbatoio dell'olio procedere come segue:

- Poggiare la sega a catena con il tappo del serbatoio dell'olio **(5)** rivolto verso l'alto su una superficie appropriata.
- Pulire l'area intorno al tappo del serbatoio dell'olio **(5)**. Per rimuovere lo sporco utilizzare un panno pulito.

- Ruotare il tappo del serbatoio dell'olio **(5)** in senso antiorario.
- Riempire con cautela il serbatoio dell'olio con olio adesivo per catene.
- Quando si rabbocca l'olio adesivo per catene, evitare l'ingresso di sporcizia o corpi estranei nel serbatoio.
- Il tappo del serbatoio dell'olio **(5)** è fissato alla sega a catena. Prestare attenzione che il tappo del serbatoio dell'olio non blocchi l'apertura del serbatoio dell'olio durante il riempimento.
- Il livello dell'olio durante il funzionamento può essere controllato tramite l'apposito indicatore **(4)**. Al raggiungimento del livello minimo, rabboccare olio nuovo.
- Montare il tappo del serbatoio dell'olio **(5)** e stringerlo saldamente.

Avvertenza: per ottenere le massime prestazioni, utilizzare sempre l'olio previsto per la sega a catena. L'impiego di olio non omologato può pregiudicare le prestazioni del sistema dell'olio ed invalidare la garanzia.

Lubrificazione della catena della sega (vedi figura F3)

La durata e la potenza di taglio della catena dipendono da una lubrificazione ottimale. Per questo motivo durante il funzionamento la catena della sega viene lubrificata automaticamente tramite l'ugello per l'olio **(7)** con olio adesivo per catene.

Controllare regolarmente se la catena della sega è lubrificata correttamente:

- Con serbatoio dell'olio pieno tenere la sega a catena con la punta della lama rivolta a una superficie chiara.
- Lasciare in funzione l'elettroutensile per ca. 1 minuto oppure fino a quando sulla superficie chiara è visibile dell'olio.
- Se non dovesse essere visibile alcun olio, vedi Individuazione dei guasti "Catena della sega asciutta".
- Se il sistema di lubrificazione continua a non funzionare correttamente, rivolgersi a un Servizio di Assistenza Clienti Bosch.

Nota: Il filtro dell'olio è integrato nel serbatoio dell'olio. Per la pulizia o l'eliminazione dei difetti rivolgersi al Servizio di Assistenza Clienti Bosch.

Avvertenza: In caso di basse temperature l'olio diventa viscoso riducendo pertanto la portata dell'olio.

Impiego

- ▶ **Prima dell'impiego leggere sempre le istruzioni per l'uso e le indicazioni di sicurezza.**
- ▶ **Indossare sempre un abbigliamento adatto ed equipaggiamento di protezione personale.**
- ▶ **Prima dell'impiego effettuare tutti gli interventi di manutenzione necessari.**
- ▶ **Prima dell'impiego controllare sempre lo stato dell'utensile e della catena, il livello dell'olio ed il montaggio corretto. Utilizzare la sega a catena esclusivamente se la stessa è in perfette condizioni.**
- ▶ **Prestare sempre attenzione che l'ambiente sia asciutto e libero da impedimenti e che nessuna persona estranea sia presente.**
- ▶ **Assicurarsi sempre una posizione operativa sicura ed utilizzare la sega a catena esclusivamente su una superficie che sia ben solida, sicura e piana.**
- ▶ **Non utilizzare in nessun caso la sega a catena su una scala o oltre l'altezza della spalla.**
- ▶ **Non sollevare mai troppo il braccio o lavorare con braccio teso.**
- ▶ **Tenere sempre saldamente la sega a catena con entrambe le mani.**
- ▶ **Non lasciare la sega a catena appoggiata a terra. Pericolo di inciampo!**
- ▶ **Non fumare e non portare fuoco o fiamme nel settore operativo. Polvere da seghe a catena può essere facilmente infiammabile.**
- ▶ **Non premere l'interruttore di avvio/arresto dopo uno spegnimento automatico dell'apparecchio. In caso contrario la batteria ricaricabile potrebbe venire danneggiata.**

Nota: La sega a catena non viene fornita riempita di olio. Utilizzare la sega a catena solo dopo aver riempito il serbatoio dell'olio con olio per catene.

- ▶ **L'impiego della sega a catena con una catena allineata o tesa non correttamente può causare la rottura della catena, contraccolpo e/o lesioni.**
- ▶ **Catene per seghe nuove possono allungarsi notevolmente la prima volta che vengono utilizzate.**
- ▶ **Durante il funzionamento, controllare regolarmente la tensione della catena.** Per il corretto montaggio, (vedi «Montaggio della barra e tensione della catena della sega (vedere figg. **B1** – **B6**)», Pagina 74).

Utilizzo corretto della sega a catena (vedi figura I)

Applicare sempre l'utilizzo corretto descritto in questo paragrafo:

- Per massima tenuta e protezione indossare guanti adatti, antiscivolo per seghe a catena.
- Quando la sega è in funzione afferrarla sempre saldamente con entrambe le mani.
- Posizionare la mano destra sull'impugnatura posteriore e la mano sinistra sull'impugnatura anteriore per cui pollici e dita afferrano le impugnature della sega a catena. (vedi figura **F2**)
- Mantenere il proprio peso in equilibrio e posizionare entrambi i piedi su un terreno solido.
- Mantenere il gomito sinistro in una posizione "estesa", rigida per resistere bene ad eventuali forze di contraccolpo.
- Non lavorare mai con braccia tese o spingersi troppo lontano.

- Impugnare saldamente la sega a catena e tenere rigido il braccio sinistro per mantenere il controllo sulla sega a catena qualora si verificasse un contraccolpo.
- Tenere la sega a catena sul lato destro del corpo.
- Prestare attenzione affinché nessuna parte del corpo attraversi la linea di taglio. Un contraccolpo può rimandare indietro la sega a catena verso il corpo. (vedi figura **I**) Tramite il contraccolpo la sega a catena può essere scagliata indietro verso il corpo. (vedi figura **I**)

Accensione/spegnimento (vedere fig. F1)

▶ **Per massima tenuta e protezione indossare guanti adatti, antiscivolo per seghe a catena.**

Prima dell'accensione:
- Rimuovere il copricatena **(18)**.
- Inserire la batteria.
- Tenere saldamente la sega a catena da entrambe le impugnature e mantenere il corpo fuori dalla portata della sega a catena. (Vedere fig. **I**).

Accensione:
- Tirare la leva per l'attivazione del frenacatena **(9)** dalla posizione **O** in posizione **I** in direzione dell'impugnatura anteriore **(8)**.
- Premere il dispositivo di blocco dell'interruttore di avvio/arresto **(3)**, quindi premere e tenere premuto l'interruttore di avvio arresto **(2)**.
- Rilasciare il dispositivo di blocco non appena la sega a catena entra in funzione.
- La catena della sega deve aver raggiunto la velocità massima prima di poter lavorare sul legno.

Avvertenza: la sega a catena non potrà essere azionata se la leva per l'attivazione del frenacatena **(9)** non è stata disattivata correttamente prima dell'utilizzo.

Spegnimento:
- Rilasciare l'interruttore di avvio/arresto **(2)**. Il dispositivo di blocco torna nello stato di sicurezza/di blocco.
- Dopo l'utilizzo, spingere la leva per l'attivazione del frenacatena **(9)** in avanti dalla posizione 1 in posizione 2, in direzione opposta rispetto all'impugnatura anteriore **(8)**.

Comportamento generale per taglio (vedi figura G)

- Gli utenti che utilizzano la sega per la prima volta dovrebbero far pratica nel taglio di tronchi su un cavalletto per segare.
- Con sega spenta adottare una posizione di lavoro corretta davanti al legno.
- Avviare la sega a catena ed assicurarsi che la catena della sega abbia raggiunto la velocità massima prima che la stessa venga a contatto con il legno.
- Iniziare con il taglio premendo i denti a presa mordente **(11)** contro il legno per stabilizzare il taglio.
- Utilizzare i denti a presa mordente come leva in caso di taglio di tronchi più robusti o tronchi di alberi spostando indietro in modo graduale, durante il taglio, i denti a presa mordente su un punto più basso. Allo scopo tirare leggermente indietro la sega a catena fino a quando i denti a presa mordente si staccano e posizionare di nuovo la sega a catena su un piano più basso per continuare a tagliare. Non estrarre completamente la sega a catena dal taglio.
- Lasciare in funzione la sega a catena durante l'intero taglio e mantenere una velocità costante.
- Durante l'operazione di taglio non premere con forza sulla catena della sega ma lasciarla lavorare.
- Rimuovere sempre la sega a catena dal taglio nel legno mentre la catena della sega è in funzione.
- Prestare attenzione alla fine del taglio. Non appena la sega a catena avrà completato il taglio, cambierà improvvisamente il peso. Esiste pericolo di lesioni per gambe e piedi.
- Rilasciare l'interruttore di avvio/arresto non appena il taglio è terminato in modo tale che la catena si arresti e portare correttamente il frenacatena **(9)** in posizione O (vedi figura **F1**).

Contraccolpo della sega (vedi figura H)

Con una conoscenza di base del contraccolpo è possibile ridurre la comparsa di contraccolpi che possono causare incidenti.

Prestare sempre attenzione a posizionarsi saldamente sul terreno ed a mantenere l'equilibrio.

Per contraccolpo della sega si intende un improvviso contraccolpo all'indietro oppure verso l'alto della sega a catena che si verifica mentre la sega è in funzione e che può essere provocato dal contatto della punta della sega con il materiale da tagliare oppure in caso di catena bloccata.

Quando si verifica un contraccolpo, la sega a catena reagisce in modo imprevedibile e può provocare gravi lesioni all'operatore oppure alle persone che si trovano nella zona operativa.

Prestare particolare attenzione al taglio in direzioni laterali e oblique nonché ai tagli longitudinali. Normalmente in questi tagli non possono essere impiegati i denti a presa mordente **(11)**.

Osservare le seguenti misure precauzionali per ridurre al minimo il contraccolpo:
- Prestare sempre attenzione all'utilizzo corretto della sega a catena.
- Impugnare saldamente la sega a catena e tenere rigido il braccio sinistro per mantenere il controllo sulla sega a catena qualora si verificasse un contraccolpo.
- Assicurarsi che l'area in cui si effettuano le operazioni di taglio sia libera da ostacoli. Prestare attenzione che il nasello della lama non venga a contatto con un tronco d'albero, un ramo, una recinzione o un altro ostacolo che si potrebbe incontrare durante il lavoro con la sega.

Nota: Se la punta della lama venisse in contatto con un ostacolo potrebbe verificarsi un contraccolpo.
- Tagliare sempre con la velocità massima della sega a catena. Premere a fondo l'interruttore di avvio/arresto **(2)** e mantenere una velocità di taglio costante.

– Utilizzare esclusivamente lame di ricambio e catene a basso contraccolpo raccomandate dalla Bosch.

Frenacatena

Il frenacatena è un meccanismo di sicurezza che viene attivato tramite il polso sopra alla leva per l'attivazione del frenacatena **(9)** alla comparsa di un contraccolpo. La catena della sega si arresta immediatamente. In questo modo viene ridotto il pericolo di lesioni causato dal contraccolpo.

Verificare regolarmente se il frenacatena funziona:

– Tenere saldamente con entrambe le mani la sega a catena.
– Accendere la sega a catena.
– Quando la catena della sega ruota, premere in avanti la leva con il polso per attivare il frenacatena **(9)**. Non utilizzare la sega a catena se la catena della sega durante questo test non si arresta immediatamente.

Nota: Durante il normale utilizzo non arrestare la sega a catena tramite l'azionamento intenzionale della leva per il frenacatena **(9)**.

Taglio di tronchi (vedi figura I)

– Prima del taglio assicurare sempre i tronchi.
– Tagliare i tronchi sempre al di fuori dei punti assicurati per impedire che il tronco si pieghi e la catena rimanga incastrata.
– Prestare attenzione che la catena della sega non venga mai a contato con il terreno o l'equipaggiamento di taglio.
– Prestare attenzione ad non inciampare su resti di tronchi d'alberi, rami, radici ecc.

Taglio di legname sotto tensione (vedi figura J)

– Il taglio di legname, rami oppure alberi che si trovano sotto tensione dovrebbe essere effettuato esclusivamente da personale specializzato appositamente addestrato. In questi casi è importante operare con la massima attenzione. Esiste elevato pericolo di incidenti.

Sramatura di un ramo o di un albero (vedi figura K)

– Con il termine sramatura si intende il taglio dei rami dall'albero abbattuto o da un grosso ramo.
– Non tagliare mai prima i rami più grandi rivolti verso il basso sui quali appoggia l'albero.
– Rimuovere i rami più piccoli con un taglio.

Individuazione dei guasti e rimedi

Qualora l'elettroutensile non dovesse funzionare correttamente, la tabella che segue illustra problemi che si evidenziano in caso di guasto, le possibili cause e le misure da adottare a rimedio del problema. Se non fosse possibile, in base alla stessa, identificare ed eliminare il problema, rivolgersi all'officina Service di fiducia.

Attenzione: Prima di iniziare la ricerca della causa del guasto spegnere l'elettroutensile ed estrarre la batteria ricaricabile.

Sintomo	Possibile causa	Rimedio
La sega a catena non funziona	È scattato il frenacatena	Vedere fig. **F1**
	Batteria scarica	Ricaricare la batteria, vedere anche «Avvertenze per la ricarica»
	Intervento della protezione del motore	Far raffreddare il motore
	Batteria troppo fredda/troppo calda	Far riscaldare/raffreddare la batteria
	Elettroutensile difettoso	Contattare il Servizio Assistenza Clienti
	Tensione della catena eccessiva	Regolare la tensione della catena.
La sega a catena funziona a intermittenza	Batteria scarica	Ricaricare la batteria, vedere anche «Avvertenze per la ricarica»
	Elettroutensile difettoso	Contattare il Servizio Assistenza Clienti
Olio in eccesso	Olio residuo dall'area catena e pignone	(vedi «Manutenzione ed assistenza», Pagina 78)
Catena della sega asciutta	Assenza di olio nel serbatoio dell'olio	Rabboccare olio, vedere anche «Lubrificazione della catena della sega»
	Ugello per l'olio **(7)** intasato	Pulire l'ugello per l'olio **(7)**
	Filtro dell'olio intasato	Contattare il Servizio Assistenza Clienti Bosch.
Catena della sega/binario di guida caldi	Assenza di olio nel serbatoio dell'olio	Rabboccare olio
	Tensione della catena eccessiva	Regolare la tensione della catena.
	Catena della sega non affilata	Sostituire la catena della sega
	Canale di uscita dell'olio intasato	Contattare il Servizio Assistenza Clienti

Sintomo	Possibile causa	Rimedio
La sega a catena si inceppa, vibra oppure non taglia correttamente	Tensione della catena troppo lenta	Regolare la tensione della catena
	Catena della sega non affilata	Sostituire la catena della sega
	Catena della sega usurata	Sostituire la catena della sega
	Senso della dentatura della catena errato	Montare correttamente la catena
	Barra danneggiata o usurata	Sostituire la barra o contattare il Servizio di Assistenza Clienti Bosch
Vibrazioni/rumori intensi	Elettroutensile difettoso	Contattare il Servizio Assistenza Clienti
	Montaggio della catena non corretto	Verificare che la catena sia montata correttamente, vedere «Montaggio della barra e tensione della catena della sega».
Autonomia della sega per ricarica della batteria troppo bassa	Attrito eccessivo a causa di lubrificazione insufficiente	Lubrificare correttamente la catena (vedere «Lubrificazione della catena della sega»)
	La catena della sega necessita di pulizia	Pulire la catena della sega
	Tecnica di taglio non idonea	Vedere «Utilizzo della sega a catena”
	Batteria non ricaricata completamente	Ricaricare la batteria, vedere anche «Avvertenze per la ricarica»
	Batteria al di fuori del campo di temperatura ammissibile	Far riscaldare la batteria fino a temperatura ambiente (nel campo di temperatura ammissibile di 0–45 °C)
	Tensione della catena eccessiva	Regolare la tensione della catena.
	Catena della sega non affilata	Sostituire la catena della sega
La catena della sega è lenta	Batteria scarica	Ricaricare la batteria, vedere anche «Avvertenze per la ricarica»
	Batteria al di fuori del campo di temperatura ammissibile	Far riscaldare la batteria fino a temperatura ambiente (nel campo di temperatura ammissibile di 0–45 °C)

Manutenzione ed assistenza

Manutenzione, pulizia e trasporto

- ▶ **Attenzione! Prima di interventi di manutenzione o di pulizia spegnere l’elettroutensile e rimuovere la batteria ricaricabile.**
- ▶ **Indossare sempre un abbigliamento adatto ed equipaggiamento di protezione personale.**
- ▶ **Controllare regolarmente la sega a catena in merito a difetti visibili come una catena allentata, staccata oppure danneggiata, fissaggio allentato e componenti usurati oppure danneggiati.**
- ▶ **Non effettuare alcuna modifica all’apparecchio per il giardinaggio.** Modifiche illecite possono pregiudicare la sicurezza dell'apparecchio per il giardinaggio, causare un aumento della rumorosità e delle vibrazioni e la garanzia decade.

Manutenzione e pulizia

- Per poter garantire buone e sicure operazioni di lavoro, tenere sempre puliti l’elettroutensile e le fessure di ventilazione.
- Non utilizzare acqua, solventi e prodotti di lucidatura per pulire l'elettroutensile.
- Per rimuovere sporcizia dall'elettroutensile utilizzare un panno pulito o una spazzola rigida.
- Utilizzare un panno pulito per rimuovere con cautela impurità dall'ugello per l'olio **(7)**. Prestare attenzione che non giungano impurità nell'ugello per l'olio **(7)** in quanto questo può causare intasamenti e problemi di lubrificazione.

Manutenzione catena della sega

- Pulire la barra e la catena della sega prima di immagazzinare il prodotto per un lungo periodo di tempo, così da evitare un grippaggio dei pezzi.

Effettuare in questo modo la pulizia della catena della sega:

- Rimuovere la copertura **(17)**, la barra **(14)** e la catena della sega **(13)** dalla sega a catena e pulirle con una spazzola rigida.
- Verificare che la catena della sega non sia danneggiata e sostituirla o affilarla.

Sostituzione e affilamento della catena della sega

- ▶ **Per una prestazione e una sicurezza ottimali è necessaria una catena della sega affilata.**
- ▶ **Non affilare in nessun caso la catena della sega da soli, a meno che non si abbia esperienza in merito.**

In caso di impiego prolungato oppure in caso di contatto con altri oggetti diversi dal legno la catena della sega può non essere più affilata.

– Sostituire la catena della sega con accessori catene per seghe Bosch oppure far riaffilare professionalmente la catena della sega, vedi accessori.
– Per il montaggio della catena della sega all'utensile (vedi «Montaggio della barra e tensione della catena della sega (vedere figg. **B1** – **B6**)», Pagina 74).

Manutenzione lama

▶ **Sostituire la lama esclusivamente se si comprende con precisione il prodotto e le istruzioni, in caso contrario rivolgersi al Centro di Assistenza Clienti Bosch.**
▶ **Utilizzare esclusivamente le lame di ricambio raccomandate dalla Bosch.**

Controllare la lama in merito a incrinature o usura. In caso di danneggiamento sostituire la lama. Per istruzioni per la rimozione della lama vedi(vedi «Montaggio della barra e tensione della catena della sega (vedere figg. **B1** – **B6**)», Pagina 74).

Parti di ricambio ed accessori (vedi figura L)

Alla pagina www.bosch-pt.com sono riportati disegni esplosi ed informazioni relativi alle parti di ricambio.

Trasporto e magazzinaggio della sega a catena

Prima di trasportare la sega a catena:

– Rimuovere sempre la batteria ricaricabile.
– Per evitare lesioni montare sempre la protezione della catena **(18)** sulla lama **(14)** quando la sega a catena non viene utilizzata.
– Bloccare sempre il freno della catena spingendo in avanti la protezione mano/il freno della catena.
– Si raccomanda di trasportare la sega a catena con la lama rivolta indietro.

In aggiunta a tutte le operazioni per il trasporto della sega a catena effettuare le seguenti operazioni prima di immagazzinare la sega a catena:

– Svuotare il serbatoio dell'olio prima di immagazzinare la sega a catena e riempirlo di nuovo prima dell'utilizzo.
– Immagazzinare sempre la sega a catena in un posto sicuro e asciutto, al di fuori della portata dei bambini.
– Non appoggiare mai oggetti sulla sega a catena.

Servizio di assistenza e consulenza tecnica

Italia

Tel.: (02) 3696 2314

Il link ai nostri indirizzi di assistenza e alle condizioni di garanzia è riportato all'ultima pagina.

In caso di richieste o di ordinazione di pezzi di ricambio, comunicare sempre il codice prodotto a 10 cifre riportato sulla targhetta di fabbricazione dell'elettroutensile.

Smaltimento

Avviare ad un riciclaggio rispettoso dell'ambiente prodotti, batterie ricaricabili, accessori ed imballaggi non più impiegabili.

Non gettare prodotti e batterie ricaricabili/pile tra i rifiuti domestici!

Solo per i Paesi della UE:

Conformemente alla direttiva europea 2012/19/UE i prodotti diventati inservibili e, in base alla direttiva europea 2006/66/CE, le batterie ricaricabili/pile difettose o consumate devono essere raccolte separatamente ed essere inviate ad una riutilizzazione ecologica.

In caso di smaltimento effettuato in maniera impropria, i rifiuti di apparecchiature elettriche ed elettroniche, a causa della possibile presenza di sostanza pericolose, possono avere effetti dannosi sull'ambiente e sulla salute dell'uomo.

Nederlands

Veiligheidsvoorschriften

Verklaring van de pictogrammen

Algemene waarschuwing.

Lees de gebruiksaanwijzing.

Niet in de regen gebruiken.

Houd de kettingzaag altijd met beide handen vast.

Let op de terugslag van de kettingzaag en voorkom aanraking met de zwaardpunt.

Draag een oog-, gehoor- en hoofdbescherming.

Draag veiligheidshandschoenen.

WAARSCHUWING: Verwijder de accu vóór onderhoudswerkzaamheden.

Algemene veiligheidsaanwijzingen voor elektrische gereedschappen

⚠ WAARSCHUWING **Lees alle waarschuwingen, veiligheidsaanwijzingen, afbeeldingen en specificaties die bij dit elektrische gereedschap worden geleverd.** Als de hieronder vermelde aanwijzingen niet worden opgevolgd, kan dit een elektrische schok, brand en/of ernstig letsel tot gevolg hebben.

Bewaar alle waarschuwingen en voorschriften voor toekomstig gebruik.

Het in de waarschuwingen gebruikte begrip elektrisch gereedschap heeft betrekking op elektrische gereedschappen voor gebruik op het stroomnet (met netsnoer) en op elektrische gereedschappen voor gebruik met een accu (zonder netsnoer).

Veiligheid van de werkomgeving

- ▶ **Houd uw werkomgeving schoon en goed verlicht.** Een rommelige of onverlichte werkomgeving kan tot ongevallen leiden.
- ▶ **Werk met het elektrische gereedschap niet in een omgeving met explosiegevaar waarin zich brandbare vloeistoffen, brandbare gassen of brandbaar stof bevinden.** Elektrische gereedschappen veroorzaken vonken die het stof of de dampen tot ontsteking kunnen brengen.
- ▶ **Houd kinderen en andere personen tijdens het gebruik van het elektrische gereedschap uit de buurt.** Wanneer u wordt afgeleid, kunt u de controle over het gereedschap verliezen.

Elektrische veiligheid

- ▶ **Houd het gereedschap uit de buurt van regen en vocht.** Het binnendringen van water in het elektrische gereedschap vergroot het risico van een elektrische schok.

Veiligheid van personen

- ▶ **Wees alert, let goed op wat u doet en ga met verstand te werk bij het gebruik van het elektrische gereedschap. Gebruik geen elektrisch gereedschap, wanneer u moe bent of onder invloed staat van drugs, alcohol of medicijnen.** Een moment van onoplettendheid bij het gebruik van het elektrische gereedschap kan tot ernstige verwondingen leiden.
- ▶ **Draag persoonlijke beschermingsmiddelen. Draag altijd een veiligheidsbril.** Het dragen van persoonlijke beschermingsmiddelen zoals een stofmasker, slipvaste werkschoenen, een veiligheidshelm of gehoorbescherming, afhankelijk van de aard en het gebruik van het elektrische gereedschap, vermindert het risico van verwondingen.
- ▶ **Voorkom per ongeluk inschakelen. Controleer dat het elektrische gereedschap uitgeschakeld is, voordat u de stekker in het stopcontact steekt of de accu aansluit en voordat u het gereedschap oppakt of draagt.** Wanneer u bij het dragen van het elektrische gereedschap uw vinger aan de schakelaar hebt of wanneer u het gereedschap ingeschakeld op de stroomvoorziening aansluit, kan dit tot ongevallen leiden.
- ▶ **Verwijder instelgereedschappen of schroefsleutels, voordat u het elektrische gereedschap inschakelt.** Een instelgereedschap of sleutel in een draaiend deel van het gereedschap kan tot verwondingen leiden.
- ▶ **Voorkom een onevenwichtige lichaamshouding. Zorg ervoor dat u stevig staat en steeds in evenwicht blijft.** Daardoor kunt u het elektrische gereedschap in onverwachte situaties beter onder controle houden.
- ▶ **Draag geschikte kleding. Draag geen loshangende kleding of sieraden. Houd haren en kleding uit de buurt van bewegende delen.** Loshangende kleding, lange haren en sieraden kunnen door bewegende delen worden meegenomen.
- ▶ **Wanneer stofafzuigings- of stofopvangvoorzieningen kunnen worden gemonteerd, dient u zich ervan te verzekeren dat deze zijn aangesloten en juist worden gebruikt.** Het gebruik van een stofafzuiging beperkt het gevaar door stof.
- ▶ **Ondanks het feit dat u eventueel heel goed vertrouwd bent met het gebruik van gereedschappen, moet u ervoor zorgen dat u niet nonchalant wordt en veiligheidsvoorschriften voor het gereedschap gaat negeren.** Een onoplettende handeling kan binnen een fractie van een seconde ernstig letsel veroorzaken.

Zorgvuldige omgang met en zorgvuldig gebruik van elektrische gereedschappen

- ▶ **Overbelast het elektrische gereedschap niet. Gebruik voor uw werkzaamheden het daarvoor bestemde elektrische gereedschap.** Met het passende elektrische gereedschap werkt u beter en veiliger binnen het aangegeven capaciteitsbereik.
- ▶ **Gebruik geen elektrisch gereedschap waarvan de schakelaar defect is.** Elektrisch gereedschap dat niet meer kan worden in- of uitgeschakeld, is gevaarlijk en moet worden gerepareerd.
- ▶ **Trek de stekker uit het stopcontact en/of neem de accu (indien uitneembaar) uit het elektrische gereedschap, voordat u het elektrische gereedschap instelt, accessoires wisselt of het elektrische gereedschap opbergt.** Deze voorzorgsmaatregel voorkomt onbedoeld starten van het elektrische gereedschap.
- ▶ **Bewaar niet-gebruikte elektrische gereedschappen buiten bereik van kinderen. Laat het gereedschap niet gebruiken door personen die er niet mee vertrouwd zijn en deze aanwijzingen niet hebben gelezen.** Elektrische gereedschappen zijn gevaarlijk wanneer deze door onervaren personen worden gebruikt.
- ▶ **Pleeg onderhoud aan elektrische gereedschappen en accessoires. Controleer of bewegende delen van het gereedschap correct functioneren en niet vastklemmen en of onderdelen zodanig gebroken of beschadigd zijn dat de werking van het elektrische gereedschap nadelig wordt beïnvloed. Laat deze beschadigde onderdelen vóór gebruik repareren.** Veel ongevallen

hebben hun oorzaak in slecht onderhouden elektrische gereedschappen.

- ▶ **Houd snijdende inzetgereedschappen scherp en schoon.** Zorgvuldig onderhouden snijdende inzetgereedschappen met scherpe snijkanten klemmen minder snel vast en zijn gemakkelijker te geleiden.
- ▶ **Gebruik elektrisch gereedschap, accessoires, inzetgereedschappen en dergelijke volgens deze aanwijzingen. Let daarbij op de arbeidsomstandigheden en de uit te voeren werkzaamheden.** Het gebruik van elektrische gereedschappen voor andere dan de voorziene toepassingen kan tot gevaarlijke situaties leiden.
- ▶ **Houd handgrepen en greepvlakken droog, schoon en vrij van olie en vet.** Gladde handgrepen en greepvlakken verhinderen dat het gereedschap in onverwachte situaties veilig kan worden gehanteerd en bediend.

Gebruik en onderhoud van accugereedschappen

- ▶ **Laad accu's alleen op in oplaadapparaten die door de fabrikant worden geadviseerd.** Voor een oplaadapparaat dat voor een bepaald type accu geschikt is, bestaat brandgevaar wanneer het met andere accu's wordt gebruikt.
- ▶ **Gebruik alleen de daarvoor bedoelde accu's in de elektrische gereedschappen.** Het gebruik van andere accu's kan tot verwondingen en brandgevaar leiden.
- ▶ **Voorkom aanraking van de niet-gebruikte accu met paperclips, munten, sleutels, spijkers, schroeven en andere kleine metalen voorwerpen die overbrugging van de contacten kunnen veroorzaken.** Kortsluiting tussen de accucontacten kan brandwonden of brand tot gevolg hebben.
- ▶ **Bij verkeerd gebruik kan vloeistof uit de accu lekken. Voorkom contact daarmee. Spoel bij onvoorzien contact met water af. Wanneer de vloeistof in de ogen komt, dient u bovendien een arts te raadplegen.** Gelekte accuvloeistof kan tot huidirritaties en verbrandingen leiden.
- ▶ **Gebruik accu of gereedschap niet, als deze beschadigd of veranderd zijn.** Beschadigde of veranderde accu's kunnen onvoorspelbaar gedrag vertonen, waardoor een brand, explosie of het gevaar van letsel kan ontstaan.
- ▶ **Stel accu of gereedschap niet bloot aan vuur of overmatige temperaturen.** Blootstelling aan vuur of temperaturen boven 130 °C kan een explosie veroorzaken.
- ▶ **Volg alle aanwijzingen voor het laden en laad de accu of het gereedschap niet buiten het temperatuurbereik dat in de aanwijzingen is vermeld.** Verkeerd laden of laden bij temperaturen buiten het vastgelegde bereik kan de accu beschadigen en het risico van brand vergroten.

Service

- ▶ **Laat het elektrische gereedschap alleen repareren door gekwalificeerd en vakkundig personeel en alleen met originele vervangingsonderdelen.** Daarmee wordt gewaarborgd dat de veiligheid van het gereedschap in stand blijft.
- ▶ **Voer nooit servicewerkzaamheden aan beschadigde accu's uit.** Service van accu's dient uitsluitend te worden uitgevoerd door de fabrikant of erkende servicewerkplaatsen.

Algemene veiligheidsinstructies voor kettingzagen

- ▶ **Houd bij een lopende zaag alle lichaamsdelen uit de buurt van de zaagketting. Controleer voor het starten van de zaag dat de zaagketting niets aanraakt.** Bij werkzaamheden met een kettingzaag kan een moment van onoplettendheid ertoe leiden dat kleding of lichaamsdelen door de zaagketting worden meegenomen.
- ▶ **Houd de kettingzaag altijd met uw rechterhand aan de achterste greep en met uw linkerhand aan de voorste greep vast.** Als u de kettingzaag omgekeerd vasthoudt, loopt u een hoger risico op letsel. Houd de kettingzaag daarom alleen zoals voorgeschreven vast.
- ▶ **Houd de kettingzaag alleen vast aan de geïsoleerde greepvlakken omdat de zaagketting in aanraking kan komen met verborgen stroomleidingen.** Contact van de zaagketting met een onder spanning staande leiding kan metalen onderdelen van het gereedschap onder spanning zetten en tot een elektrische schok leiden.
- ▶ **Draag een oogbescherming. Verdere beschermingsmiddelen voor gehoor, hoofd, handen, benen en voeten worden aanbevolen.** Passende beschermende kleding vermindert het risico op letsel door rondvliegende spanen en onbedoeld aanraken van de zaagketting.
- ▶ **Werk niet met de kettingzaag op een boom, ladder, dak of onstabiele steun.** Het gebruik van een kettingzaag op deze wijze kan tot ernstig letsel leiden.
- ▶ **Let er altijd op dat u stevig staat en gebruik de kettingzaag alleen als u op een stevige en vlakke ondergrond staat.** Als u op een gladde ondergrond of niet stevig staat, kunt u uw evenwicht of de controle over de kettingzaag verliezen.
- ▶ **Houd er bij het afzagen van een onder spanning staande tak rekening mee dat deze terugveert.** Als de spanning in de houtvezels vrijkomt, kan de gespannen tak de bediener raken, of kan deze de bediener de controle over de kettingzaag doen verliezen.
- ▶ **Wees bijzonder voorzichtig bij het zagen van laag houtgewas en jonge bomen.** Het dunne materiaal kan in de zaagketting blijven hangen en op u slaan of u uit het evenwicht brengen.
- ▶ **Draag de kettingzaag aan de voorste greep in uitgeschakelde toestand, de zaagketting van uw lichaam afgewend. Breng altijd de veiligheidsafscherming aan voordat u de kettingzaag vervoert of opbergt.** Een zorgvuldige omgang met de kettingzaag vermindert de kans op per ongeluk aanraken van de lopende zaagketting.
- ▶ **Volg de instructies voor het smeren, de kettingspanning en het zwaard en de ketting.** Een onjuist gespannen of gesmeerde ketting kan breken of het terugslagrisico verhogen.

- **Zaag alleen hout. Gebruik de kettingzaag niet voor werkzaamheden waarvoor deze niet bestemd is. Voorbeeld: Gebruik de kettingzaag niet voor het zagen van metaal, kunststof, metselwerk of andere bouwmaterialen dan hout.** Het gebruik van de kettingzaag voor werkzaamheden waarvoor deze niet bestemd is, kan tot gevaarlijke situaties leiden.
- **Deze kettingzaag is niet voorzien voor het omzagen van bomen.** Het gebruik van de kettingzaag voor andere dan de voorziene werkzaamheden kan tot ernstig letsel bij de bediener of omstanders leiden.
- **Volg alle voorschriften op wanneer u opgehoopt materiaal verwijdert of wanneer u de kettingzaag opbergt of onderhoud daaraan uitvoert. Controleer of de aan/uit-schakelaar in de uit-stand staat en de accu verwijderd is.** Onverwacht bedienen van de kettingzaag bij het verwijderen van opgehoopt materiaal of tijdens het onderhoud kan tot ernstig letsel leiden.
- **Stel het apparaat niet bloot aan regen of vocht.** Binnendringend water in het apparaat vergroot het risico op een elektrische schok.
- **Stel de accu's niet bloot aan regen of vocht.** Binnendringend water in de accu vergroot het risico op een elektrische schok.
- **Houd handgrepen en greepvlakken droog, schoon en vrij van olie en vet.** Gladde handgrepen en greepvlakken verhinderen dat het gereedschap in onverwachte situaties veilig kan worden gehanteerd en bediend.
- **Oorzaken en voorkoming van een terugslag:**
  – Terugslag kan optreden als de punt van de geleidingsrail een voorwerp raakt of als het hout buigt en de zaagketting in de groef wordt vastgeklemd.
  – Een aanraking met de punt van de kettinggeleider kan in veel gevallen tot een onverwachte en naar achteren gerichte actie leiden, waarbij de kettinggeleider omhoog en in de richting van de bediener wordt geslagen.
  – Het vastklemmen van de zaagketting aan de bovenkant van de geleidingsrail kan de geleidingsrail snel in de richting van de bediener terugstoten.
  – Elk van deze reacties kan ertoe leiden dat u de controle over de zaag verliest en u zich mogelijk ernstig verwondt.
  Vertrouw niet uitsluitend op de in de kettingzaag ingebouwde veiligheidsvoorzieningen. Als gebruiker van een kettingzaag dient u verschillende maatregelen te nemen om zonder ongevallen en zonder letsel te kunnen werken. Een terugslag is het gevolg van onjuist of foutief gebruik van de kettingzaag. Terugslag kan worden voorkomen door geschikte voorzorgsmaatregelen, zoals hieronder beschreven:
- **Houd de zaag met beide handen vast, waarbij duim en vinger de grepen van de kettingzaag omsluiten. Neem een zodanige lichaamshouding in en houd uw armen in een zodanige positie, dat u stand kunt houden ten opzichte van de terugslagkrachten.** Als geschikte maatregelen worden getroffen, kan de bediener de terugslagkrachten beheersen. Laat de kettingzaag nooit los.
- **Voorkom een abnormale lichaamshouding en zaag niet boven schouderhoogte.** Daardoor wordt per ongeluk aanraken met de punt van de kettinggeleider voorkomen en kan de kettingzaag in onverwachte situaties beter onder controle worden gehouden.
- **Gebruik altijd de door de fabrikant voorgeschreven vervangende kettinggeleiders en zaagkettingen.** Verkeerde vervangende kettinggeleiders en zaagkettingen kunnen tot kettingbreuk en terugslag leiden.
- **Houd u aan de aanwijzingen van de fabrikant voor het slijpen en het onderhoud van de zaagketting.** Te lage dieptebegrenzers verhogen de neiging tot terugslag.

Aanvullende veiligheidsvoorschriften

- **Dit gereedschap bevat magneten - Breng de magneet niet in de buurt van implantaten en andere medische apparaten, zoals pacemakers of insulinepompen, magnetische gegevensdragers en magnetisch gevoelige apparaten.** De magneet brengt een veld voort dat de functie van medische apparaten nadelig kan beïnvloeden of tot onomkeerbaar gegevensverlies kan leiden.
- **Dit elektrische gereedschap is niet bestemd voor gebruik door personen (inclusief kinderen) met beperkte fysieke, zintuiglijke of geestelijke vermogens of met beperkte ervaring en/of beperkte kennis, tenzij zij onder toezicht staan van een voor hun veiligheid verantwoordelijke persoon of zij van deze persoon instructies ontvangen ten aanzien van het gebruik van het elektrische gereedschap.** Op kinderen moet toezicht worden gehouden om er zeker van te zijn dat ze niet met het elektrische gereedschap spelen.
- **Houd het elektrische gereedschap tijdens de werkzaamheden stevig met beide handen vast en zorg ervoor dat u stevig staat.** Het elektrische gereedschap wordt met twee handen veiliger geleid.
- **Controleer of alle beschermingsvoorzieningen en grepen bij gebruik van het gereedschap gemonteerd zijn.** Probeer nooit een onvolledig gemonteerd gereedschap of een gereedschap met niet-toegestane aanpassingen in gebruik te nemen.
- Gebruik het elektrische gereedschap altijd met een goed afgestelde en gespannen ketting. Het gebruik van het elektrische gereedschap met een verkeerd afgestelde en niet juist gespannen ketting kan tot kettingbreuk, terugslag en/of letsel leiden.
- Laat geen vuil in de ventilatieopeningen terechtkomen.

Veiligheidsvoorschriften voor de optimale omgang met de accu

- **Controleer dat het product uitgeschakeld is voordat u de accu plaatst.** Het plaatsen van een accu in een product dat ingeschakeld is, kan tot ongevallen leiden.
- **Gebruik alleen de voor dit tuingereedschap voorziene Bosch-accu's.** Het gebruik van andere accu's kan tot letsel en brandgevaar leiden.

- ▶ **Verander en open de accu niet.** Er bestaat gevaar voor kortsluiting.

Bescherm de accu tegen hitte, bijv. ook tegen fel zonlicht, vuur, water en vocht. Er bestaat explosiegevaar.

- ▶ **Voorkom, wanneer u het gereedschap niet gebruikt, aanraking van de niet-gebruikte accu met paperclips, munten, sleutels, spijkers, schroeven en andere kleine metalen voorwerpen die overbrugging van de contacten kunnen veroorzaken.** Kortsluiting tussen de accucontacten kan brandwonden of brand tot gevolg hebben.
- ▶ **Bij beschadiging en onjuist gebruik van de accu kunnen er dampen vrijkomen.** Zorg voor ventilatie en ga bij klachten naar een arts. De dampen kunnen de luchtwegen irriteren.
- ▶ **Gebruik de accu alleen in producten van de fabrikant.** Alleen zo wordt de accu tegen gevaarlijke overbelasting beschermd.
- ▶ **Door spitse voorwerpen, zoals bijv. spijkers of schroevendraaiers, of door krachtinwerking van buitenaf kan de accu beschadigd worden.** Er kan een interne kortsluiting ontstaan en de accu doen branden, roken, exploderen of oververhitten.
- ▶ **Sluit de accu niet kort.** Er bestaat explosiegevaar.
- ▶ Bescherm de accu tegen vocht en water.
- ▶ Bewaar het tuingereedschap en de accu alleen in het temperatuurbereik tussen −20 en 50 °C. Laat de accu bijvoorbeeld in de zomer niet in de auto liggen.
- ▶ Reinig de ventilatieopeningen van de accu af en toe met een zachte, schone en droge kwast.

Symbolen

De volgende symbolen zijn van betekenis voor het lezen en begrijpen van de gebruiksaanwijzing. Zorg ervoor dat u de symbolen en hun betekenis herkent. Het juiste begrip van de symbolen helpt u het product goed en veilig te gebruiken.

Symbool	Betekenis
	Draag veiligheidshandschoenen.
	Houd kinderen, andere personen en huisdieren uit de buurt.
	Bewegingsrichting
	Reactierichting
	Gewicht
	Inschakelen
	Uitschakelen
	Toegestane handeling
	Verboden handeling
CLICK!	Hoorbaar geluid
	Accessoires/vervangingsonderdelen

Beschrijving van product en werking

Lees alle veiligheidsvoorschriften en instructies. Als de veiligheidsvoorschriften en instructies niet worden opgevolgd, kan dit een elektrische schok, brand of ernstig letsel tot gevolg hebben.

Neem de afbeeldingen in het voorste gedeelte van de gebruiksaanwijzing in acht.

Gebruik volgens bestemming

Het elektrische gereedschap wordt gebruikt voor het zagen van bomen en boomstammen in de buurt van de grond. Het kan worden gebruikt voor het zagen in de lengte van de nerf en dwars op de nerf.

Dit elektrische gereedschap is niet geschikt voor het zagen van minerale materialen.

Dit elektrische gereedschap is niet bestemd voor het omzagen van bomen.

Afgebeelde componenten

De componenten zijn genummerd zoals op de afbeelding van het elektrische gereedschap op de pagina met afbeeldingen.

(1) Achterste handgreep
(2) Aan/uit-schakelaar
(3) Vergrendeling voor aan/uit-schakelaar
(4) Oliepeilaanduiding
(5) Olietankdop
(6) Aandrijfwiel
(7) Oliemondstuk
(8) Voorste handgreep
(9) Handbescherming/hendel voor activering van terugslagrem
(10) Bevestigingsbout
(11) Klauwstop
(12) Koelopeningen
(13) Zaagketting
(14) Zwaard
(15) Kettingspanring
(16) Vastzetknop

(17) Kettingwielafdekking
(18) Kettingbescherming
(19) Accu-ontgrendelingsknop
(20) Accu
(21) Oplader[a)]
(22) Spanknop

a) **Niet elk afgebeeld en beschreven toebehoren wordt standaard meegeleverd.**

Technische gegevens

Kettingzaag		PKE18V-30-28
Productnummer		**3 600 HB8 B..**
Nominale spanning[A)]	V	18
Kettingsnelheid zonder belasting	m/s	9
Zwaardlengte	cm	30
Zaagkettingsteek		3/8" laag profiel
Kettingschakeldikte	mm	1,1 (0,043")
Aantal aandrijfschakels		45
Zaagdiameter max.	cm	27,5
Inhoud olietank	ml	160
Automatische kettingsmering		●
Geleidingswiel		●
Gewicht overeenkomstig EN 62841-4-1[A)]		
- met accu	kg	4,5 (4,0 Ah) – 4,6 (6,0 Ah)
- zonder accu	kg	3,9
- zonder accu, zwaard of zaagketting		3,3
Serienummer		Zie serienummer (typeplaatje) op het product
Aanbevolen omgevingstemperatuur bij het opladen	°C	0 ... +35
Toegestane omgevingstemperatuur tijdens werking [B)] en bij opslag	°C	−20 ... +50
Compatibele accu's		PBA18V...W ≥ 1,5 Ah
Aanbevolen accu's		PBA18V...W ≥ 4,0 Ah
Aanbevolen opladers		AL 18...

A) afhankelijk van gebruikte accu
B) beperkt vermogen bij temperaturen < 0 °C

Informatie over geluid en trillingen

Geluidsemissiewaarden bepaald conform **EN 62841-4-1**.

Het A-gewogen geluidsniveau van het elektrische gereedschap bedraagt typisch: geluidsdrukniveau **86** dB(A); geluidsvermogenniveau **94** dB(A). Onzekerheid K = **4,0** dB.

Draag gehoorbescherming!

Trillingswaarden a_h (continue trillingen), p_F (herhaalde schoktrillingen) en onzekerheid K bepaald conform **EN 62841-4-1**.

a_h = **5,6** m/s^2 (K = **1,5** m/s^2),
p_F = **402** m/s^2 (K = **56** m/s^2)

Dat de opgegeven totale trillingswaarde(n) en de opgegeven geluidsemissiewaarde(n) volgens een gestandaardiseerde testprocedure zijn gemeten en kunnen worden gebruikt om het ene elektrische gereedschap met het andere te vergelijken.

Dat de opgegeven totale trillingswaarde(n) en opgegeven geluidsemissiewaarde(n) ook kunnen worden gebruikt voor een voorlopige beoordeling van de blootstelling.

Dat de trillings- en geluidsemissie tijdens het feitelijke gebruik van het elektrische gereedschap kan verschillen van de opgegeven waarden, afhankelijk van de manier waarop het elektrische gereedschap wordt gebruikt, met name het type werkstuk dat wordt bewerkt; en de noodzaak om veiligheidsmaatregelen ter bescherming van de bediener vast te stellen op basis van een schatting van de blootstelling aan trillingen tijdens de feitelijke gebruiksomstandigheden (waarbij rekening wordt gehouden met alle onderdelen van de bedrijfscyclus, bijvoorbeeld de tijden waarop het elektrische gereedschap is uitgeschakeld en de tijden waarop het elektrische gereedschap is ingeschakeld, maar zonder belasting draait).

Accu

Bosch verkoopt accugereedschap ook zonder accu. Of bij de levering van uw elektrische gereedschap een accu inbegrepen is, kunt u zien op de verpakking.

Accu opladen

- ▶ **Gebruik alleen de in de technische gegevens vermelde oplaadapparaten.** Alleen deze oplaadapparaten zijn afgestemd op de bij het elektrische gereedschap gebruikte Li-Ion-accu.

Aanwijzing: lithium-ion-accu's worden vanwege internationale transportvoorschriften gedeeltelijk geladen geleverd. Om het volledige vermogen van de accu te waarborgen, laadt u vóór het eerste gebruik de accu volledig op.

Accu plaatsen

Schuif de geladen accu in de accuhouder tot deze is vastgeklikt.

Accu verwijderen

Voor het verwijderen van de accu drukt u op de accu-ontgrendelingstoets en trekt u de accu uit het elektrische gereedschap. **Gebruik daarbij geen geweld.**

Accu-oplaadaanduiding op de accu

Aanwijzing: Niet elk accutype beschikt over een oplaadaanduiding.

De LED's van de accu-oplaadaanduiding op de accu geven de laadtoestand van de accu aan. Uit veiligheidsoverwegingen is het opvragen van de laadtoestand alleen bij stilstaand elektrisch gereedschap mogelijk.

Druk op de toets voor de oplaadaanduiding op de accu om de laadtoestand aan te geven. Dit is ook bij weggenomen accu mogelijk.

LED op de accu	Laadtoestand
Permanent licht 4 × groen	≈ 75–100%
Permanent licht 3 × groen	≈ 50–75%
Permanent licht 2 × groen	≈ 25–50%
Permanent licht 1 × groen	≈ 5–25%
Knipperlicht 1 × groen	≈ 0–5%

Aanwijzingen voor de optimale omgang met de accu

Bescherm de accu tegen vocht en water.

Bewaar de accu alleen bij een temperatuur tussen −20 °C en 50 °C. Laat de accu bijvoorbeeld in de zomer niet in de auto liggen.

Reinig de ventilatieopeningen van de accu af en toe met een zachte, schone en droge doek.

Een duidelijk kortere gebruiksduur na het opladen duidt erop dat de accu versleten is en moet worden vervangen.

Neem de aanwijzingen met betrekking tot afvalverwijdering in acht.

Onderhoud van de accu

Neem de volgende aanwijzingen en maatregelen in acht om een optimaal gebruik van de accu te waarborgen:

- Bescherm de accu tegen vocht en water.
- Bewaar het elektrische gereedschap en de accu alleen in het temperatuurbereik tussen −20 en 50 °C. Laat de accu bijvoorbeeld in de zomer niet in de auto liggen.
- Bewaar de accu apart en niet in het tuingereedschap.
- Laat de accu bij fel zonlicht niet in het tuingereedschap zitten.
- De optimale temperatuur voor het bewaren van de accu bedraagt 5 °C.
- Reinig de ventilatieopeningen van de accu af en toe met een zachte, schone en droge kwast.

Een duidelijk kortere gebruiksduur na het opladen geeft aan dat de accu versleten is en moet worden vervangen.

Montage

Voor uw veiligheid

- ▶ **Let op! Schakel vóór onderhouds- en reinigingswerkzaamheden het elektrische gereedschap uit en verwijder de accu.**
- ▶ **Voorzichtig! De ketting is scherp. Draag tijdens werkzaamheden met de ketting altijd werkhandschoenen .**
- ▶ **Gebruik de kettingzaag in geen geval in de buurt van personen, kinderen of dieren en evenmin na het gebruik van alcohol, drugs of verdovende medicijnen.**
- ▶ **Gebruik de kettingzaag alleen wanneer de afdekking correct vastgezet is.**

Zwaard monteren en zaagketting spannen (zie afbeeldingen B1 – B6)

- ▶ **Voorzichtig! Span de zaagketting niet wanneer deze heet is.**
- ▶ **Gebruik voor de montage geen gereedschap.**
- Leg de kettingzaag met de afdekking **(17)** naar boven op een geschikte vlakke ondergrond.
- Wanneer het zwaard van de kettingzaag is gedemonteerd, verzeker u er dan van dat de spanknop **(22)** op het zwaard helemaal linksom is gedraaid.
- Houd het zwaard **(14)** met de neus verticaal naar boven en bevestig een nieuwe of geslepen zaagketting **(13)** in de juiste richting op het zwaard (zie afbeelding **B1**).
- Verzeker u ervan dat de zaagketting **(13)** juist in de gleuf om het hele zwaard ligt.
- Leg de zaagketting om het kettingwiel **(6)** en schuif het zwaard **(14)** over de bevestigingsbouten **(10)**.
- Controleer of alle onderdelen goed geplaatst zijn en houd het zwaard met de zaagketting in deze stand.
- Draai vervolgens de spanknop **(22)** rechtsom tot de zaagketting deels gespannen is en op het zwaard gemonteerd blijft.

- Breng de afdekking **(17)** aan en draai de vastzetknop **(16)** rechtsom tot de afdekking deels vastzit.
- Draai de kettingspanring **(15)** rechtsom tot u een licht weerstand bij het draaien voelt.
- Vergrendel de kettingspanring **(15)** door de vastzetknop **(16)** rechtsom te draaien. Controleer met handschoenen de kettingspanning door de zaagketting **(13)** van het midden van de kettingrail **(14)** op te tillen. De juiste spanning is bereikt wanneer de zaagketting **(13)** tegen het gewicht van de machine ca. 4-6 mm van de kettingrail **(14)** kan worden getild.
- Wanneer een instelling van de kettingspanning noodzakelijk is, draait u de vastzetknop **(16)**, los door deze ten minste één volle slag linksom te draaien, stelt u de kettingspanning door het draaien van de kettingspanring **(15)** in en herhaalt u de stappen.
- Zodra de juiste spanning is bereikt, houdt u de kettingspanring **(15)** vast en draait u de vastzetknop **(16)** rechtsom vast.
- Wanneer de ketting te strak is gespannen, schroeft u de vastzetknop **(16)** eraf en herhaalt u de stappen voor het spannen.

Aanwijzing: Span de zaagketting niet te sterk; een te sterke spanning leidt tot overmatige slijtage en verkort de levensduur van de zaagketting en kan de kettingrail beschadigen.

Aanwijzing: Nieuwe zaagkettingen kunnen bij het eerste gebruik aanzienlijk uitrekken. Verwijder de accu en controleer de spanning van de zaagketting regelmatig tijdens de eerste twee gebruiksuren.

Olietank vullen (zie afbeelding D)

Aanwijzing: De kettingzaag wordt geleverd zonder dat deze is gevuld met zaagkettingolie. Het is belangrijk om deze vóór gebruik met olie te vullen. Het gebruik van de kettingzaag zonder zaagkettingolie of bij een oliepeil onder de minimummarkering leidt tot beschadiging van het zwaard en de zaagketting.

Ga als volgt te werk om de olietank te vullen:

- Leg de kettingzaag met de olietankdop **(5)** naar boven op een geschikte ondergrond.
- Reinig het gebied rond de olietankdop **(5)**. Gebruik een schone doek om vuil te verwijderen.
- Draai de olietankdop **(5)** er linksom af.
- Vul de olietank voorzichtig met zaagkettingolie.
- Let er bij het vullen met zaagkettingolie op dat er geen vuil of vreemde voorwerpen in de olietank terechtkomen.
- De olietankdop **(5)** is aan de kettingzaag bevestigd. Let erop dat de olietankdop de olietankopening niet blokkeert tijdens het vullen.
- U kunt het oliepeil tijdens gebruik via de oliepeilaanduiding **(4)** controleren. Vul nieuwe olie bij wanneer het minimumpeil is bereikt.
- Breng de olietankdop **(5)** aan en draai deze stevig vast.

Aanwijzing: Gebruik altijd de voor de kettingzaag bestemde olie om de beste prestaties te verkrijgen. Het gebruik van niet-goedgekeurde olie kan de prestaties van het oliesysteem belemmeren en tot het verlies van de garantie leiden.

Zaagkettingsmering (zie afbeelding F3)

De levensduur en de zaagcapaciteit van de zaagketting hangen af van de optimale smering. Daarom wordt de zaagketting tijdens het gebruik door middel van de oliesproeier **(7)** automatisch met zaagkettinghechtolie gesmeerd.

Controleer regelmatig of de zaagketting goed gesmeerd is:

- Houd de kettingzaag met een volle olietank met de punt van het zwaard op een lichtgekleurd oppervlak gericht.
- Laat het elektrische gereedschap ongeveer 1 minuut draaien of tot er olie zichtbaar is op het lichtgekleurde oppervlak.
- Als er geen olie zichtbaar is, zie probleemoplossing "Zaagketting droog".
- Als het smeersysteem nog steeds niet goed werkt, neem dan contact op met een Bosch servicecenter.

Opmerking: Het oliefilter is in de olietank ingebouwd. Neem voor de reiniging of het verhelpen van problemen contact op met de Bosch-klantenservice.

Aanwijzing: De olie wordt bij lagere temperaturen taaivloeibaar, waardoor de oliedoorvoer wordt verminderd.

Bediening

- ▶ **Lees vóór het gebruik altijd de gebruiksaanwijzing en de veiligheidsvoorschriften.**
- ▶ **Draag altijd geschikte kleding en persoonlijke beschermende uitrusting.**
- ▶ **Voer vóór gebruik de vereiste onderhoudswerkzaamheden uit.**
- ▶ **Controleer vóór het gebruik altijd de toestand van gereedschap en ketting, het oliepeil en de correcte montage. Gebruik de kettingzaag alleen wanneer deze in onberispelijke toestand verkeert.**
- ▶ **Let er altijd op dat de omgeving droog en vrij van obstakels is en zich geen andere personen in de omgeving bevinden.**
- ▶ **Let er altijd op dat u stevig staat en bedien de kettingzaag alleen als u op een stabiele, stevige en vlakke ondergrond staat.**
- ▶ **Gebruik de kettingzaag nooit op een ladder of boven schouderhoogte.**
- ▶ **Nooit te ver uithalen of met uitgestrekte armen werken.**
- ▶ **Houd de kettingzaag altijd met beide handen vast.**
- ▶ **Laat de kettingzaag niet op de grond liggen. Struikelgevaar!**
- ▶ **Rook niet en breng geen vuur of vlammen in het werkgebied. Kettingzaagstof kan zeer ontvlambaar zijn.**
- ▶ **Druk niet op de aan/uit-schakelaar nadat het gereedschap automatisch is uitgeschakeld. Anders kan de accu beschadigd worden.**

Opmerking: De kettingzaag wordt niet met olie gevuld geleverd. Gebruik de kettingzaag alleen nadat u het oliereservoir met kettingolie hebt gevuld.

- ▶ **Het gebruik van de kettingzaag met een verkeerd afgestelde of verkeerd gespannen ketting kan tot kettingbreuk, terugslag en/of letsel leiden.**
- ▶ **Nieuwe zaagkettingen kunnen bij het eerste gebruik aanzienlijk langer worden.**
- ▶ **Controleer de kettingspanning regelmatig tijdens het gebruik.** Voor de correcte montage, (zie „Zwaard monteren en zaagketting spannen (zie afbeeldingen **B1** – **B6**)“, Pagina 85).

Juist vasthouden van de kettingzaag (zie afbeelding I)

Houd de kettingzaag altijd op de juiste manier vast zoals in dit gedeelte beschreven:

- Draag geschikte antislip-kettingzaaghandschoenen voor maximale grip en bescherming.
- Houd de zaag altijd stevig met beide handen vast wanneer de zaag in werking is.
- Plaats uw rechterhand op de achterste handgreep en uw linkerhand op de voorste handgreep, waarbij uw duimen en vingers de handgrepen van de kettingzaag omsluiten. (zie afbeelding **F2**)
- Houd uw gewicht in balans en plaats beide voeten op een stevige ondergrond.
- Houd de linkerelleboog in een "gestrekte", stijve positie om eventuele terugslagkrachten te weerstaan.
- Werk nooit met helemaal gestrekte armen en reik nooit te ver.
- Houd de kettingzaag stevig vast en houd de linkerarm stijf om de controle over de kettingzaag te behouden in het geval van een terugslag.
- Houd de kettingzaag aan de rechterkant van uw lichaam.
- Zorg ervoor dat geen enkel deel van uw lichaam de zaaglijn overschrijdt. Een terugslag kan de kettingzaag terugwerpen naar uw lichaam. (zie afbeelding **I**) De kettingzaag kan door terugslag worden teruggeslingerd naar uw lichaam. (zie afbeelding **I**)

In-/uitschakelen (zie afbeelding F1)

- ▶ **Draag geschikte antislip-kettingzaaghandschoenen voor maximale grip en bescherming.**

Vóór het inschakelen:

- Verwijder de kettingbescherming **(18)**.
- Plaats de accu.
- Houd de kettingzaag stevig aan beide handgrepen vast en houd uw lichaam buiten het bereik van de zaagketting. (zie afbeelding **I**).

Inschakelen:

- Trek de hendel voor de activering van de terugslagrem **(9)** van stand **O** naar stand **I** in de richting van de voorste handgreep **(8)**.
- Druk op de inschakelbeveiliging voor de aan/uit-schakelaar **(3)**, druk vervolgens op de aan/uit-schakelaar **(2)**en houd deze ingedrukt.
- Laat de inschakelbeveiliging los zodra de kettingzaag loopt.
- De zaagketting moet op volle snelheid draaien voordat u aan het hout begint te werken.

Aanwijzing: De kettingzaag kan niet worden gestart wanneer de hendel voor de activering van de terugslagrem **(9)** vóór het gebruik niet correct werd gedeactiveerd.

Uitschakelen:

- Laat de aan/uit-schakelaar **(2)** los. De inschakelbeveiliging keert terug naar de veiligheids-/blokkeerstand.
- Schuif na gebruik de hendel voor de activering van de terugslagrem **(9)** van stand 1 naar stand 2 naar voren, weg van de voorste handgreep **(8)**.

Algemeen zaaggedrag (zie afbeelding G)

- Wie voor het eerst boomstammen zaagt, kan het best oefenen op een zaagbok.
- Neem, terwijl de zaag is uitgeschakeld, de juiste houding aan voor het hout.
- Start de kettingzaag en zorg ervoor dat de zaagketting op volle snelheid draait voordat deze in contact komt met het hout.
- Begin met zagen door de klauwaanslag **(11)** tegen het hout te drukken om de zaagsnede te stabiliseren.
- Gebruik bij het zagen van dikke stammen of boomstammen de klauwaanslag als hefboom door de klauwaanslag tijdens het zagen geleidelijk naar een lager punt terug te zetten. Om dit te doen, trekt u de kettingzaag iets naar achteren tot de klauwaanslag wordt vrijgegeven en plaatst u de kettingzaag weer op een lager niveau om verder te gaan met zagen. Trek de kettingzaag daarbij niet volledig uit de zaagsnede.
- Laat de kettingzaag tijdens het zagen draaien en houd een constante snelheid aan.
- Druk tijdens het zagen niet met kracht op de zaagketting, maar laat deze werken.
- Verwijder de kettingzaag altijd van het doorgezaagde hout terwijl de zaagketting loopt.
- Voorzichtig aan het einde van de zaagsnede. Zodra de kettingzaag uit de zaagsnede komt, verandert de gewichtskracht onverwacht. Er bestaat gevaar voor letsel van benen en voeten.
- Laat de aan/uit-schakelaar los zodra het zagen is voltooid, zodat de ketting tot stilstand komt en zet de terugslagrem **(9)** correct in stand O (zie afbeelding **F1**).

Terugslag van de zaag (zie afbeelding H)

Met een basiskennis van terugslag kunt u terugslagen verminderen. Deze kunnen tot ongevallen leiden.

Zorg er altijd voor dat u stevig op de grond staat en uw evenwicht bewaart.

Terugslag van de zaag is het plotseling omhoog- of terugslaan van de lopende kettingzaag. Dit kan optreden bij aan-

raking van de zwaardpunt met het zaagmateriaal of bij een vastklemmende ketting.

Wanneer zaagterugslag optreedt, reageert de kettingzaag op onvoorspelbare wijze en kan deze ernstig letsel veroorzaken bij de bediener of bij personen in de omgeving van de zaag.

Let bijzonder goed op bij het zagen in zijwaartse en diagonale richtingen en bij het zagen in de lengterichting. De klauwaanslag **(11)** kan gewoonlijk niet worden gebruikt voor deze zaagsneden.

Neem de volgende voorzorgsmaatregelen in acht om terugslag te minimaliseren:

- Houd de kettingzaag altijd op de juiste wijze vast.
- Houd de kettingzaag stevig vast en houd de linkerarm stijf om de controle over de kettingzaag te behouden in het geval van een terugslag.
- Zorg ervoor dat het gebied waar u zaagt vrij is van obstakels. Zorg ervoor dat de neus van het zwaard niet in contact komt met een boomstam, tak, hek of ander obstakel dat u zou kunnen raken tijdens het werken met de zaag.

Opmerking: Er kan een terugslag optreden als de punt van het zwaard in contact komt met een obstakel.

- Zaag altijd met de volle snelheid van de kettingzaag. Druk de aan/uit-schakelaar **(2)** helemaal in en houd een constante zaagsnelheid aan.
- Gebruik alleen de door Bosch aanbevolen vervangingszwaarden en terugslagarme kettingen.

Terugslagrem

De terugslagrem is een veiligheidsmechanisme dat wordt geactiveerd door de pols via de hendel voor het activeren van de terugslagrem **(9)** wanneer er een terugslag optreedt. De zaagketting stopt onmiddellijk. Dit vermindert het risico op letsel door terugslag.

Controleer regelmatig of de terugslagrem werkt:

- Houd de kettingzaag met beide handen vast.
- Schakel de kettingzaag in.
- Als de zaagketting draait, duwt u de hendel naar voren met uw pols om de terugslagrem **(9)** te activeren. Gebruik de kettingzaag niet wanneer bij deze test de zaagketting niet onmiddellijk stopt.

Opmerking: Stop de kettingzaag niet tijdens normaal gebruik door de hendel voor de terugslagrem **(9)** opzettelijk te bedienen.

Zagen van boomstammen (zie afbeelding I)

- Borg de boomstammen vóór het zagen altijd.
- Zaag de boomstammen altijd voorbij de geborgde punten om te voorkomen dat de stam vastklemt en de ketting klem raakt.
- Let erop dat de zaagketting nooit met de vloer of de zaaguitrusting in aanraking komt.
- Let vanwege de kans op struikelen op boomstronken, takken, wortels, enz.

Zagen van hout onder spanning (zie afbeelding J)

- Onder spanning staand hout en onder spanning staande takken en bomen mogen alleen door een daartoe opgeleid vakman worden gezaagd. Er is uiterste voorzichtigheid geboden. Er bestaat een verhoogd risico op ongevallen.

Takken afzagen van een tak of boom (zie afbeelding K)

- Na het vellen zaagt u de takken van de gevelde boom of van grote takken.
- Laat grote naar onderen gerichte takken, die de boom steunen, eerst staan.
- Verwijder kleine takken in één keer zagen.

Fouten opsporen

Als het elektrische gereedschap niet goed werkt, vindt u in de volgende tabel informatie over foutsymptomen, mogelijke oorzaken en oplossingen. Neem contact op met een servicewerkplaats als u hiermee het probleem niet kunt verhelpen.

Let op: Schakel het elektrische gereedschap uit en verwijder de accu voordat u het gereedschap op storingen onderzoekt.

Symptoom	Mogelijke oorzaak	Verhelpen
Kettingzaag loopt niet	Terugslagrem getriggerd	zie afbeelding **F1**
	Accu leeg	Accu opladen, zie ook “Aanwijzingen voor het opladen”
	Motorbeveiliging getriggerd	Motor laten afkoelen
	Accu te koud/te heet	Accu laten opwarmen/afkoelen
	Elektrisch gereedschap defect	Contact opnemen met klantenservice
	Kettingspanning te hoog	Kettingspanning instellen.
Kettingzaag werkt met onderbrekingen	Accu leeg	Accu opladen, zie ook “Aanwijzingen voor het opladen”
	Elektrisch gereedschap defect	Contact opnemen met klantenservice

Symptoom	Mogelijke oorzaak	Verhelpen
Overtollige olie	Verwijder restolie uit de ketting en het tandwielgebied	(zie „Onderhoud en service“, Pagina 89)
Zaagketting droog	Geen olie in de olietank	Olie bijvullen, zie ook "Zaagkettingsmering"
	Oliemondstuk **(7)** verstopt	Oliemondstuk **(7)** schoonmaken
	Oliefilter verstopt	Contact opnemen met Bosch klantenservice
Zaagketting/geleiderail heet	Geen olie in de olietank	Olie bijvullen
	Kettingspanning te hoog	Kettingspanning instellen.
	Zaagketting bot	Zaagketting vervangen
	Olieafvoerkanaal verstopt	Contact opnemen met klantenservice
Kettingzaag trekt, trilt of zaagt niet goed	Kettingspanning te laag	Ketting naspannen
	Zaagketting bot	Zaagketting vervangen
	Zaagketting versleten	Zaagketting vervangen
	Zaagtanden wijzen in de verkeerde richting	Zaagketting juist monteren
	Zwaard beschadigd of versleten	Zwaard vervangen of contact opnemen met Bosch klantenservice
Sterke trillingen/geluiden	Elektrisch gereedschap defect	Contact opnemen met klantenservice
	Verkeerde montage van de ketting	Controleer of de ketting juist is gemonteerd, zie "Zwaard monteren en zaagketting spannen".
De zaagtijd per acculading is te kort	Te veel wrijving wegens ontbrekende smering	Kettingsmering waarborgen (zie „Zaagkettingsmering“)
	Zaagketting moet worden schoongemaakt	Zaagketting schoonmaken
	Slechte zaagtechniek	zie “Werken met de kettingzaag”
	Accu niet helemaal opgeladen	Accu opladen, zie ook “Aanwijzingen voor het opladen”
	Accu buiten het toegestane temperatuurbereik	Laat de accu naar kamertemperatuur opwarmen (binnen het toegestane temperatuurbereik van 0–45 °C)
	Kettingspanning te hoog	Kettingspanning instellen.
	Zaagketting bot	Zaagketting vervangen
Zaagketting beweegt langzaam	Accu leeg	Accu opladen, zie ook “Aanwijzingen voor het opladen”
	Accu buiten het toegestane temperatuurbereik	Laat de accu naar kamertemperatuur opwarmen (binnen het toegestane temperatuurbereik van 0–45 °C)

Onderhoud en service

Onderhoud, reiniging en vervoer

- ▶ **Let op! Schakel vóór onderhouds- en reinigingswerkzaamheden het elektrische gereedschap uit en verwijder de accu.**
- ▶ **Draag altijd geschikte kleding en persoonlijke beschermende uitrusting.**
- ▶ **Controleer de kettingzaag regelmatig op zichtbare gebreken, zoals een losse, versleten of beschadigde zaagketting, losse bevestiging en versleten of beschadigde onderdelen.**
- ▶ **Verander het tuingereedschap niet.** Ongeoorloofde veranderingen kunnen de veiligheid van het tuingereedschap beïnvloeden en tot meer geluiden en trillingen leiden. Ook vervalt de garantie.

Onderhoud en reiniging

- Houd het elektrische gereedschap en de ventilatieopeningen altijd schoon om goed en veilig te werken.
- Gebruik geen water, oplosmiddel of polijstmiddel om het elektrische gereedschap te reinigen.
- Gebruik een schone doek of harde borstel om vuil van het elektrische gereedschap te verwijderen.
- Gebruik een schone doek om voorzichtig verontreinigingen uit de oliesproeier **(7)** te verwijderen. Let erop dat er geen verontreinigingen in de oliesproeier **(7)** terechtkomen. Anders kunnen verstoppingen en smeerproblemen optreden.

Onderhoud van de zaagketting

– Reinig het zwaard en de zaagketting voordat u het product gedurende een langere periode opbergt. Hiermee voorkomt u dat delen gaan vastzitten.

Zo maakt u de zaagketting schoon:

– Verwijder de afdekking **(17)**, het zwaard **(14)** en de zaagketting **(13)** van de kettingzaag en maak deze met een stugge borstel schoon.
– Controleer de zaagketting op beschadigingen en vervang of slijp de zaagketting.

Vervangen en slijpen van de zaagketting

▶ **Voor optimale prestaties en veiligheid is een scherpe zaagketting vereist.**

▶ **Slijp de zaagketting nooit zelf, tenzij u daarmee ervaring heeft.**

De zaagketting kan stomp worden bij langdurig gebruik of bij contact met andere voorwerpen, bijv. van hout.

– Vervang de zaagketting door Bosch zaagkettingtoebehoren of laat de zaagketting professioneel slijpen, zie Toebehoren.
– Voor de montage van de zaagketting op het gereedschap (zie „Zwaard monteren en zaagketting spannen (zie afbeeldingen **B1** – **B6**)“, Pagina 85).

Onderhoud zwaard

▶ **Vervang het zwaard alleen wanneer u het product en de aanwijzingen volledig begrijpt. Neem anders contact op met de klantenservice van Bosch.**

▶ **Gebruik alleen de door Bosch geadviseerde vervangingszwaarden.**

Controleer het zwaard op scheuren of slijtage. Vervang het zwaard bij beschadiging. Aanwijzingen voor het verwijderen van het zwaard vindt u (zie „Zwaard monteren en zaagketting spannen (zie afbeeldingen **B1** – **B6**)“, Pagina 85).

Vervangingsonderdelen en toebehoren (zie afbeelding L)

Op www.bosch-pt.com vindt u explosietekeningen en informatie over vervangingsonderdelen.

Vervoeren en opbergen van de kettingzaag

Voordat u de kettingzaag vervoert:

– Verwijder altijd de accu.
– Breng altijd de kettingbescherming **(18)** aan op het zwaard **(14)** wanneer de kettingzaag niet wordt gebruikt om letsel te voorkomen.
– Vergrendel de kettingrem altijd door de handbeschermer/kettingrem naar voren te duwen.
– Het wordt aanbevolen om de kettingzaag met het zwaard naar achteren te dragen.

Voer naast alle stappen voor het vervoer van de kettingzaag de volgende stappen uit voordat u de kettingzaag opbergt:

– Maak de olietank leeg voordat u de kettingzaag opbergt en vul deze opnieuw voordat u de kettingzaag gebruikt.
– Bewaar de kettingzaag op een veilige en droge plaats buiten het bereik van kinderen.
– Plaats geen voorwerpen op de kettingzaag.

Klantenservice en gebruiksadvies

Nederland

Tel.: (076) 579 54 54

De link naar onze serviceadressen en naar de garantievoorwaarden is te vinden op de laatste pagina.

Vermeld bij vragen en bestellingen van vervangingsonderdelen altijd het uit tien cijfers bestaande productnummer volgens het typeplaatje van het product.

Afvalverwijdering

Producten, accu’s, toebehoren en verpakkingen moeten op een voor het milieu verantwoorde wijze worden gerecycled.

Gooi producten, accu’s en batterijen niet bij het huisvuil!

Alleen voor landen van de EU:

Volgens de Europese richtlijn 2012/19/EU moeten niet meer bruikbare apparaten en volgens de Europese richtlijn 2006/66/EG moeten defecte of lege accu’s en batterijen apart worden ingezameld en op een voor het milieu verantwoorde wijze worden gerecycled.

Als afgedankte elektrische en elektronische apparatuur op onjuiste wijze wordt verwijderd, kan dit schadelijke gevolgen hebben voor het milieu en de volksgezondheid vanwege de mogelijke aanwezigheid van gevaarlijke stoffen.

Dansk

Sikkerhedsinstrukser

Forklaring af billedsymbolerne

Generel sikkerhedsadvarsel.

Læs betjeningsvejledningen.

Må ikke bruges, når det regner.

Hold altid fast i kædesaven med begge hænder.

Vær opmærksom på kædesavens tilbageslag og undgå kontakt med sværdspidsen.

Brug øjen-, høre- og hovedværn.

Brug sikkerhedshandsker.

ADVARSEL: Fjern akkumulatorbatteriet, før vedligeholdelsesarbejde udføres.

Generelle sikkerhedsanvisninger for el-værktøj

⚠ ADVARSEL **Læs alle sikkerhedsadvarsler, instruktioner, illustrationer og specifikationer, som følger med el-værktøjet.** I tilfælde af manglende overholdelse af anvisningerne nedenfor er der risiko for elektrisk stød, brand og/eller alvorlige personskader.

Opbevar alle sikkerhedsinstrukser og anvisninger til senere brug.

Betegnelsen "el-værktøj" i advarslerne refererer til dit (ledningsforbundne) el-værktøj tilsluttet lysnettet eller til batteridrevet (ledningsfrit) el-værktøj.

Sikkerhed på arbejdspladsen

- ▶ **Hold arbejdsområdet rent og godt oplyst.** Rodede eller mørke områder kan medføre ulykker.
- ▶ **Brug ikke el-værktøjet i eksplosionsfarlige omgivelser, hvor der findes brændbare væsker, gasser eller støv.** El-værktøj kan slå gnister, der kan antænde støv eller dampe.
- ▶ **Sørg for, at andre personer og ikke mindst børn holdes væk fra arbejdsområdet, når el-værktøjet er i brug.** Hvis man distraheres, kan man miste kontrollen over maskinen.

Elektrisk sikkerhed

- ▶ **El-værktøj må ikke udsættes for regn eller fugt.** Indtrængen af vand i el-værktøj øger risikoen for elektrisk stød.

Personlig sikkerhed

- ▶ **Det er vigtigt at være opmærksom og holde øje med, hvad man laver, og bruge el-værktøjet fornuftigt. Brug ikke el-værktøj, hvis du er træt, har indtaget alkohol eller er påvirket af medikamenter eller euforiserende stoffer.** Få sekunders uopmærksomhed ved brug af el-værktøjet kan føre til alvorlige personskader.
- ▶ **Brug personligt beskyttelsesudstyr. Brug altid beskyttelsesbriller.** Brug af sikkerhedsudstyr som f. eks. støvmaske, skridsikkert fodtøj, beskyttelseshjelm eller høreværn afhængig af maskintype og anvendelse nedsætter risikoen for personskader.
- ▶ **Undgå utilsigtet igangsætning. Kontrollér, at el-værktøjet er slukket, før du tilslutter det til strømtilførslen og/eller batteriet, løfter eller bærer det.** Undgå at bære el-værktøjet med fingeren på afbryderen og sørg for, at el-værktøjet ikke er tændt, når det sluttes til nettet, da dette øger risikoen for personskader.
- ▶ **Gør det til en vane altid at fjerne indstillingsværktøj eller skruenøgle, før el-værktøjet startes.** Hvis et stykke værktøj eller en nøgle sidder i en roterende maskindel, er der risiko for personskader.
- ▶ **Undgå en unormal legemsposition. Sørg for at stå sikkert, mens der arbejdes, og kom ikke ud af balance.** Dermed har du bedre muligheder for at kontrollere el-værktøjet, hvis der skulle opstå uventede situationer.
- ▶ **Brug egnet arbejdstøj. Undgå løse beklædningsgenstande eller smykker. Hold hår og tøj væk fra dele, der bevæger sig.** Dele, der er i bevægelse, kan gribe fat i løstsiddende tøj, smykker eller langt hår.
- ▶ **Hvis støvudsugnings- og opsamlingsudstyr kan monteres, er det vigtigt, at dette tilsluttes og benyttes korrekt.** Brug af en støvopsugning kan reducere støvmængden og dermed den fare, der er forbundet med støv.
- ▶ **Selvom du kender værktøjet godt og er vant til at bruge det, skal du alligevel være opmærksom og overholde sikkerhedsanvisningerne.** Et øjebliks uopmærksomhed kan medføre alvorlige personskader.

Omhyggelig omgang med og brug af el-værktøj

- ▶ **Undgå overbelastning af el-værktøjet. Brug altid el-værktøj, der er beregnet til det stykke arbejde, der skal udføres.** Med det passende el-værktøj arbejder man bedst og mest sikkert inden for det angivne effektområde.
- ▶ **Brug ikke el-værktøj, hvis afbryderen er defekt.** El-værktøj, der ikke kan startes eller stoppes, er farligt og skal repareres.
- ▶ **Træk stikket ud af stikkontakten og/eller fjern batteriet, hvis det kan tages af, før el-værktøjet justeres, før skift af tilbehørsdele og før el-værktøjet lægges til opbevaring.** Disse sikkerhedsforanstaltninger forhindrer utilsigtet start af el-værktøjet.
- ▶ **Opbevar ubenyttet el-værktøj uden for børns rækkevidde. Lad aldrig personer, der ikke er fortrolige med el-værktøjet eller ikke har gennemlæst disse instrukser, benytte el-værktøjet.** El-værktøj er farligt, hvis det benyttes af ukyndige personer.
- ▶ **Vedligehold el-værktøj og tilbehørsdele. Kontroller, om bevægelige maskindele fungerer korrekt og ikke sidder fast, og om delene er brækket eller beskadiget, således at el-værktøjets funktion påvirkes. Få beskadigede dele repareret, inden el-værktøjet tages i brug.** Mange uheld skyldes dårligt vedligeholdt el-værktøj.
- ▶ **Sørg for, at skæreværktøjer er skarpe og rene.** Omhyggeligt vedligeholdte skæreværktøjer med skarpe skærekanter sætter sig ikke så hurtigt fast og er nemmere at føre.
- ▶ **Brug el-værktøj, tilbehør, indsatsværktøj osv. iht. disse instrukser. Tag hensyn til arbejdsforholdene og det arbejde, der skal udføres.** Anvendelse af el-værktøjet til

formål, som ligger uden for det fastsatte anvendelsesområde, kan føre til farlige situationer.

- ▶ **Hold håndtag og gribeflader tørre, rene og fri for olie og smørefedt.** Hvis håndtag og gribeflader er glatte, kan værktøjet ikke håndteres og styres sikkert, hvis der sker noget uventet.

Omhyggelig omgang med og brug af akku-værktøj

- ▶ **Oplad kun batterier i ladeapparater, der er anbefalet af producenten.** Et ladeapparat, der er egnet til en bestemt type batterier, må ikke benyttes med andre batterier – brandfare.
- ▶ **Brug kun batterier, der er beregnet til el-værktøjet.** Brug af andre batterier øger risikoen for personskader og er forbundet med brandfare.
- ▶ **Batterier, der ikke benyttes, må ikke komme i berøring med metaldele såsom kontorclips, mønter, nøgler, søm, skruer eller andre små metalgenstande, da disse kan kortslutte kontakterne.** En kortslutning mellem batteri-kontakterne øger risikoen for personskader i form af forbrændinger.
- ▶ **Hvis batteriet anvendes forkert, kan der slippe væske ud af batteriet - undgå kontakt. Hvis det alligevel skulle ske, skylles med vand. Søg læge, hvis væsken kommer i øjnene.** Batterivæske kan give hudirritation eller forbrændinger.
- ▶ **Brug ikke batterier eller værktøj, som er beskadiget eller modificeret.** Beskadigede eller modificerede batterier kan reagere uforudsigeligt og forårsage brand, eksplosion eller fare for personskade.
- ▶ **Batterier eller værktøj må ikke udsættes for ild eller meget høje temperaturer.** Ild eller temperaturer over 130 °C kan medføre eksplosion.
- ▶ **Følg alle instruktioner for opladning. Batteriet må ikke oplades ved temperaturer uden for det område, der er angivet i instruktionerne.** Forkert opladning eller opladning ved temperaturer uden for det angivne område kan medføre skader på batteriet og forøge brandfaren.

Service

- ▶ **Sørg for, at el-værktøj kun repareres af kvalificerede fagfolk og at der kun benyttes originale reservedele.** Dermed sikres størst mulig maskinsikkerhed.
- ▶ **Beskadigede batterier må aldrig repareres.** Reparation af batterier må kun udføres af producenten eller autoriserede reparatører.

Generelle sikkerhedsadvarsler for kædesave

- ▶ **Hold alle legemsdele væk fra savkæden, når saven er tændt. Kontrollér at savkæden ikke berører noget, før saven startes.** Når der arbejdes med kædesaven, kan et øjebliks uopmærksom medføre, at tøj eller legemsdele fanges af savkæden.
- ▶ **Hold altid fast i kædesaven med den højre hånd på det bageste greb og med den venstre hånd på det forreste greb.** Holdes kædesaven fast på en omvendt måde, øges risikoen for kvæstelser; af den grund bør en sådan holdning undgås.
- ▶ **Hold altid kun fast i de isolerede gribeflader på kædesaven, da savkæden kan berøre skjulte strømledninger.** Savkædens kontakt med en spændingsførende ledning kan sætte el-værktøjets metaldele under spænding, hvilket kan føre til elektrisk stød.
- ▶ **Brug øjenværn. Det anbefales at bruge yderligere udstyr til beskyttelse af hørelse, hoved, hænder, ben og fødder.** Passende beskyttelsestøj reducerer kvæstelsesfaren fra omkringflyvende spånmateriale og tilfældig berøring af savkæden.
- ▶ **Brug ikke kædesaven, når der arbejdes på et træ, på en stige, på et tag eller på en ustabil støtteanordning.** Bruges kædesaven på denne måde, kan dette føre til alvorlige kvæstelser.
- ▶ **Sørg altid for at stå rigtigt og anvend kun kædesaven, når du står på fast, sikker og lige undergrund.** Glat undergrund eller ustabile ståflader kan medføre, at man taber ligevægten eller kontrollen over kædesaven.
- ▶ **Når der saves i en gren, der er under spænding, skal du regne med, at den fjedrer tilbage.** Når spændingen frigøres i træfibrene, kan den spændte gren ramme den person, der bruger saven, og/eller du taber kontrollen over kædesaven.
- ▶ **Vær særlig forsigtig, når der saves i undertræ og unge træer.** Det tynde materiale kan sættes sig fast i savkæden og slå på dig eller bringe dig ud af ligevægt.
- ▶ **Bær kædesaven i det forreste greb, når den er slukket, med savkæden væk fra kroppen. Kædesaven skal altid være forsynet med en beskyttelsesafdækning, når den transporteres eller lægges til opbevaring.** Omhyggelig omgang med kædesaven forringer sandsynligheden for tilfældig berøring af savkæden, mens den er i gang.
- ▶ **Overhold instruktionerne for smøring, kædespænding og skift af sværd og kæde.** En kæde, der er spændt eller smurt forkert, kan enten gå i stykker eller øge risikoen for tilbageslag.
- ▶ **Sav kun i træ. Brug ikke kædesaven til arbejde, den ikke er beregnet til. Eksempel: Brug ikke kædesaven til at save i metal, plast, murværk eller byggematerialer, der ikke er af træ.** Brug af kædesaven til formål, den ikke er beregnet til, kan føre til farlige situationer.
- ▶ **Denne savkæde er ikke beregnet til at fælde træer.** Bruges kædesaven til formål, den ikke er beregnet til, kan dette føre til alvorlige kvæstelser af brugeren eller omkringstående personer.
- ▶ **Overhold alle instruktioner, når ophobet materiale fjernes, kædesaven opbevares eller vedligeholdes. Sørg for, at start-stop-kontakten er slukket, og at akkuen er fjernet.** En uventet betjening af kædesaven, mens ophobet materiale fjernes, eller vedligeholdelsesarbejde udføres, kan føre til alvorlige kvæstelser.
- ▶ **Hold maskinen på afstand af regn og fugt.** Indtrængning af vand i maskinen øger risikoen for elektrisk stød.

- ▶ **Hold akkuerne på afstand af regn og fugt.** Indtrængning af vand i akkuen øger risikoen for elektrisk stød.
- ▶ **Hold håndtag og gribeflader tørre, rene og fri for olie og smørefedt.** Hvis håndtag og gribeflader er glatte, kan værktøjet ikke håndteres og styres sikkert, hvis der sker noget uventet.
- ▶ **Årsager til et tilbageslag og hvordan et sådant undgås:**
  – Tilbageslag kan optræde, hvis spidsen på styreskinnen berører en genstand, eller hvis træet bøjer sig, og savkæden sætter sig fat i snittet.
  – En berøring med skinnespidsen kan i nogle tilfælde føre til en uventet, bagudrettet reaktion, hvor styreskinnen slås opad og hen imod den person, der betjener saven.
  – Sætter savkæden sig fast i styreskinnens overkant, kan skinnen hurtigt støde tilbage i den retning, hvor brugeren befinder sig.
  – Hver enkelt af disse reaktioner kan medføre, at du taber kontrollen over saven, og at du muligvis bliver alvorligt kvæstet. Stol ikke udelukkende på det sikkerhedsudstyr, der er monteret i kædesaven. Som bruger af en kædesav bør du træffe forskellige foranstaltninger for at undgå uheld og kvæstelser.
  Et tilbageslag skyldes forkert eller fejlbehæftet brug af kædesaven. Det kan forhindres ved at træffe egnede sikkerhedsforanstaltninger, der beskrives i det følgende:
- ▶ **Hold fast i saven med begge hænder, så tommelfinger og fingre omslutter kædesavens greb. Sørg for at stå sikkert og positionér armene på en sådan måde, at du kan modstå tilbageslagskræfter.** Er egnede foranstaltninger truffet, kan brugeren beherske tilbageslagskræfterne. Slip aldrig kædesaven.
- ▶ **Undgå en anormal legemsposition og sav ikke over skulderhøjde.** Derved undgås en utilsigtet berøring med skinnespidsen og en bedre kontrol af kædesaven muliggøres i uventede situationer.
- ▶ **Brug altid de af fabrikanten foreskrevede reserveskinner og savkæder.** Forkerte reserveskinner og savkæder kan føre til ødelæggelse af kæden eller tilbageslag.
- ▶ **Overhold fabrikantens instruktioner mht. slibning og vedligeholdelse af savkæden.** For lave dybdebegrænsere øger tendensen til tilbageslag.

Yderligere sikkerhedsinstrukser

- ▶ **Dette produkt indeholder magneter - sørg for, at magneten ikke kommer i nærheden af implantater og andre medicinske produkter som f.eks. pacemaker eller insulinpumpe, magnetiske databærere og magnetisk sensible produkter.** Magneten danner et magnetfelt, som kan påvirke medicinsk udstyrs funktion eller føre til irreversibel datatab.
- ▶ **Dette el-værktøj er ikke egnet til at blive brugt af personer (inkl. børn) med begrænsede fysiske, sensoriske eller psykiske evner eller manglende erfaring og/eller viden, medmindre de overvåges af en sikkerhedsansvarlig person eller modtager instruktioner fra denne person om, hvordan el-værktøjet skal håndteres.** Børn bør holdes under opsyn for at forhindre, at de leger med el-værktøjet.
- ▶ **Hold altid el-værktøjet fast med begge hænder og sørg for at stå sikkert under arbejdet.** El-værktøjet føres sikkert med to hænder.
- ▶ **Kontrollér, at alle skærme og håndtag er monteret, når produktet er i brug.** Forsøg aldrig at tage et ufuldstændigt monteret produkt eller et produkt med ikke tilladte modifikationer i brug.
- ▶ Brug altid el-værktøjet med en velpositioneret og spændt kæde. Bruges el-værktøjet med en forkert positioneret og ikke rigtigt spændt kæde, kan dette føre til kædebrist, tilbageslag og/eller kvæstelser.
- ▶ Hold alle køleluftåbninger fri for snavs.

Sikkerhedsinstrukser og henvisninger til optimal håndtering af akkuen

- ▶ **Sikr, at produktet er slukket, før akkuen sættes i.** Der kan opstå uheld, hvis en akku sættes i et haveredskab, der er tændt.
- ▶ **Brug kun Bosch akkuer, der er beregnet til dette haveredskab**. Brug af andre akkuer kan føre til kvæstelser og er forbundet med brandfare.
- ▶ **Akkuen må ikke ændres eller åbnes.** Fare for kortslutning.

Beskyt akkuen mod varme (f.eks. også mod varige solstråler), brand, vand og fugtighed. Fare for eksplosionsfare.

- ▶ **Når produktet ikke bruges, skal man sørge for, at ikke benyttede akkuer må ikke komme i berøring med kontorclips, mønter, nøgler, søm, skruer eller andre små metalgenstande, da disse kan kortslutte kontakterne.** En kortslutning mellem akku-kontakterne øger risikoen for personskader i form af forbrændinger eller brand.
- ▶ **Beskadiges akkuen eller bruges den forkert, kan der sive dampe ud.** Udluft området og gå til læge, hvis du føler dig utilpas. Dampene kan irritere luftvejene.
- ▶ **Brug kun akkuen i producentens produkter.** Kun på denne måde beskyttes akkuen mod farlig overbelastning.
- ▶ **Akkuen kan blive beskadiget af spidse genstande som f.eks. søm eller skruetrækkere eller ydre kraftpåvirkning.** Der kan opstå indvendig kortslutning, så akkuen kan antændes, ryge, eksplodere eller overophedes.
- ▶ **Kortslut ikke akkuen**. Fare for eksplosionsfare.
- ▶ Beskyt akkuen mod fugtighed og vand.
- ▶ Opbevar kun haveredskabet og akkuen ved temperaturer mellem -20 °C og 50 °C. Lad f.eks. ikke akkuen blive liggende i bilen om sommeren.
- ▶ Rengør akkuens ventilationsåbninger en gang imellem med en blød, ren og tør pensel.

Symboler

De efterfølgende symboler er af betydning for at kunne læse og forstå betjeningsvejledningen. Læg mærke til symbolerne

og overhold deres betydning. En rigtig forståelse af symbolerne er med til at sikre en god og sikker brug af produktet.

Symbol	Betydning
	Brug sikkerhedshandsker.
	Hold børn, personer og husdyr på afstand.
	Bevægelsesretning
	Reaktionsretning
	Vægt
	Tænd
	Sluk
	Tilladt handling
	Forbudt handling
CLICK!	Hørbar støj
	Tilbehør/reservedele

Produkt- og ydelsesbeskrivelse

Læs alle sikkerhedsinstrukser og instrukser. I tilfælde af manglende overholdelse af sikkerhedsinstrukserne og instrukserne er der risiko for elektrisk stød, brand og/eller alvorlige kvæstelser.

Vær opmærksom på billederne i starten af brugsanvisningen.

Beregnet anvendelse

El-værktøjet bruges til at save i træer og træstammer i nærheden af jorden. Det kan anvendes til snit på langs og tværs af fiberretningen.

Dette el-værktøj er ikke egnet til savning i mineralske materialer.

Dette el-værktøj er ikke beregnet til at fælde træer.

Illustrerede komponenter

Nummereringen af de illustrerede komponenter refererer til illustrationen af el-værktøjet på illustrationssiden.

(1) Bageste håndtag
(2) Tænd/sluk-knap
(3) Kontaktspærre for tænd/sluk-knap
(4) Olieniveauindikator
(5) Oliebeholderdæksel
(6) Kædehjul
(7) Oliedyse
(8) Forreste håndtag
(9) Håndbeskyttelse/arm til aktivering af tilbageslagsbremsen
(10) Fastgørelsesbolt
(11) Kloanslag
(12) Ventilationsspalter
(13) Savkæde
(14) Sværd
(15) Kædespændering
(16) Låseknap
(17) Kædehjulsafdækning
(18) Kædebeskytter
(19) Akku-udløserknap
(20) Akku
(21) Lader[a)]
(22) Spændehjul

a) **Tilbehør, som er illustreret eller beskrevet i brugsanvisningen, hører ikke til standard-leveringen.**

Tekniske data

Kædesav		PKE18V-30-28
Varenummer		**3 600 HB8 B..**
Nominel spænding[A)]	V	18
Kædehastighed i tomgang	m/s	9
Sværdlængde	cm	30
Savkædedeling		3/8" lav profil
Drivledstykkelse	mm	1,1 (0,043")
Antal drivled		45
Skærediameter maks.	cm	27,5
Påfyldningsmængde oliebeholder	ml	160

Kædesav		PKE18V-30-28
Automatisk kædesmøring		●
Styrestjerne		●
Vægt iht. EN 62841-4-1[A)]		
- med akku	kg	4,5 (4,0 Ah) – 4,6 (6,0 Ah)
- uden akku	kg	3,9
- uden akku, sværd eller savkæde		3,3
Serienummer		Se serienummer (typeskilt) på produktet
Anbefalet omgivelsestemperatur under opladning	°C	0 … +35
Tilladt omgivelsestemperatur under drift[B)] og under opbevaring	°C	-20 … +50
Kompatible akkuer		PBA18V…W ≥ 1,5 Ah
Anbefalede akkuer		PBA18V…W ≥ 4,0 Ah
Anbefalede ladere		AL 18…

A) afhængigt af den anvendte akku

B) begrænset ydelse ved temperaturer < 0 °C

Støj-/vibrationsinformation

Støjemissionsværdier fundet i overensstemmelse med **EN 62841-4-1**.

El-værktøjets A-vægtede støjniveau er typisk: lydtryksniveau **86** dB(A); lydeffektniveau **94** dB(A). Usikkerhed K = **4,0** dB.

Brug høreværn!

Vibrationsværdier a_h (kontinuerlige vibrationer), p_F (gentagne stødvibrationer) og usikkerhed K fundet i overensstemmelse med **EN 62841-4-1**.

a_h = **5,6** m/s^2 (K = **1,5** m/s^2),
p_F = **402** m/s^2 (K = **56** m/s^2)

At den/de angivede samlede svingningsværdi/svingningsværdier og den/de angivede støjemissionsværdi/støjemissionsværdier er blevet målt iht. en standardiseret testmetode og kan blive brugt til at sammenligne et el-værktøj med et andet.

At den/de angivede samlede svingningsværdi/svingningsværdier og den/de angivede støjemissionsværdi/støjemissionsværdier også kan bruges til at foretage en foreløbig vurdering af belastningen.

At svingnings- og støjemissionerne kan afvige fra de angivede værdier, når el-værktøjet er i brug, afhængigt af hvad el-værktøjet bruges til, især hvilken type emne bearbejdes; og hvis det er nødvendigt, fastlægges sikkerhedsforanstaltninger for at beskytte brugeren, der baserer på en vurdering af svingningsbelastningen under de faktiske brugsbetingelser (her skal der tages højde for alle driftscyklussens dele som f.eks. tider, hvor el-værktøjet er slukket, og tider, hvor el-værktøjet godt nok er tændt, men kører uden belastning).

Akku

Bosch sælger også akku-værktøjer uden akku. Om der følger en akku med din leverance fremgår af emballagen.

Opladning af akku

▶ **Brug kun de ladeaggregater, der fremgår af de tekniske data.** Kun disse ladeaggregater er afstemt i forhold til den Li-ion-akku, der bruges på dit el-værktøj.

Bemærk! Lithium-ion-akkuer udleveres delvis opladet på grund af internationale transportforskrifter. For at sikre at akkuen fungerer 100 %, skal du oplade akkuen helt i opladeren før første ibrugtagning.

Isætning af akku

Skub den opladede akku ind i akkuholderen, så den går hørbart i indgreb.

Udtagning af akku

Akkuen tages ud ved at trykke på akku-oplåsningsknappen og trække akkuen ud af el-værktøjet. **Undgå brug af vold.**

Akku-ladeniveauindikator på akkuen

Bemærk! Ikke alle akku-typer er udstyret med ladetilstandsindikator.

Lysdioderne på akku-ladeniveauindikatoren viser akkuens ladeniveau. Af sikkerhedsgrunde er det kun muligt at forespørge om ladeniveauet, når el-værktøjet er standset.

Hvis du vil have vist ladeniveauet, skal du trykke på knappen til ladeniveauindikatoren på akkuen. Det er også muligt, når akkuen er taget af.

LED på akkuen	Ladeniveau
Konstant lys 4 × grøn	≈ 75–100 %
Konstant lys 3 × grøn	≈ 50–75 %
Konstant lys 2 × grøn	≈ 25–50 %
Konstant lys 1 × grøn	≈ 5–25 %
Blinkende lys 1 × grøn	≈ 0–5 %

Henvisninger til optimal håndtering af akkuen

Beskyt akkuen mod fugtighed og vand.

Opbevar kun akkuen i et temperaturområde fra −20 °C til 50 °C. Opbevar ikke akkuen i bilen f.eks. om sommeren.

Rengør akkuens ventilationsåbninger en gang imellem med en blød, ren og tør pensel.

Når driftstiden pr. opladning forkortes væsentligt, er det tegn på, at akkuerne er slidt op og skal udskiftes.

Læs og overhold henvisningerne mht. bortskaffelse.

Akku-pleje

Overhold følgende forskrifter og foranstaltninger for at muliggøre en optimal brug af akkuen:

- Beskyt akkuen mod fugtighed og vand.
- Opbevar kun elværktøjet og akkuen ved temperaturer mellem -20 °C og 50 °C. Lad f.eks. ikke akkuen blive liggende i bilen om sommeren.
- Opbevar akkuen separat og ikke i haveredskabet.
- Lad ikke akkuen blive siddende i haveredskabet i solskinsvejr.
- Den optimale temperatur til opbevaring af akkuen er 5 °C.
- Rengør akkuens ventilationsåbninger en gang imellem med en blød, ren og tør pensel.

Når driftstiden efter opladningen forkortes væsentligt, er det tegn på, at akkuen er slidt op og skal udskiftes.

Montering

For din egen sikkerheds skyld

- ▶ **Bemærk! Sluk for el-værktøjet og fjern akkuen, før vedligeholdelses- eller rengøringsarbejde udføres.**
- ▶ **Pas på! Kæden er skarp. Brug altid beskyttelseshandsker, når der arbejdes med kæden.**
- ▶ **Brug under ingen omstændigheder kædesaven i nærheden af personer, børn eller dyr. Kædesaven må heller ikke benyttes, hvis du har nydt alkohol eller hvis du er påvirket af medikamenter eller euforiserende stoffer.**
- ▶ **Brug kun kædesaven, hvis afdækningen er fastgjort korrekt.**

Montering af sværdet og spænding af savkæden (se billederne B1 – B6)

- ▶ **Pas på! Spænd ikke savkæden, når den er varm.**
- ▶ **Brug ikke værktøj til monteringsarbejde.**
- Læg kædesaven med afdækningen **(17)** opad på en egnet, plan flade.
- Mens sværdet er afmonteret fra kædesaven, skal du sørge for, at spændehjulet **(22)** på sværdet er drejet komplet mod uret.
- Hold sværdet **(14)** med næsen lodret opad, og fastgør en ny eller slebet savkæde **(13)** i den korrekte retning, som er angivet på sværdet (se billedet **B1**).
- Sørg for, at savkæden **(13)** ligger korrekt i noten rundt om hele sværdet.
- Læg savkæden omkring kædehjulet **(6)**, og skub sværdet **(14)** over fastgørelsesbolten **(10)**.
- Kontrollér at alle dele er placeret rigtigt, og hold sværdet med savkæden i denne position.
- Drej derefter spændehjulet **(22)** med uret, indtil savkæden er delvist spændt og forbliver monteret på sværdet.
- Sæt afdækningen **(17)** på, og drej låseknappen **(16)** med uret, indtil afdækningen sidder delvist fast.
- Drej kædespænderingen **(15)** med uret, indtil du kan mærke en let modstand, når du drejer.
- Fastgør kædespænderingen **(15)** ved at dreje låseknappen **(16)** med uret. Kontrollér kædespændingen med handsker ved at løfte savkæden **(13)** fra midten af kædeskinnen **(14)**. Den rigtige spænding er nået, når savkæden **(13)** kan løftes mod maskinens vægt ca. 4 - 6 mm fra kædeskinnen **(14)**.
- Når det er nødvendigt at indstille kædespændingen, skal du løsne låseknappen **(16)** ved at dreje den mindst en hel omdrejning mod uret, indstille kædespændingen ved at dreje kædespænderingen **(15)** og gentage trinnene.
- Så snart den rigtige spænding er nået, skal du fastholde kædespænderingen **(15)** og dreje låseknappen **(16)** fast med uret.
- Hvis kæden er spændt for stramt, skal du skrue låseknappen **(16)** af og gentage trinnene for at spænde.

Bemærk: Spænd ikke savkæden for kraftigt - hvis spændingen er for kraftig, opstår der for stor slitage, savkædens levetid afkortes, og kædeskinnen kan blive beskadiget.

Bemærk: Nye savkæder kan forlænge sig betydeligt, første gang de bruges. Tag akkuen ud, og kontrollér savkædens spænding regelmæssigt i de første to driftstimer.

Fyldning af oliebeholderen (se billedet D)

Bemærk: Ved levering er kædesaven ikke fyldt med savkædeolie. Det er vigtigt at fylde den med olie før brug. Sværdet og savkæden beskadiges, hvis kædesaven benyttes uden savkædeolie, eller hvis olieniveauet er under min-markeringen.

Oliebeholderen fyldes på følgende måde:

- Stil kædesaven på et egnet underlag med oliebeholderdækslet **(5)** opad.
- Rengør området omkring oliebeholderdækslet **(5)**. Brug en ren klud til at fjerne snavs.
- Skru oliebeholderdækslet **(5)** af mod uret.
- Fyld oliebeholderen forsigtigt med savkædeolie.
- Kontrollér, at hverken snavs eller fremmedlegemer kommer ned i oliebeholderen, når savkædeolien fyldes på.
- Oliebeholderdækslet **(5)** er fastgjort på kædesaven. Kontrollér, at oliebeholderdækslet ikke blokerer åbningen på oliebeholderen under påfyldningen.
- Under arbejdet kan du kontrollere olieniveauet på olieniveauindikatoren **(4)**. Når minimumsniveauet er nået, skal du efterfylde ny olie.

– Monter oliebeholderdækslet **(5)**, og spænd det fast.

Bemærk: Brug altid den olie, der er beregnet til kædesaven, for at opnå den bedste ydelse. Brug af ikke godkendt olie kan forringe oliesystemets ydelse og medføre, at garantien bortfalder.

Smøring af savkæden (se billede F3)

Savkædens levetid og snitkapacitet afhænger af den optimale smøring. Af den grund smøres savkæden automatisk med savkædeolie via oliedysen **(7)**, når den er i brug.

Kontroller regelmæssigt, om savkæden er smurt rigtigt:

– Hold kædesaven med fuld oliebeholder således, at spidsen på sværdet er rettet mod en lys flade.
– Lad elværktøjet køre i ca. 1 minut, eller indtil olie ses på den lyse flade.
– Ses der ingen olie, se fejlsøgning "Savkæde tør".
– Fungerer smøresystemet endnu ikke rigtigt, kontaktes Bosch kundeservicen.

Henvisning: Oliefilteret er integreret i oliebeholderen. Kontakt Bosch kundeservicen, hvis du har spørgsmål i forbindelse med rengøring eller fejlafhjælpning.

Henvisning: Olien bliver tyktflydende ved lave temperaturer, hvorved olieforbruget forringes.

Betjening

▶ **Læs altid brugsanvisningen og sikkerhedsrådene før brug.**
▶ **Brug altid egnet tøj og personlige værnemidler.**
▶ **Gennemfør alt krævet vedligeholdelsesarbejde før brug.**
▶ **Kontroller altid værktøjets og kædens tilstand samt olieniveauet og den korrekte montering før brug. Brug kun kædesaven, hvis den er i fejlfri stand.**
▶ **Kontroller altid, at omgivelserne er tørre og fri for forhindringer, og at der ikke opholder sig personer i omgivelserne.**
▶ **Sørg altid for at stå sikkert og betjen kun kædesaven, når du står på en fast, sikker og lige undergrund.**
▶ **Brug aldrig kædesaven, hvis du står på en stige eller arbejder over skuldrene.**
▶ **Forsøg aldrig at nå for meget ud og arbejd aldrig med udstrækkede arme.**
▶ **Hold altid fast i kædesaven med begge hænder.**
▶ **Lad ikke kædesaven blive liggende på jorden. Fare for at falde!**
▶ **Ryg ikke og bring hverken ild eller flammer ind i arbejdsområdet. Kædesavstøv kan være let brændbar.**
▶ **Tryk ikke på start-stop-kontakten, hvis produktet er blevet slukket automatisk. Ellers kan akkuen blive beskadiget.**

Henvisning: Kædesaven er ikke fyldt med olie ved leveringen. Brug først kædesaven, når oliebeholderen er fyldt med kædeolie.

▶ **Bruges kædesaven med en forkert positioneret eller forkert spændt kæde, kan dette føre til kædebrist, tilbagestød og/eller kvæstelser.**
▶ **Nye savkæder kan udvide sig betydeligt, når de bruges første gang.**
▶ **Kontrollér kædespændingen regelmæssigt under brug.** Vedrørende korrekt montering, (se "Montering af sværdet og spænding af savkæden (se billederne **B1** – **B6**)", Side 96).

Rigtig håndtering af kædesav (se billede I)

Brug altid den korrekte håndtering, der beskrives i dette afsnit:

– Brug egnede, slidstærke kædesavhandsker til maks. støtte og beskyttelse.
– Hold altid fast i saven med begge hænder, når saven bruges.
– Læg den højre hånd på det bageste greb og den venstre hånd på det forreste greb således, at tommelfingrene og fingrene omslutter kædesaven. (se billede **F2**)
– Sørg for at stå sikkert og godt og stil begge fødder på en fast undergrund.
– Hold den venstre albue i en "strakt", stiv position for at kunne klare evt. tilbagestødskræfter.
– Arbejd aldrig med udstrakte arme og grib aldrig for meget ud.
– Hold godt fast i kædesavens greb og hold den venstre arm stiv for at kontrollere kædesaven, hvis et tilbagestød skulle opstå.
– Hold kædesaven på den højre side af kroppen.
– Kontroller, at ingen legemsdel krydser snitlinjen. Et tilbagestød kan kaste kædesaven tilbage mod kroppen. (se billede **I**) Tilbagestød kan medføre, at kædesaven slynges tilbage mod kroppen. (se billede **I**)

Tænd/sluk (se billedet F1)

▶ **Brug egnede, slidstærke kædesavhandsker til maks. støtte og beskyttelse.**

Før tænding:

– Fjern kædebeskytteren **(18)**.
– Sæt akkuen i.
– Hold godt fast i kædesavens to håndtag, og hold kroppen væk fra savkædens rækkevidde. (se billedet **I**).

Tænding:

– Træk armen til aktivering af tilbageslagsbremsen **(9)** fra position **O** til position **I** mod det forreste håndtag **(8)**.
– Tryk på kontaktspærren for tænd/sluk-knappen **(3)**, derefter på tænd/sluk-knappen **(2)**, og bliv ved med at trykke den ind.
– Slip kontaktspærren, så snart kædesaven kører.
– Savkæden skal køre med fuld hastighed, før du går i gang med at arbejde på/med træet.

Bemærk: Kædesaven kan ikke startes, hvis armen til aktivering af tilbageslagsbremsen **(9)** ikke er blevet deaktiveret korrekt før brug.

Slukning:
- Slip tænd/sluk-knappen **(2)**. Kontaktspærren vender tilbage til sikkerheds-/spærretilstanden.
- Skub efter brug armen til aktivering af tilbageslagsbremsen **(9)** fremad fra position 1 til position 2, væk fra det forreste håndtag **(8)**.

Generel skæreadfærd (se billede G)

- Førstegangsbrugere skal øve savning af stammer på en savbuk.
- Sørg for at stå rigtigt foran træstykket, mens saven er slukket.
- Start kædesaven og kontroller, at savkæden kører med fuld hastighed, før den berører træet.
- Start skærearbejdet ved at trykke kloanslaget **(11)** mod træet for at stabilisere snittet.
- Saves i tykkere stammer eller træstammer, bruges kloanslaget som arm, dette gøres ved at stille kloanslaget trinvist tilbage til et lavere punkt under savearbejdet. Træk hertil kædesaven en smule bagud, til kloanslaget løsner sig, og brug kædesaven igen på et lavere niveau for at fortsætte savearbejdet. Træk ikke hele kædesaven ud af snittet.
- Lad kædesaven køre under hele snittet og overhold en ensartet hastighed.
- Udsæt ikke savkæden for kraft under savearbejdet, men lad den arbejde.
- Fjern altid kædesaven fra træsnittet, mens savkæden kører.
- Pas på, når savearbejdet er ved at være slut. Så snart kædesaven har savet sig fri, ændres vægtkraften uventet. Pas på - ben og fødder kan blive kvæstet.
- Slip start-stop-kontakten, så snart snittet er færdigt, så kæden standser, og positioner tilbagestødsbremsen **(9)** korrekt i position O (se billede **F1**).

Tilbagestød under savearbejdet (se billede H)

Med en principiel forståelse for tilbagestød kan opstående tilbagestød reduceres her, der kan føre til uheld.

Sørg altid for at stå sikkert og godt på jorden og hold ligevægten.

Ved tilbagestød forstås, når den tændte kædesav pludselig slår op og tilbage, hvilket kan optræde, når sværdspidsen berører emnet, eller når kæden sidder i klemme.

I tilfælde af tilbagestød reagerer kædesaven spontant, hvilket kan medføre, at brugeren eller personer, som opholder sig i umiddelbar nærhed af saven, udsættes for alvorlige kvæstelser.

Vær især opmærksom, når der saves i sidevendt og skrå retning samt i forbindelse med længdegående snit. Ved disse snit kan kloanslaget **(11)** normalt ikke bruges.

Overhold efterfølgende beskyttelsesforanstaltninger for at minimere tilbagestødet:
- Kontroller altid, at kædesaven håndteres rigtigt.
- Hold godt fast i kædesavens greb og hold den venstre arm stiv for at kontrollere kædesaven, hvis et tilbagestød skulle opstå.
- Sikr, at saveområdet er fri for forhindringer. Kontroller, at sværdets næse ikke berører en træstamme, en gren, et hegn eller en anden forhindring, som du kan komme til at ramme under savearbejdet.

Henvisning: Der kan opstå et tilbagestød, hvis spidsen på sværdet berører en forhindring.
- Sav altid med kædesavens fulde hastighed. Tryk start-stop-kontakten **(2)** helt igennem og overhold en ensartet snithastighed.
- Brug kun de reservesværd og tilbagestødreducerede kæder, der anbefales af Bosch.

Tilbagestødsbremse

Tilbagestødsbremsen er en sikkerhedsmekanisme, der aktiveres af håndleddet vha. armen til aktivering af tilbagestødsbremsen **(9)**, hvis et tilbagestød opstår. Savkæden stopper med det samme. Derved reduceres faren for kvæstelse som følge af tilbagestød.

Test regelmæssigt, om tilbagestødsbremsen fungerer:
- Hold fast i kædesaven med begge hænder.
- Tænd for kædesaven.
- Drejer savkæden sig, tryk da armen fremad ud af håndleddet for at aktivere tilbagestødsbremsen **(9)**. Brug ikke kædesaven, hvis savkæden ikke stopper med det samme under denne test.

Henvisning: Stop ikke kædesaven under normal brug ved at betjene armen til tilbagestødsbremsen bevidst **(9)**.

Savning af stammer (se billede I)

- Sikr altid stammerne, før savearbejdet startes.
- Sav altid stammerne ud over de sikrede punkter for at forhindre, at stammen kommer i klemme, og kæden klemmer sig fast.
- Kontroller, at savkæden aldrig kommer til at berøre jorden eller skæreudstyret.
- Hold øje med træstumper, grene, rødder osv. da du kan snuble.

Savning i træ, der er under spænding (se billede J)

- Træ, grene eller træstammer, der er under spænding, må der kun saves i af uddannede personer. Vær meget forsigtig, når dette arbejde udføres. Det er forbundet med øget ulykkesrisiko.

Afgrening (fjernelse/afsavning af grene) (se billede K)

- Ved afgrening forstås at grene fjernes fra fældede træer eller fra en stor gren.
- Lad store grene, der vender nedad og som støtter træet, i første omgang blive stående.
- Fjern de små grene i et snit.

Fejlsøgning

Fungerer el-værktøjet ikke korrekt, indeholder efterfølgende tabel fejlsymptomer, mulige årsager og foranstaltninger til afhjælpning. Hvis du ikke kan identificere og afhjælpe problemet hermed, bedes du kontakte serviceværkstedet.

Bemærk: Sluk for el-værktøjet og tag akkuen ud, før du begynder at lede efter fejlen.

Symptom	Mulig årsag	Afhjælpning
Kædesav kører ikke	Tilbageslagsbremsen er blevet udløst	se billedet **F1**
	Akkuen er afladet	Oplad akkuen, se også "Anvisninger vedrørende opladning"
	Motorværnet er blevet aktiveret	Lad motoren køle af
	Akku for kold/for varm	Lad akkuen varme op/køle af
	El-værktøj defekt	Opsøg kundeservice
	Kædespænding er for høj	Indstil kædespændingen.
Kædesaven tænder og slukker hele tiden	Akkuen er afladet	Oplad akkuen, se også "Anvisninger vedrørende opladning"
	El-værktøj defekt	Opsøg kundeservice
Overskydende olie	Restolie fra området omkring kæde og tandhjul	(se "Vedligeholdelse og service", Side 100)
Savkæde er tør	Oliebeholder er tom	Efterfyld olie, se også "Savkædesmøring"
	Oliedyse **(7)** tilstoppet	Rengør oliedysen **(7)**
	Oliefilter tilstoppet	Kontakt Bosch-kundeservice
Savkæde/styreskinne er varm	Oliebeholder er tom	Efterfyld olie
	Kædespænding er for høj	Indstil kædespændingen.
	Savkæden er sløv	Udskift savkæde
	Olieudløbskanal er tilstoppet	Opsøg kundeservice
Kædesav hopper, vibrerer eller saver ikke rigtigt	Kædespænding er for lav	Efterspænd kædespænding
	Savkæden er sløv	Udskift savkæde
	Savkæde er slidt	Udskift savkæde
	Savetænder peger i den forkerte retning	Monter savkæde rigtigt
	Sværd beskadiget eller slidt	Udskift sværd, eller kontakt Bosch-kundeservice
Kraftige vibrationer/ støj	El-værktøj defekt	Opsøg kundeservice
	Forkert montering af kæde	Kontrollér, om kæden er monteret rigtigt, se "Montering af sværdet og spænding af savkæden".
Savevarighed pr. akkuopladning for kort	For meget friktion på grund af manglende smøring	Sørg for korrekt kædesmøring (se ”Savkædesmøring”)
	Savkæde skal rengøres	Rengør savkæde
	Dårlig saveteknik	se "Arbejde med kædesaven"
	Akku ikke helt opladet	Oplad akkuen, se også "Anvisninger vedrørende opladning"
	Akku er uden for det tilladte temperaturområde	Opvarm akkuen til stuetemperatur (inden for det tilladte temperaturområde på 0-45 °C)
	Kædespænding er for høj	Indstil kædespændingen.
	Savkæden er sløv	Udskift savkæde
Savkæde bevæger sig langsomt	Akkuen er afladet	Oplad akkuen, se også "Anvisninger vedrørende opladning"
	Akku er uden for det tilladte temperaturområde	Opvarm akkuen til stuetemperatur (inden for det tilladte temperaturområde på 0-45 °C)

Vedligeholdelse og service

Vedligeholdelse, rengøring og transport

- ▶ **Bemærk! Sluk for el-værktøjet og fjern akkuen, før vedligeholdelses- eller rengøringsarbejde udføres.**
- ▶ **Brug altid egnet tøj og personlige værnemidler.**
- ▶ **Undersøg kædesaven for synlige mangler med regelmæssige mellemrum (f. eks. løs, udhængt eller beskadiget savkæde, løs fastgørelse og slidte eller beskadigede dele).**
- ▶ **Udfør ikke ændringer på haveredskabet.** Ikke tilladte ændringer kan forringe haveredskabets sikkerhed og føre til mere støj og større vibrationer, desuden bortfalder garantien.

Vedligeholdelse og rengøring

- Hold altid el-værktøj og ventilationsåbninger rene for at sikre godt og sikkert arbejde.
- Brug hverken vand, opløsningsmiddel eller poleringsmiddel til at rengøre el-værktøjet.
- Brug en ren klud eller en stiv børste til at fjerne snavs fra el-værktøjet.
- Brug en ren klud til at fjerne snavs fra oliedysen **(7)** forsigtigt. Kontroller, at snavs ikke kommer ind i oliedysen **(7)**, da dette kan føre til tilstopninger og smøreproblemer.

Vedligeholdelse af savkæde

- Rengør sværdet og savkæden, før produktet lægges til opbevaring i længere tid, så delene ikke sætter sig fast.

Sådan gør du savkæden ren:

- Tag afdækningen **(17)**, sværdet **(14)** og savkæden **(13)** af kædesaven, og rengør den med en stiv børste.
- Undersøg savkæden for beskadigelser, og udskift eller slib savkæden.

Erstatning og slibning af savkæde

- ▶ **Savkæden skal være skarp for at kunne arbejde optimalt og sikkert.**
- ▶ **Slib aldrig savkæden selv, medmindre du har erfaring på dette område.**

Savkæden kan blive uskarp efter længere tids brug, eller hvis den kommer i kontakt med andre genstande end træ.

- Erstat savkæden med savkædetilbehør fra Bosch eller få savkæden efterslebet professionelt, se tilbehør.
- Til montering af savkæden på værktøjet (se "Montering af sværdet og spænding af savkæden (se billederne **B1** – **B6**)", Side 96).

Vedligeholdelse af sværd

- ▶ **Skift kun sværdet, hvis du problemløst forstår produktet og instruktionerne, er dette ikke tilfældet, kontaktes kundeservicen hos Bosch.**
- ▶ **Brug kun reserve-sværd, der er anbefalet af Bosch.**

Kontroller sværdet for revner eller slid. Skift sværdet, hvis det er beskadiget. En vejledning om, hvordan sværdet fjernes, findes under (se "Montering af sværdet og spænding af savkæden (se billederne **B1** – **B6**)", Side 96).

Reservedele og tilbehør (se billede L)

Under www.bosch-pt.com findes eksplosionstegninger og informationer om reservedele.

Transport og opbevaring af kædesav

Før kædesaven transporteres:

- Tag altid akkuen ud.
- Anbring altid kædebeskyttelsen **(18)** på sværdet **(14)**, når kædesaven ikke bruges, for at undgå kvæstelser.
- Fastlås altid kædebremsen ved at skubbe håndbeskyttelsen/kædebremsen fremad.
- Det anbefales at bære kædesaven med sværdet bagud.

Udfør ud over alle trin, der skal gennemføres ifm. transport af kædesaven, efterfølgende trin, før kædesaven opbevares:

- Tøm oliebeholderen, før kædesaven opbevares, og fyld den op igen, før saven bruges igen.
- Opbevar altid kædesaven et sikkert sted, som skal være tørt og uden for børns rækkevidde.
- Stil aldrig genstande på kædesaven.

Kundeservice og anvendelsesrådgivning

Dansk

Tlf. Service Center: 44898855

Du finder linket til vores servicecentre og garantibetingelser på sidste side.

Produktets 10-cifrede typenummer (se typeskilt) skal altid angives ved forespørgsler og bestilling af reservedele.

Bortskaffelse

Produkter, akkuer, tilbehør og emballage skal genbruges på en miljøvenlig måde.

Smid hverken produkter eller akkuer/batterier ud sammen med det almindelige husholdningsaffald!

Gælder kun i EU-lande:

Iht. det europæiske direktiv 2012/19/EU skal kasserede produkter og iht. det europæiske direktiv 2006/66/EF skal defekte eller opbrugte akkuer/batterier indsamles separat og genbruges iht. gældende miljøforskrifter.

Bortskaffes udstyret ikke korrekt, kan affald af elektrisk og elektronisk udstyr beskadige miljøet og skade menneskers sundhed, hvis det indeholder farlige stoffer.

Svensk

Säkerhetsanvisningar

Förklaring till bildsymbolerna

Allmän varning för riskmoment.

Läs noga igenom bruksanvisningen.

Använd inte i regn.

Håll i kedjesågen med båda händerna.

Se upp med kedjesågens bakslag och undvik kontakt med svärdnosen.

Använd ögon-, hörsel- och huvudskydd.

Använd skyddshandskar.

VARNING: Avlägsna alltid batteriet före servicearbeten.

Allmänna säkerhetsanvisningar för elverktyg

⚠ VARNING **Läs alla säkerhetsvarningar, instruktioner och specifikationer som tillhandahålls med detta elverktyg.** Fel som uppstår till följd av att instruktionerna nedan inte följts kan orsaka elstöt, brand och/eller allvarliga personskador.

Förvara alla varningar och anvisningar för framtida bruk.

Begreppet Elverktyg hänför sig till nätdrivna elverktyg (med nätsladd) och till batteridrivna elverktyg (sladdlösa).

Arbetsplatssäkerhet

- ▶ **Håll ditt arbetsområde rent och väl upplyst.** Ostädade och mörka areor ökar olycksrisken.
- ▶ **Använd inte elverktyget i explosionsfarliga omgivningar när det t.ex. finns brännbara vätskor, gaser eller damm.** Elverktygen alstrar gnistor som kan antända dammet eller gaserna.
- ▶ **Håll under arbetet med elverktyget barn och obehöriga personer på betryggande avstånd.** Om du störs av obehöriga personer kan du förlora kontrollen över elverktyget.

Elektrisk säkerhet

- ▶ **Skydda elverktyg mot regn och väta.** Tränger vatten in i ett elverktyg ökar risken för elstöt.

Personsäkerhet

- ▶ **Var uppmärksam, kontrollera vad du gör och använd elverktyget med förnuft. Använd inte ett elverktyg när du är trött eller om du är påverkad av droger, alkohol eller mediciner.** Under användning av elverktyg kan även en kort ouppmärksamhet leda till allvarliga kroppsskador.
- ▶ **Använd personlig skyddsutrustning. Använd alltid skyddsglasögon.**Användning av personlig skyddsutrustning, som t. ex. dammfiltermask, halkfria säkerhetsskor, skyddshjälm och hörselskydd, som är anpassade för användningsområdet, reducerar risken för kroppsskada.
- ▶ **Undvik oavsiktlig igångsättning. Kontrollera att elverktyget är frånkopplat innan du ansluter stickproppen till vägguttaget och/eller ansluter/tar bort batteriet, tar upp eller bär elverktyget.** Om du bär elverktyget med fingret på strömställaren eller ansluter påkopplat elverktyg till nätströmmen kan olycka uppstå.
- ▶ **Ta bort alla inställningsverktyg och skruvnycklar innan du startar elverktyget.** Ett verktyg eller en nyckel i en roterande komponent kan medföra kroppsskada.
- ▶ **Undvik onormala kroppsställningar. Se till att du alltid står stadigt och håller balansen.** I detta fall kan du lättare kontrollera elverktyget i oväntade situationer.
- ▶ **Bär lämpliga arbetskläder. Bär inte löst hängande kläder eller smycken. Håll håret och kläderna borta från rörliga delar.** Löst hängande kläder, långt hår och smycken kan dras in av roterande delar.
- ▶ **När elverktyg används med dammsugnings- och -uppsamlingsutrustning, se till att dessa är rätt monterade och används på korrekt sätt.** Användning av dammutsugning minskar de risker damm orsakar.
- ▶ **Låt inte vanan att ofta använda verktygen göra att du blir slarvig och ignorerar verktygets säkerhetsprinciper.** En vårdslös åtgärd kan leda till allvarlig personskada inom bråkdelen av en sekund.

Korrekt användning och hantering av elverktyg

- ▶ **Överbelasta inte elverktyget. Använd rätt elverktyg för det jobb du tänker göra.** Med ett lämpligt elverktyg kan du arbeta bättre och säkrare inom angivet effektområde.
- ▶ **Ett elverktyg med defekt strömställare får inte längre användas.** Ett elverktyg som inte kan kopplas in eller ur är farligt och måste repareras.
- ▶ **Dra stickproppen ur vägguttaget och/eller ta bort batteriet, om det kan tas ut ur elverktyget, innan inställningar utförs, tillbehörsdelar byts ut eller elverktyget lagras.** Denna skyddsåtgärd förhindrar oavsiktlig inkoppling av elverktyget.
- ▶ **Förvara elverktygen oåtkomliga för barn. Låt elverktyget inte användas av personer som inte är förtrogna med dess användning eller inte läst denna anvisning.** Elverktygen är farliga om de används av oerfarna personer.
- ▶ **Underhåll elverktyg och tillbehör omsorgsfullt. Kontrollera att rörliga komponenter fungerar felfritt och inte kärvar, att komponenter inte brustit eller skadats och kontrollera orsaker som kan leda till att elverktygets funktioner påverkas menligt. Låt**

skadade delar repareras innan elverktyget tas i bruk. Många olyckor orsakas av dåligt skötta elverktyg.

- ▶ **Håll skärverktygen skarpa och rena.** Omsorgsfullt skötta skärverktyg med skarpa eggar kommer inte så lätt i kläm och går lättare att styra.
- ▶ **Använd elverktyget, tillbehör, insatsverktyg osv. enligt dessa anvisningar. Ta hänsyn till arbetsvillkoren och arbetsmomenten.** Om elverktyget används på ett sätt som det inte är avsett för kan farliga situationer uppstå.
- ▶ **Håll handtag och greppytor torra, rena och fria från olja och fett.** Hala handtag och greppytor ger ingen säker hantering och kontroll över verktyget i oväntade situationer.

Omsorgsfull hantering och användning av sladdlösa elverktyg

- ▶ **Ladda batterierna endast i de laddare som tillverkaren rekommenderat.** Om en laddare som är avsedd för en viss typ av batterier används för andra batterityper finns risk för brand.
- ▶ **Använd endast batterier som är avsedda för aktuellt elverktyg.** Används andra batterier finns risk för kroppsskada och brand.
- ▶ **Håll gem, mynt, nycklar, spikar, skruvar och andra små metallföremål på avstånd från reservbatterier för att undvika en bygling av kontakterna.** En kortslutning av batteriets kontakter kan leda till brännskador eller brand.
- ▶ **Om batteriet används på fel sätt finns risk för att vätska rinner ur batteriet. Undvik kontakt med vätskan. Vid oavsiktlig kontakt spola med vatten. Om vätska kommer i kontakt med ögonen uppsök dessutom läkare.** Batterivätskan kan medföra hudirritation och brännskada.
- ▶ **Använd inte batteriet eller verktyg som är skadade eller modifierade.** Skadade eller modifierade batterier kan bete sig oväntat vilket leder till brand, explosion eller risk för personskador.
- ▶ **Exponera inte ett batteri eller verktyg för brand eller för hög temperatur.** Exponering för brand eller temperaturer över 130 °C kan leda till explosion.
- ▶ **Följ alla laddningsinstruktioner och ladda inte batteriet eller verktyget utanför det temperaturomfång som specificeras i instruktionerna.** En olämplig laddning eller en laddning vid en temperatur som ligger utanför det specificerade området kan skada batteriet och öka brandrisken.

Service

- ▶ **Låt endast kvalificerad fackpersonal reparera elverktyget och endast med originalreservdelar.** Detta garanterar att elverktygets säkerhet upprätthålls.
- ▶ **Utför aldrig service på skadade batterier.** Service på batterier får endast utföras av tillverkaren eller auktoriserade tjänsteleverantörer.

Allmänna säkerhetsvarningar för kedjesågar

- ▶ **När sågen är igång håll kroppen på betryggande avstånd från sågkedjan. Kontrollera innan sågen startas att sågkedjan går fritt.** Under arbete med en kedjesåg kan en kort oaktsamhet leda till att kläder eller kroppsdelar råkar in i sågkedjan.
- ▶ **Håll i kedjesågen med högra handen på bakre handtaget och med vänstra handen på främre handtaget.** Om kedjesågen hålls i ett annat arbetsläge ökar risken för kroppsskada och får därför inte användas.
- ▶ **Håll tag i kedjesågen endast på isolerade greppytor då risk finns att sågkedjan kommer i kontakt med dolda strömledningar.** Sågkedjans kontakt med en spänningsförande ledning kan sätta redskapets metalldelar under spänning och leda till elstöt.
- ▶ **Bär ögonskydd. Vi rekommenderar ytterligare skyddsutrustning för hörsel, huvud, händer, ben och fötter.** Lämplig skyddsutrustning minskar risken för kroppsskada som kan orsakas av utkastat spånmaterial och oavsiktlig beröring av sågkedjan.
- ▶ **Arbeta inte med kedjesågen uppklättrad i ett träd, på en stege, från ett tak eller ett instabilt stöd.** Kedjesågens användning på detta sätt kan leda till allvarliga kroppsskador.
- ▶ **Se till att du står stadigt och använd kedjesågen endast när du står på ett fast, säkert och plant underlag.** Glatt underlag eller instabila ytor kan göra att du tappar balansen eller förlorar kontrollen över kedjesågen.
- ▶ **Räkna med att en gren som är under spänning kan fjädra tillbaka vid sågning.** När spänningen i träfibrerna avlastas kan grenen slå mot användaren och/eller göra kedjesågen okontrollerbar.
- ▶ **Var särskilt försiktig vid sågning av snårskog och unga träd.** Tunt material kan hänga upp sig i sågkedjan och slå dig eller få dig att förlora balansen.
- ▶ **Bär sågen frånslagen i främre handtaget och håll sågkedjan bortvänd från kroppen. För transport och lagring av kedjesågen ska svärdskyddet sättas på.** En omsorgsfull hantering av kedjesågen reducerar risken för en oavsiktlig beröring med den roterande sågkedjan.
- ▶ **Följ anvisningarna för smörjning, kedjespänning och byte av svärd och kedja.** En icke fackmässigt spänd eller smord sågkedja kan brista eller öka risken för bakslag.
- ▶ **Endast trävirke får sågas. Använd kedjesågen endast för de arbeten den är avsedd för. Exempel: Kedjesågen får inte användas för sågning av metall, plast, murverk eller byggmaterial som inte är i trä.** Om kedjesågen används för icke ändamålsenliga arbeten kan farliga situationer uppstå.
- ▶ **Denna kedjesåg är inte avsedd för fällning av träd.** Användning av kedjesågen för andra än avsedda procedurer kan leda till allvarliga kroppsskador hos användaren eller personer i närheten.
- ▶ **Följ anvisningarna då du avlägsnar fastnat material, lagrar eller gör service på kedjesågen. Kontrollera att**

strömställaren är frånkopplad och batteriet tagits ut. En oväntad start av kedjesågen vid avlägsnande av fastnat material eller vid service kan leda till allvarliga kroppskador.

- ▶ **Håll verktyget borta från regn och fukt.** Om vatten tränger in i verktyget ökar risken för elstötar.
- ▶ **Håll batterierna borta från regn och fukt.** Om vatten tränger in i batteriet ökar risken för elstötar.
- ▶ **Håll handtag och greppytor torra, rena och fria från olja och fett.** Hala handtag och greppytor ger ingen säker hantering och kontroll över verktyget i oväntade situationer.
- ▶ **Orsaker för och eliminering av bakslag:**
  – Bakslag kan uppstå när svärdets nos berör ett föremål eller om virket böjer sig och sågkedjan kläms fast.
  En beröring med svärdnosen kan ofta leda till en oväntad bakåtriktad reaktion varvid svärdet slår uppåt och mot användaren.
  Om sågkedjan kommer i kläm på styrskenans övre kant kan svärdet slå bakåt mot användaren.
  Alla dessa reaktioner kan leda till att du förlorar kontrollen över sågen och i värsta fall allvarligt skadas. Lita inte uteslutande på den säkerhetsutrustning som finns monterad på kedjesågen. När du använder kedjesågen bör du själv vidta vissa åtgärder för att kunna arbeta utan olyckor och skador.
  Bakslag uppstår till följd av missbruk eller felaktig hantering av kedjesåg. Detta kan undvikas genom skyddsåtgärder som beskrivs nedan:
- ▶ **Håll i sågen med båda händerna varvid tummen och fingrarna ska omsluta kedjesågens handtag. Håll kroppen och armarna i ett läge som är lämpligt för att motstå bakslagskrafter.** Om lämpliga åtgärder vidtagits kan användaren behärska bakslagskrafterna. Släpp aldrig greppet om kedjesågen.
- ▶ **Undvik en onormal kroppsställning och såga inte över skulderhöjd.** Härvid undviks en oavsiktlig beröring med svärdnosen och möjliggör en bättre kontroll över kedjesågen i oväntade situationer.
- ▶ **Använd alltid de reservsvärd och sågkedjor som tillverkaren föreskrivit.** Andra reservsvärd och sågkedjor kan leda till att kedjan brister eller till bakslag.
- ▶ **Följ tillverkarens anvisningar för skärpning och underhåll av sågkedjan.** För låg djupgångsbegränsning ökar risken för bakslag.

Extra säkerhetsanvisningar

- ▶ **Denna produkt innehåller magneter - magneten får inte komma i närheten av implantat och andra medicinska produkter, som t.ex. pacemaker eller insulinpumpar, magnetiska databärare och magnetkänslig utrustning.** Magneten alstrar ett fält som kan påverka funktionen av medicinska produkter eller medföra en irreversibel förlust av data.
- ▶ **Elverktyget får inte användas av person (inklusive barn) med begränsad fysisk, sensorisk eller psykisk förmåga och/eller som saknar den erfarenhet och kunskap som krävs för hantering. Undantag görs om personen övervakas av en för säkerhet ansvarig person som kan undervisa i elverktygets användning.** Barn bör övervakas för att säkerställa att de inte leker med produkten.
- ▶ **Håll i elverktyget med båda händerna under arbetet och se till att du står stadigt.** Elverktyget kan styras säkrare med två händer.
- ▶ **Kontrollera att alla skyddsanordningar och handtag är monterade innan elverktyget används.** Använd aldrig ett ofullständigt monterat redskap eller ett redskap som på otillåtet sätt modifierats.
- ▶ Använd alltid elverktyget med en väl inriktad och spänd kedja. Användning av elverktyget med en fel inriktad och inte korrekt spänd kedja kan leda till kedjebrott, bakslag och/eller kroppsskador.
- ▶ Håll alla kylluftsöppningar rena.

Säkerhetsanvisningar och Anvisningar för optimal hantering av batteriet

- ▶ **Kontrollera att produkten är frånkopplad innan batteriet sätts in.** Sätt inte in batteriet i en inkopplad produkt, det kan leda till olyckor.
- ▶ **Använd endast Bosch batterier som är avsedda för trädgårdsredskapet.** Om andra batterier används, finns risk för kroppsskada och brand.
- ▶ **Batteriet får inte öppnas eller ändras.** Detta kan leda till kortslutning.

Skydda batteriet mot hög värme och även mot t.ex. längre solbestrålning, eld, vatten och fukt. Risk för explosion.

- ▶ **Då produkten inte används, håll gem, mynt, nycklar, spikar, skruvar och andra små metallföremål på avstånd från batteriet son inte används, för att undvika en bygling av kontakterna.** En kortslutning av batteriets kontakter kan leda till brännskador eller brand.
- ▶ **Ur skadat eller fel använt batteri kan ångor avgå.** Tillför friskluft och uppsök en läkare vid besvär. Ångorna kan reta andningsvägarna.
- ▶ **Använd endast batteriet i produkter från tillverkaren.** Detta skyddar batteriet mot farlig överbelastning.
- ▶ **Batteriet kan skadas av vassa föremål som t.ex. spikar eller skruvmejslar eller på grund av yttre påverkan.** En intern kortslutning kan uppstå och rök, explosion eller överhettning kan förekomma hos batteriet.
- ▶ **Kortslut inte batteriet.** Explosionsrisk föreligger.
- ▶ Skydda batteriet mot fukt och vatten.
- ▶ Lagra trädgårdsredskapet och batteriet endast inom temperaturområdet -20 °C till 50 °C. Lämna inte batteriet på sommaren t.ex. liggande i bilen.
- ▶ Rengör vid tillfälle batterimodulens ventilationsöppningar med en mjuk, ren och torr pensel.

Symboler

Symbolerna nedan är viktiga för att kunna läsa och förstå bruksanvisningen. Lägg symbolerna och deras betydelse på minnet. Korrekt tolkning av symbolerna hjälper till att bättre och säkrare använda produkten.

Symbol	Betydelse
	Använd skyddshandskar.
	Håll barn, personer och husdjur på betryggande avstånd.
	Rörelseriktning
	Reaktionsriktning
	Vikt
	Tillkoppling
	Frånkoppling
	Tillåten hantering
	Förbjuden hantering
CLICK!	Hörbart ljud
	Tillbehör/reservdelar

Produkt- och prestandabeskrivning

Läs alla säkerhetsanvisningar och instruktioner. Underlåtenhet att följa säkerhetsanvisningarna och anvisningarna kan leda till elstötar, eldsvåda och/eller svåra personskador.

Observera bilderna i början av instruktionsboken.

Ändamålsenlig användning

Elverktyget är avsett för sågning av träd och trädstammar i närheten av marken. Det kan användas för sågning längs och tvärs mot fiberriktningen.

Elverktyget är inte lämpligt för sågning av mineraliska material.

Detta elverktyg är inte avsedd för fällning av träd.

Illustrerade komponenter

Numreringen av de avbildade komponenterna refererar till framställningen av elverktyget på grafiksidan.

(1) Bakre handtag
(2) På-/av-strömbrytare
(3) Tillkopplingsspärr för på-/av-strömbrytare
(4) Oljenivåindikering
(5) Oljetanklock
(6) Kedjehjul
(7) Oljemunstycke
(8) Främre handtag
(9) Handskydd/spak för aktivering av kastskyddet/broms
(10) Fästbultar
(11) Barkstöd
(12) Ventilationsöppning
(13) Sågkedja
(14) Svärd
(15) Kedjespännring
(16) Låsvred
(17) Kedjehjulets täckkåpa
(18) Kedjeskydd
(19) Frigöringsknapp för batteriet
(20) Batteri
(21) Laddare[a)]
(22) Spännhjul

a) **I bruksanvisningen avbildat och beskrivet tillbehör ingår inte i standardleveransen.**

Tekniska data

Kedjesåg		PKE18V-30-28
Artikelnummer		**3 600 HB8 B..**
Märkspänning[A)]	V	18
Kedjehastighet på tomgång	m/s	9
Svärdlängd	cm	30
Sågkedjedelning		3/8" låg profil
Drivlänkstjocklek	mm	1,1 (0,043")
Antal drivlänkar		45
Sågningsdiameter max.	cm	27,5
Påfyllningsmängd oljetank	ml	160

Kedjesåg		PKE18V-30-28
Automatisk kedjesmörjning		●
Noshjul		●
Vikt enligt EN 62841-4-1[A)]		
- med batteri	kg	4,5 (4,0 Ah)–4,6 (6,0 Ah)
- utan batteri	kg	3,9
- utan batteri, svärd eller sågkedja		3,3
Serienummer		Se serienummer (typskylt) på produkten
Rekommenderad omgivningstemperatur vid laddning	°C	0 ... +35
Tillåten omgivningstemperatur vid användning [B)] och vid lagring	°C	–20 ... +50
Kompatibla batterier		PBA18V...W ≥ 1.5Ah
Rekommenderade batterier		PBA18V...W ≥ 4.0Ah
Rekommenderade laddare		AL 18...

A) i relation till använt batteri

B) begränsad effekt vid temperaturer < 0 °C

Buller-/vibrationsdata

Bullernivåvärden beräknade enligt **EN 62841-4-1**.

Den A-klassade bullernivån hos elverktyg ligger typiskt på: bullertrycknivå **86** dB(A); bullernivå **94** dB(A). Osäkerhet K = **4,0** dB.

Använd hörselskydd!

Vibrationsvärden a_h (kontinuerliga vibrationer), p_F (upprepade stötvibrationer) och osäkerhet K beräknade enligt **EN 62841-4-1**.

a_h = **5,6** m/s^2 (K = **1,5** m/s^2),
p_F = **402** m/s^2 (K = **56** m/s^2)

Att det/de angivna totala vibrationsemissionsvärdet/-värdena och det/de angivna bulleremissionsvärdet/-värdena har uppmätts enligt en standardiserad sträng kontroll och kan användas till jämförelse med ett annat elverktyg.

Att det/de angivna totala vibrationsemissionsvärdet/-värdena och det/de angivna bulleremissionsvärdet/-värdena också kan användas för en preliminär bedömning av belastningen.

Att vibrations- och bulleremissionsvärden vid elverktygets faktiska användning kan avvika från angivna värden, beroende på vilket sätt elverktyget används, speciellt vilket slags arbetsstycke bearbetas och nödvändigt, för att fastslå säkerhetsåtgärder för användarens skydd som grundar sig på en värdering av vibrationsbelastningen vid verkliga användningsförhållanden (härvid måste alla andelar av driftscykeln beaktas, till exempel tiden under vilken elverktyget är avstängt och den tid verktyget visserligen är inkopplat men fungerar utan belastning).

Batteri

Bosch säljer batteridrivna elverktyg även utan batteri. Om det ingår ett batteri i leveransen av ditt elverktyg kan du se på förpackningen.

Ladda batteriet

▶ **Använd endast de laddare som anges i tekniska data.** Endast denna typ av laddare är anpassad till det litium-jonbatteri som används i elverktyget.

Observera: litiumjonbatterier levereras delvis laddade enligt internationella transportföreskrifter. För full effekt ska batteriet laddas helt innan första användningen.

Sätta in batteriet

Skjut in det laddade batteriet i batterihållaren tills det sitter fast.

Borttagning av batteri

För att ta ut batteriet, tryck på upplåsningsknappen och dra ut batteriet. **Bruka inte våld.**

Indikering för batteristatus på batteriet

Observera: Inte varje batterityp har en laddningsindikation.

LED-lamporna på batteriet visar batteriets laddningsnivå. Av säkerhetsskäl kan man endast kontrollera batteristatus när elverktyget är stilla.

Tryck på knappen för indikering av batteristatus på batteriet för att visa laddningsnivån. Detta kan endast göras när batteriet tagits ut ur verktyget.

LED-lampa på batteriet	Laddningsnivå
Fast ljus 4 × grönt	≈ 75–100 %
Fast ljus 3 × grönt	≈ 50–75 %
Fast ljus 2 × grönt	≈ 25–50 %
Fast ljus 1 × grönt	≈ 5–25 %
Blinkande ljus 1 × grönt	≈ 0–5 %

Anvisningar för korrekt hantering av batterimodulen

Skydda batterimodulen mot fukt och vatten.

Batteriet får endast lagras inom ett temperaturområde mellan −20 °C till 50 °C. Låt därför inte batterimodulen t. ex. på sommaren ligga kvar i bilen.

Rengör vid tillfälle batterimodulens ventilationsöppningar med en mjuk, ren och torr pensel.

Är brukstiden efter uppladdning onormalt kort tyder det på att batterierna är förbrukade och måste bytas mot nya.

Beakta anvisningarna för avfallshantering.

Batteriets skötsel

Beakta följande anvisningar och åtgärder för att garantera optimal användning av batteriet:

- Skydda batteriet mot fukt och vatten.
- Lagra elverktyget och batteriet endast inom temperaturområdet -20 °C till 50 °C. Lämna inte batteriet på sommaren t.ex. liggande i bilen.
- Lagra batteriet separat och inte i trädgårdsredskapet.
- Låt inte batteriet sitta kvar i trädgårdsredskapet i direkt solsken.
- Optimal temperatur för förvaring av batteriet är 5 °C.
- Rengör vid tillfälle batteriets ventilationsöppningar med en mjuk, ren och torr pensel.

Är brukstiden efter uppladdning onormalt kort tyder det på att batteriet är förbrukat och måste bytas ut.

Montering

För din säkerhet

- ▶ **Observera! Innan underhålls- och rengöringsarbeten utförs ska elverktyget slås från och batteriet tas bort.**
- ▶ **Försiktigt! Kedjan är vass. Bär alltid skyddshandskar vid arbete med kedjan.**
- ▶ **Kedjesågen får absolut inte användas i närheten av personer, barn eller djur och inte heller när du är påverkad av alkohol, droger eller mediciner med bedövande verkan.**
- ▶ **Kedjesågen ska endast användas när täckkåpan har säkrats korrekt.**

Montering av svärdet och spänning av sågkedjan (se bilder B1 – B6)

- ▶ **Försiktigt! Spänn inte sågkedjan om den är het.**
- ▶ **Använd inte verktyg för montaget.**
- Lägg kedjesågen på ett lämpligt plant underlag med täckkåpan **(17)** uppåt.
- När svärdet är demonterat från kedjesågen ska du förvissa dig om att spännhjulet **(22)** på svärdet är vridet moturs så lång det går.
- Håll svärdet **(14)** med nosen lodrätt uppåt och sätt fast en ny eller slipad sågkedja **(13)** i rätt riktning på svärdet (se bild **B1**).
- Förvissa dig om att sågkedjan **(13)** ligger korrekt i skåran runt hela svärdet.
- Lägg sågkedjan runt kedjehjulet **(6)** och skjut svärdet **(14)** över fästbultarna **(10)**.
- Kontrollera att alla delar sitter ordentligt och håll svärdet med sågkedjan i denna position.
- Vrid spännhjulet **(22)** medurs tills sågkedjan är delvis spänd och förblir monterad på svärdet.
- Sätt dit täckkåpan **(17)** och vrid låsvredet **(16)** medurs tills täckkåpan sitter delvis.
- Vrid kedjespännringen **(15)** medurs tills du känner ett lätt motstånd mot vridningen.
- Lås kedjespännringen **(15)** genom att vrida låsvredet **(16)** medurs. Kontrollera kedjespänningen genom att lyfta sågkedjan **(13)** från mitten av kedjeskenan **(14)**. Använd handskar! Rätt spänning har uppnåtts när sågkedjan **(13)** – mot maskinens vikt – kan lyftas ca 4–6 mm från kedjeskenan **(14)**.
- Om kedjespänningen behöver ställas in, lossa låsvredet **(16)** genom att vrida det minst ett helt varv moturs, ställ in kedjespänningen genom att vrida kedjespännringen **(15)** och upprepa stegen.
- När rätt spänning har uppnåtts, håll fast kedjespännringen **(15)** och dra åt låsvredet **(16)** medurs.
- Om kedjan är för hårt spänd, skruva loss låsvredet **(16)** och upprepa stegen för spänning.

Obs! Spänn inte sågkedjan för mycket, eftersom en alltför kraftig spänning leder till onormalt högt slitage och kortare livslängd på sågkedjan och kan skada kedjeskenan.

Obs! Nya sågkedjor kan töjas avsevärt första gången de används. Ta ut batteriet och kontrollera sågkedjans spänning regelbundet under de två första drifttimmarna.

Påfyllning av oljetanken (se bild D)

Obs! Kedjesågen är inte påfylld med sågkedjeolja vid leverans. Kom ihåg att fylla på olja innan sågen tas i bruk. Om kedjesågen används utan sågkedjeolja eller om oljenivån ligger under minimimarkeringen skadas svärdet och sågkedjan.

Påfyllning av oljetanken sker enligt följande:

- Ställ kedjesågen på ett lämpligt underlag med oljetanklocket **(5)** uppåt.
- Rengör området runt oljetanklocket **(5)**. Använd en ren trasa för att avlägsna smuts.
- Vrid loss oljetanklocket **(5)** moturs.
- Fyll på oljetanken försiktigt med sågkedjeolja.
- Se till att ingen smuts eller främmande föremål hamnar i oljetanken när du fyller på sågkedjeolja.
- Oljetanklocket **(5)** är fäst på kedjesågen. Se till att oljetanklocket inte blockerar oljetankens öppning vid påfyllning.
- Du kan kontrollera oljenivån under användning med hjälp av oljenivåindikeringen **(4)**. Fyll på med ny olja när miniminivån har uppnåtts.
- Montera oljetanklocket **(5)** och dra åt det.

Obs! För att erhålla bästa möjliga prestanda skall du alltid använda olja som är särskilt avsedd för kedjesågen.

Användning av otillåten olja kan inverka skadligt på oljesystemets prestanda och leda till att garantin upphör att gälla.

Sågkedjans smörjning (se bild F3)

Sågkedjans livslängd och skäreffekt är beroende av optimal smörjning. Därför smörjs sågkedjan under drift automatiskt med sågkedjeolja ur oljemunstycket **(7)**.

Kontrollera regelbundet att sågkedjan är riktigt smord:

- Håll kedjesågen med full oljetank och svärdets spets riktad mot en ljus yta.
- Låt elverktyget gå ca. 1 minut, eller tills olja syns på den ljusa ytan.
- Om ingen olja syns, se felsökning ”Sågkedjan torr”.
- Om smörjsystemet fortfarande inte fungerar korrekt, ta kontakt med en Bosch-service.

Anvisning: Oljefiltret är inbyggd i oljetanken. Ta kontakt med Bosch-kundservice för rengöring eller felavhjälpande.

Anvisning: Vid låg temperatur blir oljan tjockflytande, varvid oljeflödet minskar.

Användning

- ▶ **Läs före användning bruksanvisningen och säkerhetsanvisningarna.**
- ▶ **Använd alltid lämpliga kläder och personlig skyddsutrustning.**
- ▶ **Utför alla behövliga underhållsåtgärder före driftstart.**
- ▶ **Kontrollera alltid före användning verktygets och kedjans tillstånd, oljenivån och korrekt montering. Använd kedjesågen endast när du är i felfritt skick.**
- ▶ **Kontrollera alltid att omgivningen är torr och fri från hinder, samt att inga obehöriga personer finns i närheten.**
- ▶ **Se alltid till att du står stadigt och använd kedjesågen endast när du står på ett fast, säkert och plant underlag.**
- ▶ **Använd aldrig kedjesågen från en stege eller över skulderhöjd.**
- ▶ **Sträck dig inte för långt framåt och arbeta inte med utsträckta armar.**
- ▶ **Håll fast kedjesågen med båda händerna.**
- ▶ **Låt inte kedjesågen ligga på marken. Snubbelrisk!**
- ▶ **Rök inte och ta inte glöd eller eld till arbetsområdet. Kedjesågsdammet kan vara lätt antändbart.**
- ▶ **Tryck inte på strömställaren efter en automatisk frånkoppling av apparaten. I annat fall kan batteriet skadas.**

Anvisning: Kedjesågen levereras inte fylld med olja. Använd kedjesågen först när oljebehållaren har fyllts med kedjeolja.

- ▶ **Kedjesågens användning med en fel inriktad eller felaktigt spänd kedja kan leda till kedjebrott, bakslag och/eller kroppsskador.**
- ▶ **Nya sågkedjor kan förlänga sig betydligt vid första driftstarten.**
- ▶ **Kontrollera kedjespänningen regelbundet under användningen.** För korrekt montering, (se „Montering av svärdet och spänning av sågkedjan (se bilder **B1** – **B6**)“, Sidan 106).

Riktig hantering av kedjesågen (se bild I)

Använd dig alltid av i detta avsnitt beskriven korrekt hantering:

- Använd lämpliga halkfria kedjesåghandskar för maximalt grepp och skydd.
- Håll alltid i sågen med båda händerna, då sågen är i gång.
- Lägg din högra hand på bakre handtaget och din vänstra hand på främre handtaget varvid dina tummar och övriga finger omsluter kedjesågens handtag. (se bild **F2**)
- Håll dig i balans och ställ båda fötterna på stadigt underlag.
- Håll vänstra armbågen i en ”utsträckt”, styv position för att hålla stånd mot eventuella bakslagskrafter.
- Arbeta aldrig med utsträckta armar eller sträck dig inte för långt ut.
- Håll stadigt tag i kedjesågens handtag och håll vänstra armen styv för att kunna bibehålla kontrollen över kedjesågen ifall ett bakslag uppträder.
- Håll kedjesågen på högra sidan av kroppen.
- Kontrollera att ingen del av din kropp korsar snittlinjen. Ett bakslag kan slunga kedjesågen tillbaka mot din kropp. (se bild **I**) Genom bakslag kan kedjesågen slungas tillbaka mot din kropp. (se bild **I**)

Till-/frånkoppling (se bild F1)

- ▶ **Använd lämpliga halkfria kedjesåghandskar för maximalt grepp och skydd.**

Före tillkopplingen:

- Ta bort kedjeskyddet **(18)**.
- Sätt i batterimodulen.
- Håll ett stadigt tag i kedjesågens båda grepp och se till att du står utanför sågkedjans räckvidd. (se bild **I**).

Tillkoppling:

- Dra spaken för aktivering av bakslagsbromsen **(9)** från läge **O** till läge **I** i riktning mot det främre handtaget **(8)**.
- Tryck in tillkopplingsspärren för på-/av-strömbrytaren **(3)**, tryck sedan in på-/av-strömbrytaren **(2)** och håll den intryckt.
- Släpp genast tillkopplingsspärren när kedjesågen börjar gå.
- Sågkedjan måste ha uppnått full hastighet innan du sågar i trä.

Obs! Kedjesågen kan inte startas om spaken för aktivering av bakslagsbromsen **(9)** inte har avaktiverats korrekt för användningen.

Frånkoppling:

- Släpp på-/av-strömbrytaren **(2)**. Tillkopplingsspärren återgår till säkerhets-/spärrtillståndet.

– Efter användning ska du skjuta spaken för aktivering av bakslagsbromsen **(9)** från läge 1 till läge 2 framåt, bort från det främre handtaget **(8)**.

Allmän hantering vid sågning (se bild G)

– Förstagångsanvändare bör träna kapning av stammar på en sågbock.
– Tag med avkopplad såg korrekt ställning framför trästycket.
– Starta kedjesågen och försäkra dig om att sågkedjan rör sig med full hastighet innan den kommer i kontakt med trä.
– Starta sågningen genom att trycka klostoppet **(11)** mot trästycket, för att stabilisera snittet.
– Om du sågar tjockare stammar eller trädstammar, ska du använda klostoppet som hävstång genom att under sågningen flytta klostoppet stegvis till en lägre punkt. Dra därför kedjesågen lätt bakåt tills klostoppet lossnar, och sätt in kedjesågen på en lägre nivå för fortsatt sågning. Dra inte fullständigt bort kedjesågen ut skäret.
– Låt kedjesågen gå under hela skäret och håll en jämn hastighet.
– Tryck inte vid sågning sågkedjan med kraft mot virket utan låt sågkedjan utföra arbetet.
– Ta alltid kedjesågen ur träsnittet medan sågkedjan rör sig.
– Var försiktig vid sågskärets slut. Genast när kedjesågen har skurit fritt, ändras sågens viktkraft. Risk för skada på ben och fötter.
– Släpp strömställaren fri genast då snittet avslutats så att kedjan stannar och positionera bakslagsbromsen **(9)** korrekt i position O (se bild **F1**).

Sågens bakslag (se bild H)

Med en grundläggande förståelse för bakslag kan du reducera uppträdande bakslag, som kan leda till olyckor.

Kontrollera alltid att du står stadigt på marken och håller balansen.

Med sågens bakslag förstår man ett plötsligt kast uppåt och bakåt som kan uppstå när en tillslagen kedjesåg med svärdnosen berör sågat gods eller när kedjan kläms in.

Vid sågens bakslag reagerar sågen på oförutsebart sätt och kan orsaka allvarliga kroppskador på person som använder sågen eller på personer som befinner sig inom sågområdet.

Ge speciellt akt vid sågning i sido- och sned riktning samt vid längdsnitt. Vid dessa snitt kan klostoppet **(11)** i allmänhet ´inte användas.

Beakta följande försiktighetsåtgärder för att minimera bakslag:

– Kontrollera alltid att kedjesågens hantering är korrekt.
– Håll stadigt tag i kedjesågens handtag och håll vänstra armen styv för att kunna bibehålla kontrollen över kedjesågen ifall ett bakslag uppträder.
– Försäkra dig om att området där du sågar är fritt från hinder. Kontrollera att svärdets spets inte kommer i kontakt med en trädstam, en kvist, ett staket eller ett annat hinder som du under arbetet med sågen kan träffa.

Anvisning: Det kan leda till ett bakslag om svärdets spets träffar ett hinder.

– Såga alltid med kedjesågens fulla hastighet. Tryck helt ned strömställaren **(2)** och häll en konstant skärhastighet.
– Använd endast av Bosch rekommenderade reservsvärd och bakslagsfattiga kedjor.

Bakslagsbroms

Bakslagsbromsen är en säkerhetsmekanism som aktiveras av handleden via hävarmen för aktivering av bakslagsbromsen **(9)** när ett bakslag uppträder. Sågkedjan stoppar omedelbart. Därmed minskar risk för personskada genom bakslag.

Testa regelbundet att bakslagsbromsen fungerar:

– Håll fast kedjesågen med båda händerna.
– Koppla på kedjesågen.
– Tryck hävarmen framåt med handleden när sågkedjan roterar för att aktivera bakslagsbromsen **(9)**. Använd inte kedjesågen, om sågkedjan inte vid denna test omedelbart stannar.

Anvisning: Stanna inte kedjesågen vid normalt bruk genom att avsiktligt manövrera bakslagsbromsens hävarm **(9)**.

Sågning av stammar (se bilder I)

– Säkra alltid stammarna före sågning.
– Kapa alltid stammarna utanför den stödda punkten, för att hindra att stammen klämmer ihop och kedjan råkar i kläm.
– Se till att sågkedjan aldrig kommer i kontakt med marken eller skärverktyg.
– Undvik att snubbla på trädstubbar, grenar, rötter etc.

Sågning av trävirke under spänning (se bild J)

– Sågning av trävirke, grenar eller träd som sitter i spänn ska helst utföras av utbildad personal. Iaktta största försiktighet. Olycksriskerna är i dessa fall stora.

Kvistning av kvistar eller träd(se bild K)

– Vid kvistning kapas grenarna på ett fällt träd eller en större kvist.
– Kapa sist större grenar som är riktade nedåt och som stöder trädet.
– Kapa mindre kvistar med ett snitt.

Felsökning

Om elverktyget inte fungerar felfritt, läs felsymtomen i tabellen nedan som hänvisar till möjliga orsaker och åtgärder för avhjälpande av fel. Om du inte med hjälp av anvisningarna lyckas lokalisera och åtgärda problemet, ta kontakt med din serviceverkstad.

Observera: Innan felsökning startas stäng av elverktyget och ta bort batteriet.

Symptom	Möjlig orsak	Åtgärd
Kedjesågen går inte	Bakslagsbromsen har löst ut	se bild **F1**
	Batteriet urladdat	Ladda batteriet, se även ”Anvisningar för laddning”
	Motorskyddet har löst ut	Låt motorn svalna
	Batteriet för kallt/för varmt	Låt batteriet värmas upp/svalna
	Elverktyget defekt	Kontakta kundtjänst
	För hög kedjespänning	Ställ in kedjespänningen.
Kedjesågen arbetar intermittent	Batteriet urladdat	Ladda batteriet, se även ”Anvisningar för laddning”
	Elverktyget defekt	Kontakta kundtjänst
Överflödig olja	Restolja från kedja och drev	(se „Underhåll och service“, Sidan 110)
Sågkedjan torr	Ingen olja i oljetanken	Fyll på olja, se även ”Smörjning av sågkedjan”
	Oljemunstycket **(7)** igensatt	Rengör oljemunstycket **(7)**
	Oljefiltret igensatt	Kontakta Bosch kundtjänst
Sågkedjan/styrskenan varm	Ingen olja i oljetanken	Fyll på olja
	För hög kedjespänning	Ställ in kedjespänningen.
	Sågkedjan slö	Byt sågkedjan
	Oljeutloppskanalen igensatt	Kontakta kundtjänst
Kedjesågen hugger, vibrerar eller sågar inte ordentligt	För låg kedjespänning	Efterspänn kedjan
	Sågkedjan slö	Byt sågkedjan
	Sågkedjan sliten	Byt sågkedjan
	Sågtänderna pekar i fel riktning	Montera sågkedjan på rätt sätt
	Svärdet skadat eller slitet	Byt svärdet eller kontakta Bosch kundtjänst
Kraftiga vibrationer/ oljud	Elverktyget defekt	Kontakta kundtjänst
	Felaktigt monterad kedja	Kontrollera att kedjan är korrekt monterad, se ”Montering av svärdet och spänning av sågkedjan”.
Batteriets sågtid per laddning för kort	För hög friktion på grund av att smörjning saknas	Kontrollera kedjesmörjningen (se ”Sågkedjans smörjning”)
	Sågkedjan måste rengöras	Rengör sågkedjan
	Dålig sågteknik	se ”Kedjesågens användning”
	Batteriet inte fulladdat	Ladda batteriet, se även ”Anvisningar för laddning”
	Batteriets temperatur utanför tillåtet temperaturområde	Låt batteriet värmas till rumstemperatur (inom tillåtet temperaturområde på 0–45 °C)
	För hög kedjespänning	Ställ in kedjespänningen.
	Sågkedjan slö	Byt sågkedjan
Sågkedjan rör sig långsamt	Batteriet urladdat	Ladda batteriet, se även ”Anvisningar för laddning”
	Batteriets temperatur utanför tillåtet temperaturområde	Låt batteriet värmas till rumstemperatur (inom tillåtet temperaturområde på 0–45 °C)

Underhåll och service

Underhåll, rengöring och transport

- ▶ **Observera! Innan underhålls- och rengöringsarbeten utförs ska elverktyget slås från och batteriet tas bort.**
- ▶ **Använd alltid lämpliga kläder och personlig skyddsutrustning.**
- ▶ **Undersök kedjesågen regelbundet avseende tydliga fel som t. ex. lös, avhoppad eller skadad sågkedja, lös infästning och nedslitna eller skadade komponenter.**
- ▶ **Gör inga förändringar på trädgårdsredskapet.** Otillåtna förändringar kan menligt påverka trädgårdsredskapets säkerhet och leda till kraftigare buller och vibrationer samt till att garantin löper ut.

Underhåll och rengöring

- Håll elverktyget och dess ventilationsöppningar rena för bra och säkert arbete.
- Använd inte vatten, lösningsmedel eller polermedel för rengöring av elverktyget.
- Använd en ren duk eller en styv borste för avlägsnande av nedsmutsning på elverktyget.
- Använd en ren duk för att försiktigt avlägsna föroreningar från oljemunstycket **(7)**. Kontrollera att inga föroreningar hamnar i oljemunstycket **(7)**, de kan leda till förstoppningar och smörjningsproblem.

Underhåll av sågkedjan

- Rengör svärdet och sågkedjan om du inte ska använda produkten under en längre tid, detta för att undvika att delarna kärvar.

Så här rengör du sågkedjan:

- Ta bort täckkåpan **(17)**, svärdet **(14)** och sågkedjan **(13)** från kedjesågen och rengör dem med en styv borste.
- Undersök sågkedjan med avseende på skador och byt eller slipa sågkedjan.

Sågkedjans skärpning och utbyte

- ▶ **För en optimal effekt och säkerhet fordras en vass sågkedja.**
- ▶ **Skärp aldrig sågkedjan själv, om du inte har erfarenhet av det.**

Sågkedjan kan bli slö efter lång användning eller av kontakt med andra föremål än trä.

- Ersätt sågkedjan från Bosch sågkedjetillbehör eller låt sågkedjan skärpas professionellt, se tillbehör.
- För montage av sågkedjan på verktyget (se „Montering av svärdet och spänning av sågkedjan (se bilder **B1** – **B6**)“, Sidan 106).

Svärdets underhåll

- ▶ **Byt ut svärdet endast om du känner produkten och noga förstår anvisningarna, i annat fall ta kontakt med Bosch kundtjänst.**
- ▶ **Använd endast av Bosch godkända reservsvärd.**

Kontrollera svärdet avseende sprickor eller slitage. Byt ut skadat svärd. Anvisning för lösgöring av svärdet finner du i (se „Montering av svärdet och spänning av sågkedjan (se bilder **B1** – **B6**)“, Sidan 106).

Reservdelar och Tillbehör (se bild L)

Under www.bosch-pt.com finner du sprängskisser och information om reservdelar.

Transport och lagring av kedjesågen

Innan du transporterar kedjesågen:

- Avlägsna alltid batteriet.
- Applicera alltid kedjeskyddet **(18)** på svärdet **(14)** när kedjesågen inte är aktiv, för att förhindra kroppsskador.
- Lås alltid kedjebromsen genom att skjuta handskyddet/kedjebromsen framåt.
- Vi rekommenderar att kedjesågen bärs med svärdet riktat bakåt.

Utför i tillägg till alla steg för transport av kedjesågen följande steg före lagring av kedjesågen:

- Töm oljetanken innan du lagrar kedjesågen och fyll den på nytt före användning.
- Lagra kedjesågen på ett säkert ställe, torrt och utom räckhåll för barn.
- Ställ inte upp andra föremål på kedjesågen.

Kundtjänst och applikationsrådgivning

Svenska

Tel.: (08) 7501820

Du hittar länken till våra servicecenter och garantivillkor på sista sidan.

Ange alltid vid förfrågningar och reservdelsbeställningar det 10-siffriga produktnumret som finns på produktens typskylt.

Avfallshantering

Produkter, batterier, tillbehör och förpackning ska omhändertas på miljövänligt sätt för återvinning.

Släng inte produkter eller batterierna i hushållsavfallet!

Endast för EU-länder:

Enligt europeiska direktivet 2012/19/EG måste obrukbara produkter och enligt europeiska direktivet 2006/66/EG felaktiga eller förbrukade batterier separat omhändertas och på miljövänligt sätt lämnas in för återvinning.

Vid osaklig omhändertagning kan el- och elektroniska förbrukade aggregat på grund av möjligen förekommande farliga ämnen ha en skadlig inverkan på miljön och människors hälsa.

Norsk

Sikkerhetsinformasjon

Forklaring av bildesymbolene

Generell fareinformasjon.

Les gjennom denne driftsinstruksen.

Må ikke brukes i regnvær.

Hold kjedesagen alltid med begge hender.

Vær oppmerksom på kjedesagens tilbakeslag og unngå kontakt med sverdspissen.

Bruk øye-, hørsel- og hodevern.

Bruk sikkerhetshansker.

ADVARSEL: Fjern batteriet før vedlikeholdsarbeider.

Generelle sikkerhetsanvisninger for elektroverktøy

⚠ ADVARSEL **Les alle sikkerhetsanvisningene, instruksjonene, illustrasjonene og spesifikasjonene som følger med dette elektroverktøyet.** Manglende overholdelse av anvisningene nedenfor kan medføre elektrisk støt, brann og/eller alvorlige personskader.

Ta godt vare på alle advarslene og all informasjonen.

Med begrepet "elektroverktøy" i advarslene menes nettdrevne (med ledning) elektroverktøy eller batteridrevne (uten ledning) elektroverktøy.

Sikkerhet på arbeidsplassen

- **Sørg for at arbeidsplassen til enhver tid er ryddig og har god belysning.** Rot eller dårlig lys innebærer stor fare for uhell.
- **Bruk ikke elektroverktøy i eksplosjonsfarlige omgivelser, for eksempel der det finnes brennbare væsker, gasser eller støv.** Elektroverktøy lager gnister som kan antenne støv eller damp.
- **Hold barn og andre personer unna når et elektroverktøy brukes.** Hvis du blir forstyrret under arbeidet, kan du miste kontrollen over elektroverktøyet.

Elektrisk sikkerhet

- **Elektroverktøy må ikke utsettes for regn eller fuktighet.** Dersom det kommer vann i et elektroverktøy, øker risikoen for elektriske støt.

Personsikkerhet

- **Vær oppmerksom, følg med på det du gjør og utvis sunn fornuft når du arbeider med et elektroverktøy. Ikke bruk elektroverktøy når du er trøtt eller er påvirket av alkohol eller andre rusmidler eller medikamenter.** Et øyeblikks uoppmerksomhet ved bruk av elektroverktøyet kan føre til alvorlige personskader.
- **Bruk personlig verneutstyr. Bruk alltid øyebeskyttelse.** Bruk av egnet personlig sikkerhetsutstyr som støvmaske, sklisikre arbeidssko, hjelm eller hørselvern reduserer risikoen for skader.
- **Unngå utilsiktet start. Forviss deg om at elektroverktøyet er slått av før du kobler det til strømkilden og/eller batteriet, løfter det opp eller bærer det.** Hvis du holder fingeren på bryteren når du bærer elektroverktøyet eller kobler elektroverktøyet til strømmen i innkoblet tilstand, kan dette føre til uhell.
- **Fjern innstillingsverktøy eller skrunøkler før du slår på elektroverktøyet.** Et verktøy eller en nøkkel som befinner seg i en roterende verktøydel, kan føre til personskader.
- **Unngå en unormal kroppsholdning. Sørg for å stå riktig og stødig.** Dermed kan du kontrollere elektroverktøyet bedre i uventede situasjoner.
- **Bruk egnede klær. Ikke bruk vide klær eller smykker. Hold hår og klær unna deler som beveger seg.** Løstsittende tøy, smykker eller langt hår kan komme inn i deler som beveger seg.
- **Hvis det kan monteres støvavsugs- og -oppsamlingsinnretninger, må du forvisse deg om at disse er tilkoblet og brukes riktig.** Bruk av et støvavsug reduserer fare på grunn av støv.
- **Selv om du begynner å bli vant til å bruke verktøyet, må du ikke bli uoppmerksom og ignorere sikkerhetsreglene for verktøyet.** En uforsiktig handling kan forårsake alvorlig personskade i løpet av et brøkdels sekund.

Omhyggelig bruk og håndtering av elektroverktøy

- **Ikke overbelast elektroverktøyet. Bruk et elektroverktøy som er beregnet for arbeidsoppgaven.** Med et passende elektroverktøy arbeider du bedre og sikrere i det angitte effektområdet.
- **Ikke bruk elektroverktøyet hvis av/på-bryteren er defekt.** Et elektroverktøy som ikke lenger kan slås av eller på, er farlig og må repareres.
- **Trekk støpselet ut av strømkilden og/eller fjern batteriet (hvis demonterbart) før du utfører innstillinger på elektroverktøyet, skifter tilbehør eller**

legger bort maskinen. Disse tiltakene forhindrer en utilsiktet starting av elektroverktøyet.

- ▶ **Elektroverktøy som ikke er i bruk, må oppbevares utilgjengelig for barn. Ikke la personer som ikke er fortrolige med elektroverktøyet eller ikke har lest disse anvisningene bruke verktøyet.** Elektroverktøy er farlige når de brukes av uerfarne personer.
- ▶ **Vær nøye med vedlikeholdet av elektroverktøyet og tilbehøret. Kontroller om bevegelige verktøydeler fungerer feilfritt og ikke klemmes fast, og om deler er brukket eller har andre skader som virker inn på elektroverktøyets funksjon. Få reparert elektroverktøyet før det brukes igjen hvis det er skadet.** Dårlig vedlikeholdte elektroverktøy er årsaken til mange uhell.
- ▶ **Hold skjæreverktøyene skarpe og rene.** Godt stelte skjæreverktøy med skarpe skjær setter seg ikke så ofte fast og er lettere å føre.
- ▶ **Bruk elektroverktøy, tilbehør, verktøy osv. i henhold til disse anvisningene. Ta hensyn til arbeidsforholdene og arbeidet som skal utføres.** Bruk av elektroverktøy til andre formål enn de som er angitt, kan føre til farlige situasjoner.
- ▶ **Hold håndtak og gripeflater tørre, rene og uten olje eller fett.** Glatte håndtak og gripeflater hindrer sikker håndtering og styring av verktøyet i uventede situasjoner.

Bruk og pleie av batteridrevne verktøy

- ▶ **Lad batteriet bare med laderen som er angitt av produsenten.** Det oppstår brannfare hvis en lader som er egnet for en bestemt type batterier, brukes med andre batterier.
- ▶ **Bruk elektroverktøyene bare med batterier som er beregnet for dem.** Bruk av andre batterier kan medføre personskader og brannfare.
- ▶ **Når batteriet ikke er i bruk, må det holdes unna andre metallgjenstander som binders, mynter, nøkler, spikre, skruer eller andre mindre metallgjenstander som kan lage en forbindelse mellom kontaktene.** En kortslutning mellom batterikontaktene kan føre til forbrenninger eller brann.
- ▶ **Ved feil bruk kan det lekke væske ut av batteriet. Unngå kontakt med denne væsken. Skyll med vann hvis det oppstår kontakt med væsken. Hvis det kommer væske i øynene, må du i tillegg oppsøke lege.** Batterivæske som renner ut, kan føre til irritasjoner på huden eller forbrenninger.
- ▶ **Ikke bruk et batteri eller verktøy som er skadet eller modifisert.** Ødelagte eller modifiserte batterier kan oppføre seg uforutsigbart, noe som kan føre til brann, eksplosjon eller fare for personskade.
- ▶ **Ikke utsett et batteriet eller verktøy for åpen ild eller for høye temperaturer.** Eksponering for ild eller temperaturer over 130 °C kan føre til eksplosjon..
- ▶ **Følg alle anvisningene for lading, og ikke lad batteriet eller verktøyet utenfor temperaturområdet som er spesifisert i bruksanvisningen.** Feil lading eller lading ved temperaturer utenfor det spesifiserte temperaturområdet, kan skade batteriet og øke brannfaren.

Service

- ▶ **Elektroverktøyet må kun repareres av kvalifiserte fagpersoner og bare med originale reservedeler.** Slik opprettholdes verktøyets sikkerhet.
- ▶ **Ikke utfør vedlikehold på skadde batterier.** Vedlikehold av batterier skal alltid utføres av produsenten eller godkjente forhandlere.

Generelle sikkerhetsinformasjoner for kjedesager

- ▶ **Hold alle kroppsdeler unna sagkjedet når sagen går. Forviss deg om at sagkjedet ikke berører noe før du starter sagen.** Ved arbeid med kjedesagen kan ett øyeblikks uoppmerksomhet føre til at klær eller kroppsdeler kommer inn i sagkjedet.
- ▶ **Hold kjedesagen alltid fast i bakre håndtak med din høyre hånd og ta tak i fremre håndtak med venstre hånd.** Hvis du holder kjedesagen fast i omvendt arbeidsposisjon øker dette risikoen for skader og den må derfor ikke brukes slik.
- ▶ **Hold kjedesagen kun på de isolerte gripeflatene, fordi sagkjedet kan komme i kontakt med skjulte strømledninger.** Sagkjedets kontakt med en spenningsførende ledning kan sette metalldeler på verktøyet under spenning og føre til elektriske støt.
- ▶ **Bruk øyevern. Ytterligere verneutstyr for hørsel, hode, hender, ben og føtter anbefales.** Passende verneklær reduserer faren for skade på grunn av sponmateriell som slenges rundt og hvis sagkjedet berøres ved en feiltagelse.
- ▶ **Ikke arbeid med kjedesagen på et tre, en stige, på et tak eller en ustabil støtte.** Hvis kjedesagen brukes på denne måten, kan det medføre alvorlige skader.
- ▶ **Pass alltid på å stå stødig og bruk kjedesagen kun når du står på en fast, sikker og plan undergrunn.** Glatt eller ustabilt underlag kan føre til at du mister balansen eller mister kontrollen over kjedesagen.
- ▶ **Når du sager en gren som står under spenning må du regne med at denne springer tilbake.** Når spenningen i trefibrene frigjøres, kan den spente grenen treffe brukeren og/eller kjedesagen kan ikke lenger kontrolleres.
- ▶ **Vær derfor spesielt forsiktig ved saging av buskas og unge trær.** Det tynne materialet kan komme inn i sagkjedet og slå mot deg eller få deg ut av balansen.
- ▶ **Bær kjedesagen i fremre håndtak i utkoblet tilstand, og med sagkjedet bort fra kroppen din. Ved transport eller oppbevaring av kjedesagen må alltid vernedekselet settes på.** Hvis kjedesagen brukes med omhu er det mindre sannsynlig at man kommer i kontakt med den løpende sagkjeden.
- ▶ **Følg anvisningene for smøring, kjedestramming og utskifting av sverd og kjede.** Et usakkyndig strammet

eller smurt kjede kan enten revne eller øke risikoen for tilbakeslag.

- **Sag kun tre. Ikke bruk kjedesagen til arbeider den ikke er beregnet til. Eksempel: Ikke bruk kjedesagen til saging av metall, plast, murverk eller bygningsmaterialer som ikke er av tre.** Hvis kjedesagen brukes til andre arbeider enn det den er beregnet til kan det oppstå farlige situasjoner.
- **Denne kjedesagen er ikke beregnet til felling av trær.** Bruk av kjedesagen til andre prosesser enn beregnet, kan medføre alvorlige skader av brukeren eller personer som står i nærheten.
- **Følg alle anvisninger når du fjerner opphopet materiale, oppbevarer eller vedlikeholder kjedesagen. Sørg for at på-/av-bryteren er utkoplet og batteriet er fjernet.** Uventet betjening av kjedesagen når du fjerner opphopet materiale eller under vedlikeholdet kan føre til alvorlige skader.
- **Hold enheten unna regn eller fuktighet.** Hvis det kommer vann inn i apparatet, øker risikoen for elektrisk støt.
- **Hold batteriene unna regn og fuktighet.** Hvis det kommer vann inn i batteriet, øker risikoen for elektrisk støt.
- **Hold håndtak og gripeflater tørre, rene og uten olje eller fett.** Glatte håndtak og gripeflater hindrer sikker håndtering og styring av verktøyet i uventede situasjoner.
- **Årsaker til tilbakeslag og hvordan tilbakeslag kan unngås:**
  – Tilbakeslag kan oppstå når spissen på føringsskinnen berører en gjenstand eller hvis treet bøyer seg og sagkjedet klemmes fast i snittet.
  – En berøring med skinnespissen kan i noen tilfeller føre til en uventet reaksjon bakover, mens føringsskinnen slås oppover og i retning av brukeren.
  – Ved fastklemming av sagkjedet på overkanten av føringsskinnen kan skinnen slå hurtig tilbake i retning av brukeren.
  – Hver av disse reaksjonene kan føre til at du mister kontrollen over sagen og eventuelt påfører deg alvorlige skader. Ikke stol utelukkende på sikkerhetsinnretningene som er innebygget i kjedesagen. Som bruker av en kjedesag bør du treffe forskjellige tiltak for å kunne arbeide fri for ulykker og skader.
  Et tilbakeslag er resultatet av en gal eller feilaktig bruk av kjedesagen. Det kan unngås ved å følge egnede forholdsregler som i nedenstående beskrivelse:
- **Hold sagen fast med begge hendene, la tommelen og fingrene gripe godt rundt håndtakene på kjedesagen. Hold kroppen og armene dine i en stilling, der du kan stå imot tilbakeslagskreftene.** Hvis man sørger for egnede tiltak, kan brukeren beherske tilbakeslagskreftene som oppstår. Slipp aldri kjedesagen.
- **Unngå unormale posisjoner og sag ikke over skulderhøyden.** Slik unngås en utilsiktet berøring av skinnespissen og kjedesagen kan kontrolleres bedre i uventede situasjoner.
- **Bruk alltid reserveskinner og sagkjeder som anbefales av produsenten.** Gale reserveskinner og sagkjeder kan føre til at kjedet revner eller at det oppstår tilbakeslag.
- **Følg produsentens anvisninger om sliping og vedlikehold av sagkjedet.** For lav dybdebegrensning øker tendensen til tilbakeslag.

Ekstra advarsler

- **Dette redskapet inneholder magneter - La ikke magneten komme nær implantater og andre medisinske apparater, som f.eks. pacemakere eller insulinpumper, magnetiske databærere og apparater som er ømfintlige for magneter.** Magneten oppretter et felt som kan innskrenke funksjonen til medisinske apparater eller kan medføre irreversibelt tap av data.
- **Dette elektroverktøyet er ikke beregnet til å brukes av personer (inklusive barn) med innskrenkede fysiske, sensoriske eller mentale evner eller manglende erfaring eller manglende kunnskaper, med mindre de er under oppsyn av en person som er ansvarlig for deres sikkerhet eller får instrukser om bruken av elektroverktøyet.** Barn må passes på for å sikre at de ikke leker med elektroverktøyet.
- **Hold elektroverktøyet fast med begge hender under arbeidet og sørg for å stå stødig.** Elektroverktøyet føres sikrere med to hender.
- **Sørg for at alle beskyttelsesinnretningene og håndtakene er montert ved bruk av redskapet.** Forsøk aldri å ta i bruk et ufullstendig montert redskap eller et redskap med ikke godkjente endringer.
- Bruk elektroverktøyet alltid med et godt innrettet og strammet kjede. Bruk av elektroverktøyet med feil innrettet og ikke riktig strammet kjede kan medføre kjedebrudd, tilbakeslag og/eller skader.
- Hold alle kjøleluftåpningene fri for smuss.

Sikkerhetsinformasjon og henvisninger for optimal bruk av oppladbare batterier

- **Sørg for at produktet er slått av før du setter inn batteriet.** Hvis du setter et batteri inn i et produkt som er slått på, kan det føre til ulykker.
- **Bruk kun Bosch batterier som er beregnet til dette hageredskapet.** Bruk av andre batterier kan føre til skader og brannfare.
- **Du må ikke endre og ikke åpne batteriet.** Det er fare for kortslutning.

Beskytt det oppladbare batteriet mot varme, f.eks. også mot permanent solstråling, ild, vann og fuktighet. Det er eksplosjonsfare.

- **Hvis du ikke bruker apparatet, hold batteriet som ikke er i bruk, unna binders, mynter, nøkler, spikre, skruer eller andre mindre metallgjenstander som kan lage en forbindelse mellom kontaktene.** En kortslutning mellom batterikontaktene kan føre til forbrenninger eller brann.

- ▶ **Ved skader eller usakkyndig bruk av batteriet kan det lekke ut damp.** Luft området og oppsøk lege hvis du får besvær. Dampen kan irritere luftveiene.
- ▶ **Batteriet må bare brukes i produkter fra produsenten.** Kun slik beskyttes batteriet mot farlig overbelastning.
- ▶ **Batteriet kan bli skadet av spisse gjenstander som spikre eller skrutrekkere eller på grunn av ytre påvirkning.** Resultat kan bli intern kortslutning, og det kan da komme røyk fra batteriet, eller batteriet kan ta fyr, eksplodere eller bli overopphetet.
- ▶ **Batteriet må ikke kortsluttes.** Det er fare for eksplosjoner.
- ▶ Beskytt batteriet mot fuktighet og vann.
- ▶ Lagre hageredskapet og batteriet kun i temperaturområdet fra –20 °C og 50 °C. La batteriet f. eks. om sommeren, ikke ligge i bilen.
- ▶ Rengjør ventilasjonssprekkene på batteriet regelmessig med en myk, ren og tørr pensel.

Symboler

Nedenstående symboler er viktige for lesing og forståelse av driftsinstruksen. Legg merke til symbolene og deres betydning. En riktig tolkning av symbolene hjelper deg med å bruke produktet på en bedre og sikrere måte.

Symbol	Betydning
	Bruk sikkerhetshansker.
	Hold barn, personer og husdyr unna.
	Bevegelsesretning
	Reaksjonsretning
	Vekt
	Slå på
	Slå av
	Tillatt aksjon
	Dette er forbudt
CLICK!	Hørbar støy
	Tilbehør/reservedeler

Produktbeskrivelse og ytelsesspesifikasjoner

Les alle sikkerhetsinformasjoner og instrukser. Feil ved overholdelsen av sikkerhetsinformasjonene og instruksene kan forårsake elektrisk støt, brann og/eller alvorlige skader.

Vær oppmerksom på illustrasjonene i den fremre delen av driftsinstruksen.

Formålsmessig bruk

Elektroverktøyet er beregnet til saging av trær og trestammer nær bakken. Den kan brukes til snitt på langs og tvers av fiberretningen.

Dette elektroverktøyet er ikke egnet til saging av mineralske materialer.

Dette elektroverktøyet er ikke bestemt for felling av trær.

Illustrerte komponenter

Nummereringen av de illustrerte komponentene refererer til bildet av elektroverktøyet på illustrasjonssiden.

(1) Håndtak bak
(2) Av/på-bryter
(3) Innkoblingssperre for på-/av-bryter
(4) Indikator for oljenivå
(5) Oljetankdeksel
(6) Kjedehjul
(7) Oljedyse
(8) Håndtak foran
(9) Håndbeskyttelse/hendel for aktivering av tilbakeslagsbremsen
(10) Festebolt
(11) Barkstøtte
(12) Ventilasjonsåpning
(13) Sagkjede
(14) Sverd
(15) Kjedestramming
(16) Låseknapp
(17) Deksel for tannhjul
(18) Kjedebeskytter
(19) Utløserknapp for batteri
(20) Batteri
(21) Ladeapparat[a)]
(22) Strammehjul

a) **Illustrert eller beskrevet tilbehør inngår ikke i standard-leveransen.**

Tekniske data

Kjedesag		PKE18V-30-28
Artikkelnummer		**3 600 HB8 B..**
Nominell spenning[A)]	V	18
Kjedehastighet på tomgang	m/s	9
Sverdlengde	cm	30
Sagkjededeling		3/8" lav profil
Drivleddtykkelse	mm	1,1 (0,043")
Antall drivledd		45
Kuttediameter max.	cm	27,5
Påfyllingsmengde oljetank	ml	160
Automatisk kjedesmøring		●
Topptrinse		●
Vekt i samsvar med EN 62841-4-1[A)]		
- med batteri	kg	4,5 (4,0 Ah) – 4,6 (6,0 Ah)
- uten batteri	kg	3,9
- uten batteri, sverd eller sagkjede		3,3
Serienummer		Se serienummer (typeskilt) på produktet
Anbefalt omgivelsestemperatur ved lading	°C	0 ... +35
Tillatt omgivelsestemperatur under drift [B)] og ved lagring	°C	–20 ... +50
Kompatible batterier		PBA18V...W ≥ 1,5 Ah
Anbefalte batterier		PBA18V...W ≥ 4,0 Ah
Anbefalte ladere		AL 18...

A) avhengig av benyttet batteri

B) begrenset ytelse ved temperaturer < 0 °C

Støy-/vibrasjonsinformasjon

Støyemisjonsverdier fastsatt i henhold til **EN 62841-4-1**.

Vanlig A-støynivå for elektroverktøyet:
lydtrykknivå **86** dB(A); lydeffektnivå **94** dB(A).
Usikkerhet K = **4,0** dB.

Bruk hørselvern!

Vibrasjonsverdier a_h (kontinuerlige vibrasjoner), p_F (gjentatte støtvibrasjoner) og usikkerhet K bestemt i henhold til **EN 62841-4-1**.

a_h = **5,6** m/s^2 (K = **1,5** m/s^2),
p_F = **402** m/s^2 (K = **56** m/s^2)

At den/de angitte totalverdien(e) for vibrasjonen og den/de angitte støyemisjonsverdien(e) er blitt målt ifølge en normert kontrollprosess og kan brukes for sammenligning av et elektroverktøy med et annet.

At den/de angitte totalverdien(e) for vibrasjonen og den/de angitte støyemisjonsverdi(er) også kan brukes for en foreløpig vurdering av belastningen.

At vibrasjons- og støyemisjoner kan avvike fra de angitte verdiene under faktisk bruk av elektroverktøyet, avhengig av måten elektroverktøyet brukes på, spesielt hvilken type arbeidsstykke som skal bearbeides; og - for nødvendigheten å bestemme sikkerhetstiltak for å beskytte brukeren, som beror på en vurdering av vibrasjonsbelastningen under de faktiske bruksvilkår (det må herved tas hensyn til alle deler av driftssyklusen, for eksempel tider hvor elektroverktøyet er utkoblet, og slike hvor det er innkoblet, men går uten belastning).

Batteri

Bosch selger også batteridrevne elektroverktøy uten batteri. Det er angitt på emballasjen om et batteri følger med ditt elektroverktøy.

Lade batteriet

- ▶ **Bruk bare laderne som er oppført i de tekniske spesifikasjonene.** Kun disse laderne er tilpasset til Li-ion-batteriet som er brukt i elektroverktøyet.

Merknad: I samsvar med internasjonale transportforskrifter blir litium-ion-batterier levert delvis ladet. For å sikre full effekt fra batteriet må du lade det helt opp før første gangs bruk.

Sette inn batteriet

Skyv det oppladede batteriet inn i batteriholderen til det låses ordentlig.

Ta ut batteriet

For å ta ut batteriet trykker du på utløserknappen og trekker batteriet ut. **Ikke bruk makt.**

Indikator for batteriets ladenivå på batteriet

Merknad: Ikke alle batterityper er utstyrt med ladenivåindikator.

Lysdiodene til indikatoren for batteriets ladenivå på batteriet viser batteriets ladenivå. Av sikkerhetsgrunner er det bare mulig å få vist ladenivået når elektroverktøyet er stoppet.

Trykk på knappen for ladenivåindikatoren på batteriet for å se ladenivået. Dette er mulig også når batteriet er tatt ut.

Lysdioder på batteriet	Ladenivå
Kontinuerlig lys 4 x grønt	≈ 75–100 %
Kontinuerlig lys 3 x grønt	≈ 50–75 %
Kontinuerlig lys 2 x grønt	≈ 25–50 %
Kontinuerlig lys 1 x grønt	≈ 5–25 %
Blinkende lys 1 x grønt	≈ 0–5 %

Regler for optimal bruk av oppladbare batterier

Beskytt batteriet mot fuktighet og vann.

Batteriet må oppbevares ved temperatur fra –20 °C til 50 °C. Du må for eksempel ikke la det ligge i bilen om sommeren.

Rengjør ventilasjonsslissene på batteriet regelmessig med en myk, ren og tørr pensel.

En vesentlig kortere driftstid etter oppladingen er et tegn på at batteriet er oppbrukt og må skiftes ut.

Følg anvisningene om kassering.

Pleie av batteriet

For å sikre en optimal bruk av batteriet, må du ta hensyn til følgende informasjoner og tiltak:

- Beskytt batteriet mot fuktighet og vann.
- Lagre elektroverktøyet og batteriet kun i temperaturområdet fra –20 °C og 50 °C. La batteriet f.eks. om sommeren, ikke ligge i bilen.
- Lagre batteri separat og ikke i hageredskapet.
- Ikke la batteriet stå i hageredskapet ved direkte sol.
- Den optimale temperaturen for oppbevaring av batteriet er 5 °C.
- Rengjør ventilasjonssprekkene på batteriet regelmessig med en myk, ren og tørr pensel.

En vesentlig kortere driftstid etter opplading er et tegn på at batteriet er oppbrukt og må skiftes ut.

Montering

For din egen sikkerhet

- ▶ **OBS! Slå av elektroverktøyet og fjern batteriet før du utfører vedlikeholds- eller rengjøringsarbeider.**
- ▶ **Forsiktig! Kjedet er skarpt. Bruk alltid vernehansker ved arbeidet med kjedet.**
- ▶ **Bruk aldri kjedesagen i nærheten av personer, barn eller dyr, heller ikke ved påvirkning av alkohol, narkotika eller bedøvende medikamenter.**
- ▶ **Bruk bare motorsagen når dekselet er korrekt festet.**

Montering av sverdet og stramming av sagkjedet (se bilder B1 – B6)

- ▶ **Forsiktig! Stram ikke sagkjedet når dette er varmt.**
- ▶ **Ikke benytt verktøy for monteringen.**

- Plasser kjedesagen på et egnet flatt underlag med dekselet **(17)** vendt oppover.
- Når sverdet tas av kjedesagen, må du sørge for at strammehjulet **(22)** på sverdet er dreid hele veien mot klokken.
- Hold sverdet **(14)** med nesen pekende loddrett oppover, og fest et nytt eller slipt sagkjede **(13)** i riktig retning på sverdet (se bilde **B1**).
- Sørg for at sagkjedet **(13)** er riktig plassert i sporet rundt hele sverdet.
- Plasser sagkjedet rundt kjedehjulet **(6)** og skyv sverdet **(14)** over festeboltene **(10)**.
- Kontroller om alle delene er bra plassert og hold sverdet med sagkjedet i denne posisjonen.
- Drei deretter strammehjulet **(22)** med klokken til sagkjedet er delvis strammet og er montert på sverdet.
- Sett på dekselet **(17)**, og vri låseknappen **(16)** med klokken til dekselet sitter delvis på plass.
- Drei kjedestrammeringen **(15)** med klokken til du kjenner en liten motstand når du dreier.
- Lås kjedestrammeringen **(15)** ved å vri låseknappen **(16)** med klokken. Bruk hansker og kontroller kjedestrammingen ved å løfte sagkjedet **(13)** fra midten av sverdet **(14)**. Riktig spenning er oppnådd når sagkjedet **(13)** kan løftes ca. 4–6 mm fra kjedesverdet **(14)** mot maskinens vekt.
- Hvis kjedestrammingen må justeres, løsner du låseknappen **(16)** ved å vri den minst én hel omdreining mot klokken, justerer kjedestrammingen ved å vri på kjedestrammeringen **(15)** og gjentar trinnene.
- Så snart du har oppnådd riktig spenning, holder du kjedestrammerringen **(15)** fast og vrir låseknotten **(16)** med klokken for å stramme.
- Hvis kjedet er for stramt, skrur du av låseknappen **(16)** og gjentar strammetrinnene.

Merk: Ikke overstram sagkjedet - for høy stramming fører til overdreven slitasje og forkorter sagkjedets levetid, og kan skade sverdet.

Merk: Nye sagkjeder kan bli betydelig lengre når de brukes for første gang. Ta ut batteriet og kontroller sagkjedets stramming regelmessig de to første driftstimene.

Påfylling av oljetanken (se bilde D)

Merk: Kjedesagen leveres ikke med sagkjede-heftolje. Det er viktig å fylle den med olje før bruk. Bruk av kjedesagen uten

sagkjede-heftolje eller ved et oljenivå under minimum-merket fører til skader på sverd og kjedesagen.

Til påfylling av oljetanken gjør du følgende:

- Plasser kjedesagen på et egnet underlag med oljetankdekselet **(5)** vendt oppover.
- Rengjør området rundt oljetankdekselet **(5)**. Bruk en ren klut for å fjerne tilsmussinger.
- Skru av oljetankdekselet **(5)** mot klokken.
- Fyll oljetanken forsiktig med sagkjede-heftolje.
- Pass på at det ikke kommer smuss eller fremmedlegemer inn i oljetanken når du fyller på sagkjede-heftolje.
- Oljetankdekselet **(5)** er festet til kjedesagen. Pass på at oljetankdekselet ikke blokkerer oljetankåpningen når du fyller på.
- Du kan kontrollere oljenivået under drift ved hjelp av oljenivåindikatoren **(4)**. Fyll på ny olje når minimumnivået er nådd.
- Sett på oljetankdekselet **(5)**, og stram det godt til.

Merk: Bruk alltid oljen som er beregnet for kjedesagen for å oppnå best mulig ytelse. Bruk av ikke godkjent olje kan innskrenke oljesystemets effekt og medføre at garantien opphører.

Smøring av sagkjedet (se bilde F3)

Levetiden og skjæreytelsen til sagkjedet er avhengig av en optimal smøring. Derfor smøres sagkjedet automatisk med sagkjede-heftolje fra oljedysen **(7)** i løpet av driften.

Kontroller regelmessig at sagkjedet er riktig smurt:

- Hold kjedesagen med full oljetank med spissen av sverdet rettet mot en lys flate.
- La elektroverktøyet gå i ca. 1 minutt eller til oljen er synlig på den lyse flaten.
- Hvis oljen ikke er synlig, se feilsøk “Sagkjede tørt”.
- Hvis smøresystemet ennå ikke fungerer riktig, ta kontakt med en Bosch-kundeservice.

Merk: Oljefilteret er integrert i oljetanken. Ta for rengjøring eller feilfjerning kontakt med Bosch-kundeservice.

Merk: Oljen blir seigtflytende ved lave temperaturer, slik at olje-gjennomstrømningsmengden reduseres.

Betjening

- ▶ **Les før bruk alltid bruksanvisningen og sikkerhetsinstruksene.**
- ▶ **Bruk alltid egnede klær og personlig beskyttelsesutstyr.**
- ▶ **Gjennomfør alle nødvendige vedlikeholdsarbeider før bruk.**
- ▶ **Kontroller før bruk alltid tilstand av verktøy og kjedet, oljenivået og den korrekte monteringen. Bruk kjedesagen bare, hvis den er i feilfri tilstand.**
- ▶ **Vær alltid oppmerksom på at området er tørt og fritt for hindre og at det ikke befinner seg andre personer på området.**
- ▶ **Pass alltid på å stå stødig og bruk kjedesagen kun når du står på en fast, sikker og plan undergrunn.**
- ▶ **Bruk kjedesagen aldri på en stige eller over skulderhøyde.**
- ▶ **Beveg sagen aldri for langt ut eller arbeid med utstrakte armer.**
- ▶ **Hold kjedesagen alltid fast med begge hender.**
- ▶ **Ikke la kjedesagen ligge på bakken. Snublefare!**
- ▶ **Ikke røyk og få ild eller flammer inn i arbeidsområdet. Støv fra kjedesager kan være lett brennbar.**
- ▶ **Trykk ikke på-/av-knappen etter en automatisk utkobling av redskapet. Ellers kan batteriet skades.**

Merk: Kjedesagen leveres ikke fylt med olje. Bruk kjedesagen først etter at du har fylt oljebeholderen med kjedeolje.

- ▶ **Bruk av kjedesagen med feil innrettet eller feil strammet kjede kan medføre kjedebrudd, tilbakeslag og/eller skader.**
- ▶ **Nye sagkjeder kan ved første oppstart forlenges betydelig.**
- ▶ **Kontroller kjedestrammingen regelmessig under drift.** For korrekt montering, (se „Montering av sverdet og stramming av sagkjedet (se bilder **B1** – **B6**)“, Side 116).

Riktig håndtering av kjedesagen (se bilde I)

Følg alltid den korrekte håndteringen beskrevet i dette avsnittet:

- Bruk for maksimalt grep og beskyttelse egnede, sklifaste kjedesaghansker.
- Hold sagen alltid fast med begge hender når sagen er i drift.
- Legg din høyre hånd på håndtaket bak og din venstre hånd på håndtaket foran, tommelen og fingre skal da gripe rundt kjedesagens håndtak. (se bilde **F2**)
- Hold balansen og sett begge føttene på fast grunn.
- Hold den venstre albuen i en ”strukket”, stiv posisjon for å holde stand mot eventuelle tilbakeslagskrefter.
- Det skal aldri arbeides med utstrakte armer eller gripes for langt ut.
- Ha godt hold på kjedesagen og hold den venstre armen stiv for å beholde kontrollen over kjedesagen hvis det oppstår tilbakeslag.
- Hold kjedesagen på høyre side av din kropp.
- Vær oppmerksom på at ingen kroppsdel krysser snittlinjen. Tilbakeslag kan kaste kjedesagen tilbake på din kropp. (se bilde **I**) Ved tilbakeslaget kan kjedesagen slenges tilbake til din kropp. (se bilde **I**)

Slå på/av (se bilde F1)

- ▶ **Bruk for maksimalt grep og beskyttelse egnede, sklifaste kjedesaghansker.**

Før innkoblingen:

- Fjern kjedebeskytteren **(18)**.
- Sett batteriet inn.

- Hold kjedesagen sikkert fast på begge håndtakene og hold kroppen ut av sagkjedets rekkevidde. (se bilde **I**).

Slå på:

- Trekk spaken for aktivering av tilbakeslagsbremsen **(9)** fra posisjon **O** til posisjon **I** i retning av det fremre håndtaket **(8)**.
- Trykk på innkoblingssperren for av/på-bryteren **(3)**, og trykk deretter på av/på-bryteren **(2)** og hold den nede.
- Slipp innkoblingssperren så snart kjedesagen er i gang.
- Sagkjedet skal ha full hastighet før du arbeider på treet.

Merk: Kjedesagen kan ikke startes hvis spaken for aktivering av tilbakeslagsbremsen **(9)** ikke er korrekt deaktivert før bruk.

Slå av:

- Slipp av/på-bryteren **(2)**. Innkoblingssperren vender tilbake til sikkerhets-/sperretilstand.
- Etter bruk skyver du spaken for aktivering av tilbakeslagsbremsen **(9)** forover fra posisjon 1 til posisjon 2, bort fra det fremre håndtaket **(8)**.

Generell skjæremåte (se bilde G)

- Førstegangsbrukere bør øve kappingen av stammer på en sagbukk.
- Innta riktig posisjon foran treet mens sagen er utkoblet.
- Start kjedesagen og forviss deg om at sagkjedet går ved full hastighet før det kommer bort i treet.
- Begynn å skjære ved å trykke barkstøtten **(11)** mot treet for å stabilisere snittet.
- Når du skjærer tykkere stammer eller trestammer, bruk barkstøtten som hendel ved at du flytter barkstøtten under snittet trinnvist tilbake til en lavere posisjon. Trekk til dette kjedesagen litt bakover til barkstøtten løsnes og sett kjedesagen inn igjen på et lavere nivå for å sage videre. Ikke trekk kjedesagen fullstendig ut av snittet.
- La kjedesagen være i gang under hele snittet og overhold jevn hastighet.
- Trykk ved sagingen ikke med makt på sagkjedet, men la dette arbeide.
- Fjern kjedesagen alltid fra snittet mens sagkjedet går.
- Vær forsiktig på slutten av sagsnittet. Så snart kjedesagen har skjært seg fri, endres vektforholdet uventet. Det er fare for skader på bein og føtter.
- Slipp på-/av-bryteren så snart snittet er avsluttet, slik at kjedet stopper og plasser tilbakeslagsbremsen **(9)** korrekt i posisjon O (se bilde **F1**).

Sagtilbakeslag (se bilde H)

Med en grunnleggende forståelse for tilbakeslag kan du redusere tilbakeslag som oppstår her og som kan føre til ulykker.

Pass alltid på at du står stabilt på bakken og holder balansen.

Sagtilbakeslag vil si at den roterende kjedesagen slås plutselig oppover og tilbake, som kan utløses når sverdspissen berører materialet som skal sages eller kjedet klemmer.

Hvis sagen slår ut, reagerer kjedesagen uberegnelig og kan forårsake alvorlige skader på brukeren eller personer som står i sagområdet.

Vær spesielt oppmerksom på sagingen i retning mot siden og på skrå samt ved lengdesnitt. Ved disse snitt kan barkstøtten **(11)** vanligvis ikke brukes.

Overhold de følgende forsiktighetstiltak for å minimere tilbakeslaget:

- Pass alltid på riktig håndtering av kjedesagen.
- Ha godt hold på kjedesagen og hold den venstre armen stiv for å beholde kontrollen over kjedesagen hvis det oppstår tilbakeslag.
- Sørg for at området hvor du skjærer er fritt for hindre. Pass på at sverdets nese ikke kommer bort i en trestamme , en gren, et gjerde eller et annet hinder som du kan treffe på ved arbeidet med sagen.

Merk: Det kan oppstå et tilbakeslag når sverdets spiss kommer bort i et hinder.

- Skjær alltid med full hastighet av kjedesagen. Trykk på-/av-bryteren **(2)** helt ned og overhold jevn hastighet.
- Bruk bare de fra Bosch anbefalte reserve-sverd og tilbakeslagssikre kjeder.

Tilbakeslagsbrems

Tilbakeslagsbremsen er en sikkerhetsmekanisme som aktiveres med håndleddet via hendelen for aktivering av tilbakeslagsbremsen **(9)** når det oppstår et tilbakeslag. Sagkjedet stopper straks. Faren for skader på grunn av tilbakeslag reduseres.

Test regelmessig om tilbakeslagsbremsen fungerer:

- Hold kjedesagen alltid fast med begge hender.
- Slå på kjedesagen..
- Når sagkjedet roterer, trykk hendelen med håndleddet fremover for å aktivere tilbakeslagsbremsen **(9)**. Ikke bruk kjedesagen hvis den ikke stopper straks ved denne testen.

Merk: Ikke stopp kjedesagen ved normal bruk for med hensikt å betjene hendelen for tilbakeslagsbremsen **(9)**.

Saging av stammer (se bilde I)

- Sikre alltid stammene før du sager.
- Kutt stammene alltid utover de sikrede punkter for å forhindre at stammen klemmes inn eller kjedet klemmer.
- Pass på at sagkjedet aldri kommer i kontakt med bakken eller kutteutstyret.
- Pass på trestubber, grener, røtter etc., slik at du ikke snubler.

Saging av tre under spenning (se bilde J)

- Saging av ved, grener eller trær som står under spenning skal kun utføres av utdannede fagfolk. Her må man være svært forsiktig. Det er stor fare for uhell.

Fjerning av en gren eller på et tre (se bilde K)

- Dette vil si fjerning av grener på et felt tre eller en stor gren.

– La grener som peker nedover og som støtter treet først bli stående.
– Fjern de mindre grener med ett snitt.

Feilsøking

Hvis elektroverktøyet ikke fungerer feilfritt, viser følgende tabell feilsymptomer, muliger årsaker og utbedringstiltak. Hvis du ikke kan identifisere og fjerne problemet med denne tabellen, må du henvende deg til et serviceverksted.

OBS: Før feilsøkingen må du slå av elektroverktøyet og ta ut batteriet.

Symptom	Mulig årsak	Løsning
Kjedesagen går ikke	Tilbakeslagsbremsen er utløst	se bilde **F1**
	Utlading av batteri	Lading av batteriet, se også «Merknader om lading»
	Motorbeskyttelsen ble aktivert	Avkjøl motoren
	For kaldt/for varmt batteri	Varm opp / kjøl ned batteriet
	Elektroverktøyet er defekt	Ta kontakt med kundeservice
	For sterk kjedestramming	Innstill kjedestramming.
Kjedesagen går intermitterende	Utlading av batteri	Lading av batteriet, se også «Merknader om lading»
	Elektroverktøyet er defekt	Ta kontakt med kundeservice
Overskytende av olje	Rester av olje fra kjedet og drivhjulet	(se „Service og vedlikehold“, Side 120)
Tørt sagkjede	Ingen olje i oljetanken	Etterfylling av olje, se også “Sagkjedesmøring”
	Oljedyse **(7)** tilstoppet	Rengjør oljedyse **(7)**
	Oljefilter tilstoppet	Kontakt Boschs kundeservice
Sagkjedet/ føringsskinnen er varm	Ingen olje i oljetanken	Fyll på olje
	For sterk kjedestramming	Innstill kjedestramming.
	Sagkjedet er sløvt	Skift ut sagkjedet
	Oljeutløpskanal er tettet	Ta kontakt med kundeservice
Kjedesagen rykker, vibrerer eller sager ikke riktig	For svak kjedestramming	Etterstram kjedestramming
	Sagkjedet er sløvt	Skift ut sagkjedet
	Slitt sagkjede	Skift ut sagkjedet
	Sagtennene peker i gal retning	Monter sagkjedet riktig
	Sverd skadet eller slitt	Skift ut sverd eller ta kontakt med Bosch kundeservice
Sterke vibrasjoner/ lyder	Elektroverktøyet er defekt	Ta kontakt med kundeservice
	Feil kjedemontasje	Sjekk om kjedet er riktig montert, se “Montering av sverdet og stramming av sagkjedet”.
For kort sagetid per batterilading	For sterk friksjon på grunn av manglende smøring	Sørg for kjedesmøring (se «Sagkjedesmøring»)
	Sagkjedet må rengjøres	Rengjør sagkjedet
	Dårlig sageteknikk	se «Arbeid med kjedesagen»
	Batteriet er ikke fullstendig oppladet	Lading av batteriet, se også «Merknader om lading»
	Batteriet er utenfor tillatt temperaturområde	La batteriet varmes opp til romtemperatur (innenfor tillatt temperaturområde på 0–45 °C)
	For sterk kjedestramming	Innstill kjedestramming.
	Sagkjedet er sløvt	Skift ut sagkjedet
Sagkjedet beveger seg sakte	Utlading av batteri	Lading av batteriet, se også «Merknader om lading»

Symptom	Mulig årsak	Løsning
	Batteriet er utenfor tillatt temperaturområde	La batteriet varmes opp til romtemperatur (innenfor tillatt temperaturområde på 0–45 °C)

Service og vedlikehold

Vedlikehold, rengjøring og transport

- ▶ **OBS! Slå av elektroverktøyet og fjern batteriet før du utfører vedlikeholds- eller rengjøringsarbeider.**
- ▶ **Bruk alltid egnede klær og personlig beskyttelsesutstyr.**
- ▶ **Sjekk kjedesagen med jevne mellomrom mht. synlige feil, som løsnet, uthengt eller skadet sagkjede, løst feste og slitte eller skadede komponenter.**
- ▶ **Ikke utfør endringer på hageredskapet.** Ikke tillatte endringer kan innskrenke sikkerheten til hageredskapet og føre til mer støy og vibrasjoner og garantien opphører.

Vedlikehold og rengjøring

- Hold selve elektroverktøyet og ventilasjonsspaltene alltid rene, for å kunne arbeide bra og sikkert.
- Ikke bruk vann, løsemidler og polermidler for rengjøring av elektroverktøyet.
- Bruk en ren klut eller en stiv børste for å fjerne smuss fra elektroverktøyet.
- Bruk en ren klut for forsiktig å fjerne forurensninger fra oljedysen **(7)**. Pass på at forurensninger ikke kommer inn i oljedysen **(7)**, da dette kan medføre tilstoppinger og smøreproblemer.

Vedlikehold av sagkjedet

- Rengjør sverdet og sagkjedet før du oppbevarer produktet over lengre tid for å forhindre fastskjæring av delene.

Slik rengjør du sagkjedet:

- Ta av dekselet **(17)**, sverdet **(14)** og sagkjedet **(13)** fra motorsagen, og rengjør dem med en stiv børste.
- Undersøk sagkjedet for skader og skift ut eller slip sagkjedet.

Utskifting og sliping av sagkjedet

- ▶ **For best mulig ytelse og sikkerhet er det nødvendig med et skarpt sagkjede.**
- ▶ **Slip sagkjedet aldri selv med mindre du har erfaring med dette.**

Sagkjedet kan bli sløvt ved lengre bruk eller ved kontakt med andre gjenstander enn tre.

- Skift ut sagkjedet med Bosch tilbehør til sagkjedet eller la sagkjedet etterslipes profesjonelt, se tilbehør.
- Til montering av sagkjedet på verktøyet (se „Montering av sverdet og stramming av sagkjedet (se bilder **B1** – **B6**)“, Side 116).

Vedlikehold av sverdet

- ▶ **Skift sverdet kun ut, hvis du forstår produktet og anvisningene nøye, ellers ta kontakt med Bosch kundeservice.**
- ▶ **Bruk kun reserve-sverd som anbefales av Bosch.**

Sjekk sverdet for riss eller slitasje. Skift sverdet ut hvis det er skadet. En anvisning for fjerning av sverdet finner du (se „Montering av sverdet og stramming av sagkjedet (se bilder **B1** – **B6**)“, Side 116).

Reservedeler og tilbehør (se bilde L)

På www.bosch-pt.com finner du sprengskisser og informasjon om reservedeler.

Transport og oppbevaring av kjedesagen

Før du transporterer kjedesagen:

- Ta alltid ut batteriet.
- Monter alltid kjedebeskytteren **(18)** på sverdet **(14)** når kjedesagen ikke brukes for å unngå skader.
- Lås alltid kjedebremsen ved å skyve håndbeskyttelsen/kjedebremsen fremover.
- Det anbefales å bære kjedesagen med sverdet vendt bakover.

Utfør i tillegg til alle skritt for transport av kjedesagen de følgende skritt før du oppbevarer kjedesagen:

- Tøm oljetanken før du oppbevarer kjedesagen, og påfyll den igjen før bruk.
- Oppbevar kjedesagen alltid på et tørt og sikkert sted, utilgjengelig for barn.
- Sett aldri gjenstander på kjedesagen.

Kundeservice og kundeveiledning

Norsk

Tel.: 64 87 89 50

Du finner lenken til våre serviceadresser og garantibetingelser på den siste siden.

Ved alle forespørsler og reservedelsbestillinger må du oppgi det 10-sifrede produktnummeret som er angitt på produktets typeskilt.

Kassering

Produkter, batterier, tilbehør og emballasje må leveres inn til miljøvennlig gjenvinning.

Produkter og batterier må ikke kastes som vanlig husholdningsavfall!

Kun for EU-land:

Iht. det europeiske direktivet 2012/19/EU om gamle redskap og iht. det europeiske direktivet 2006/66/EF må defekte eller oppbrukte batterier/oppladbare batterier samles inn adskilt og leveres inn til en miljøvennlig resirkulering.

Ved usakkyndig kassering kan brukte elektriske og elektroniske apparater, hvis de inneholder farlige stoffer, ha

skadelige utvirkninger på miljøet og den menneskelige helsen.

Suomi

Turvallisuusohjeita

Kuvatunnusten selitys

Yleiset varoitusohjeet.

Lue käyttöohje.

Älä käytä sateella.

Pidä ketjusahasta aina kahdella kädellä kiinni.

Varo ketjusahan takaiskua ja vältä kosketusta laipan kärjellä.

Käytä silmä-, kuulo- ja päänsuojaimia.

Käytä turvakäsineitä.

VAROITUS: Irrota akku ennen huoltotöitä.

Yleiset sähkötyökalujen turvaohjeet

⚠ VAROITUS **Lue kaikki tämän sähkötyökalun mukana toimitetut varoitukset, ohjeet, kuvat ja tekniset tiedot.** Alla mainittujen ohjeiden noudattamisen laiminlyönti saattaa aiheuttaa sähköiskun, tulipalon ja/tai vakavan loukkaantumisen.

Säilytä kaikki turvallisuusohjeet ja muut ohjeet tulevaisuutta varten.

Turvallisuusohjeissa käytetty käsite "sähkötyökalu" käsittää verkkokäyttöisiä sähkötyökaluja (verkkojohdolla) ja akkukäyttöisiä sähkötyökaluja (ilman verkkojohtoa).

Työpaikan turvallisuus

- ▶ **Pidä työskentelyalue puhtaana ja hyvin valaistuna.** Työpaikan epäjärjestys tai valaisemattomat työalueet voivat johtaa tapaturmiin.
- ▶ **Älä työskentele sähkötyökalulla räjähdysalttiissa ympäristössä, jossa on palavaa nestettä, kaasua tai pölyä.** Sähkötyökalu muodostaa kipinöitä, jotka saattavat sytyttää pölyn tai höyryn.
- ▶ **Pidä lapset ja sivulliset loitolla sähkötyökalua käyttäessäsi.** Voit menettää laitteen hallinnan, jos suuntaat huomiosi muualle.

Sähköturvallisuus

- ▶ **Älä altista sähkötyökalua sateelle tai kosteudelle.** Veden pääsy sähkötyökalun sisään kasvattaa sähköiskun riskiä.

Henkilöturvallisuus

- ▶ **Ole valpas, kiinnitä huomiota työskentelyysi ja noudata tervettä järkeä sähkötyökalua käyttäessäsi. Älä käytä mitään sähkötyökalua, jos olet väsynyt tai huumeiden, alkoholin tai lääkkeiden vaikutuksen alaisena.** Hetken tarkkaamattomuus sähkötyökalua käytettäessä saattaa johtaa vakavaan loukkaantumiseen.
- ▶ **Käytä henkilökohtaisia suojavarusteita. Käytä aina suojalaseja.** Henkilökohtaisen suojavarustuksen (esim. pölynaamari, luistamattomat turvajalkineet, suojakypärä tai kuulonsuojaimet kulloisenkin tehtävän mukaan) käyttö vähentää loukkaantumisriskiä.
- ▶ **Estä tahaton käynnistyminen. Varmista, että käynnistyskytkin on kytketty pois päältä ennen kuin yhdistät työkalun sähköverkkoon ja/tai akkuun, otat työkalun käteen tai kannat sitä.** Jos kannat sähkötyökalua sormi käynnistyskytkimellä tai kytket sähkötyökalun pistotulpan pistorasiaan käynnistyskytkimen ollessa käyntiasennossa, altistat itsesi onnettomuuksille.
- ▶ **Poista mahdollinen säätötyökalu tai kiinnitysavain ennen kuin käynnistät sähkötyökalun.** Kiinnitysavain tai säätötyökalu, joka on unohdettu paikalleen sähkötyökalun pyörivään osaan, saattaa aiheuttaa tapaturman.
- ▶ **Vältä kurkottelua. Huolehdi aina tukevasta seisomaasennosta ja tasapainosta.** Näin pystyt paremmin hallitsemaan sähkötyökalun odottamattomissa tilanteissa.
- ▶ **Käytä tarkoitukseen soveltuvia vaatteita. Älä käytä löysiä työvaatteita tai koruja. Pidä hiukset ja vaatteet poissa liikkuvien osien ulottuvilta.** Väljät vaatteet, korut ja pitkät hiukset voivat takertua liikkuviin osiin.
- ▶ **Jos laitteissa on pölynpoistoliitäntä, varmista, että se on kytketty oikein ja toimii kunnolla.** Pölynpoistojärjestelmän käyttö vähentää pölyn aiheuttamia vaaroja.
- ▶ **Työskentele keskittyneesti ja noudata aina turvallisuusmääräyksiä.** Hetkellinenkin huolimattomuus voi aiheuttaa vakavia vammoja.

Sähkötyökalun käyttö ja huolto

- ▶ **Älä ylikuormita laitetta. Käytä kyseiseen työhön tarkoitettua sähkötyökalua.** Sopivan tehoisella sähkötyökalulla teet työt paremmin ja turvallisemmin.
- ▶ **Älä käytä sähkötyökalua, jota ei voida käynnistää ja pysäyttää käynnistyskytkimestä.** Sähkötyökalu, jota ei voi enää hallita käynnistyskytkimellä, on vaarallinen ja täytyy korjauttaa.

- ▶ **Irrota pistotulppa pistorasiasta ja/tai irrota akku (jos irrotettava) sähkötyökalusta, ennen kuin suoritat säätöjä, vaihdat tarvikkeita tai viet sähkötyökalun varastoon.** Nämä varotoimenpiteet estävät sähkötyökalun tahattoman käynnistymisen.
- ▶ **Säilytä sähkötyökalut poissa lasten ulottuvilta, kun niitä ei käytetä. Älä anna sellaisten henkilöiden käyttää sähkötyökalua, joilla ei ole tarvittavaa käyttökokemusta tai jotka eivät ole lukeneet tätä käyttöohjetta.** Sähkötyökalut ovat vaarallisia, jos niitä käyttävät kokemattomat henkilöt.
- ▶ **Pidä sähkötyökalut ja tarvikkeet hyvässä kunnossa. Tarkista liikkuvat osat virheellisen kohdistuksen tai jumittumisen varalta. Varmista, ettei sähkötyökalussa ole murtuneita osia tai muita toimintaa haittaavia vikoja. Jos havaitset vikoja, korjauta sähkötyökalu ennen käyttöä.** Monet tapaturmat johtuvat huonosti huolletuista sähkötyökaluista.
- ▶ **Pidä leikkausterät terävinä ja puhtaina.** Asianmukaisesti huolletut leikkaustyökalut, joiden leikkausreunat ovat teräviä, eivät jumitu herkästi ja niitä on helpompi hallita.
- ▶ **Käytä sähkötyökaluja, tarvikkeita, ruuvauskärkiä jne. näiden ohjeiden, käyttöolosuhteiden ja työtehtävän mukaisesti.** Sähkötyökalun määräystenvastainen käyttö saattaa aiheuttaa vaaratilanteita.
- ▶ **Pidä kahvat ja kädensijat kuivina ja puhtaina (öljyttöminä ja rasvattomina).** Jos kahvat ja kädensijat ovat liukkaita, et pysty yllättävissä tilanteissa ohjaamaan ja hallitsemaan työkalua turvallisesti.

Akkukäyttöisten työkalujen käyttö ja huolto

- ▶ **Lataa akku vain valmistajan suosittelemassa latauslaitteessa.** Latauslaite, joka soveltuu määrätyntyyppiselle akulle, saattaa muodostaa tulipalovaaran erilaista akkua ladattaessa.
- ▶ **Käytä sähkötyökalussa ainoastaan kyseiseen sähkötyökaluun tarkoitettua akkua.** Muunlaisen akun käyttö saattaa aiheuttaa tapaturman ja tulipalon.
- ▶ **Pidä irrotettu akku loitolla metalliesineistä, kuten paperiliittimistä, kolikoista, avaimista, nauloista, ruuveista tai muista pienistä metalliesineistä, jotka voivat oikosulkea akun koskettimet.** Akkukoskettimien välinen oikosulku saattaa aiheuttaa palovammoja tai johtaa tulipaloon.
- ▶ **Väärästä käytöstä johtuen akusta saattaa vuotaa nestettä. Vältä koskettamasta nestettä. Jos nestettä pääsee vahingossa iholle, huuhtele kosketuskohta vedellä. Jos nestettä pääsee silmiin, käänny lisäksi lääkärin puoleen.** Akusta vuotava neste saattaa aiheuttaa ärsytystä ja palovammoja.
- ▶ **Älä käytä akkua tai työkalua, joka on vioittunut tai johon on tehty muutoksia.** Jos akut ovat vioittuneet tai niihin on tehty muutoksia, ne voivat toimia ennalta arvaamattomasti ja aiheuttaa tulipalon, räjähdyksen tai loukkaantumisvaaran.
- ▶ **Älä altista akkua tai työkalua tulelle tai äärimmäisille lämpötiloille.** Tulelle tai yli 130 °C kuumuudelle altistaminen saattaa aiheuttaa räjähdyksen.
- ▶ **Noudata latausohjeita ja lataa akku tai työkalu ohjeenmukaisen lämpötila-alueen rajoissa.** Lataaminen virheellisesti tai ohjeiden vastaisessa lämpötilassa saattaa vaurioittaa akkua ja lisätä palovaaraa.

Huolto

- ▶ **Anna ainoastaan koulutettujen ammattihenkilöiden korjata sähkötyökalusi ja hyväksy korjauksiin vain alkuperäisiä varaosia.** Näin varmistat, että sähkötyökalu säilyy turvallisena.
- ▶ **Älä missään tapauksessa yritä itse korjata vaurioituneita akkuja.** Akkuja saa korjata vain valmistaja tai valtuutettu huoltopiste.

Ketjusahan yleiset turvallisuusmääräykset

- ▶ **Pidä kaikki kehon osat loitolla teräketjusta sahan ollessa käynnissä. Varmista ennen sahan käynnistämistä, että teräketju ei kosketa mitään.** Ketjusahaa käytettäessä hetkenkin varomattomuus voi johtaa vaatteiden tai kehonosan tarttumiseen teräketjuun.
- ▶ **Pidä ketjusahaa oikea käsi takakahvassa ja vasen käsi etukahvassa.** Ketjusahan piteleminen päinvastaisessa asennossa aikana, kasvattaa loukkaantumisriskiä, eikä sitä tule tehdä.
- ▶ **Tartu sähkötyökaluun vain eristetyistä kahvapinnoista, koska teräketju saattaa osua piilossa oleviin sähköjohtoihin.** Teräketjun kosketus jännitteiseen johtoon voi tehdä laitteen metalliosat jännitteisiksi ja johtaa sähköiskuun.
- ▶ **Käytä suojalaseja. Lisäsuojavarusteita kuulon, pään, käsien, säärien ja jalkojen suojaksi suositellaan.** Sopiva suojapuku pienentää loukkaantumisvaaraa, joka syntyy ympäristöön sinkoutuvista lastuista ja teräketjun tahattomasta kosketuksesta.
- ▶ **Älä työskentele ketjusahan kanssa puussa, tikapuilla, katolta tai epävakaalla tuella.** Ketjusahan käyttö tällä tavalla saattaa johtaa vakavaan loukkaantumiseen.
- ▶ **Varmista aina tukeva seisoma-asento ja käytä ketjusahaa ainoastaan, kun seisot kiinteällä, turvallisella ja tasaisella alustalla.** Liukas tai epävakaa seisoma-alusta voi johtaa tasapainon tai ketjusahan hallinnan menettämiseen.
- ▶ **Ota huomioon, että jännityksessä oleva oksa ponnahtaa takaisin sahattaessa.** Puun kuitujen jännityksen poistuessa, saattaa jännityksessä ollut oksa osua sahaajaan ja/tai riistää ketjusahan käyttäjän hallinnasta.
- ▶ **Ole erityisen varovainen, kun sahaat tiheikköä ja nuoria puita.** Ohut puu saattaa tarttua teräketjuun ja iskeä sinuun tai horjuttaa tasapainoasi.
- ▶ **Kanna ketjusahaa etukahvasta, sahan ollessa pysähdyksissä ja laipan osoittaessa kehostasi poispäin. Asenna laippaan aina suojus ennen kuin kuljetat tai säilytät ketjusahaa.** Ketjusahan huolellinen käsittely vä-

hentää todennäköisyyttä koskettaa liikkuvaa teräketjua epähuomiossa.

- ▶ **Noudata voitelua, ketjun kiristystä ja laipan sekä ketjun vaihtoa koskevia ohjeita.** Asiaankuulumattomasti kiristetty tai voideltu ketju voi katketa tai kasvattaa takaiskuriskiä.
- ▶ **Sahaa vain puuta. Älä käytä ketjusahaa töihin, joihin sitä ei ole tarkoitettu. Esimerkki: Älä käytä ketjusahaa metallin, muovin, muurattujen kappaleiden tai muiden kuin puisten rakennusaineiden sahaukseen.** Ketjusahan käyttö muihin kuin määräyksenmukaisiin töihin saattaa johtaa vaarallisiin tilanteisiin.
- ▶ **Tätä ketjusahaa ei ole tarkoitettu puunkaatoon.** Ketjusahan käyttö muuhun kuin tarkoitettuihin töihin saattaa johtaa käyttäjän tai lähellä olevien vaikeisiin loukkaantumisiin.
- ▶ **Noudata kaikkia ohjeita, kun poistat kiinnitarttunutta materiaalia, varastoit tai huollat ketjusahan. Varmista, että käynnistyskytkin on poiskytkettynä ja että akku on irrotettu.** Ketjusahan odottamaton käynnistys kiinnitarttuneen materiaalin poistettaessa tai huollon aikana saattaa johtaa vakaviin loukkaantumisiin.
- ▶ **Älä altista laitetta sateelle tai kosteudelle.** Veden pääsy laitteen sisään lisää sähköiskuvaaraa.
- ▶ **Älä altista akkuja sateelle tai kosteudelle.** Veden pääsy akun sisään lisää sähköiskuvaaraa.
- ▶ **Pidä kahvat ja kädensijat kuivina ja puhtaina (öljyttöminä ja rasvattomina).** Jos kahvat ja kädensijat ovat liukkaita, et pysty yllättävissä tilanteissa ohjaamaan ja hallitsemaan työkalua turvallisesti.
- ▶ **Takaiskun syy ja ehkäisy:**
  Takaisku saattaa syntyä laipan kärjen osuessa esineeseen tai puun taipuessa ja teräketjun jäädessä puristukseen sahausuraan.
  Laipan kärjen kosketus saattaa monessa tapauksessa johtaa odottamattomaan taaksepäin suuntautuvaan vastavoimaan, jolloin laippa iskeytyy ylöspäin ja käyttäjää kohti. Teräketjun jäädessä puristukseen laipan yläreunasta, laippa saattaa nopeasti iskeytyä taaksepäin käyttäjää kohti.
  Nämä vastavoimat voivat johtaa siihen, että menetät sahan hallinnan ja loukkaannut vakavasti. Älä luota yksinomaan ketjusahan turvalaitteisiin. Ketjusahan käyttäjänä sinun tulisi suorittaa tietyt toimenpiteet ehkäistäksesi onnettomuudet ja loukkaantumiset.
  Takaisku johtuu sahan väärinkäytöstä tai ketjusahan käytöstä väärään tarkoitukseen. Se voidaan ehkäistä sopivin varotoimin, seuraavaksi selostetulla tavalla:
- ▶ **Pidä sahaa tiukasti kahdella kädellä niin, että peukalo ja sormet ympäröivät ketjusahan kahvoja. Aseta kehosi ja käsivartesi asentoon, jossa pystyt vastustamaan takaiskuvoimia.** Käyttäjä pystyy hallitsemaan takaiskuvoimia suorittamalla tarkoituksenmukaiset toimenpiteet. Älä koskaan irrota otetta ketjusahasta.
- ▶ **Vältä epänormaalia kehon asentoa äläkä koskaan sahaa yli olkakorkeuden.** Näin voidaan estää tahaton kosketus laipan kärjellä ja mahdollistetaan ketjusahan parempi hallinta odottamattomissa tilanteissa.
- ▶ **Käytä aina valmistajan määräämiä varalaippoja ja teräketjuja.** Vääränlaiset varalaipat ja teräketjut voivat johtaa ketjun repeytymiseen tai takaiskuun.
- ▶ **Noudata valmistajan ohjeita koskien teräketjun teroitusta ja hoitoa.** Liian matala syvyyssäädin kasvattaa taipumusta takaiskuun.

Lisää turvallisuusohjeita

- ▶ **Tämä laite sisältää magneetteja – Älä vie magneettia implanttien ja muiden lääketieteellisten laitteiden, kuten sydämentahdistimen tai insuliinipumpun, magneettisten tietovälineiden tai magneettisesti herkkien laitteiden lähelle.** Magneetti muodostaa kentän, joka voi häiritä lääketieteellisten laitteiden toimintaa tai johtaa tietojen peruuttamattomaan häviämiseen.
- ▶ **Henkilöt (lapset mukaan lukien), joilla on rajalliset fyysiset, aistilliset tai henkiset kyvyt tai puuttuva kokemus ja/tai tieto eivät saa käyttää tätä sähkötyökalua, paitsi turvallisuudesta vastaavan henkilön valvonnassa tai opastuksessa.** Lapsia tulee valvoa ja varmistaa, että he eivät leiki sähkötyökalulla.
- ▶ **Pidä työn aikana sähkötyökalua kaksin käsin ja ota tukeva seisoma-asento.** Sähkötyökalun pystyy ohjaamaan varmemmin kahdella kädellä.
- ▶ **Varmista, että kaikki suojalaitteet ja kahvat on asennettu ennenkuin käytät laitetta.** Älä koskaan koeta ottaa käyttöön epätäydellisesti koottua laitetta tai laitetta, johon on tehty luvattomia muutoksia.
- ▶ Käytä aina sähkötyökalua hyvin suunnatulla ja kiristetyllä ketjulla. Sähkötyökalun käyttö väärin suunnatulla ja väärin kiristetyllä ketjulla voi johtaa ketjun katkeamiseen, takaiskuun ja/tai loukkaantumisiin.
- ▶ Pidä kaikki tuuletusaukot puhtaana.

Ohjeita akun optimaaliseen käsittelyyn

- ▶ **Varmista, että Tuote on poiskytkettynä, ennen kuin asennat akun siihen.** Akun asennus puutarhalaitteeseen, jonka käynnistyskytkin on käyntiasennossa altistaa onnettomuuksille.
- ▶ **Käytä ainoastaan kyseiseen puutarhalaitteeseen tarkoitettuja Bosch-akkuja.** Muiden akkujen käyttö saattaa johtaa loukkaantumiseen ja tulipaloon.
- ▶ **Älä avaa akkua äläkä tee siihen mitään muutoksia.** Oikosulkuvaara.

Suojaa akku kuumuudelta esim. myös pitkäaikaiselta auringonpaisteelta, tulelta, vedeltä ja kosteudelta. Muuten syntyy räjähdysvaara.

- ▶ **Kun laitetta ei käytetä, pidä käytöstä poissa olevaa akkua loitolla paperinliittimistä, kolikoista, avaimista, nauloista, ruuveista tai muista pienistä metalliesineistä, jotka voivat oikosulkea akun koskettimet.** Akkukoskettimien välinen oikosulku saattaa aiheuttaa palovammoja tai johtaa tulipaloon.

- ▶ **Jos akku vaurioituu tai sitä käytetään asiaankuulumattomalla tavalla, saattaa siitä purkautua höyryjä.** Tuuleta alue ja hakeudu lääkäriin, mikäli oireita ilmaantuu. Höyryt voivat ärsyttää hengitystiehyeitä.
- ▶ **Käytä akkua ainoastaan valmistajan tuotteissa.** Vain tällä tavalla saat estettyä akun vaarallisen ylikuormituksen.
- ▶ **Terävät esineet (esimerkiksi naulat ja ruuvitaltat) tai kuoreen kohdistuvat iskut saattavat vaurioittaa akkua.** Tämä voi johtaa akun oikosulkuun, tulipaloon, savuamiseen, räjähtämiseen tai ylikuumenemiseen.
- ▶ **Älä oikosulje akkua**. Syntyy räjähdysvaara.
- ▶ Suojaa akku kosteudelta ja vedeltä.
- ▶ Säilytä akku vain lämpötilassa -20 °C ... 50 °C. Älä esimerkiksi jätä akkua kesällä makaamaan autoon.
- ▶ Puhdista akun tuuletusaukot silloin tällöin pehmeällä, puhtaalla ja kuivalla siveltimellä.

Tunnusmerkit

Seuraavat tunnusmerkit ovat tärkeitä käyttöohjeen lukemisessa ja ymmärtämisessä. Paina mieleesi tunnusmerkit ja niiden merkitys. Kun tunnusmerkit muistetaan tulkita oikein, se tehostaa laitteen parempaa ja turvallisempaa käyttöä.

Symboli	Merkitys
	Käytä turvakäsineitä.
	Pidä lapset, sivulliset ja kotieläimet loitolla.
	Liikesuunta
	Reaktiosuunta
	Paino
	Käynnistys
	Sammutus
	Sallittu menettely
	Kielletty menettely
CLICK!	Kuuluva melu
	Lisätarvikkeet/varaosat

Tuotteen ja ominaisuuksien kuvaus

Lue kaikki turvallisuus- ja käyttöohjeet. Turvallisuusohjeiden ja käyttöohjeiden noudattamisen laiminlyönti saattaa johtaa sähköiskuun, tulipaloon ja/tai vakavaan loukkaantumiseen.

Ota huomioon kuvat käyttöohjeen alussa.

Määräystenmukainen käyttö

Sähkötyökalu soveltuu puiden ja puurunkojen sahaukseen lähellä maanpintaa. Työkalulla voidaan sahata syiden suunnassa sekä kohtisuoraan syitä vasten.

Tämä sähkötyökalu ei sovellu mineraalisten aineiden sahaukseen.

Tätä sähkötyökalua ei ole tarkoitettu puunkaatoon.

Kuvassa olevat osat

Kuvattujen osien numerointi viittaa kuvasivulla olevaan sähkötyökalun kuvaan.

(1) Takakahva
(2) Käynnistyskytkin
(3) Käynnistyskytkimen käynnistyssalpa
(4) Öljytason näyttö
(5) Öljysäiliön korkki
(6) Ketjupyörä
(7) Öljysuutin
(8) Etukahva
(9) Käsisuojus / takaiskujarrun aktivointivipu
(10) Kiinnitystappi
(11) Kaarnapiikit
(12) Tuuletusaukot
(13) Teräketju
(14) Terälaippa
(15) Ketjun kiristysrengas
(16) Lukitusnuppi
(17) Ketjupyörän suojakansi
(18) Ketjusuojus
(19) Akun lukituksen avauspainike
(20) Akku
(21) Latauslaite[a)]
(22) Kiristyspyörä

a) **Kuvattu lisätarvike ei kuulu vakiotoimitukseen.**

Tekniset tiedot

Ketjusaha	PKE18V-30-28
Tuotenumero	**3 600 HB8 B..**

Ketjusaha		PKE18V-30-28
Nimellisjännite[A)]	V	18
Ketjun nopeus joutokäynnillä	m/s	9
Terälaipan pituus	cm	30
Teräketjun jako		3/8" matala profiili
Vetolenkin vahvuus	mm	1,1 (0,043")
Vetolenkkien lukumäärä		45
Suurin leikkaushalkaisija	cm	27,5
Öljysäiliön tilavuus	ml	160
Automaattinen ketjun voitelu		●
Kärkipyörä		●
Paino standardin EN 62841-4-1[A)] mukaan		
- akun kanssa	kg	4,5 (4,0 Ah) – 4,6 (6,0 Ah)
- ilman akkua	kg	3,9
- ilman akkua, terälaippaa ja teräketjua		3,3
Sarjanumero		Katso tuotteen sarjanumero (laitekilvestä)
Suositeltu ympäristön lämpötila latauksen aikana	°C	0...+35
Sallittu ympäristön lämpötila käytön [B)] ja säilytyksen aikana	°C	−20...+50
Yhteensopivat akut		PBA18V...W ≥ 1,5 Ah
Suositellut akut		PBA18V...W ≥ 4,0 Ah
Suositellut latauslaitteet		AL 18...

A) riippuen käytetystä akusta

B) rajoitettu teho, kun lämpötila < 0 °C

Melu-/tärinätiedot

Melupäästöarvot on määritetty standardin **EN 62841-4-1** mukaan.

Sähkötyökalun tyypillinen A-painotettu melutaso: äänenpainetaso **86** dB(A); äänentehotaso **94** dB(A). Epävarmuus K = **4,0** dB.

Käytä kuulosuojaimia!

Tärinäarvot a_h (jatkuva tärinä), p_F (toistuva iskumainen tärinäkuormitus) ja epävarmuus K on määritetty standardin **EN 62841-4-1** mukaan.

a_h = **5,6** m/s^2 (K = **1,5** m/s^2),
p_F = **402** m/s^2 (K = **56** m/s^2)

Että ilmoitettu/ilmoitetetut värähtelyn yhteisarvo(t) ja ilmoitettu/ilmoitetetut melupäästöarvo(t) on mitattu standardoitun testausmenetelmän mukaan ja voidaan käyttää sähkötyökalun vertaamiseen toiseen.

Että ilmoitettu/ilmoitetetut värähtelyn yhteisarvo(t) ja ilmoitettu/ilmoitetetut melupäästöarvo(t) myös voidaan käyttää kuormituksen alustavaan arviointiin.

Että värähtely- ja melupäästöarvot sähkötyökalun todellisen käytön aikana voivat poiketa ilmoitetuista arvoista riippuen tavasta, jolla sähkötyökalua käytetään, etenkin siitä minkälaista työkappaletta työstetään, ja tarpeesta turvallisuustoimenpiteiden määrittämiseksi käyttäjän suojaksi, joihin vaikuttavat värähtelykuormituksen arviointi todellisten käyttöolosuhteiden aikana (tällöin on huomioitava käyttösyklin kaikki osat, esimerkiksi ajat, jolloin sähkötyökalu on sammutettuna ja ajat, jolloin se on käynnissä, mutta toimii ilman kuormaa).

Akku

Bosch myy akkukäyttöisiä sähkötyökaluja myös ilman akkua. Pakkauksesta näet, sisältyykö akku sähkötyökalusi toimitukseen.

Akun lataminen

- ▶ **Käytä vain teknisissä tiedoissa ilmoitettuja latauslaitteita.** Vain nämä latauslaitteet soveltuvat sähkötyökalussasi käytettävälle litiumioniakulle.

Huomautus: kansainvälisten kuljetusmääräysten mukaisesti Li-ion-akut toimitetaan osittain ladattuina. Akun täyden suorituskyvyn varmistamiseksi akku tulee ladata täyteen ennen ensikäyttöä.

Akun asentaminen

Työnnä ladattu akku akun kiinnityskohtaan niin, että se lukittuu paikalleen.

Akun irrottaminen

Kun haluat ottaa akun pois, paina akun vapautuspainiketta ja vedä akku irti. **Älä irrota akkua väkisin.**

Akussa oleva akun lataustilan näyttö

Huomautus: lataustilan näyttöä ei ole kaikissa akkutyypeissä.

Akun lataustilan näytön LED-valot ilmoittavat akun lataustilan. Turvallisuussyistä lataustilan tiedustelu on mahdollista vain sähkötyökalun ollessa pysähdyksissä.

Paina akussa olevaa lataustilan näytön painiketta nähdäksesi lataustason. Tämän voi tehdä myös akun ollessa irrotettuna.

Akussa olevat LED-valot	Lataustila
4 vihreää LED-valoa palaa jatkuvasti	≈ 75–100 %
3 vihreää LED-valoa palaa jatkuvasti	≈ 50–75 %
2 vihreää LED-valoa palaa jatkuvasti	≈ 25–50 %
1 vihreä LED-valo palaa jatkuvasti	≈ 5–25 %
1 vihreä LED-valo vilkkuu	≈ 0–5 %

Ohjeita akun optimaaliseen käsittelyyn

Suojaa akku kosteudelta ja vedeltä.

Säilytä akkua vain –20 ... 50 °C lämpötilassa. Älä jätä akkua esimerkiksi kuumana kesäpäivänä pitkäksi ajaksi autoon.

Puhdista akun tuuletusaukot säännöllisin väliajoin pehmeällä, puhtaalla ja kuivalla siveltimellä.

Huomattavasti lyhentynyt käyntiaika latauksen jälkeen osoittaa, että akku on elinikänsä lopussa ja täytyy vaihtaa uuteen.

Huomioi hävitysohjeet.

Akun hoito

Akun optimaalisen hyödyn takaamiseksi, ota huomioon seuraavat ohjeet ja toimenpiteet:

- Suojaa akku kosteudelta ja vedeltä.
- Säilytä akku vain lämpötilassa -20 °C ... 50 °C. Älä esimerkiksi jätä akkua kesällä makaamaan autoon.
- Säilytä akku erikseen, ei puutarhalaitteessa.
- Älä jätä akkua puutarhalaitteeseen suoraan auringonpaisteeseen.
- Akun optimaalinen säilytyslämpötila on 5 °C.
- Puhdista akun tuuletusaukot silloin tällöin pehmeällä, puhtaalla ja kuivalla siveltimellä.

Laitteen huomattavasti lyhentynyt käyttöaika latauksen jälkeen osoittaa, että akku on loppuun käytetty ja täytyy vaihtaa uuteen.

Asennus

Turvallisuussyistä

- ▶ **Huomio! Pysäytä sähkötyökalu ja irrota akku ennen huolto- ja puhdistustöitä.**
- ▶ **Varo! Ketju on terävä. Käytä aina suojakäsineitä ketjun kanssa työskennellessäsi.**
- ▶ **Älä missään tapauksessa käytä ketjusahaa henkilöiden, lapsien tai eläinten lähellä tai alkoholin, huumeiden tai huumaavien lääkeaineiden vaikutuksen alaisena.**
- ▶ **Käytä ketjusahaa vain, kun suojakansi on kunnolla kiinni.**

Terälaipan asentaminen ja teräketjun kiristäminen (katso kuvat B1 – B6)

- ▶ **Varo! Älä kiristä teräketjua sen ollessa kuuma.**
- ▶ **Älä käytä työkalua asennukseen.**
- – Aseta ketjusaha suojakansi **(17)** ylöspäin sopivalle, tasaiselle pinnalle.
- – Varmista irrotettuasi terälaipan ketjusahasta, että terälaipan kiristyspyörä **(22)** on käännetty vastapäivään ääriasentoonsa.
- – Pidä terälaipan **(14)** kärkeä pystysuorassa ylöspäin ja kiinnitä uusi tai teroitettu teräketju **(13)** oikein päin terälaippaan (katso kuva **B1**).
- – Varmista, että teräketju **(13)** on koko terälaipan ympärillä kunnolla urassaan.
- – Aseta teräketju ketjupyörän **(6)** ympärille ja työnnä terälaippa **(14)** kiinnitystappien **(10)** päälle.
- – Tarkista, että kaikki osat on sijoitettu oikein, ja pidä terälaippa teräketjuineen tässä asennossa.
- – Kierrä sitten kiristyspyörää **(22)** myötäpäivään niin, että teräketju kiristyy hieman ja pysyy paikallaan terälaipassa.
- – Aseta suojakansi **(17)** sahan päälle ja käännä lukitusnuppia **(16)** myötäpäivään, kunnes suojakansi on osittain paikallaan.
- – Kierrä ketjun kiristysrengasta **(15)** myötäpäivään, kunnes siinä tuntuu lievää kiertovastusta.
- – Lukitse ketjun kiristysrengas **(15)**kääntämällä lukitusnuppia **(16)** myötäpäivään. Tarkista käsineet kädessä ketjun kireys nostamalla teräketjua **(13)** ketjukiskon **(14)** keskikohdasta. Kireys on sopiva, kun teräketjua **(13)** voi nostaa noin 4–6 mm:n verran ketjukiskosta **(14)** koneen painoa vastaan.
- – Jos ketjua pitää kiristää, löysää lukitusnuppia **(16)** kääntämällä sitä vastapäivään vähintään yhden kierroksen verran. Säädä ketjun kireyttä kääntämällä ketjun kireysrengasta **(15)** ja toista sitten tarkistusvaiheet.
- – Kun ketju on sopivan kireä, pidä ketjun kiristysrengasta **(15)** paikallaan ja käännä lukitusnuppi **(16)** myötäpäivään kiinni.
- – Jos ketju on liian kireä, avaa lukitusnuppi **(16)** ja toista kiristysvaiheet.

Huomautus: älä kiristä teräketjua liikaa – liiallinen kireys nopeuttaa kulumista, lyhentää teräketjun käyttöikää ja saattaa vahingoittaa ketjukiskoa.

Huomautus: uudet teräketjut saattavat venyä huomattavasti ensimmäisellä käyttökerralla. Irrota akku ja tarkista teräketjun kireys säännöllisesti kahden ensimmäisen käyttötunnin aikana.

Öljysäiliön täyttäminen (katso kuva D)

Huomautus: ketjusahaa ei toimiteta teräketjuöljyllä täytettynä. Säiliö pitää ehdottomasti täyttää öljyllä ennen sahan käyttöä. Ketjusahan käyttö ilman teräketjuöljyä tai säiliön minimimerkin alittavalla öljytasolla johtaa terälaipan ja teräketjun vaurioitumiseen.

Täytä öljysäiliö seuraavasti:

- Aseta ketjusaha sopivalle alustalle öljysäiliön korkki **(5)** ylöspäin.
- Puhdista öljysäiliön korkin **(5)** ympärillä oleva alue. Poista lika puhtaalla liinalla.
- Irrota öljysäiliön korkki **(5)** kiertämällä sitä vastapäivään.
- Täytä öljysäiliö varovasti teräketjuöljyllä.
- Varmista teräketjuöljyn täytön aikana, ettei öljysäiliöön pääse likaa tai roskia.
- Öljysäiliön korkki **(5)** on kiinnitetty ketjusahaan. Varmista, ettei öljysäiliön korkki peitä öljysäiliön aukkoa täytön aikana.
- Voit tarkistaa öljytason käytön aikana öljytason näytön **(4)** avulla. Lisää öljyä, jos pinta on laskenut alle vähimmäistason.
- Asenna ja kiristä öljysäiliön korkki **(5)**.

Huomautus: Käytä aina ketjusahallesi tarkoitettua öljyä, koska sen avulla varmistat parhaan suorituskyvyn. Ei-hyväksytyn öljyn käyttö saattaa heikentää öljynsyöttöjärjestelmän tehokkuutta ja johtaa takuun raukeamiseen.

Teräketjun voitelu (katso kuva F3)

Teräketjun elinikä ja leikkuuteho riippuu optimaalisesta voitelusta. Tämän takia teräketjua voidellaan automaattisesti teräketjuöljyllä käytön aikana öljysuuttimen **(7)** kautta.

Tarkista säännöllisesti, että teräketjun voitelu toimii:

- Pidä ketjusaha täydellä öljysäiliöllä ja laipan kärki suunnattuna vaaleaa pintaa kohti.
- Anna sähkötyökalun käydä n. 1 minuutin ajan, tai kunnes vaaleassa pinnassa näkyy öljyä.
- Ellei öljyä näy, katso vianetsintää kohdasta ”Teräketju kuiva”.
- Jos voitelujärjestelmä ei vieläkään toimi oikein, ota yhteys Bosch asiakaspalveluun.

Huomautus: Öljynsuodatin on asennettu öljysäiliön sisälle. Käänny puhdistusta tai vian korjausta varten Bosch-huoltopisteen puoleen.

Ohje: Öljy muuttuu alhaisessa lämpötilassa sitkeäjuoksuiseksi, mikä pienentää öljyn läpisyöttöä.

Käyttö

- ▶ **Lue aina käyttöohje ja turvaohjeet ennen käyttöä.**
- ▶ **Käytä sopivia vaatteita ja henkilökohtaista suojavarustusta.**
- ▶ **Suorita kaikki vaadittavat huoltotoimenpiteet ennen käyttöä.**
- ▶ **Tarkista aina ennen käyttöä työkalun ja ketjun kunto sekä öljyn taso ja oikea asennus. Käytä ketjusahaa ainoastaan, jos se on moitteettomassa kunnossa.**
- ▶ **Huolehdi aina siitä, että ympäristö on kuiva ja esteistä vapaa ja että ympäristössä ei ole ulkopuolisia henkilöitä.**
- ▶ **Varmista aina tukeva seisoma-asento ja käytä ketjusahaa ainoastaan, kun seisot kiinteällä, turvallisella ja tasaisella alustalla.**
- ▶ **Älä koskaan käytä ketjusahaa tikkailta tai yli olkakorkeuden.**
- ▶ **Älä koskaan kurota kauas tai työskentele käsivarret suoriksi ojennettuina.**
- ▶ **Pidä aina kiinni ketjusahasta kahdella kädellä.**
- ▶ **Älä anna ketjusahan maata maassa. Kompastumisvaara!**
- ▶ **Älä polta tupakkaa äläkä tuo tulta tai liekkejä työalueelle. Ketjusahan pöly voi olla helposti syttyvää.**
- ▶ **Älä paina käynnistyskytkintä laitteen automaattisen poiskytkennän jälkeen. Muutoin akku saattaa vaurioitua.**

Huomautus: Ketjusahaa ei toimiteta täytettynä öljyllä. Käytä ketjusahaa vasta sen jälkeen kun olet täyttänyt öljysäiliö ketjuöljyllä.

- ▶ **Ketjusahan käyttö väärin suunnatulla tai väärin kiristetyllä ketjulla voi johtaa ketjun katkeamiseen, takaiskuun ja/tai loukkaantumisiin.**
- ▶ **Uudet teräketjut voivat ensimmäisessä käyttöönotossa venyä huomattavasti.**
- ▶ **Tarkista ketjun kireys säännöllisesti käytön aikana.** Katso oikeaa asennusta varten ohjeet kohdasta (katso "Terälaipan asentaminen ja teräketjun kiristäminen (katso kuvat **B1** – **B6**)", Sivu 126).

Ketjusahan oikea käsittely (katso kuvaa I)

Käytä aina tässä kappaleessa kuvattua oikeaa käsittelyä:

- Käytä sopivia luistamattomia ketjusahakäsineitä maksimaalisen pidon ja suojan takia.
- Pidä aina sahasta molemmin käsin, kun se on käynnissä.
- Aseta oikea käsi takakahvalle ja vasen käsi etukahvalle, jolloin peukalot ja sormet ympäröivät ketjusahan kahvoja. (katso kuva **F2**)
- Pidä kehosi tasapainossa ja aseta molemmat jalat tukevalle alustalle.
- Pidä vasen kyynärpää ”venytetyssä”, jäykässä asennossa, mahdollisten takaiskuvoimien vastustamiseksi.
- Älä koskaan työskentele suoristetuin käsivarsin tai liian kauas ulottuen.
- Pidä ketjusaha tukevassa otteessa ja pidä vasen käsivarsi jäykkänä, jotta ketjusahan hallinta säilyy, jos takaisku esiintyy.
- Pidä ketjusaha kehosi oikealla puolella.
- Varmista, että mikään osa kehostasi ei ylitä leikkauslinjaa. Takaisku saattaa heittää ketjusahaa taaksepäin kehoasi kohti. (Katso kuva **I**) Takaisku saattaa heittää ketjusahaa taaksepäin kehoasi kohti. (katso kuva **I**)

Käynnistäminen/sammuttaminen (katso kuva F1)

- ▶ **Käytä sopivia luistamattomia ketjusahakäsineitä maksimaalisen pidon ja suojan takia.**

Ennen käynnistämistä:

- Irrota ketjusuojus **(18)**.

- Asenna akku paikalleen.
- Pidä tukevasti kiinni ketjusahan kummastakin kahvasta ja pidä kehosi poissa teräketjun ulottuvilta. (katso kuva **I**).

Käynnistäminen:

- Aktivoi takaiskujarru **(9)** vetämällä vipu asennosta **O** asentoon **I** etukahvaa **(8)** kohti.
- Paina käynnistyskytkimen käynnistyssalpaa **(3)** ja pidä sitten käynnistyskytkintä **(2)** pohjassa.
- Vapauta käynnistyssalpa heti kun ketjusaha käy.
- Teräketjun tulee pyöriä täydellä nopeudella ennen kuin alat sahata puuta.

Huomautus: ketjusaha ei käynnisty, jos takaiskujarrun aktivointivipua **(9)** ei ole deaktivoitu oikein ennen sahan käyttöä.

Sammuttaminen:

- Vapauta käynnistyskytkin **(2)**. Käynnistyssalpa palaa takaisin turva-/lukitusasentoon.
- Työnnä käytön jälkeen takaiskujarrun aktivointivipu **(9)** eteenpäin asennosta 1 asentoon 2 poispäin etukahvasta **(8)**.

Yleinen leikkuukäyttäytyminen (katso kuva G)

- Ensikäyttäjän tulisi harjoitella runkojen sahausta sahapukissa.
- Ota poiskytketyn sahan kanssa oikea asento puun edessä.
- Käynnistä ketjusaha ja varmista, että teräketju käy täydellä nopeudella ennen kuin se koskettaa puuta.
- Aloita leikkaus, painamalla piikkilista **(11)** puuta vasten, leikkauksen stabiloimiseksi.
- Jos sahaat paksumpia runkoja, käytät piikkilistaa vipuna siirtämällä piikkilistaa leikkauksen aikana askelittain alempaan pisteeseen. Vedä tätä varten ketjusahaa vähän taaksepäin, kunnes piikkilista irtoaa ja aseta ketjusaha taas takaisin alemmalle tasolle sahaamisen jatkamiseksi. Älä vedä ketjusahaa kokonaan ulos sahausurasta.
- Anna ketjusahan käydä koko leikkauksen ajan ja pidä tasaista nopeutta.
- Älä sahattaessa paina teräketjua voimalla vaan anna sen tehdä työn.
- Poista aina ketjusaha puu-urasta teräketjun käydessä.
- Ole varovainen sahausuran lopussa. Kun ketjusaha vapautuu sahauksesta, painovoima muuttuu odottamatta. Sääret tai jalat ovat vaarassa loukkaantua.
- Päästä ote käynnistyskytkimestä heti, kun leikkaus on valmis, jotta ketju pysähtyy ja aseta takaiskujarru **(9)** oikein asentoon O (katso kuva **F1**).

Sahan takaisku (katso kuva H)

Takaiskun perusteellisella ymmärtämisellä voit täten pienentää niiden esiintyvien takaiskujen määrän, jotka voivat johtaa onnettomuuksiin.

Varmista aina, että seisot tukevasti maassa ja olet tasapainossa.

Sahan takaiskulla tarkoitetaan käynnissä olevan ketjusahan äkillistä iskua ylös- ja taaksepäin. Takaisku saattaa esiintyä, kun laipan kärki osuu sahattavaan kohteeseen tai jos teräketju jää puristukseen.

Takapotkun syntyessä ketjusaha reagoi ennalta arvaamattomalla tavalla, ja saattaa aiheuttaa käyttäjälle tai sahausalueella oleville vakavia vammoja.

Varo erityisesti sahausta sivuttain ja vinossa suunnassa sekä pitkittäissahauksia. Näissä sahauksissa piikkilistaa **(11)** ei yleensä pysty käyttämään.

Ota huomioon seuraavat varotoimenpiteet takaiskun minimoimiseksi:

- Kiinnitä aina huomio ketjusahan oikeaan käsittelyyn.
- Pidä ketjusaha tukevassa otteessa ja pidä vasen käsivarsi jäykkänä, jotta ketjusahan hallinta säilyy, jos takaisku esiintyy.
- Varmista, että alue jossa sahaat on vapaa esteistä. Varmista, että laipan kärki ei kosketa puun runkoa, oksaa, aitaa tai muuta estettä, johon saha voisi osua työskentelyn aikana.

Huomautus: Takisku saattaa syntyä, jos laipan kärki joutuu kosketukseen esteen kanssa.

- Leikkaa aina ketjusahan täydellä nopeudella. Paina käynnistyskytkintä **(2)** pohjaan asti ja pidä leikkausnopeus vakiona.
- Käytä ainoastaan Bosch:in suosittelemia varalaippoja ja vähä-takaiskuisia ketjuja.

Takaiskujarru

Takaiskujarru **(9)** on turvamekanismi, jonka ranne vivun kautta aktivoi, jos takaisku syntyy. Teräketju pysähtyy välittömästi. Täten takaiskun aiheuttama loukkaantumisvaara pienenee.

Testaa säännöllisesti, että takaiskujarru toimii:

- Pidä kiinni ketjusahasta kahdella kädellä.
- Käynnistä ketjusaha.
- Kun teräketju pyörii, paina ranteen edessä olevaa vipua **(9)** eteenpäin takaiskujarrun aktivoimiseksi. Älä käytä ketjusahaa, jos teräketju ei tässä testissä pysähdy välittömästi.

Huomautus: Älä normaalikäytössä pysäytä ketjusahaa painamalla tahallisesti takaiskujarrun vipua **(9)**.

Runkojen sahaus (katso kuva I)

- Tue aina rungot ennen sahausta.
- Sahaa rungot aina tuetun kohdan ulkopuolelta estääksesi rungon puristumista yhteen ja ketjun jäämistä puristukseen.
- Varmista, että teräketju ei koskaan kosketa maata tai leikkausvarusteita.
- Varo kompastumasta rungon palasiin, oksiin, juuriin jne.

Jännityksessä olevan puun sahaus (katso kuva J)

- Vain koulutettu ammattihenkilö saa sahata jännityksessä olevia puukappaleita, oksia tai runkoja. Tällöin on oltava äärimmäisen varovainen. On olemassa suuri loukkaantumisvaara.

Oksan tai puun oksitus (katso kuva K)

- Oksituksella tarkoitetaan oksien katkaisu kaadetusta puusta tai suuresta oksasta.
- Oksittaessa jätetään suuremmat alaspäin suunnatut oksat, jotka tukevat runkoa toistaiseksi paikoilleen.
- Poista pienemmät oksat yhdellä sahauksella.

Vianetsintä

Jos sähkötyökalusi ei toimi moitteettomasti voit seuraavasta taulukosta löytää vikojen oireet, mahdolliset syyt sekä aputoimenpiteet. Ellet näiden avulla pysty paikallistamaan ja korjaamaan vikaa, tulee sinun kääntyä huoltokorjaamosi puoleen.

Huomio: Pysäytä puutarhalaite ja irrota akku ennen vianetsintää.

Ongelma	Mahdollinen aiheuttaja	Korjausohje
Ketjusaha ei käynnisty	Takaiskujarru on lauennut	katso kuva **F1**
	Akun varaus on purkautunut	Lataa akku, katso myös ”Latausohjeita”
	Moottorisuoja on reagoinut	Anna moottorin jäähtyä
	Akku on liian kylmä/kuuma	Anna akun lämmetä/jäähtyä
	Sähkötyökalu on viallinen	Ota yhteyttä huoltoon
	Ketju on liian kireä	Säädä ketjun kireyttä
Ketjusaha toimii katkonaisesti	Akun varaus on purkautunut	Lataa akku, katso myös ”Latausohjeita”
	Sähkötyökalu on viallinen	Ota yhteyttä huoltoon
Liikaa öljyä	Jäännösöljyä roiskuu ketjun ja hammaspyörän alueelta	(katso "Kunnossapito ja huolto", Sivu 130)
Teräketju on kuiva	Säiliössä ei ole öljyä	Lisää öljyä, katso myös ”Teräketjun voitelu”
	Öljysuutin **(7)** tukossa	Puhdista öljysuutin **(7)**
	Öljynsuodatin tukossa	Ota yhteyttä Bosch-huoltoon
Teräketju/ohjauskisko on kuuma	Säiliössä ei ole öljyä	Lisää öljyä
	Ketju on liian kireä	Säädä ketjun kireyttä
	Teräketju on tylsä	Vaihda teräketju
	Öljyn poistokanava on tukossa	Ota yhteyttä huoltoon
Ketjusaha nykii, tärisee tai ei sahaa kunnolla	Ketju on liian löysä	Kiristä ketjua
	Teräketju on tylsä	Vaihda teräketju
	Teräketju on liian kulunut	Vaihda teräketju
	Sahanhampaat osoittavat väärään suuntaan	Asenna teräketju oikein päin
	Terälaippa on vaurioitunut tai liian kulunut	Vaihda terälaippa tai ota yhteyttä Bosch-huoltoon
Voimakas tärinä/melu	Sähkötyökalu on viallinen	Ota yhteyttä huoltoon
	Teräketju on asennettu väärin	Tarkista, onko ketju asennettu oikein, katso ”Terälaipan asentaminen ja teräketjun kiristäminen”.
Sahausaika akun kertalatauksella on liian lyhyt	Liiallinen kitka puuttuvan voitelun takia	Varmista teräketjun kunnollinen voitelu (katso ”Teräketjun voitelu”)
	Teräketju on puhdistettava	Puhdista teräketju
	Huono sahaustekniikka	katso ”Työskentely ketjusahan kanssa”
	Akkua ei ole ladattu täyteen	Lataa akku, katso myös ”Latausohjeita”
	Akun lämpötila ei ole sallitulla lämpötila-alueella	Anna akun lämmetä huonelämpötilaan (akun sallitulla 0–45 °C lämpötila-alueella)
	Ketju on liian kireä	Säädä ketjun kireyttä
	Teräketju on tylsä	Vaihda teräketju
Teräketju pyörii hitaasti	Akun varaus on purkautunut	Lataa akku, katso myös ”Latausohjeita”
	Akun lämpötila ei ole sallitulla lämpötila-alueella	Anna akun lämmetä huonelämpötilaan (akun sallitulla 0–45 °C lämpötila-alueella)

Kunnossapito ja huolto

Huolto, puhdistus ja Kuljetus

- ▶ **Huomio! Pysäytä sähkötyökalu ja irrota akku ennen huolto- ja puhdistustöitä.**
- ▶ **Käytä sopivia vaatteita ja henkilökohtaista suojavarustusta.**
- ▶ **Tarkista säännöllisesti, että ketjusahassa ei ole ilmeisiä puutteita, kuten löysä, irronnut tai vaurioitunut teräketju, irtonainen kiinnitys tai kuluneet tai vaurioituneet osat.**
- ▶ **Älä tee mitään muutoksia puutarhalaitteeseen.** Luvattomat muutokset voivat vaikuttaa puutarhalaitteen turvallisuuteen ja johtaa voimakkaampaan meluun sekä värinään ja takuun raukeamiseen.

Huolto ja puhdistus

- Pidä aina sähkötyökalu ja sen tuuletusaukot puhtaina, jotta voit työskennellä hyvin ja turvallisesti.
- Älä käytä vettä, liuotinta tai kiillotusainetta sähkötyökalun puhdistamiseen.
- Käytä puhdasta liinaa tai jäykkää harjaa lian poistamiseen sähkötyökalusta.
- Käytä puhdasta liinaa lian varovaiseen poistamiseen öljysuuttimesta **(7)**. Varo, ettei epäpuhtauksia pääse öljysuuttimeen **(7)**, koska tämä saattaa johtaa tukoksiin ja voiteluongelmiin.

Teräketjun hoito

- Puhdista terälaippa ja teräketju ennen tuotteen pitempää varastointia, jotta osat eivät tartu toisiinsa kiinni.

Teräketjun puhdistusohjeet:

- Irrota suojakansi **(17)**, terälaippa **(14)** ja teräketju **(13)** ketjusahasta ja puhdista ne karkealla harjalla.
- Tarkista teräketju vaurioiden varalta. Tarvittaessa vaihda tai teroita se.

Teräketjun vaihto ja teroitus

- ▶ **Optimaalisen tehon ja turvallisuuden takaamiseksi tarvitaan terävä teräketju.**
- ▶ **Älä koskaan teroita teräketjua itse ellei sinulla on siitä kokemusta.**

Teräketju saattaa tylstyä pidemmän käytön jälkeen tai kosketuksesta muuhun kuin puuhun.

- Vaihda teräketju Bosch:in sahanterätarvikkeista tai anna teroittaa teräketju ammattimaisesti, katso lisätarvikkeet.
- Teräketjun asennuksesta työkaluun (katso "Terälaipan asentaminen ja teräketjun kiristäminen (katso kuvat **B1** – **B6**)", Sivu 126).

Laipan huolto

- ▶ **Vaihda laippa ainoastaan jos ymmärrät tuotteen ja ohjeet tarkasti, käänny muussa tapauksessa Bosch asiakaspalvelun puoleen.**
- ▶ **Käytä ainoastaan Boschin suosittelemia voiteluaineita.**

Tarkista onko laipassa halkemia tai kulumisia. Vaihda vaurioitunut laippa. Ohje laipan irrottamiseen löydät kohdasta (katso "Terälaipan asentaminen ja teräketjun kiristäminen (katso kuvat **B1** – **B6**)", Sivu 126).

Varaosat ja lisätarvikkeet (katso kuva L)

Osoitteessa www.bosch-pt.com löydät räjähdyspiirustuksia ja tietoja varaosista.

Ketjusahan kuljetus ja varastointi

Ennen kuin kuljetat ketjusahan:

- Poista aina akku.
- Aseta aina ketjusuojus **(18)** laippaan **(14)**, kun ketjusaha ei ole toiminnassa, vammojen välttämiseksi.
- Lukitse aina ketjujarru työntämällä käsisuojus/ketjujarru eteenpäin.
- Suositellaan ketjusahan kantamista laippa taaksepäin suunnattuna.

Noudata ketjusahan kuljetustoimenpiteiden lisäksi seuraavat toimenpiteet ennen ketjusahan varastoimista:

- Tyhjennä öljysäiliö ennen varastoimista ja täytä se sitten uudelleen ennen käyttöä.
- Säilytä aina ketjusaha varmassa, kuivassa paikassa, lasten ulottumattomissa.
- Älä koskaan aseta mitään muita esineitä ketjusahan päälle.

Asiakaspalvelu ja käyttöneuvonta

Suomi

Puh.: 0800 98044

Linkki huolto-osoitteisiin ja takuuehtoihin löytyy viimeiseltä sivulta.

Ilmoita kaikissa kyselyissä ja varaosatilauksissa 10-numeroinen tuotenumero, joka on ilmoitettu tuotteen mallikilvessä.

Hävitys

Toimita tuotteet, akut, lisätarvikkeet ja pakkausmateriaali ympäristöystävälliseen jätteiden kierrätykseen.

Älä heitä tuotteita tai akkuja/paristoja talousjätteisiin!

Vain EU-maita varten:

Eurooppalaisen direktiivin 2012/19/EU mukaan käyttökelvottomat sähkötyökalut ja eurooppalaisen direktiivin 2006/66/EU mukaan vialliset tai loppuun käytetyt akut/paristot täytyy kerätä erikseen ja toimittaa ympäristöystävälliseen kierrätykseen.

Asiattomassa hävityksessä vanhoilla sähkö- ja elektroniikkalaitteilla voi olla vahingollisia vaikutuksia ympäristöön ja ihmisten terveyteen, johtuen niissä mahdollisesti esiintyvistä vaarallisista aineista.

Ελληνικά

Υποδείξεις ασφαλείας

Ερμηνεία των εικονοσυμβόλων

Υπόδειξη κινδύνου, γενικά.

Διαβάστε τις οδηγίες χειρισμού.

Να μην χρησιμοποιείται σε βροχή.

Κρατάτε το αλυσοπρίονο πάντοτε γερά και με τα δυο σας χέρια.

Προσέχετε το κλότσημα του αλυσοπρίονου και αποφεύγετε την επαφή με τη μύτη του σπαθιού.

Φοράτε προστασία για τα μάτια, τα αυτιά και το κεφάλι.

Να φοράτε προστατευτικά γάντια.

ΠΡΟΕΙΔΟΠΟΙΗΣΗ: Αποσυνδέετε την μπαταρία πριν από τη συντήρηση.

Γενικές υποδείξεις ασφαλείας για ηλεκτρικά εργαλεία

⚠ ΠΡΟΕΙΔΟΠΟΙΗΣΗ **Διαβάστε όλες τις υποδείξεις ασφαλείας, οδηγίες, εικονογραφήσεις και όλα τα τεχνικά στοιχεία, που συνοδεύουν αυτό το ηλεκτρικό εργαλείο.** Αμέλειες κατά την τήρηση των ακόλουθων υποδείξεων μπορεί να προκαλέσουν ηλεκτροπληξία, πυρκαγιά και/ή σοβαρούς τραυματισμούς.

Φυλάξτε όλες τις προειδοποιητικές υποδείξεις και οδηγίες για κάθε μελλοντική χρήση.

Ο όρος «ηλεκτρικό εργαλείο» που χρησιμοποιείται στις προειδοποιητικές υποδείξεις αναφέρεται σε ηλεκτρικά εργαλεία που τροφοδοτούνται από το ηλεκτρικό δίκτυο (με ηλεκτρικό καλώδιο) καθώς και σε ηλεκτρικά εργαλεία που τροφοδοτούνται από μπαταρία (χωρίς ηλεκτρικό καλώδιο).

Ασφάλεια στο χώρο εργασίας

- **Διατηρείτε τον χώρο εργασίας καθαρό και καλά φωτισμένο.** Ρύπανση ή σκοτεινές περιοχές προκαλούν ατυχήματα.
- **Μην εργάζεσθε με το ηλεκτρικό εργαλείο σε περιβάλλον, όπου υπάρχει κίνδυνος έκρηξης, όπως με την παρουσία εύφλεκτων υγρών, αερίων ή σκόνης.** Τα ηλεκτρικά εργαλεία δημιουργούν σπινθηρισμό ο οποίος μπορεί να αναφλέξει τη σκόνη ή τις αναθυμιάσεις.
- **Όταν χρησιμοποιείτε το ηλεκτρικό εργαλείο, κρατάτε μακριά τα παιδιά και άλλα τυχόν παρευρισκόμενα άτομα.** Σε περίπτωση απόσπασης της προσοχής σας μπορεί να χάσετε τον έλεγχο του εργαλείου.

Ηλεκτρική ασφάλεια

- **Μην εκθέτετε τα ηλεκτρικά εργαλεία στη βροχή ή στην υγρασία.** Η διείσδυση νερού σ' ένα ηλεκτρικό εργαλείο αυξάνει τον κίνδυνο ηλεκτροπληξίας.

Ασφάλεια προσώπων

- **Να είστε σε επαγρύπνηση, δίνετε προσοχή στην εργασία που κάνετε και χρησιμοποιείτε το ηλεκτρικό εργαλείο με περίσκεψη. Μην χρησιμοποιείτε το ηλεκτρικό εργαλείο όταν είστε κουρασμένοι ή υπό την επήρεια ναρκωτικών, οινοπνεύματος ή φαρμάκων.** Μια στιγμιαία απροσεξία κατά το χειρισμό του ηλεκτρικού εργαλείου μπορεί να οδηγήσει σε σοβαρούς τραυματισμούς.
- **Χρησιμοποιείτε τον προσωπικό εξοπλισμό προστασίας. Φοράτε πάντα προστατευτικά γυαλιά.** Ο κατάλληλος προστατευτικός εξοπλισμός, όπως μάσκα προστασίας από σκόνη, αντιολισθητικά υποδήματα ασφαλείας, προστατευτικό κράνος ή ωτασπίδες, ανάλογα με τις εκάστοτε συνθήκες, ελαττώνει τον κίνδυνο τραυματισμών.
- **Αποφεύγετε την αθέλητη εκκίνηση. Βεβαιωθείτε, ότι ο διακόπτης είναι στη θέση Off, πριν συνδέσετε το ηλεκτρικό εργαλείο με την πηγή τροφοδοσίας και/ή την μπαταρία καθώς και πριν το παραλάβετε ή το μεταφέρετε.** Όταν μεταφέρετε τα ηλεκτρικά εργαλεία έχοντας το δάχτυλό σας στο διακόπτη ή όταν συνδέσετε τα ηλεκτρικά εργαλεία με την πηγή ρεύματος όταν αυτά είναι ακόμη στη θέση ON, τότε δημιουργείται κίνδυνος τραυματισμών.
- **Απομακρύνετε από το ηλεκτρικό εργαλείο τυχόν εξαρτήματα ρύθμισης ή κλειδιά πριν θέσετε το ηλεκτρικό εργαλείο σε λειτουργία.** Ένα εργαλείο ή κλειδί συναρμολογημένο σ' ένα περιστρεφόμενο τμήμα ενός ηλεκτρικού εργαλείου μπορεί να οδηγήσει σε τραυματισμούς.
- **Προσέχετε πως στέκεστε. Φροντίζετε για την ασφαλή στάση του σώματός σας και διατηρείτε πάντοτε την ισορροπία σας.** Έτσι μπορείτε να ελέγξετε καλύτερα το ηλεκτρικό εργαλείο σε περιπτώσεις απροσδόκητων περιστάσεων.
- **Φοράτε σωστή ενδυμασία. Μη φοράτε φαρδιά ρούχα ή κοσμήματα. Κρατάτε τα μαλλιά και τα ρούχα σας μακριά από τα κινούμενα εξαρτήματα.** Χαλαρή ενδυμασία, κοσμήματα ή μακριά μαλλιά μπορεί να εμπλακούν στα κινούμενα εξαρτήματα.
- **Όταν υπάρχει η δυνατότητα σύνδεσης διατάξεων αναρρόφησης ή συλλογής σκόνης, βεβαιωθείτε ότι αυτές είναι συνδεδεμένες και ότι χρησιμοποιούνται σωστά.** Η χρήση μιας αναρρόφησης σκόνης μπορεί να ελαττώσει τον κίνδυνο που προκαλείται από τη σκόνη.

- ▶ **Μην εφησυχάζετε σε μια λάθος ασφάλεια και μην αψηφάτε τους κανόνες ασφαλείας για τα ηλεκτρικά εργαλεία, ακόμα και όταν μετά από συχνή χρήση είστε εξοικειωμένοι με το εργαλείο.** Ένας απρόσεκτος χειρισμός μπορεί μέσα σε κλάσματα του δευτερολέπτου να οδηγήσει σε σοβαρούς τραυματισμούς.

Χρήση και φροντίδα των ηλεκτρικών εργαλείων

- ▶ **Μην υπερφορτώνετε το ηλεκτρικό εργαλείο. Χρησιμοποιήστε το σωστό ηλεκτρικό εργαλείο για την εφαρμογή σας.** Με το κατάλληλο ηλεκτρικό εργαλείο εργάζεστε καλύτερα και ασφαλέστερα στην αναφερόμενη περιοχή ισχύος.
- ▶ **Μη χρησιμοποιήσετε ποτέ ένα ηλεκτρικό εργαλείο που έχει χαλασμένο διακόπτη On/Off.** Ένα ηλεκτρικό εργαλείο που δεν μπορείτε πλέον να το θέσετε σε λειτουργία και/ή εκτός λειτουργίας είναι επικίνδυνο και πρέπει να επισκευαστεί.
- ▶ **Αποσυνδέστε το φις από την πρίζα και/ή απομακρύνετε μια αποσπώμενη μπαταρία από το ηλεκτρικό εργαλείο, προτού εκτελέσετε ρυθμίσεις, αλλάξετε εξαρτήματα ή προτού φυλάξετε το ηλεκτρικό εργαλείο.** Αυτά τα προληπτικά μέτρα ασφαλείας μειώνουν τον κίνδυνο από τυχόν αθέλητη εκκίνηση του ηλεκτρικού εργαλείου.
- ▶ **Φυλάγετε τα ηλεκτρικά εργαλεία που δε χρησιμοποιούνται μακριά από παιδιά και μην επιτρέψετε τη χρήση του ηλεκτρικού εργαλείου σε άτομα που δεν είναι εξοικειωμένα με το ηλεκτρικό εργαλείο ή τις οδηγίες για τη λειτουργία του ηλεκτρικού εργαλείου.** Τα ηλεκτρικά εργαλεία είναι επικίνδυνα όταν χρησιμοποιούνται από άπειρα πρόσωπα.
- ▶ **Συντηρείτε τα ηλεκτρικά εργαλεία και τα εξάρτημα. Ελέγχετε, αν τα κινούμενα εξαρτήματα είναι σωστά ευθυγραμμισμένα και προσαρμοσμένα ή μήπως έχουν σπάσει τυχόν εξαρτήματα ή οποιαδήποτε άλλη κατάσταση, η οποία επηρεάζει τη λειτουργία του ηλεκτρικού εργαλείου. Σε περίπτωση βλάβης, επισκευάστε το ηλεκτρικό εργαλείο πριν τη χρήση.** Η κακή συντήρηση των ηλεκτρικών εργαλείων αποτελεί αιτία πολλών ατυχημάτων.
- ▶ **Διατηρείτε τα εργαλεία κοπής κοφτερά και καθαρά.** Προσεκτικά συντηρημένα κοπτικά εργαλεία σφηνώνουν δυσκολότερα και οδηγούνται ευκολότερα.
- ▶ **Χρησιμοποιείτε τα ηλεκτρικά εργαλεία τα εξαρτήματα κτλ. σύμφωνα με αυτές τις οδηγίες, λαμβάνοντας υπόψη τις συνθήκες εργασίας και τις εργασίες που πρέπει να εκτελεστούν.** Η χρησιμοποίηση των ηλεκτρικών εργαλείων για εργασίες που δεν προβλέπονται γι' αυτά μπορεί να δημιουργήσει επικίνδυνες καταστάσεις.
- ▶ **Διατηρείτε τις λαβές και τις επιφάνειες λαβής στεγνές, καθαρές και ελεύθερες από λάδι και γράσο.** Οι ολισθηρές λαβές και επιφάνειες λαβής δεν επιτρέπουν κανέναν ασφαλή χειρισμό και έλεγχο του ηλεκτρικού εργαλείου σε τυχόν απρόβλεπτες καταστάσεις.

Προσεκτικός χειρισμός και χρήση εργαλείων μπαταρίας

- ▶ **Επαναφορτίζετε μόνο με τον φορτιστή που καθορίζεται από τον κατασκευαστή.** Ένας φορτιστής που είναι κατάλληλος μόνο για ένα συγκεκριμένο τύπο μπαταριών δημιουργεί κίνδυνο πυρκαγιάς όταν χρησιμοποιηθεί για άλλες μπαταρίες.
- ▶ **Χρησιμοποιείτε τα ηλεκτρικά εργαλεία μόνο με τις ειδικά σχεδιασμένες μπαταρίες.** Η χρήση άλλων μπαταριών μπορεί να οδηγήσει σε τραυματισμούς και να δημιουργήσει κίνδυνο πυρκαγιάς.
- ▶ **Όταν η μπαταρία δε χρησιμοποιείται, κρατήστε την μακριά από άλλα μεταλλικά αντικείμενα, όπως συνδετήρες χαρτιών, νομίσματα, κλειδιά, καρφιά, βίδες ή άλλα μικρά μεταλλικά αντικείμενα που μπορούν να βραχυκυκλώσουν τις επαφές της μπαταρίας.** Ένα βραχυκύκλωμα των επαφών της μπαταρίας μπορεί να προκαλέσει τραυματισμούς ή φωτιά.
- ▶ **Μια τυχόν εσφαλμένη χρήση μπορεί να οδηγήσει σε διαρροή υγρών από την μπαταρία. Αποφεύγετε κάθε επαφή μ' αυτά. Σε περίπτωση τυχαίας επαφής ξεπλύνετε καλά με νερό. Εάν τα υγρά έρθουν σε επαφή με τα μάτια, ζητήστε επιπλέον ιατρική βοήθεια.** Διαρρέοντα υγρά μπαταρίας μπορεί να οδηγήσουν σε ερεθισμούς του δέρματος ή σε εγκαύματα.
- ▶ **Μην χρησιμοποιείτε μπαταρία ή εργαλείο που είναι κατεστραμμένο ή τροποποιημένο.** Οι χαλασμένες ή τροποποιημένες μπαταρίες μπορεί να παρουσιάσουν μια απρόβλεπτη συμπεριφορά και να οδηγήσουν σε φωτιά, έκρηξη ή σε κίνδυνο τραυματισμού.
- ▶ **Μην εκθέτετε μια μπαταρία ή ένα εργαλείο μπαταρίας σε φωτιά ή σε πολύ υψηλές θερμοκρασίες.** Η έκθεση στη φωτιά ή σε θερμοκρασία πάνω από τους 130 °C μπορεί να προκαλέσει έκρηξη.
- ▶ **Τηρείτε όλες τις υποδείξεις για τη φόρτιση και μη φορτίζετε την μπαταρία ή το εργαλείο μπαταρίας ποτέ εκτός της περιοχής θερμοκρασίας που αναφέρεται στις οδηγίες λειτουργίας.** Η λάθος φόρτιση ή η φόρτιση εκτός της επιτρεπτής περιοχής θερμοκρασίας μπορεί να καταστρέψει την μπαταρία και να αυξήσει τον κίνδυνο πυρκαγιάς.

Σέρβις

- ▶ **Δώστε το ηλεκτρικό εργαλείο σας για συντήρηση από εξειδικευμένο προσωπικό, χρησιμοποιώντας μόνο γνήσια ανταλλακτικά.** Έτσι εξασφαλίζετε τη διατήρηση της ασφάλειας του ηλεκτρικού εργαλείου.
- ▶ **Μη συντηρείτε ποτέ χαλασμένες μπαταρίες.** Κάθε συντήρηση των μπαταριών πρέπει να πραγματοποιείται μόνο από τον κατασκευαστή ή από εξουσιοδοτημένα συνεργεία σέρβις πελατών.

Γενικές προειδοποιήσεις ασφάλειας για αλυσοπρίονα

- ▶ **Όταν το πριόνι βρίσκεται σε λειτουργία, κρατάτε όλα τα μέρη του σώματός σας μακριά από την αλυσίδα του πριονιού. Πριν θέσετε το αλυσοπρίονο σε λειτουργία να βεβαιώνεστε ότι η αλυσίδα του πριονιού δεν αγγίζει πουθενά.** Όταν εργάζεστε με το αλυσοπρίονο μια και μόνη στιγμή απροσεξίας μπορεί να γίνει αιτία να εμπλακούν τα ρούχα σας ή/και μέρη του σώματός σας στο αλυσοπρίονο.

- **Κρατάτε το αλυσοπρίονο πάντα με το δεξί χέρι από την πισινή και με το αριστερό χέρι από την μπροστινή λαβή.** Το κράτημα του αλυσοπρίονου έχοντας διαφορετική στάση εργασίας αυξάνει τον κίνδυνο τραυματισμών και δεν επιτρέπεται να εφαρμόζεται.
- **Να πιάνετε το ηλεκτρικό εργαλείο μόνο από τις μονωμένες επιφάνειες λαβής, επειδή η αλυσίδα κοπής μπορεί να έρθει σε επαφή με μη ορατούς ηλεκτροφόρους αγωγούς.** Η επαφή του αλυσοπρίονου με έναν ηλεκτροφόρο αγωγό μπορεί να θέσει τα μεταλλικά μέρη της συσκευής επίσης υπό τάση και να προκαλέσει έτσι ηλεκτροπληξία.
- **Φοράτε προστασία ματιών. Συνιστούμε επίσης και προστατευτικό εξοπλισμό για τα αυτιά, το κεφάλι, τα χέρια, τα σκέλη και τα πόδια.** Η κατάλληλη προστατευτική ενδυμασία μειώνει τον κίνδυνο τραυματισμών από τυχόν εκσφενδονιζόμενα υλικά κοπής καθώς και από τυχαίο άγγιγμα της αλυσίδας.
- **Μην εργάζεστε με το αλυσοπρίονο πάνω σε δένδρο, σε σκάλα, από σκεπή ή κάποιο ασταθές στήριγμα.** Η λειτουργία του αλυσοπρίονου με αυτόν τον τρόπο μπορεί να έχει ως συνέπεια σοβαρούς τραυματισμούς.
- **Μεριμνάτε πάντοτε για τη σταθερή στάση του σώματός σας και να εργάζεστε με το αλυσοπρίονο μόνο όταν πατάτε επάνω σε μια σταθερή, ασφαλή και επίπεδη επιφάνεια.** Το ολισθηρό έδαφος ή οι ασταθείς επιφάνειες μπορεί να οδηγήσουν σε απώλεια ισορροπίας ή απώλεια του ελέγχου του αλυσοπρίονου.
- **Όταν κόβετε ένα κλαδί που βρίσκεται υπό ένταση πρέπει να υπολογίζετε ότι αυτό μπορεί να τιναχτεί πάλι προς τα πίσω.** Όταν η τάση που περικλείεται στις ίνες του ξύλου αποδεσμευθεί, τότε το υπό τάση ευρισκόμενο κλαδί μπορεί να χτυπήσει με ορμή το χειριστή ή αυτός να χάσει τον έλεγχο του αλυσοπρίονου.
- **Να είστε ιδιαίτερα προσεκτικός/προσεκτική όταν κόβετε θάμνους ή μικρά δέντρα.** Το λεπτό υλικό μπορεί να εμπλακεί στην αλυσίδα του πριονιού και ακολούθως να σας χτυπήσει ή να σας κάνει να χάσετε την ισορροπία σας.
- **Μεταφέρετε το αλυσοπρίονο πάντοτε όταν αυτό βρίσκεται εκτός λειτουργίας κρατώντας το από την μπροστινή λαβή και με την αλυσίδα του πριονιού να δείχνει μακριά από το σώμα σας. Όταν μεταφέρετε ή τοποθετείτε προς φύλαξη το κλαδευτήρι, τοποθετείτε πάντοτε την προστατευτική καλύπτρα.** Όταν χειρίζεστε το κλαδευτήρι προσεκτικά, μειώνεται η πιθανότητα να έρθετε σε επαφή με την κινούμενη αλυσίδα κοπής.
- **Τηρείτε τις οδηγίες για τη λίπανση, το τέντωμα της αλυσίδας καθώς και για την αλλαγή της σπάθας και της αλυσίδας.** Μια αντικανονικά τεντωμένη ή λαδωμένη αλυσίδα μπορεί ή να σας ξεφύγει ή να αυξήσει τον κίνδυνο κλοτσήματος.
- **Να κόβετε μόνο ξύλα. Μην χρησιμοποιείτε το αλυσοπρίονο για εργασίες που αυτό δεν προορίζεται. Παράδειγμα: Μην χρησιμοποιείτε το αλυσοπρίονο για να κόψετε μέταλλα, πλαστικά, τοίχους ή δομικά υλικά που δεν είναι από ξύλο.** Η χρήση του αλυσοπρίονου για εργασίες που αυτό δεν προορίζεται μπορεί να δημιουργήσει επικίνδυνες καταστάσεις.
- **Το αλυσοπρίονο δεν προορίζεται για την κοπή δέντρων.** Η χρήση του αλυσοπρίονου για άλλες λειτουργίες εκτός από τις προβλεπόμενες, μπορεί να οδηγήσει σε σοβαρούς τραυματισμούς του χρήστη ή των παρευρισκόμενων ατόμων.
- **Ακολουθείτε όλες τις οδηγίες, όταν αφαιρείτε μπλοκαρισμένο υλικό, όταν αποθηκεύετε το πριόνι ή όταν κάνετε συντήρηση. Βεβαιωθείτε ότι ο διακόπτης ON/OFF έχει απενεργοποιηθεί και η μπαταρία έχει αφαιρεθεί.** Μια απότομη ενεργοποίηση του αλυσοπρίονου κατά την αφαίρεση μπλοκαρισμένου υλικού ή κατά τη συντήρηση μπορεί να οδηγήσει σε σοβαρούς τραυματισμούς/
- **Κρατάτε το εργαλείο μακριά από βροχή ή υγρασία.** Η διείσδυση νερού στο εργαλείο αυξάνει τον κίνδυνο ηλεκτροπληξίας.
- **Κρατάτε τις μπαταρίες μακριά από βροχή ή υγρασία.** Η διείσδυση νερού στην μπαταρία αυξάνει τον κίνδυνο ηλεκτροπληξίας.
- **Διατηρείτε τις λαβές και τις επιφάνειες λαβής στεγνές, καθαρές και ελεύθερες από λάδι και γράσο.** Οι ολισθηρές λαβές και επιφάνειες λαβής δεν επιτρέπουν κανέναν ασφαλή χειρισμό και έλεγχο του ηλεκτρικού εργαλείου σε τυχόν απρόβλεπτες καταστάσεις.
- **Αιτίες της αναπήδησης και η αποφυγή της:**
  – Ένα κλότσημα μπορεί να εμφανιστεί, όταν η αιχμή της ράγας οδήγησης έρθει σε επαφή με ένα αντικείμενο ή όταν το ξύλο λυγίσει και η αλυσίδα του πριονιού σφηνώσει στην τομή.
  – Μια επαφή με την αιχμή της ράγας μπορεί, σε ορισμένες περιπτώσεις, να προκαλέσει μια αναπάντεχη, προς τα πίσω κατευθυνόμενη αντίδραση, κατά την οποία η ράγα οδήγησης κινείται απότομα προς τα επάνω με φορά προς το χρήστη.
  – Το σφήνωμα της αλυσίδας του πριονιού στην άνω ακμή της ράγας οδήγησης μπορεί να γυρίσει τη ράγα προς τα πίσω με ορμή και με φορά προς το χρήστη.
  – Κάθε μια από τις παραπάνω αντιδράσεις μπορεί να σας κάνει να χάσετε τον έλεγχο του πριονιού και ενδεχομένως να τραυματιστείτε σοβαρά. Γι' αυτό να μην βασίζεστε μόνο στις διατάξεις προστασίας με τις οποίες είναι εξοπλισμένο το αλυσοπρίονο. Ως χρήστης αλυσοπρίονου πρέπει να λάβετε διάφορα μέτρα, ώστε να μπορείτε να εργάζεστε χωρίς ατυχήματα και τραυματισμούς.
  Η αναπήδηση (κλότσημα) είναι αποτέλεσμα εσφαλμένης ή ελαττωματικής χρήσης του προϊόντος. Μπορείτε να το αποφύγετε λαμβάνοντας κατάλληλα προφυλακτικά μέτρα, όπως περιγράφονται παρακάτω:
- **Να κρατάτε το αλυσοπρίονο πάντοτε και με τα δυο σας χέρια περικλείοντας τις λαβές του αλυσοπρίονου με τα δάχτυλα και τους αντίχειρες. Να παίρνετε με το σώμα σας και τα μπράτσα σας στάσεις στις οποίες θα μπορέσετε να αντισταθείτε με επιτυχία σε ενδεχόμενα κλοτσήματα.** Όταν λαμβάνονται κατάλληλα μέτρα, τότε ο χειριστής είναι σε θέση να αντεπεξέλθει στις δυνάμεις ανάδρασης. Να μην αφήσετε ποτέ να ξεφύγει το αλυσοπρίονο από τα χέρια σας.

- ▶ **Να αποφεύγετε τις ασυνήθιστες στάσεις του σώματός σας και να μην κόβετε σε ύψος πάνω από τους ώμους σας.** Έτσι αποφεύγετε μια τυχόν αθέλητη επαφή με την αιχμή της ράγας και παράλληλα είστε σε θέση να ελέγξετε καλύτερα το αλυσοπρίονο όταν εμφανιστούν τυχόν απροσδόκητες καταστάσεις.
- ▶ **Να αντικαθιστάτε τις ράγες και τις αλυσίδες κοπής μόνο με προϊόντα που προβλέπει ο κατασκευαστής.** Εσφαλμένα ανταλλακτικά ραγών και αλυσίδων κοπής μπορούν να προκαλέσουν σπάσιμο της αλυσίδας ή κλώτσημα.
- ▶ **Όταν τροχίζετε και συντηρείτε την αλυσίδα του πριονιού να τηρείτε πάντοτε τις οδηγίες του κατασκευαστή.** Πολύ χαμηλοί περιοριστές βάθους αυξάνουν τον κίνδυνο κλοτσήματος.

Συμπληρωματικές προειδοποιητικές υποδείξεις

- ▶ **Αυτή η συσκευή περιέχει μαγνήτες - Μην φέρνετε τον μαγνήτη κοντά σε εμφυτεύματα και άλλες ιατρικές συσκευές, όπως βηματοδότες ή αντλίες ινσουλίνης, μαγνητικούς φορείς δεδομένων και μαγνητικά ευαίσθητες συσκευές.** Ο μαγνήτης παράγει ένα μαγνητικό πεδίο που μπορεί να επηρεάσει τη λειτουργία ιατρικών συσκευών ή να οδηγήσει σε μη αναστρέψιμη απώλεια δεδομένων.
- ▶ **Αυτό το ηλεκτρικό εργαλείο δεν προορίζεται για χρήση από άτομα (συμπεριλαμβανομένων και των παιδιών) με περιορισμένες σωματικές, αισθητήριες ή πνευματικές ικανότητες ή ελλιπή πείρα και γνώση, εκτός αν αυτά επιτηρούνται από ένα για την ασφάλειά τους αρμόδιο πρόσωπο ή καθοδηγούνται από το πρόσωπο αυτό για τον τρόπο χρήσης του προϊόντος.** Τα παιδιά πρέπει να επιτηρούνται. Έτσι θα είστε σίγουροι ότι δε θα παίξουν με το ηλεκτρικό εργαλείο.
- ▶ **Όταν εργάζεσθε κρατάτε το ηλεκτρικό εργαλείο καλά και με τα δυο σας χέρια και φροντίζετε να στέκεστε καλά.** Το ηλεκτρικό εργαλείο οδηγείται ασφαλέστερα όταν το κρατάτε και με τα δυο σας χέρια.
- ▶ **Πριν αρχίσετε την εργασία σας με το μηχάνημα, βεβαιωθείτε ότι έχουν συναρμολογηθεί όλες οι προστατευτικές διατάξεις και λαβές.** Μην προσπαθήσετε ποτέ να θέσετε σε λειτουργία ένα μηχάνημα που δεν είναι τελείως συναρμολογημένο ή στο οποίο έγιναν αυθαίρετες αλλαγές.
- ▶ Λειτουργείτε πάντα το ηλεκτρικό εργαλείο με σωστά ευθυγραμμισμένη και τανυσμένη αλυσίδα. Η χρήση του ηλεκτρικού εργαλείου με εσφαλμένα ρυθμισμένη και όχι σωστά τανυσμένη αλυσίδα, μπορεί να επιφέρει θραύση της αλυσίδας, κλότσημα και/ή τραυματισμούς.
- ▶ Φροντίζετε να παραμένουν πάντοτε καθαρά όλα τα ανοίγματα ψύξης.

Υποδείξεις ασφαλείας και υποδείξεις για τον ιδανικό χειρισμό της μπαταρίας

- ▶ **Βεβαιωθείτε ότι το προϊόν είναι απενεργοποιημένο πριν τοποθετήσετε την μπαταρία.** Η τοποθέτηση μπαταρίας σε ενεργοποιημένο προϊόν μπορεί να οδηγήσει σε ατυχήματα.
- ▶ **Χρησιμοποιείτε μόνο μπαταρίες Bosch που προορίζονται για αυτό το μηχάνημα.** Η χρήση διαφορετικών μπαταριών μπορεί να γίνει αιτία τραυματισμών και πυρκαγιάς.
- ▶ **Μην τροποποιήσετε και μην ανοίξετε την μπαταρία.** Υπάρχει κίνδυνος βραχυκυκλώματος.

Προστατεύετε την επαναφορτιζόμενη μπαταρία από τη θερμότητα (π.χ. ακόμη και από συνεχή ηλιακή ακτινοβολία), από τη φωτιά, το νερό και την υγρασία. Υπάρχει κίνδυνος έκρηξης.

- ▶ **Όταν δεν χρησιμοποιείτε τη συσκευή, κρατάτε την εκτός χρήσης μπαταρία μακριά από συνδετήρες χαρτιών, νομίσματα, κλειδιά, καρφιά, βίδες κι άλλα μικρά μεταλλικά αντικείμενα που μπορούν να βραχυκυκλώσουν τις επαφές της μπαταρίας.** Ένα βραχυκύκλωμα των επαφών της μπαταρίας μπορεί να προκαλέσει τραυματισμούς ή φωτιά.
- ▶ **Σε περίπτωση βλάβης ή/και αντικανονικής χρήσης της μπαταρίας μπορεί να εξέλθουν αναθυμιάσεις.** Αφήστε να μπει φρέσκος αέρας και επισκεφτείτε ένα γιατρό σε περίπτωση που έχετε ενοχλήσεις. Οι αναθυμιάσεις μπορεί να ερεθίσουν τις αναπνευστικές οδούς.
- ▶ **Χρησιμοποιείτε την μπαταρία μόνο σε προϊόντα του κατασκευαστή.** Μόνο έτσι προστατεύεται η μπαταρία από μια επικίνδυνη υπερφόρτιση.
- ▶ **Από αιχμηρά αντικείμενα, όπως π.χ. καρφιά ή κατσαβίδια ή από εξωτερική άσκηση δύναμης μπορεί να υποστεί ζημιά η μπαταρία.** Μπορεί να προκληθεί ένα εσωτερικό βραχυκύκλωμα με αποτέλεσμα την ανάφλεξη, την εμφάνιση καπνού, την έκρηξη ή την υπερθέρμανση της μπαταρίας.
- ▶ **Μη βραχυκυκλώνετε την μπαταρία.** Υπάρχει κίνδυνος έκρηξης.
- ▶ Προστατεύετε την επαναφορτιζόμενη μπαταρία από υγρασία και νερό.
- ▶ Αποθηκεύετε το μηχάνημα κήπου και την μπαταρία μόνο σε εύρος θερμοκρασιών από −20 °C έως 50 °C. Μην αφήνετε την μπαταρία στο αυτοκίνητο, π.χ. το καλοκαίρι.
- ▶ Καθαρίζετε κάπου-κάπου τις σχισμές αερισμού της μπαταρίας με μαλακό, καθαρό και στεγνό πινέλο.

Σύμβολα

Τα σύμβολα που ακολουθούν είναι σημαντικά για την ανάγνωση και την κατανόηση των οδηγιών χρήσης. Παρακαλούμε να αποτυπώσετε στο μυαλό σας τα σύμβολα και τη σημασία τους. Η σωστή ερμηνεία των συμβόλων συμβάλλει στον καλύτερο και ασφαλέστερο χειρισμό του εργαλείου με πεπιεσμένο αέρα.

Σύμβολο	Σημασία
	Φοράτε προστατευτικά γάντια.
	Κρατάτε μακριά τα παιδιά, τους ανθρώπους και τα κατοικίδια ζώα.

Σύμβολο	Σημασία
	Κατεύθυνση κίνησης
	Κατεύθυνση αντίδρασης
	Βάρος
	Ενεργοποίηση
	Απενεργοποίηση
	Επιτρεπόμενη ενέργεια
	Απαγορευμένη ενέργεια
CLICK!	Ακουστικός θόρυβος
	Εξαρτήματα/Ανταλλακτικά

Περιγραφή προϊόντος και ισχύος

Διαβάστε όλες τις υποδείξεις ασφαλείας και τις οδηγίες. Αμέλειες κατά την τήρηση των υποδείξεων ασφαλείας και των οδηγιών μπορεί να προκαλέσουν ηλεκτροπληξία, κίνδυνο πυρκαγιάς ή/και σοβαρούς τραυματισμούς.

Λάβετε υπόψη σας τις εικόνες στο εμπρόσθιο μέρος της οδηγίας λειτουργίας.

Χρήση σύμφωνα με τον προορισμό

Το ηλεκτρικό εργαλείο μπορεί να χρησιμοποιηθεί για το πριόνισμα δέντρων και κορμών κοντά στο έδαφος. Μπορεί να χρησιμοποιηθεί για κοπές κατά μήκος των ινών (των νερών) του ξύλου ή εγκάρσια προς αυτές.

Αυτό το ηλεκτρικό εργαλείο δεν είναι κατάλληλο για την κοπή ορυκτών υλικών.

Αυτό το ηλεκτρικό εργαλείο δεν προορίζεται για την κοπή δέντρων.

Απεικονιζόμενα στοιχεία

Η αρίθμηση των απεικονιζόμενων στοιχείων βασίζεται στην απεικόνιση του ηλεκτρικού εργαλείου στη σελίδα γραφικών.

(1) Πίσω λαβή
(2) Διακόπτης On/Off
(3) Κλείδωμα ενεργοποίησης του διακόπτη On/Off
(4) Ένδειξη στάθμης λαδιού
(5) Πώμα του δοχείου λαδιού
(6) Τροχός αλυσίδας
(7) Ακροφύσιο λαδιού
(8) Μπροστινή λαβή
(9) Προστασία χεριού/Μοχλός ενεργοποίησης του φρένου ανάκρουσης
(10) Μπουλόνι στερέωσης
(11) Νύχι αναστολής
(12) Σχισμές αερισμού
(13) Αλυσίδα πριονιού
(14) Λάμα
(15) Δακτύλιος τάνυσης της αλυσίδας
(16) Κουμπί ακινητοποίησης
(17) Κάλυμμα τροχού αυσίδας
(18) Προφυλακτήρας αλυσίδας
(19) Πλήκτρο απασφάλισης της μπαταρίας
(20) Μπαταρία
(21) Φορτιστής[a)]
(22) Τροχός τάνυσης

a) **Εξαρτήματα που απεικονίζονται ή περιγράφονται δεν περιέχονται στη στάνταρ συσκευασία.**

Τεχνικά χαρακτηριστικά

Αλυσοπρίονο		PKE18V-30-28
Κωδικός αριθμός		**3 600 HB8 B..**
Ονομαστική τάση[A)]	V	18
Ταχύτητα αλυσίδας χωρίς φορτίο	m/s	9
Μήκος λάμας	cm	30
Βήμα αλυσίδας πριονιού		Χαμηλό προφίλ 3/8"
Πάχος κρίκου αλυσίδας	mm	1,1 (0,043")
Αριθμός κρίκων αλυσίδας		45
Μέγ. διάμετρος κοπής	cm	27,5
Χωρητικότητα δοχείου λαδιού	ml	160
Αυτόματη λίπανση αλυσίδας		●
Αστέρας εκτροπής		●
Βάρος σύμφωνα με το πρότυπο EN 62841-4-1[A)]		

Αλυσοπρίονο		PKE18V-30-28
- με μπαταρία	kg	4,5 (4,0 Ah) – 4,6 (6,0 Ah)
- χωρίς μπαταρία	kg	3,9
- χωρίς μπαταρία, λάμα ή αλυσίδα πριονιού		3,3
Αριθμός σειράς		Βλέπε αριθμό σειράς (πινακίδα τύπου) στο προϊόν
Συνιστώμενη θερμοκρασία περιβάλλοντος κατά τη φόρτιση	°C	0 ... +35
Επιτρεπόμενη θερμοκρασία περιβάλλοντος κατά τη λειτουργία [B)] και σε περίπτωση αποθήκευσης	°C	−20 ... +50
Συμβατές μπαταρίες		PBA18V...W ≥ 1,5 Ah
Συνιστώμενες μπαταρίες		PBA18V...W ≥ 4,0 Ah
Συνιστώμενοι φορτιστές		AL 18...

A) εξαρτάται από την μπαταρία που χρησιμοποιείται

B) περιορισμένη απόδοση στις θερμοκρασίες < 0 °C

Πληροφορίες για θόρυβο και δονήσεις

Τιμές εκπομπής θορύβου υπολογισμένες κατά **EN 62841-4-1**.

Η σταθμισμένη A ηχητική στάθμη του ηλεκτρικού εργαλείου ανέρχεται τυπικά στις ακόλουθες τιμές: Στάθμη ηχητικής πίεσης **86** dB(A), στάθμη ηχητικής ισχύος **94** dB(A). Ανασφάλεια K = **4,0** dB.

Φοράτε ωτασπίδες!

Τιμές κραδασμών a_h (συνεχείς κραδασμοί), p_F (επανειλημμένοι κρουστικοί κραδασμοί) και ανασφάλεια K υπολογισμένες κατά **EN 62841-4-1**.

a_h = **5,6** m/s^2 (K = **1,5** m/s^2),
p_F = **402** m/s^2 (K = **56** m/s^2)

Ότι η αναφερόμενη τιμή (οι αναφερόμενες τιμές) κραδασμών και η αναφερόμενη τιμή (οι αναφερόμενες τιμές) εκπομπής θορύβου έχουν μετρηθεί με τυποποιημένη διαδικασία ελέγχου και μπορούν να χρησιμοποιούνται προς σύγκριση ενός ηλεκτρικού εργαλείου με ένα άλλο.

Ότι η αναφερόμενη τιμή (οι αναφερόμενες τιμές) κραδασμών και η αναφερόμενη τιμή (οι αναφερόμενες τιμές) εκπομπής θορύβου μπορούν να χρησιμοποιηθούν και για προσωρινό υπολογισμό του φορτίου.

Ότι οι τιμές κραδασμών και οι τιμές εκπομπής θορύβου κατά την πραγματική χρήση του ηλεκτρικού εργαλείου μπορεί να αποκλίνουν από τις αναφερόμενες τιμές, ανάλογα με τον τρόπο και το είδος χρήσης του ηλεκτρικού εργαλείου, ιδιαίτερα σε εξάρτηση από το είδος του επεξεργαζόμενου τεμαχίου. Και για την αναγκαιότητα καθορισμού μέτρων ασφαλείας για την προστασία του χειριστή με βάση την εκτίμηση της επιβάρυνσης κραδασμών κάτω από τις πραγματικές συνθήκες χρήσης (εδώ πρέπει να ληφθούν υπόψη όλα τα μέρη του κύκλου λειτουργίας, όπως για παράδειγμα οι χρόνοι κατά τους οποίους το ηλεκτρικό εργαλείο είναι απενεργοποιημένο και οι χρόνοι κατά τους οποίους είναι μεν ενεργοποιημένο αλλά λειτουργεί χωρίς φορτίο).

Μπαταρία

Η εταιρεία **Bosch** πουλάει εργαλεία μπαταρίας επίσης και χωρίς μπαταρία. Εάν στα υλικά παράδοσης του ηλεκτρικού εργαλείου σας περιλαμβάνεται μια μπαταρία, μπορείτε να το βρείτε στη συσκευασία.

Φόρτιση μπαταρίας

- ▶ **Χρησιμοποιείτε μόνο τους φορτιστές που αναφέρονται στα Τεχνικά στοιχεία.** Μόνο αυτοί οι φορτιστές είναι εναρμονισμένοι με την μπαταρία ιόντων λιθίου (Li-Ion) που χρησιμοποιείται στο ηλεκτρικό σας εργαλείο.

Υπόδειξη: Οι μπαταρίες ιόντων λιθίου λόγω διεθνών κανονισμών μεταφοράς παραδίδονται μερικώς φορτισμένες. Για την εξασφάλιση της πλήρους ισχύος της μπαταρίας, φορτίστε την μπαταρία πλήρως πριν την πρώτη χρήση.

Τοποθέτηση της μπαταρίας

Τοποθετήστε τη φορτισμένη μπαταρία στην υποδοχή της μπαταρίας, μέχρι να ασφαλίσει.

Αφαίρεση της μπαταρίας

Για να αφαιρέσετε την μπαταρία πατήστε το πλήκτρο απασφάλισης της μπαταρίας και τραβήξτε την μπαταρία έξω. **Μην εφαρμόσετε εδώ καμία βία.**

Ένδειξη της κατάστασης φόρτισης της μπαταρίας στην μπαταρία

Υπόδειξη: Κάθε τύπος μπαταρίας δε διαθέτει μια ένδειξη της κατάστασης φόρτισης.

Τα LED της ένδειξης της κατάστασης φόρτισης της μπαταρίας στην μπαταρία δείχνουν την κατάσταση φόρτισης της μπαταρίας. Για λόγους ασφαλείας η εξακρίβωση της κατάστασης φόρτισης είναι δυνατή μόνο σε περίπτωση ακινητοποίησης του ηλεκτρικού εργαλείου.

Πατήστε το πλήκτρο για την ένδειξη της κατάστασης φόρτισης στην μπαταρία, για να εμφανίσετε την κατάσταση φόρτισης. Αυτό είναι επίσης δυνατό και σε περίπτωση που έχει αφαιρεθεί η μπαταρία.

LED στην μπαταρία	Κατάσταση φόρτισης
Διαρκές φως 4 × πράσινο	≈ 75–100 %
Διαρκές φως 3 × πράσινο	≈ 50–75 %
Διαρκές φως 2 × πράσινο	≈ 25–50 %
Διαρκές φως 1 × πράσινο	≈ 5–25 %

LED στην μπαταρία	Κατάσταση φόρτισης
Αναβοσβήνον φως 1 × πράσινο	≈ 0–5 %

Υποδείξεις για τον άριστο χειρισμό της μπαταρίας

Προστατεύετε την μπαταρία από υγρασία και νερό.

Αποθηκεύετε την μπαταρία μόνο σε μια περιοχή θερμοκρασίας από −20 °C έως 50 °C. Μην αφήνετε για παράδειγμα την μπαταρία το καλοκαίρι μέσα στο αυτοκίνητο.

Καθαρίζετε κάπου-κάπου τις σχισμές αερισμού της μπαταρίας με ένα μαλακό, καθαρό και στεγνό πινέλο.

Ένας σημαντικά μειωμένος χρόνος λειτουργίας μετά τη φόρτιση σημαίνει ότι η μπαταρία εξαντλήθηκε και πρέπει να αντικατασταθεί.

Προσέξτε στις υποδείξεις απόσυρσης.

Φροντίδα της μπαταρίας

Για να εξασφαλίσετε την ιδανική χρήση της μπαταρίας πρέπει να τηρείτε τις παρακάτω υποδείξεις και να λαμβάνετε τα εξής μέτρα:

- Προστατεύετε την επαναφορτιζόμενη μπαταρία από υγρασία και νερό.
- Αποθηκεύετε το ηλεκτρικό εργαλείο και την μπαταρία μόνο σε εύρος θερμοκρασιών από −20 °C έως 50 °C. Μην αφήνετε την μπαταρία στο αυτοκίνητο, π.χ. το καλοκαίρι.
- Αποθηκεύετε την μπαταρία ξεχωριστά και όχι μέσα στο μηχάνημα.
- Μην αφήνετε την μπαταρία μέσα στο μηχάνημα κήπου όταν αυτό είναι άμεσα εκτεθειμένο στον ήλιο.
- Η ιδανική θερμοκρασία για την αποθήκευση της μπαταρίας είναι στους 5 °C.
- Καθαρίζετε κάπου-κάπου τις σχισμές αερισμού της μπαταρίας με μαλακό, καθαρό και στεγνό πινέλο.

Ένας σημαντικά βραχύς χρόνος λειτουργίας μετά από πλήρη φόρτιση σημαίνει ότι η επαναφορτιζόμενη μπαταρία έχει αναλωθεί και πρέπει να αντικατασταθεί.

Συναρμολόγηση

Για την ασφάλειά σας

- ▶ **Προσοχή! Πριν από κάθε εργασία συντήρησης ή καθαρισμού να θέτετε το ηλεκτρικό εργαλείο εκτός λειτουργίας και να αφαιρείτε την μπαταρία.**
- ▶ **Προσοχή! Η αλυσίδα είναι κοφτερή. Όταν χειρίζεστε το αλυσοπρίονο να φοράτε πάντοτε προστατευτικά γάντια.**
- ▶ **Μην χειρίζεστε σε καμιά περίπτωση το αλυσοπρίονο κοντά σε άτομα, παιδιά ή ζώα καθώς επίσης όταν έχετε καταναλώσει οινοπνευματώδη ποτά, ναρκωτικά ή όταν έχετε πάρει αναισθητικά φάρμακα.**
- ▶ **Χρησιμοποιείτε το αλυσοπρίονο μόνο, όταν το κάλυμμα είναι σωστά ασφαλισμένο.**

Τοποθέτηση της λάμας και τάνυση της αλυσίδας του πριονιού (βλέπε εικόνες B1 – B6)

- ▶ **Προσοχή! Μην τεντώνετε την αλυσίδα όταν είναι καυτή.**
- ▶ **Για τη συναρμολόγηση μην χρησιμοποιήστε εργαλείο.**

- Τοποθετήστε το αλυσοπρίονο με το κάλυμμα **(17)** προς τα επάνω πάνω σε μια κατάλληλη επίπεδη επιφάνεια.
- Όταν η λάμα είναι αποσυναρμολογημένη από το αλυσοπρίονο, βεβαιωθείτε, ότι ο τροχός τάνυσης **(22)** στη λάμα έχει περιστραφεί εντελώς αριστερόστροφα.
- Κρατήστε τη λάμα **(14)** με την άκρη κάθετα προς τα πάνω και περάστε μια νέα ή τροχισμένη αλυσίδα πριονιού **(13)** πάνω στη λάμα στη σωστή κατεύθυνση (βλέπε εικόνα **B1**).
- Βεβαιωθείτε, ότι η αλυσίδα του πριονιού **(13)** βρίσκεται σωστά στην εγκοπή γύρω απ' όλη τη λάμα.
- Τοποθετήστε την αλυσίδα του πριονιού γύρω από τον τροχό της αλυσίδας **(6)** και σπρώξτε τη λάμα **(14)** πάνω από το μπουλόνι στερέωσης **(10)**.
- Βεβαιωθείτε ότι όλα τα εξαρτήματα είναι στη σωστή θέση και κρατήστε τη λάμα με την περασμένη αλυσίδα κοπής σ' αυτήν τη θέση.
- Γυρίστε μετά τον τροχό τάνυσης **(22)** δεξιόστροφα, μέχρι να τεντώσει λίγο η αλυσίδα του πριονιού και να παραμείνει συναρμολογημένη πάνω στη λάμα.
- Τοποθετήστε πάνω το κάλυμμα **(17)** και γυρίστε το κουμπί ακινητοποίησης **(16)** δεξιόστροφα, μέχρι το κάλυμμα να εφαρμόσει μερικώς.
- Γυρίστε τον δακτύλιο τάνυσης της αλυσίδας **(15)** δεξιόστροφα, μέχρι να νιώσετε κατά την περιστροφή μια ελαφριά αντίσταση.
- Ασφαλίστε τον δακτύλιο τάνυσης της αλυσίδας **(15)**, γυρίζοντας το κουμπί ακινητοποίησης **(16)** δεξιόστροφα. Φορώντας γάντια, ελέγξτε την τάνυση της αλυσίδας, σηκώνοντας την αλυσίδα του πριονιού **(13)** από τη μέση της ράγας της αλυσίδας **(14)**. Η σωστή τάση επιτυγχάνεται, όταν η αλυσίδα του πριονιού **(13)** μπορεί να ανυψωθεί ενάντια στο βάρος του εργαλείου περίπου 4 - 6 mm από τη ράγα της αλυσίδας **(14)**.
- Όταν είναι απαραίτητη η ρύθμιση της τάνυσης της αλυσίδας, λύστε το κουμπί ασφάλισης **(16)**, περιστρέφοντάς το λιγότερο μία πλήρη στροφή αριστερόστροφα, ρυθμίστε την τάνυση της αλυσίδας, περιστρέφοντας τον δακτύλιο τάνυσης της αλυσίδας **(15)** και επαναλάβετε τα βήματα.
- Μόλις επιτευχθεί η σωστή τάση, κρατήστε τον δακτύλιο τάνυσης της αλυσίδας **(15)** σταθερά και γυρίστε το κουμπί ακινητοποίησης **(16)** δεξιόστροφα.
- Εάν η αλυσίδα είναι πολύ σφιχτή, ξεβιδώστε το κουμπί ακινητοποίησης **(16)** και επαναλάβετε τα βήματα τάνυσης.

Υπόδειξη: Μην τεντώνετε υπερβολικά την αλυσίδα του πριονιού - η μεγάλη τάση οδηγεί σε υπερβολική φθορά και μειώνει τη διάρκεια ζωής της αλυσίδας του πριονιού και μπορεί να καταστρέψει τη ράγα της αλυσίδας.

Υπόδειξη: Οι νέες αλυσίδες πριονιού μπορούν να επιμηκυνθούν σημαντικά όταν χρησιμοποιούνται για πρώτη φορά. Κατά τη διάρκεια των δύο πρώτων ωρών λειτουργίας αφαιρείτε την

μπαταρία και ελέγχετε τακτικά την τάνυση της αλυσίδας του πριονιού.

Πλήρωση του δοχείου λαδιού (βλέπε εικόνα D)

Υπόδειξη: Το αλυσοπρίονο δεν παραδίδεται γεμάτο με λάδι αλυσίδας πριονιού. Είναι σημαντικό να προσθέσετε το λάδι πριν το χρησιμοποιήσετε. Η χρήση του αλυσοπρίονου χωρίς λάδι για την αλυσίδα του πριονιού ή με στάθμη λαδιού κάτω από το μαρκάρισμα ελάχιστης πλήρωσης, οδηγεί σε ζημιά της λάμας και του αλυσοπρίονου.

Για την πλήρωση του δοχείου λαδιού ενεργήστε ως ακολούθως:

- Τοποθετήστε το αλυσοπρίονο με το πώμα του δοχείου λαδιού **(5)** προς τα επάνω πάνω σε μια κατάλληλη επιφάνεια.
- Καθαρίστε την περιοχή του πώματος του δοχείου του λαδιού **(5)**. Χρησιμοποιήστε ένα καθαρό πανί για να αφαιρέσετε τυχόν ρύπανση.
- Γυρίστε το πώμα του δοχείου του λαδιού **(5)** αριστερόστροφα.
- Γεμίστε προσεκτικά το δοχείο λαδιού με λάδι αλυσίδας πριονιού.
- Κατά την πλήρωση του λαδιού της αλυσίδας πριονιού, βεβαιωθείτε ότι δεν εισέρχονται ρύποι ή ξένα αντικείμενα στο δοχείο του λαδιού.
- Το πώμα του δοχείου λαδιού **(5)** είναι στερεωμένο στο αλυσοπρίονο. Βεβαιωθείτε, ότι το πώμα δοχείου λαδιού δεν εμποδίζει το στόμιο του δοχείου λαδιού κατά την πλήρωση.
- Μπορείτε να ελέγξετε τη στάθμη του λαδιού κατά τη λειτουργία μέσω της ένδειξης της στάθμης του λαδιού **(4)**. Όταν επιτευχθεί η ελάχιστη στάθμη, συμπληρώστε νέο λάδι.
- Συναρμολογήστε το πώμα του δοχείου λαδιού **(5)** και σφίξτε το.

Υπόδειξη: Χρησιμοποιείτε πάντοτε το προβλεπόμενο για το αλυσοπρίονο λάδι, για να έχετε την καλύτερη ισχύ. Η χρήση μη εγκεκριμένου λαδιού μπορεί να επηρεάσει αρνητικά την αποτελεσματικότητα του συστήματος λίπανσης λαδιού και να καταστήσει άκυρη την εγγύηση.

Λίπανση αλυσίδας (βλέπε εικόνα F3)

Η διάρκεια ζωής και η απόδοση κοπής της αλυσίδας εξαρτάται από την άριστη λίπανση. Γι' αυτό το αλυσοπρίονο κατά τη διάρκεια της λειτουργίας λαδώνεται αυτόματα μέσω του ακροφυσίου **(7)** με λάδι αυτοπρόσφυσης αλυσίδας.

Ελέγχετε τακτικά αν η αλυσίδα του πριονιού έχει λιπανθεί σωστά:

- Με γεμάτο το δοχείο λαδιού, κρατήστε το αλυσοπρίονο με την άκρη της σπάθας στραμμένη προς μια ανοιχτόχρωμη επιφάνεια.
- Αφήστε το ηλεκτρικό εργαλείο να λειτουργήσει για περίπου 1 λεπτό ή μέχρι να φανεί λάδι στην ανοιχτόχρωμη επιφάνεια.
- Εάν δεν διακρίνεται λάδι, ανατρέξτε στην ενότητα «Στεγνή αλυσίδα πριονιού» για την αντιμετώπιση προβλημάτων.
- Εάν το σύστημα λίπανσης εξακολουθεί να μην λειτουργεί σωστά, επικοινωνήστε με ένα κέντρο σέρβις της Bosch.

Υπόδειξη: Το φίλτρο λαδιού είναι ενσωματωμένο στο δοχείο λαδιού. Για τον καθαρισμό ή την αντιμετώπιση σφαλμάτων, απευθυνθείτε στο σέρβις πελατών της Bosch.

Υπόδειξη: Σε χαμηλές θερμοκρασίες η πυκνότητα του λαδιού αυξάνει, με αποτέλεσμα να περιορίζεται η ροή του λαδιού.

Χειρισμός

- ▶ **Πριν την χρήση διαβάζετε πάντα τις οδηγίες χειρισμού και τις υποδείξεις ασφαλείας.**
- ▶ **Φοράτε πάντα κατάλληλη ενδυμασία και προσωπικό προστατευτικό εξοπλισμό.**
- ▶ **Πριν από τη χρήση εκτελέστε όλες τις απαραίτητες εργασίες συντήρησης.**
- ▶ **Ελέγχετε πάντα πριν από τη χρήση την κατάσταση του εργαλείου και της αλυσίδας, τη στάθμη λαδιού και τη σωστή συναρμολόγηση. Χρησιμοποιείτε το αλυσοπρίονο μόνο εφόσον βρίσκεται σε άψογη κατάσταση.**
- ▶ **Προσέχετε πάντα να είναι το περιβάλλον στεγνό και χωρίς εμπόδια και να μην βρίσκονται κοντά αμέτοχα άτομα.**
- ▶ **Μεριμνάτε πάντοτε για τη σταθερή στάση του σώματός σας και εργάζεστε με το αλυσοπρίονο μόνο όταν πατάτε επάνω σε μια σταθερή, ασφαλή και επίπεδη επιφάνεια.**
- ▶ **Μην χρησιμοποιείτε ποτέ το αλυσοπρίονο ανεβασμένοι πάνω σε σκάλα ή πάνω από το ύψος των ώμων σας.**
- ▶ **Μην εργάζεστε ποτέ από υπερβολική απόσταση ή με τα χέρια απλωμένα.**
- ▶ **Κρατάτε πάντα καλά και με τα δυο σας χέρια το αλυσοπρίονο.**
- ▶ **Μην αφήνετε το αλυσοπρίονο πάνω στο δάπεδο. Κίνδυνος σκοντάμματος!**
- ▶ **Μην καπνίζετε και μην φέρνετε φωτιά ή φλόγες στο χώρο εργασίας. Η σκόνη αλυσοπρίονου μπορεί να είναι εξαιρετικά εύφλεκτη.**
- ▶ **Μην πατάτε τον διακόπτη ενεργοποίησης/απενεργοποίηση μετά από μια αυτόματη απενεργοποίηση της συσκευής. Διαφορετικά μπορεί να υποστεί ζημιά η μπαταρία.**

Υπόδειξη: Το αλυσοπρίονο παραδίδεται χωρίς λάδι. Χρησιμοποιήστε το αλυσοπρίονο μόνο αφού γεμίσετε το δοχείο λαδιού με λάδι αλυσίδας.

- ▶ **Η χρήση του αλυσοπρίονου με αλυσίδα που έχει τοποθετηθεί με λάθος κατεύθυνση ή δεν έχει σωστή τάνυση, μπορεί να οδηγήσει σε θραύση της αλυσίδας, κλότσημα και/ή τραυματισμούς.**
- ▶ **Οι καινούργιες αλυσίδες πριονιού μπορούν κατά την πρώτη χρήση να αποκτήσουν σημαντικά μεγαλύτερο μήκος.**
- ▶ **Κατά τη λειτουργία, ελέγχετε τακτικά την τάνυση της αλυσίδας.** Για μια σωστή συναρμολόγηση, (βλέπε «Τοποθέτηση της λάμας και τάνυση της αλυσίδας του πριονιού (βλέπε εικόνες **B1** – **B6**)», Σελίδα 137).

Σωστός χειρισμός του αλυσοπρίονου (βλέπε εικόνα I)

Εφαρμόζετε πάντα τον σωστό χειρισμό που περιγράφεται σε αυτή την ενότητα:

- Φοράτε κατάλληλα, αντιολισθητικά γάντια αλυσοπρίονου για μέγιστη πρόσφυση και προστασία.
- Πάντα να κρατάτε το πριόνι σταθερά και με τα δύο χέρια όταν το πριόνι βρίσκεται σε λειτουργία.
- Τοποθετήστε το δεξί σας χέρι στην πίσω χειρολαβή και το αριστερό σας χέρι στην μπροστινή χειρολαβή με τους αντίχειρες και τα δάχτυλα να περιβάλλουν τις λαβές του αλυσοπρίονου. (βλέπε εικόνα **F2**)
- Κρατάτε το βάρος σας ισορροπημένο και τοποθετείτε και τα δύο πόδια σε σταθερό έδαφος.
- Κρατάτε τον αριστερό σας αγκώνα σε «τεντωμένη», άκαμπτη θέση για να αντέξει τυχόν δυνάμεις ανάκρουσης.
- Ποτέ μην εργάζεστε με τεντωμένα χέρια ή μην απλώνετε το χέρι σας πολύ μακριά.
- Κρατάτε σταθερά το αλυσοπρίονο με άκαμπτο τον αριστερό σας βραχίονα, για να διατηρήσετε τον έλεγχο του αλυσοπρίονου σε περίπτωση ανάκρουσης.
- Κρατάτε το αλυσοπρίονο στη δεξιά πλευρά του σώματός σας.
- Να βεβαιώνεστε ότι κανένα μέρος του σώματός σας δεν περνάει από τη γραμμή κοπής. Ένα κλότσημα μπορεί να ρίξει το αλυσοπρίονο πίσω στο σώμα σας. (βλέπε εικόνα **I**) Το αλυσοπρίονο μπορεί να εκσφενδονιστεί πίσω στο σώμα σας από την ανάκρουση. (βλέπε εικόνα **I**)

Ενεργοποίηση/απενεργοποίηση (βλέπε εικόνα F1)

- ▶ **Φοράτε κατάλληλα, αντιολισθητικά γάντια αλυσοπρίονου για μέγιστη πρόσφυση και προστασία.**

Πριν την ενεργοποίηση:

- Απομακρύνετε τον προφυλακτήρα της αλυσίδας **(18)**.
- Τοποθετήστε την μπαταρία.
- Κρατήστε το αλυσοπρίονο με ασφάλεια και με τις δύο λαβές και κρατήστε το σώμα σας μακριά από την εμβέλεια της αλυσίδας του πριονιού. (βλέπε εικόνα **I**).

Ενεργοποίηση:

- Τραβήξτε τον μοχλό για την ενεργοποίηση του φρένου ανάκρουσης **(9)** από τη θέση **O** στη θέση **I** στην κατεύθυνση της μπροστινής λαβής **(8)**.
- Πατήστε το κλείδωμα ενεργοποίησης του διακόπτη On/Off **(3)**, μετά τον διακόπτη On/Off **(2)** και κρατήστε τον πατημένο.
- Αφήστε το κλείδωμα ενεργοποίησης ελεύθερο μόλις το αλυσοπρίονο αρχίσει να λειτουργεί.
- Το αλυσοπρίονο πρέπει να έχει την πλήρη ταχύτητα πριν κόψετε ξύλο.

Υπόδειξη: Το αλυσοπρίονο δεν μπορεί να ξεκινήσει, εάν ο μοχλός ενεργοποίησης του φρένου ανάκρουσης **(9)** δεν έχει σωστά απενεργοποιηθεί πριν τη χρήση.

Απενεργοποίηση:

- Αφήστε τον διακόπτη On/Off **(2)** ελεύθερο. Το κλείδωμα ενεργοποίησης επιστρέφει στην κατάσταση ασφαλείας/κλειδώματος.
- Μετά τη χρήση σπρώξτε τον μοχλό για την ενεργοποίηση του φρένου ανάκρουσης **(9)** από τη θέση 1 στη θέση 2 προς τα εμπρός, μακριά από την μπροστινή λαβή **(8)**.

Γενική συμπεριφορά κοπής (βλέπε εικόνα G)

- Οι αρχάριοι χρήστες θα πρέπει να εξασκούνται στην κοπή κορμών πάνω σε βάση αλυσοπρίονου.
- Με το πριόνι απενεργοποιημένο, πάρτε τη σωστή στάση μπροστά από το ξύλο.
- Εκκινήστε το αλυσοπρίονο και βεβαιωθείτε ότι η αλυσίδα του πριονιού τρέχει με πλήρη ταχύτητα πριν έρθει σε επαφή με το ξύλο.
- Ξεκινήστε την κοπή πιέζοντας το νύχι στήριξης **(11)** κόντρα στο ξύλο, για να σταθεροποιηθεί η κοπή.
- Όταν κόβετε παχύτερα ξύλα ή κορμούς δέντρων, χρησιμοποιήστε το νύχι στήριξης ως μοχλό, κατεβάζοντας σταδιακά το νύχι στήριξης σε χαμηλότερο σημείο κατά τη διάρκεια της κοπής. Για να το κάνετε αυτό, τραβήξτε το αλυσοπρίονο ελαφρώς προς τα πίσω μέχρι να απελευθερωθεί το νύχι στήριξης και επανατοποθετήστε το αλυσοπρίονο σε χαμηλότερο επίπεδο για να συνεχίσετε το πριόνισμα. Μην απομακρύνετε το αλυσοπρίονο εντελώς από την κοπή.
- Κρατήστε το αλυσοπρίονο σε λειτουργία καθ' όλη τη διάρκεια της κοπής και διατηρήστε σταθερή ταχύτητα.
- Κατά το κόψιμο μην ασκείτε πίεση στην αλυσίδα κοπής, αλλά αφήνετέ την να δουλέψει.
- Αφαιρείτε πάντα το αλυσοπρίονο από την κοπή, ενώ αυτό βρίσκεται σε λειτουργία.
- Προσοχή όταν τελειώνει η κοπή. Όταν το αλυσοπρίονο παύει να κόβει, αλλάζει απροσδόκητα η δύναμη βάρους. Υπάρχει κίνδυνος τραυματισμού στα πόδια και τα πέλματα.
- Απελευθερώστε το διακόπτη ON/OFF μόλις ολοκληρωθεί η κοπή, ώστε η αλυσίδα να σταματήσει και τοποθετήστε το φρένο ανάκρουσης **(9)** σωστά στη θέση O (βλέπε εικόνα **F1**).

Κλότσημα του πριονιού (βλέπε εικόνα H)

Έχοντας μια βασική κατανόηση του φαινομένου ανάκρουσης, μπορείτε να μειώσετε τα παρουσιαζόμενα κλοτσήματα που ενδέχεται να οδηγήσουν σε ατυχήματα.

Φροντίζετε πάντα να στέκεστε σταθερά στο έδαφος και να διατηρείτε την ισορροπία σας.

Κλότσημα του πριονιού είναι η απότομη αναπήδηση του εν κινήσει ευρισκόμενου αλυσοπρίονου που μπορεί να συμβεί όταν η αιχμή της σπάθας έρθει σε επαφή με το υπό κοπή υλικό ή όταν σφηνώσει η αλυσίδα.

Κατά το κλότσημα το αλυσοπρίονο αντιδρά με τρόπο αναπάντεχο και απροσδόκητο και μπορεί να προκαλέσει τον τραυματισμό του χειριστή ή άλλων ατόμων που βρίσκονται μέσα στην περιοχή πριονίσματος.

Δώστε ιδιαίτερη προσοχή κατά το πριόνισμα σε πλευρικές και διαγώνιες κατευθύνσεις και κατά τις διαμήκεις κοπές. Σε αυτές

τις κοπές δεν μπορεί κανονικά να χρησιμοποιηθεί το νύχι στήριξης **(11)** .

Τηρείτε τις ακόλουθες προφυλάξεις για να ελαχιστοποιήσετε το κλότσημα:

- Βεβαιώνεστε πάντα ότι γίνεται σωστός χειρισμός του αλυσοπρίονου.
- Κρατάτε σταθερά το αλυσοπρίονο με άκαμπτο τον αριστερό σας βραχίονα, για να διατηρήσετε τον έλεγχο του αλυσοπρίονου σε περίπτωση ανάκρουσης.
- Βεβαιώνεστε ότι η περιοχή στην οποία κόβετε είναι ελεύθερη από εμπόδια. Βεβαιώνεστε ότι η μύτη της σπάθας δεν έρχεται σε επαφή με κορμό δέντρου, κλαδί, φράχτη ή άλλο εμπόδιο στο οποίο θα μπορούσατε να προσκρούσετε κατά την εργασία με το πριόνι.

Υπόδειξη: Μπορεί να προκληθεί κλότσημα, εάν η άκρη της ράβδου έρθει σε επαφή με κάποιο εμπόδιο.

- Κόβετε πάντα με την πλήρη ταχύτητα του αλυσοπρίονου. Πατάτε το διακόπτη ON/OFF **(2)** μέχρι τέρμα και διατηρείτε μια σταθερή ταχύτητα κοπής.
- Χρησιμοποιείτε μόνο ανταλλακτικές σπάθες και αλυσίδες χαμηλής ανάκρουσης που συνιστώνται από την Bosch.

Φρένο ανάκρουσης

Το φρένο ανάκρουσης είναι ένας μηχανισμός ασφαλείας που ενεργοποιείται με τον καρπό του χεριού μέσω του μοχλού ενεργοποίησης του φρένου ανάκρουσης **(9)** σε περίπτωση που προκύψει κλότσημα. Η αλυσίδα ακινητοποιείται αμέσως. Αυτό μειώνει τον κίνδυνο τραυματισμού από κλότσημα.

Ελέγχετε τακτικά αν το φρένο ανάκρουσης λειτουργεί:

- Κρατάτε πάντα καλά και με τα δυο σας χέρια το αλυσοπρίονο.
- Ενεργοποιήστε το αλυσοπρίονο.
- Όταν η αλυσίδα του πριονιού περιστρέφεται, πιέστε το μοχλό προς τα εμπρός με τον καρπό σας για να ενεργοποιήσετε το φρένο ανάκρουσης **(9)** . Μην χρησιμοποιήστε το αλυσοπρίονο εάν η αλυσίδα του πριονιού δεν σταματήσει αμέσως κατά τη διάρκεια αυτής της δοκιμής.

Υπόδειξη: Κατά τη διάρκεια της κανονικής χρήσης μην σταματάτε το αλυσοπρίονο ενεργοποιώντας σκόπιμα τον μοχλό του φρένου ανάκρουσης **(9)** .

Κοπή κορμών δέντρων (βλέπε εικόνες I)

- Ασφαλίζετε πάντα τους κορμούς πριν από το κόψιμο.
- Κόβετε πάντα τους κορμούς πάνω από τα ασφαλισμένα σημεία, για να εμποδίζεται η εμπλοκή του κορμού και το μπλοκάρισμα της αλυσίδας.
- Προσέχετε να μην έρχεται η αλυσίδα ποτέ σε επαφή με το έδαφος ή με τον εξοπλισμό κοπής.
- Προσέχετε να μην σκοντάψετε σε κούτσουρα, κλαδιά, ρίζες κτλ.

Κοπή ξύλου που βρίσκεται υπό ένταση (βλέπε εικόνα J)

- Ξύλα, κλαδιά ή/και δέντρα που είναι τεντωμένα, θα πρέπει να κόβονται μόνο από ειδικά εκπαιδευμένο προσωπικό. Πρέπει να δίνετε τη μεγαλύτερη δυνατή προσοχή. Υπάρχει αυξημένος κίνδυνος ατυχήματος.

Αποκλάδωση κορμών ή ενός δέντρου (βλέπε εικόνα K)

- Η αποκλάδωση είναι το κόψιμο και η αφαίρεση των κλαδιών του κομμένου δέντρου ή ενός μεγάλου κλαδιού.
- Κατά την αποκλάδωση αφήστε κατ' αρχή πάνω στον κορμό τα μεγαλύτερα και προς τα κάτω κατευθυνόμενα κλαδιά που στηρίζουν το δέντρο.
- Αφαιρέστε τα πιο μικρά κλαδιά με μια κοπή.

Αναζήτηση σφαλμάτων

Σε περίπτωση που το ηλεκτρικό εργαλείο σας δε λειτουργεί άψογα, θα βρείτε στον παρακάτω πίνακα προβλήματα λειτουργίας, τις πιθανές αιτίες τους καθώς και μέτρα αντιμετώπισης. Σε περίπτωση που δεν θα μπορέσετε να εξακριβώσετε και να εξουδετερώσετε τυχόν προβλήματα, τότε σας παρακαλούμε να απευθυνθείτε στο αρμόδιο για σας κατάστημα Service.

Προσοχή: Πριν αρχίσετε την αναζήτηση των σφαλμάτων θέστε το ηλεκτρικό εργαλείο εκτός λειτουργίας και αφαιρέστε την μπαταρία.

Σύμπτωμα	Πιθανή αιτία	Αντιμετώπιση
Το αλυσοπρίονο δεν ξεκινά	Ενεργοποιήθηκε το φρένο ανάκρουσης	βλέπε εικόνα **F1**
	Αποφορτισμένη μπαταρία	Φορτίστε την μπαταρία, βλέπε επίσης και τις «Υποδείξεις φόρτισης»
	Η προστασία του κινητήρα ενεργοποιήθηκε	Αφήστε τον κινητήρα να κρυώσει
	Μπαταρία πολύ κρύα/πολύ ζεστή	Αφήστε την μπαταρία να ζεσταθεί/να κρυώσει
	Ελαττωματικό ηλεκτρικό εργαλείο	Απευθυνθείτε στην υπηρεσία εξυπηρέτησης πελατών
	Πολύ υψηλή τάνυση της αλυσίδας	Ρυθμίστε την τάνυση της αλυσίδας.
Το αλυσοπρίονο λειτουργεί με διακοπές	Αποφορτισμένη μπαταρία	Φορτίστε την μπαταρία, βλέπε επίσης και τις «Υποδείξεις φόρτισης»

Σύμπτωμα	Πιθανή αιτία	Αντιμετώπιση
	Ελαττωματικό ηλεκτρικό εργαλείο	Απευθυνθείτε στην υπηρεσία εξυπηρέτησης πελατών
Υπερβολικό λάδι	Υπόλοιπο λάδι στην περιοχή της αλυσίδα και του πινιόν	(βλέπε «Συντήρηση και σέρβις», Σελίδα 141)
Αλυσίδα πριονιού στεγνή	Άδειο δοχείο λαδιού	Συμπληρώστε λάδι, βλέπε «Λίπανση της αλυσίδας πριονιού»
	Ακροφύσιο λαδιού **(7)** φραγμένο	Καθαρίστε το ακροφύσιο λαδιού **(7)**
	Φίλτρο λαδιού φραγμένο	Ελάτε σε επαφή με την υπηρεσία εξυπηρέτησης πελατών της Bosch
Αλυσίδα πριονιού / ράβδος οδηγός καυτή	Άδειο δοχείο λαδιού	Συμπληρώστε λάδι
	Πολύ υψηλή τάνυση της αλυσίδας	Ρυθμίστε την τάνυση της αλυσίδας.
	Αλυσίδα πριονιού στομωμένη	Αντικαταστήστε την αλυσίδα πριονιού
	Φραγμένο κανάλι ροής του λαδιού	Απευθυνθείτε στην υπηρεσία εξυπηρέτησης πελατών
Το αλυσοπρίονο τραντάζεται, δονείται ή δεν πριονίζει σωστά	Πολύ χαμηλή τάνυση της αλυσίδας	Ξανατεντώστε την αλυσίδα
	Αλυσίδα πριονιού στομωμένη	Αντικαταστήστε την αλυσίδα πριονιού
	Αλυσίδα πριονιού φθαρμένη	Αντικαταστήστε την αλυσίδα πριονιού
	Τα δόντια της αλυσίδας του πριονιού δείχνουν σε λάθος κατεύθυνση	Συναρμολογήστε σωστά την αλυσίδα πριονιού
	Η λάμα έχει ζημιά ή είναι φθαρμένη	Αντικαταστήστε τη λάμα ή επικοινωνήστε με την υπηρεσία εξυπηρέτησης πελατών της Bosch
Ισχυροί κραδασμοί/ θόρυβοι	Ελαττωματικό ηλεκτρικό εργαλείο	Απευθυνθείτε στην υπηρεσία εξυπηρέτησης πελατών
	Εσφαλμένη τοποθέτηση αλυσίδας	Ελέγξτε, εάν η αλυσίδα έχει τοποθετηθεί σωστά, βλέπε «Τοποθέτηση της λάμας και τάνυση της αλυσίδας του πριονιού».
Διάρκεια πριονίσματος ανά φόρτιση μπαταρίας πολύ μικρή	Πολύ ισχυρή τριβή λόγω έλλειψης λίπανσης	Εξασφαλίστε τη λίπανση της αλυσίδας (βλέπε «Λίπανση της αλυσίδας πριονιού»)
	Η αλυσίδα πρέπει να καθαριστεί	Καθαρίστε την αλυσίδα πριονιού
	Κακή τεχνική πριονίσματος	Βλέπε «Εργασία με το αλυσοπρίονο»
	Η μπαταρία δεν είναι εντελώς φορτισμένη	Φορτίστε την μπαταρία, βλέπε επίσης και τις «Υποδείξεις φόρτισης»
	Η μπαταρία βρίσκεται εκτός της επιτρεπόμενης περιοχής θερμοκρασίας	Αφήστε την μπαταρία να αποκτήσει τη θερμοκρασία χώρου (εντός της επιτρεπόμενης περιοχής θερμοκρασίας 0–45 °C)
	Πολύ υψηλή τάνυση της αλυσίδας	Ρυθμίστε την τάνυση της αλυσίδας.
	Αλυσίδα πριονιού στομωμένη	Αντικαταστήστε την αλυσίδα πριονιού
Η αλυσίδα του πριονιού κινείται αργά	Αποφορτισμένη μπαταρία	Φορτίστε την μπαταρία, βλέπε επίσης και τις «Υποδείξεις φόρτισης»
	Η μπαταρία βρίσκεται εκτός της επιτρεπόμενης περιοχής θερμοκρασίας	Αφήστε την μπαταρία να αποκτήσει τη θερμοκρασία χώρου (εντός της επιτρεπόμενης περιοχής θερμοκρασίας 0–45 °C)

Συντήρηση και σέρβις

Συντήρηση, καθαρισμός και αποθήκευση

- ▶ **Προσοχή! Πριν από κάθε εργασία συντήρησης ή καθαρισμού να θέτετε το ηλεκτρικό εργαλείο εκτός λειτουργίας και να αφαιρείτε την μπαταρία.**
- ▶ **Φοράτε πάντα κατάλληλη ενδυμασία και προσωπικό προστατευτικό εξοπλισμό.**
- ▶ **Να ελέγχετε τακτικά το αλυσοπρίονο μήπως παρουσιάζει εμφανή ελαττώματα, π. χ. μήπως η αλυσίδα κοπής έχει ξεκρεμαστεί, είναι χαλαρή ή έχει υποστεί ζημιά και να βεβαιώνεστε ότι κανένα εξάρτημα δεν έχει χαλαρώσει ή φθαρεί.**

- ▶ **Μην προβαίνετε σε μετατροπές στο μηχάνημα κήπου.** Οι αυθαίρετες μετατροπές μπορεί να επηρεάσουν αρνητικά την ασφάλεια του μηχανήματος κήπου και προκαλέσουν αύξηση των θορύβων και κραδασμών.

Συντήρηση και καθαρισμός

- Διατηρείτε το ηλεκτρικό εργαλείο και τις σχισμές αερισμού πάντοτε σε καθαρή κατάσταση για να μπορείτε να εργάζεσθε καλά και με ασφάλεια.
- Μην χρησιμοποιήσετε νερό, διαλύτες ή στιλβωτικά μέσα για να καθαρίσετε το ηλεκτρικό εργαλείο.
- Χρησιμοποιήστε καθαρό πανί ή σκληρή βούρτσα για να αφαιρέσετε τη βρωμιά από το ηλεκτρικό εργαλείο.
- Χρησιμοποιήστε καθαρό πανί για να αφαιρέσετε προσεκτικά τους ρύπους από το ακροφύσιο λαδιού **(7)** . Προσέχετε να μην περνούν ρύποι στο ακροφύσιο λαδιού **(7)** , επειδή αυτό μπορεί να προκαλέσει φράξιμο και προβλήματα λίπανσης.

Συντήρηση της αλυσίδας του πριονιού

- Καθαρίστε τη λάμα και την αλυσίδα πριν αποθηκεύσετε το προϊόν για μεγάλο χρονικό διάστημα, για να αποφύγετε το μάγκωμα των εξαρτημάτων.

Έτσι γίνεται ο καθαρισμός της αλυσίδας:

- Αφαιρέστε το κάλυμμα **(17)**, τη λάμα **(14)** και την αλυσίδα πριονιού **(13)** από το αλυσοπρίονο και καθαρίστε τα με μια βούρτσα.
- Ελέγξτε την αλυσίδα του πριονιού για ζημιές και αντικαταστήστε ή τροχίστε την αλυσίδα του πριονιού.

Αντικατάσταση και ακόνισμα της αλυσίδας του πριονιού

- ▶ **Για ιδανική απόδοση και ασφάλεια είναι απαραίτητο να είναι η αλυσίδα αιχμηρή.**
- ▶ **Μην τροχίσετε ποτέ μόνοι σας την αλυσίδα κοπής, εκτός αν έχετε εμπειρία σε αυτό.**

Η αλυσίδα μπορεί μετά από μακρά χρήση ή κατά την επαφή της με άλλα αντικείμενα από ξύλο να καταστεί αμβλεία.

- Αντικαταστήστε την αλυσίδα πριονιού με εξαρτήματα αλυσίδας πριονιού της Bosch ή αναθέστε την επαγγελματική ακόνισή της, βλέπε παρελκόμενα.
- Για την τοποθέτησης της αλυσίδας πριονιού στο εργαλείο (βλέπε «Τοποθέτηση της λάμας και τάνυση της αλυσίδας του πριονιού (βλέπε εικόνες **B1** – **B6**)», Σελίδα 137).

Συντήρηση της σπάθας

- ▶ **Αντικαταστήστε τη σπάθα μόνο εφόσον κατανοείτε ακριβώς το προϊόν και τις οδηγίες, διαφορετικά σας παρακαλούμε να απευθυνθείτε στο σέρβις πελατών της Bosch.**
- ▶ **Χρησιμοποιείτε μόνο τις ανταλλακτικές σπάθες που προτείνονται από την Bosch.**

Ελέγχετε τη σπάθα για ρωγμές ή φθορά. Αντικαταστήστε τη σπάθα εάν έχει υποστεί ζημιά. Για οδηγίες σχετικά με την αφαίρεση της σπάθας ανατρέξτε (βλέπε «Τοποθέτηση της λάμας και τάνυση της αλυσίδας του πριονιού (βλέπε εικόνες **B1** – **B6**)», Σελίδα 137).

Ανταλλακτικά και παρελκόμενα (βλέπε εικόνα L)

Για διευρυμένες εικόνες και πληροφορίες σχετικά με τα ανταλλακτικά, ανατρέξτε στη διεύθυνση www.bosch-pt.com.

Μεταφορά και αποθήκευση του αλυσοπρίονου

Προτού μεταφέρετε το αλυσοπρίονο:

- Αφαιρείτε πάντα την μπαταρία.
- Τοποθετείτε πάντα την προστασία αλυσίδας **(18)** στη σπάθα **(14)** όταν το αλυσοπρίονο δεν χρησιμοποιείται, για να αποφεύγονται οι τραυματισμοί.
- Ασφαλίζετε πάντα το φρένο αλυσίδας πιέζοντας το προστατευτικό χειρός/φρένο αλυσίδας προς τα εμπρός.
- Συνιστάται να μεταφέρετε το αλυσοπρίονο με τη σπάθα προς τα πίσω.

Εκτός από όλα τα βήματα που συνιστώνται για τη μεταφορά του αλυσοπρίονου, εκτελέστε και τα παρακάτω βήματα πριν το αποθηκεύσετε:

- Αδειάστε το δοχείο λαδιού πριν από την αποθήκευση του αλυσοπρίονου και γεμίστε το ξανά πριν από τη χρήση.
- Αποθηκεύετε το αλυσοπρίονο σε μέρος ασφαλές και στεγνό, απρόσιτο στα παιδιά.
- Μην τοποθετείτε ποτέ άλλα αντικείμενα επάνω στο αλυσοπρίονο.

Εξυπηρέτηση πελατών και συμβουλές εφαρμογής

Ελλάδα

Τηλ.: 210 5701258

Θα βρείτε τον σύνδεσμο (link) των διευθύνσεων σέρβις και τους όρους της εγγύησης στην τελευταία σελίδα.

Δώστε σε όλες τις ερωτήσεις και παραγγελίες ανταλλακτικών οπωσδήποτε το 10ψήφιο κωδικό αριθμό σύμφωνα με την πινακίδα τύπου του προϊόντος.

Απόρριψη

Τα μηχανήματα κήπου, οι μπαταρίες, τα εξαρτήματα και οι συσκευασίες πρέπει να ανακυκλώνονται με τρόπο φιλικό προς το περιβάλλον.

Μη ρίχνετε τα ηλιακά φωτιστικά και τις μπαταρίες στα οικιακά απορρίμματα!

Μόνο για χώρες της ΕΕ:

Σύμφωνα με την Ευρωπαϊκή Οδηγία 2012/19/ΕΕ, τα άχρηστα προϊόντα καθώς και σύμφωνα με την Κοινοτική Οδηγία 2006/66/ΕΚ, οι χαλασμένες ή αναλωμένες μπαταρίες πρέπει να συλλέγονται ξεχωριστά για να ανακυκλωθούν με τρόπο φιλικό προς το περιβάλλον.

Εάν οι παλαιές ηλεκτρικές και ηλεκτρονικές συσκευές απορρίπτονται με ακατάλληλο τρόπο, μπορεί να έχουν επιβλαβείς επιπτώσεις στο περιβάλλον και την ανθρώπινη υγεία λόγω της πιθανής παρουσίας επικίνδυνων ουσιών.

Türkçe

Güvenlik Talimatı

Resimli semboller hakkında açıklamalar

Genel tehlike uyarısı.

Kullanım kılavuzunu tam olarak okuyun.

Yağmur altında kullanmayın.

Zincirli ağaç kesme testeresini daima iki elinizle sıkıca tutun.

Zincirli ağaç kesme testeresinin geri tepmesine dikkat edin ve pala ucu ile temasa gelmekten kaçının.

Koruyucu gözlük, kulaklık ve kask kullanın.

Koruyucu eldiven kullanın.

UYARI: Bakım işlemlerine başlamadan önce aküyü aletten çıkarın.

Elektrikli el aletleri için genel güvenlik uyarıları

⚠ UYARI **Bu elektrikli el aletiyle birlikte gelen tüm güvenlik uyarılarını, talimatları, resim ve açıklamaları okuyun.** Aşağıda bulunan talimatlara uyulmaması halinde elektrik çarpmalarına, yangınlara ve/veya ağır yaralanmalara neden olabilir.

Bütün uyarıları ve talimat hükümlerini ileride kullanmak üzere saklayın.

Uyarı ve talimat hükümlerinde kullanılan "elektrikli el aleti" terimi, akım şebekesine bağlı (elektrikli) aletlerle akü ile çalışan aletleri (akülü) kapsamaktadır.

Çalışma yeri güvenliği

- ▶ **Çalıştığınız yeri temiz tutun ve iyi aydınlatın.** Dağınık veya karanlık alanlar kazalara davetiye çıkarır.
- ▶ **Yakınında patlayıcı maddeler, yanıcı sıvı, gaz veya tozların bulunduğu yerlerde elektrikli el aleti ile çalışmayın.** Elektrikli el aletleri, toz veya buharların tutuşmasına neden olabilecek kıvılcımlar çıkarırlar.
- ▶ **Elektrikli el aleti ile çalışırken çocukları ve etraftaki kişileri uzakta tutun.** Dikkatiniz dağılacak olursa aletin kontrolünü kaybedebilirsiniz.

Elektrik güvenliği

- ▶ **Elektrikli el aletlerini yağmur altında veya nemli ortamlarda bırakmayın.** Suyun elektrikli el aleti içine sızması elektrik çarpma tehlikesini artırır.

Kişilerin Güvenliği

- ▶ **Dikkatli olun, ne yaptığınıza dikkat edin, elektrikli el aleti ile işinizi makul bir tempo ve yöntemle yürütün. Yorgunsanız, kullandığınız hapların, ilaçların veya alkolün etkisinde iseniz elektrikli el aletini kullanmayın.** Elektrikli el aletini kullanırken bir anki dikkatsizlik önemli yaralanmalara neden olabilir.
- ▶ **Daima kişisel koruyucu donanım kullanın. Daima koruyucu gözlük kullanın.** Elektrikli el aletinin türü ve kullanımına uygun olarak; toz maskesi, kaymayan iş ayakkabıları, koruyucu kask veya koruyucu kulaklık gibi koruyucu donanım kullanımı yaralanma tehlikesini azaltır.
- ▶ **Aleti yanlışlıkla çalıştırmaktan kaçının. Güç kaynağına ve/veya aküye bağlamadan, elinize alıp taşımadan önce elektrikli el aletinin kapalı olduğundan emin olun.** Elektrikli el aletini parmağınız şalter üzerinde dururken taşırsanız ve elektrikli el aleti açıkken fişi prize sokarsanız kazalara neden olabilirsiniz.
- ▶ **Elektrikli el aletini çalıştırmadan önce ayar aletlerini veya anahtarları aletten çıkarın.** Elektrikli el aletinin dönen parçaları içinde bulunabilecek bir yardımcı alet yaralanmalara neden olabilir.
- ▶ **Çalışırken vücudunuz anormal durumda olmasın. Çalışırken duruşunuz güvenli olsun ve dengenizi her zaman koruyun.** Bu sayede elektrikli el aletini beklenmedik durumlarda daha iyi kontrol edebilirsiniz.
- ▶ **Uygun iş elbiseleri giyin. Geniş giysiler giymeyin ve takı takmayın. Saçlarınızı ve giysileriniz aletin hareketli parçalarından uzak tutun.** Bol giysiler, uzun saçlar veya takılar aletin hareketli parçaları tarafından tutulabilir.
- ▶ **Toz emme donanımı veya toz tutma tertibatı kullanırken, bunların bağlı olduğundan ve doğru kullanıldığından emin olun.** Toz emme donanımının kullanımı tozdan kaynalanabilecek tehlikeleri azaltır.
- ▶ **Aletleri sık kullanmanız sebebiyle onlara alışmış olmanız, güvenlik prensiplerine uymanızı önlememelidir.** Dikkatsiz bir hareket, bir anda ciddi yaralanmalara yol açabilir.

Elektrikli el aletlerinin kullanımı ve bakımı

- ▶ **Elektrikli el aletini aşırı ölçüde zorlamayın. Yaptığınız işe uygun elektrikli el aletleri kullanın.** Uygun performanslı elektrikli el aleti ile, belirlenen çalışma alanında daha iyi ve güvenli çalışırsınız.
- ▶ **Şalteri bozuk olan elektrikli el aletini kullanmayın.** Açılıp kapanamayan bir elektrikli el aleti tehlikelidir ve onarılmalıdır.

- ▶ **Elektrikli el aletinde bir ayarlama işlemine başlamadan, herhangi bir aksesuarı değiştirirken veya elektrikli el aletini elinizden bırakırken fişi güç kaynağından çekin veya aküyü çıkarın.** Bu önlem, elektrikli el aletinin yanlışlıkla çalışmasını önler.
- ▶ **Kullanım dışı duran elektrikli el aletlerini çocukların ulaşamayacağı bir yerde saklayın. Aleti kullanmayı bilmeyen veya bu kullanım kılavuzunu okumayan kişilerin aletle çalışmasına izin vermeyin.** Deneyimsiz kişiler tarafından kullanıldığında elektrikli el aletleri tehlikelidir.
- ▶ **Elektrikli el aletinizin ve aksesuarlarınızın bakımını özenle yapın. Elektrikli el aletinizin kusursuz olarak çalışmasını engelleyebilecek bir durumun olup olmadığını, hareketli parçaların kusursuz olarak işlev görüp görmediklerini ve sıkışıp sıkışmadıklarını, parçaların hasarlı olup olmadığını kontrol edin. Elektrikli el aletini kullanmaya başlamadan önce hasarlı parçaları onartın.** Birçok iş kazası elektrikli el aletlerine yeterli bakım yapılmamasından kaynaklanır.
- ▶ **Kesici uçları daima keskin ve temiz tutun.** Özenle bakımı yapılmış keskin kenarlı kesme uçlarının malzeme içinde sıkışma tehlikesi daha azdır ve daha rahat kullanım olanağı sağlarlar.
- ▶ **Elektrikli el aletini, aksesuarı, uçları ve benzerlerini, bu özel tip alet için öngörülen talimata göre kullanın. Bu sırada çalışma koşullarını ve yaptığınız işi dikkate alın.** Elektrikli el aletlerinin kendileri için öngörülen alanın dışında kullanılması tehlikeli durumlara neden olabilir.
- ▶ **Tutamak ve kavrama yüzeylerini kuru, yağsız ve temiz tutun.** Kaygan tutamak ve kavrama yüzeyleri, aletin beklenmeyen durumlarda güvenli şekilde tutulmasını ve kontrol edilmesini engeller.

Akülü aletlerin özenli bakımı ve kullanımı

- ▶ **Aküyü sadece üreticinin tavsiye ettiği şarj cihazı ile şarj edin.** Bir akünün şarjına uygun olarak üretilmiş şarj cihazı başka bir akünün şarjı için kullanılırsa yangın tehlikesi ortaya çıkar.
- ▶ **Sadece ilgili elektrikli el aleti için öngörülen aküleri kullanın.** Başka akülerin kullanımı yaralanmalara ve yangınlara neden olabilir.
- ▶ **Kullanılmayan aküyü büro ataçları, madeni bozuk paralar, anahtarlar, çiviler, vidalar veya metal nesnelerden uzak tutun. Bunlar köprüleme yaparak kontaklara neden olabilir.** Akü kontakları arasındaki bir kısa devre yanmalara veya yangınlara neden olabilir.
- ▶ **Yanlış kullanım durumunda aküden sıvı dışarı sızabilir. Bu sıvı ile temastan kaçının. Yanlışlıkla temas ederseniz su ile iyice yıkayın. Eğer sıvı gözlerinize gelecek olursa hemen bir hekime başvurun.** Dışarı sızan akü sıvısı cilt tahrişlerine ve yanmalara neden olabilir.
- ▶ **Hasarlı veya değiştirilmiş akü veya el aleti kullanmayın.** Hasarlı veya değiştirilmiş aküler beklenmedik davranışlara yol açarak yangın, patlama ve yaralanmalara neden olabilir.
- ▶ **Aküyü veya aleti ateşe veya yüksek sıcaklıklara maruz bırakmayın.** Ateşe veya 130 °C üstündeki sıcaklıklara maruz kalma patlamalara yol açabilir.
- ▶ **Tüm şarj talimatlarını uygulayın ve akü ya da aleti talimatlarda belirtilen sıcaklık aralığının dışında şarj etmeyin.** Hatalı şarj veya belirtilen aralık dışındaki sıcaklıklarda şarj aküye zarar vererek yangın riskini yükseltebilir.

Servis

- ▶ **Elektrikli el aletinizi sadece yetkili personele ve orijinal yedek parça kullanma koşulu ile onartın.** Bu sayede elektrikli el aletinin güvenliğini sürekli hale getirirsiniz.
- ▶ **Hasarlı akülerde onarım işlemi yapmayın.** Akülerin onarımı sadece üretici veya yetkili servisler tarafından yapılmalıdır.

Zincirli ağaç kesme testereleri için genel güvenlik talimatı

- ▶ **Testere çalışırken bütün uzuvlarınızı testere zincirinden uzak tutun. Testereyi çalıştırmadan önce testere zincirinin hiçbir yere temas etmediğinden emin olun.** Zincirli ağaç kesme testeresi ile çalışırken bir anlık dikkatsizlik giysilerinizin veya uzuvlarınızın testere zinciri tarafından tutulmasına neden olabilir.
- ▶ **Zincirli ağaç kesme testeresini kullanırken daima sağ elinizle arka tutamağı sol elinizle de ön tutamağı kavrayın.** Zincirli ağaç kesme testeresini ters çalışma pozisyonunda tutarsanız yaralanma tehlikesi artar ve bu pozisyonda aleti kullanmaya müsaade yoktur.
- ▶ **Testere zinciri görünmeyen elektrik kablolarına temas edebileceğinden, zincirli ağaç kesme testeresini sadece izolasyonlu tutamaklarından tutun.** Testere zinciri gerilim ileten bir kabloya temas ettiği takdirde aletin metal parçaları da gerilime maruz kalabilir ve elektrik çarpmasına neden olunabilir.
- ▶ **Koruyucu gözlük kullanın. Gürültü, baş, eller, bacaklar ve ayaklar için de koruyucu donanım kullanmanızı tavsiye ederiz.** Uygun koruyucu giysiler etrafa savrulan talaş malzemesinden ve testere zinciri ile rastlantısal biçimde temasa gelmeden kaynaklanabilecek yaralanma riskini azaltır.
- ▶ **Zincirli ağaç kesme testeresi ile ağaçlarda, merdivenlerde, çatıda veya sabit olmayan yerlerde çalışmayın.** Zincirli ağaç kesme testeresinin bu şekilde kullanılması ağır yaralanmalara neden olabilir.
- ▶ **Duruşunuzun her zaman dengeli olmasına dikkat edin ve zincirli ağaç kesme testeresini ancak sağlam, düz ve güvenli bir zeminde kullanın.** Kaygan zemin veya sağlam olmayan yüzeyler dengenizi kaybetmenize veya zincirli ağaç kesme testeresinin kontrolünü kaybetmenize neden olabilir.
- ▶ **Gergin durumdaki bir dalı keserken dalın geri yaylanacağını hesaba katın.** Ahşap elyaflarındaki gerginlik kuvveti açığa çıkacak olursa, gergin durumdaki

dal kullanıcıya çarpabilir ve/veya zincirli ağaç kesme testeresinin kontrolü kaybolabilir.

- ▶ **Özellikle bodur ağaçları ve fidanları keserken dikkatli olun.** İnce malzeme testere zinciri tarafından tutulabilir, size doğru savrulabilir veya dengeniz bozulabilir.
- ▶ **Zincirli ağaç kesme testeresini kapalı durumda ön tutamağından tutarak ve testere zincirini bedeninizden yeterli uzaklıkta tutarak taşıyın. Zincirli ağaç kesme testeresini naklederken veya saklarken daima koruyucu muhafazayı takın.** Zincirli ağaç kesme testeresi ile dikkatli biçimde çalışmak hareket halindeki testere zinciri ile yanlışlıkla temasa gelme tehlikesini azaltır.
- ▶ **Yağlama, zincir germe, pala ve zincir değiştirme talimatı hükümlerine uyun.** Usulüne aykırı gerilmiş veya yağlanmış zincir kopabilir veya geri tepme tehlikesini artırabilir.
- ▶ **Sadece ağaç (odun) kesin. Zincirli ağaç kesme testeresini kendisi için öngörülmeyen işlerde kullanmayın. Örnek: Zincirli ağaç kesme testeresini metalleri, plastikleri, duvarları veya ahşap olmayan yapı malzemelerini kesmek için kullanmayın.** Zincirli ağaç kesme testeresinin kendisi için öngörülmeyen işlerde kullanılması tehlikeli durumların ortaya çıkmasına neden olabilir.
- ▶ **Bu zincirli ağaç kesme testeresi ağaç kesmek için tasarlanmamıştır.** Zincirli ağaç kesme testeresinin öngörülen işlemlerden dışında kullanılması kullanıcının veya yakında bulunan kişilerin ağır biçimde yaralanmasına neden olabilir.
- ▶ **Biriken malzemeyi temizlerken, testereyi saklamak üzere kaldırırken veya bakım yaparken bütün talimata uyun. Açma/kapama şalterinin kapalı konumda olduğundan ve akünün çıkarılmış olduğundan emin olun.** Biriken malzeme temizlenirken veya bakım işleri esnasında zincirli ağaç kesme testeresinin beklenmedik biçimde çalışması ağır yaralanmalara neden olabilir.
- ▶ **Aleti yağmurdan veya nemden uzak tutun.** Aletin içine su girmesi elektrik çarpması riskini artırır.
- ▶ **Aküleri yağmur veya nemden uzak tutun.** Akünün içine su girmesi elektrik çarpması riskini artırır.
- ▶ **Tutamak ve kavrama yüzeylerini kuru, yağsız ve temiz tutun.** Kaygan tutamak ve kavrama yüzeyleri, aletin beklenmeyen durumlarda güvenli şekilde tutulmasını ve kontrol edilmesini engeller.
- ▶ **Geri tepmenin nedenleri ve geri tepmeden kaçınmanın yolları:**
  Kılavuz ray bir nesneye temas ederse veya kesilen ağaç bükülür ve testere zinciri kesme yerinde sıkışırsa geri tepme oluşur.
  Rayın ucu bir nesneye temas edecek olursa, bazı durumlarda arkaya doğru beklenmedik bir reaksiyon meydana gelebilir ve bu esnada kılavuz ray yukarıya ve kullanıcıya doğru kuvvetle itilebilir.
  Testere zincirinin kılavuz rayın üst kenarında sıkışması rayın kullanıcıya doğru itilmesine neden olabilir.
  Bu reaksiyonların her biri testerenin kontrolünü kaybetmenize ve ağır biçimde yaralanmanıza neden olabilir. Sadece zincirli ağaç kesme testeresinde bulunan güvenlik donanımlarına güvenmeyin. Zincirli ağaç kesme testeresi kullanıcısı olarak iş kazalarından ve yaralanmalardan kaçınmak için çeşitli önlemler almanız gerekir.
  Geri tepme, zincirli ağaç kesme testeresinin yanlış veya hatalı kullanımı sonucunda oluşur. Geri tepme kuvvetleri aşağıda açıklanan uygun güvenlik önlemlerinin alınmasıyla önlenebilir:
- ▶ **Testereyi başparmağınız ve parmaklarınız tutamakları iyice kavrayacak biçimde iki elinizle sıkıca tutun. Bedeninizi ve kollarınızı geri tepme kuvvetlerini karşılayabilecek bir pozisyona getirin.** Gerekli önlemler alındığı takdirde kullanıcı geri tepme kuvvetlerini karşılayabilir. Zincirli ağaç kesme testeresini hiçbir zaman elinizden bırakmayın.
- ▶ **Duruş pozisyonunuzun anormal olmamasına dikkat edin ve omuz hizasının üstünde kesme yapmayın.** Bu sayede ray ucu ile istenmeden meydana gelebilecek temasları önlersiniz ve beklenmeyen durumlarda zincirli ağaç kesme testeresini daha iyi kontrol edebilirsiniz.
- ▶ **Daima üretici tarafından öngörülen yedek rayları ve testere zincirlerini kullanın.** Yanlış yedek raylar ve testere zincirleri zincirin kopmasına veya geri tepme kuvvetlerinin oluşmasına neden olabilir.
- ▶ **Üreticinin testere zincirinin bilenmesi ve bakımı için öngördüğü talimata uyun.** Çok düşük derinlik sınırlayıcı geri tepme olasılığını artırır.

Ek uyarılar

- ▶ **Bu cihaz mıknatıslar içermektedir - Mıknatısı kalp pili veya insülin pompası gibi implantlara ve diğer tıbbi cihazlara, manyetik veri taşıyıcılarına ve manyetik olarak hassas cihazlara yaklaştırmayın.** Mıknatıs, tıbbi cihazların işlevini bozabilecek veya geri dönüşü olmayan veri kaybına yol açabilecek bir alan oluşturur.
- ▶ **Bu elektrikli el aleti (çocuklar da dahil olmak üzere) fiziksel, duyusal açıdan kısıtlı veya deneyim ve bilgi açısından yetersiz kişiler tarafından kullanılmaya uygun değildir. Ancak bu gibi kişiler kendilerinin güvenliğinden sorumlu kişilerin denetimi altında veya bu kişilerden talimat alarak bu elektrikli el aletini kullanabilirler.** Elektrikli el aleti ile oynamamaları için çocuklara göz kulak olunmalıdır.
- ▶ **Çalışırken elektrikli el aletini iki elinizle sıkıca tutun ve duruş pozisyonunuzun güvenli olmasına dikkat edin.** Elektrikli el aleti iki elle daha güvenli kullanılır.
- ▶ **Aleti kullanırken bütün koruyucu donanımın ve tutamakların takılı olduğundan emin olun.** Eksik olarak monte edilmiş veya müsaade edilmeyen modifikasyona uğramış bir aleti hiçbir zaman çalıştırmayı denemeyin.
- ▶ Elektrikli el aletini daima iyi doğrultulmuş ve gerilmiş zincirle çalıştırın. Elektrikli el aletinin yanlış doğrultulmuş ve doğru gerilmemiş zincirle çalıştırılması zincirin kopmasına, geri tepmeye ve/veya yaralanmalara neden olabilir.

- ▶ Bütün soğutma havası deliklerini temiz tutun.

Akünün optimum kullanımı için güvenlik talimatları ve uyarılar

- ▶ **Aküyü takmadan önce ürünün kapalı olduğundan emin olun.** Ürün açık durumda iken akü takılacak olursa kazalara neden olunabilir.
- ▶ **Sadece bu bahçe aleti için öngörülen Bosch aküleri kullanın**. Başka marka akülerin kullanılması yaralanmalara veya yangına neden olabilir.
- ▶ **Aküyü değiştirmeyin veya açmayın.** Kısa devre tehlikesi vardır.

Aküyü ısıya (örneğin sürekli güneş ışınına), ateşe, suya ve neme karşı koruyun. Patlama tehlikesi vardır.

- ▶ **Kullanım dışındaki aküleri büro ataçları, madeni paralar, çiviler, vidalar veya küçük madeni nesnelerden uzak tutun. Bunlar akü kontakları arasında köprüleme yapabilir.** Akü kontakları arasındaki bir kısa devre yanıklara veya yangına neden olabilir.
- ▶ **Aküde hasar oluşacak olursa veya akü usulüne aykırı biçimde kullanılacak olursa buhar ortaya çıkabilir.** Bulunduğunuz yeri havalandırın ve şikayetler oluşursa hekime başvurun. Dışarı çıkabilecek bu buharlar solunum yollarını tahriş edebilir.
- ▶ **Aküyü sadece üreticinin ürünlerinde kullanın.** Ancak bu yolla akü tehlikeli zorlanmalara karşı korunur.
- ▶ **Çivi veya tornavida gibi sivri nesneler veya dışarıdan kuvvet uygulama aküde hasara neden olabilir.** Akü içinde bir kısa devre oluşabilir ve akü yanabilir, duman çıkarabilir, patlayabilir veya aşırı ölçüde ısınabilir.
- ▶ **Aküye kısa devre yaptırmayın**. Patlama tehlikesi vardır.
- ▶ Aküyü neme ve suya karşı koruyun.
- ▶ Bahçe aletini sadece -20 °C ile 50 °C arasında depolayın. Bahçe aletini örneğin yaz mevsiminde otomobil içinde bırakmayın.
- ▶ Akünün havalandırma aralıklarını düzenli olarak yumuşak, temiz ve kuru bir fırça ile temizleyin.

Semboller

Aşağıdaki semboller kullanım kılavuzunun okunması ve anlaşılmasında önem taşır. Sembolleri ve anlamlarını hafızanıza iyice yerleştirin. Sembolleri doğru olarak yorumlamanız size ürünü daha iyi ve daha güvenli kullanma olanağı sağlar.

Sembol	Anlamı
	Koruyucu eldiven kullanın.
	Çocukları, başkalarını ve evcil hayvanları uzakta tutun.
	Hareket yönü
	Reaksiyon yönü
	Ağırlık
	Açma
	Kapama
	Müsaade edilen davranış
	Yasak işlem
CLICK!	Duyulabilir gürültü
	Aksesuarlar/yedek parçalar

Ürün ve performans açıklaması

Bütün güvenlik talimatlarını ve uyarıları okuyun. Açıklanan uyarılara ve talimat hükümlerine uyulmadığı takdirde elektrik çarpmalarına, yangınlara ve/veya ağır yaralanmalara neden olunabilir.

Lütfen kullanım kılavuzunun ön kısmındaki resimlere dikkat edin.

Usulüne uygun kullanım

Bu elektrikli el aleti yere yakın yerlerde ağaçların ve ağaç gövdelerinin kesilmesinde kullanılır. Bu alet ahşabın elyaf yönününde ve elyaf yönünün tersinde kullanılabilir.

Bu elektrikli el aleti mineral içerikli malzemenin kesilmsine uygun değildir.

Bu elektrikli el aleti ağaç kesmek için tasarlanmamıştır.

Şekli gösterilen elemanlar

Şekli gösterilen elemanların numaraları ile grafik sayfasındaki elektrikli el aleti resmindeki numaralar aynıdır.

- **(1)** Arka tutamak
- **(2)** Açma/kapama şalteri
- **(3)** Açma/kapama şalteri emniyeti
- **(4)** Yağ seviyesi göstergesi
- **(5)** Yağ deposu kapağı
- **(6)** Zincir çarkı
- **(7)** Yağ nozülü
- **(8)** Ön tutamak
- **(9)** Kontrol freni için el koruma parçası/kol
- **(10)** Tespit cıvatası
- **(11)** Kancalı dayanak

(12) Havalandırma yuvaları
(13) Testere zinciri
(14) Pala
(15) Zincir germe halkası
(16) Kilitleme düğmesi
(17) Dişli kapağı
(18) Zincir muhafazası
(19) Akü çıkarma tuşu
(20) Akü
(21) Şarj cihazı[a)]
(22) Germe tekerleği

a) **Şekli gösterilen veya tanımlanan aksesuar standart teslimat kapsamında değildir.**

Teknik veriler

Zincirli ağaç kesme makinesi		PKE18V-30-28
Malzeme numarası		**3 600 HB8 B..**
Anma gerilimi[A)]	V	18
Boştaki zincir hızı	m/s	9
Pala boyu	cm	30
Testere zinciri taksimatı		3/8" düşük profil
Zincir baklası kalınlığı	mm	1,1 (0,043")
Zincir baklası adedi		45
Kesme çapı maks.	cm	27,5
Yağ deposu dolum hacmi	ml	160
Otomatik zincir yağlama		●
Saptırma yıldızı		●
EN 62841-4-1'e göre ağırlık[A)]		
- Akü ile birlikte	kg	4,5 (4,0Ah)–4,6 (6,0Ah)
- Aküsüz	kg	3,9
- Aküsüz, pala ve testere zinciri olmaksızın		3,3
Seri numarası		Üründeki seri numarasına bakın (tip plakası)
Şarj sırasında önerilen ortam sıcaklığı	°C	0 ... +35
Çalışma [B)] ve depolama sırasında izin verilen ortam sıcaklığı	°C	−20 ... +50
Uyumlu aküler		PBA18V...W ≥ 1.5Ah
Önerilen aküler		PBA18V...W ≥ 4.0Ah
Tavsiye edilen şarj cihazları		AL 18...

A) Kullanılan aküye bağlı
B) < 0 °C sıcaklıklarda sınırlandırılmış performans

Gürültü/Titreşim bilgisi

EN 62841-4-1 uyarınca belirlenen gürültü emisyon değerleri.

Elektrikli el aletinin A ağırlıklı gürültü seviyesi tipik olarak şöyledir: Ses basıncı seviyesi **86** dB(A); Ses gücü seviyesi **94** dB(A). Belirsizlik K = **4,0** dB.

Kulak koruması kullanın!

Titreşim değerleri a_h (sürekli titreşimler), p_F (tekrarlanan şok titreşimleri) ve belirsizlik K **EN 62841-4-1** uyarınca belirlenir.

a_h = **5,6** m/sn^2 (K = **1,5** m/sn^2),
p_F = **402** m/sn^2 (K = **56** m/sn^2)

Belirtilen toplam titreşim değeri/değerleri ve belirtilen gürültü emisyon değeri/değerleri standart bir test yöntemi uyarınca ölçülmüş olup, elektrikli el aletinin başka bir elektrikli el aleti ile karşılaştırılmasında kullanılabilir.

Belirtilen toplam titreşim değeri/değerleri ve belirtilen gürültü emisyon değeri/değerleri zorlanmanın geçici olarak tahmin edilmesinde de kullanılabilir.

Elektrikli el aletinin gerçek kullanımındaki titreşim ve gürültü emisyonu verileri belirtilen değerlerden farklılık gösterebilir. Bu farklılık elektrikli el aletinin kullanım yöntemine, özellikle de hangi tip iş parçasının işlendiğine bağlıdır. Kullanıcının güvenliğini sağlamak üzere gerçek kullanımdaki titreşim yükü doğru tahmin edilmeli (işletim sürecinin bütün yönleri dikkate alınmalıdır). Örneğin aletin kullanılmadığı süreler veya açık olup kullanılmadığı süreler dikkate alınmalıdır.

Akü

Bosch akülü elektrikli el aletlerini aküsüz olarak satmaktadır. Elektrikli el aletinizin teslimat kapsamında akünün bulunup bulunmadığını ambalajdan bakabilirsiniz.

Akünün şarj edilmesi

- ▶ **Sadece teknik veriler bölümünde belirtilen şarj cihazlarını kullanın.** Sadece bu şarj cihazları elektrikli el aletinizde kullanılan lityum iyon akülere uygundur.

Not: Lityum İyon aküler, uluslararası nakliye kurallarına uygun olarak kısmi şarjlı olarak teslim edilmektedir. Aküden tam performansı elde edebilmek için ilk kullanımdan önce aküyü tam olarak şarj edin.

Akünün yerleştirilmesi

Şarj edilmiş aküyü hissedilir biçimde kavrama yapıncaya kadar akü yuvasının içine doğru itin.

Akünün çıkarılması

Aküyü çıkarmak için kilit açma tuşuna basın ve aküyü çekerek çıkartın. **Bunu yaparken güç kullanmayın.**

Aküde akü şarj durumu göstergesi

Not: Her akü tipinin şarj seviyesi göstergesi yoktur.

Akü şarj durumu göstergesinin LED'i akü şarj durumunu gösterir. Güvenlik nedenleriyle şarj durumu sadece elektrikli el aleti dururken sorgulanabilir.

Şarj durumunu görüntülemek için akü üzerindeki şarj seviyesi gösterge butonuna basın. Bu durum, akü çıkarılmış haldeyken de mümkündür.

Akü LED	Şarj durumu
Sürekli ışık 4 × yeşil	≈ % 75–100
Sürekli ışık 3 × yeşil	≈ % 50–75
Sürekli ışık 2 × yeşil	≈ % 25–50
Sürekli ışık 1 × yeşil	≈ % 5–25
Yanıp sönen ışık 1 × yeşil	≈ % 0–5

Akünün optimum verimle kullanılmasına ilişkin açıklamalar

Aküyü nemden ve sudan koruyun.

Aküyü sadece −20 °C ile 50 °C arasındaki bir sıcaklıkta saklayın. Örneğin yaz aylarında aküyü otomobil içerisinde bırakmayın.

Akünün havalandırma aralıklarını düzenli olarak yumuşak, temiz ve kuru bir fırça ile temizleyin.

Şarj işleminden sonra çok kısa süre çalışılabiliyorsa akü ömrünü tamamlamış ve değiştirilmesi gerekiyor demektir.

Tasfiye konusundaki talimat hükümlerine uyun.

Akü bakımı

Aküden optimum ölçüde yararlanabilmek için aşağıdaki uyarı ve önlemlere uyun:

- Aküyü neme ve suya karşı koruyun.
- Elektrikli el aletini sadece -20 °C ile 50 °C arasında depolayın. Aküyü örneğin yaz mevsiminde otomobil içinde bırakmayın.
- Aküleri bahçe aletinin içinde değil ayrı yerde depolayın.
- Aküyü şiddetli güneş ışını altındaki bahçe aleti içinde bırakmayın.
- Akünün saklanması için optimum sıcaklık 5 °C'dir.
- Akünün havalandırma aralıklarını düzenli olarak yumuşak, temiz ve kuru bir fırça ile temizleyin.

Şarj işleminden sonra belirgin ölçüde kısa işletme süresi akünün kullanım ömrünün tamamlandığını ve yenilenmesi gerektiğini gösterir.

Montaj

Güvenliğiniz için

- ▶ **Dikkat! Bakım ve temizlik işlerine başlamadan önce elektrikli el aletini kapatın ve aküyü çıkarın.**
- ▶ **Dikkat! Zincir keskindir. Zincirle çalışırken daima koruyucu eldiven kullanın.**
- ▶ **Zincirli ağaç kesme testeresini hiçbir zaman başkalarının, çocukların veya hayvanların yakınında; alkol ve hapların etkisi altında veya uyuşturucu ilaçların etkisi altında iken kullanmayın.**
- ▶ **Zincirli ağaç kesme makinesini sadece kapak doğru şekilde sabitlendiğinde kullanın.**

Palanın takılması ve testere zincirinin gerilmesi (bkz. resimler B1 – B6)

- ▶ **Dikkat! Testere zincirini sıcakken germeyin.**
- ▶ **Montaj işlemleri için herhangi bir alet kullanmayın.**
- Zincirli ağaç kesme makinesini, kapağı **(17)** yukarı bakacak şekilde uygun düz bir yüzeye yerleştirin.
- Pala zincirli ağaç kesme makinesinden çıkarıldığında, pala üzerindeki gergi çarkının **(22)** tamamen saat yönünün tersine çevrildiğinden emin olun.
- Pala **(14)** burun dikey olarak yukarı bakacak şekilde tutun ve yeni veya bilenmiş bir testere zincirini **(13)** palaya doğru yönde takın (bkz. resim **B1**).
- Testere zincirinin **(13)** tüm pala etrafındaki yuvaya doğru şekilde yerleştirildiğinden emin olun.
- Testere zincirini zincir çarkının **(6)** etrafına yerleştirin ve palayı **(14)** sabitleme cıvatalarının **(10)** üzerine kaydırın.
- Bütün parçaların yerine iyice yerleşip yerleşmediğini kontrol edin ve palayı testere zinciri ile birlikte bu pozisyonda tutun.
- Ardından, testere zinciri kısmen gerilene ve palaya takılı kalana kadar germe çarkını **(22)** saat yönünde çevirin.
- Kapağı **(17)** yerine takın ve kapak kısmen yerine oturana kadar kilitleme düğmesini **(16)** saat yönünde çevirin.
- Zincir gerdirme halkasını **(15)** hafif bir direnç hissedene kadar saat yönünde çevirin.
- Kilitleme düğmesini **(16)** saat yönünde çevirerek zincir gerdirme halkasını **(15)** kilitleyin. Eldiven giyerek, testere

zincirini **(13)** zincir çubuğunun **(14)** ortasından kaldırarak zincir gerginliğini kontrol edin. Doğru gerginlik, testere zinciri **(13)** makinenin ağırlığına karşı zincir çubuğundan **(14)** yaklaşık 4–6 mm kaldırılabildiğinde elde edilir.
- Zincir gerginliğinin ayarlanması gerekiyorsa, kilitleme düğmesini **(16)** saat yönünün tersine en az bir tam tur çevirerek gevşetin, zincir gerginliği halkasını **(15)** çevirerek zincir gerginliğini ayarlayın ve adımları tekrarlayın.
- Doğru gerginlik elde edilir edilmez, zincir gerdirme halkasını **(15)** sıkıca tutun ve sıkmak için kilitleme düğmesini **(16)** saat yönünde çevirin.
- Zincir çok sıkı ise, kilitleme düğmesini **(16)** sökün ve gerdirme adımlarını tekrarlayın.

Not: Testere zincirini aşırı germeyin - aşırı gerginlik aşırı aşınmaya neden olur ve testere zincirinin kullanım ömrünü kısaltır ve zincir çubuğuna zarar verebilir.

Not: Yeni testere zincirleri ilk kez kullanıldığında önemli ölçüde uzayabilir. Aküyü çıkarın ve ilk iki saatlik çalışma sırasında testere zincirinin gerginliğini düzenli olarak kontrol edin.

Yağ deposunun doldurulması (bkz. resim D)

Not: Zincirli ağaç kesme makinesi, testere zinciri yapıştırıcı yağı ile dolu olarak teslim edilmez. Kullanımdan önce yağın doldurulması önemlidir. Zincirli ağaç kesme makinesinin testere zincir yağı olmadan veya minimum işaretinin altındaki yağ seviyesinde kullanımı, palada ve testere zincirinde hasar oluşmasına neden olur.

Yağ deposunu doldurmak için şu işlemleri yapın:
- Zincirli ağaç kesme makinesini yağ deposu kapağı **(5)** yukarı bakacak şekilde uygun bir yüzeye yerleştirin.
- Yağ deposu kapağının **(5)** etrafındaki alanı temizleyin. Kirleri temizlemek için temiz bir bez kullanın.
- Yağ deposu kapağını **(5)** saat yönünün tersine çevirerek sökün.
- Yağ deposunu testere zinciri yapışkan yağ ile dikkatlice doldurun.
- Testere zinciri yağını doldururken, yağ deposuna kir veya yabancı maddenin girmemesine dikkat ediniz.
- Yağ deposu kapağı **(5)** zincirli ağaç kesme makinesine takılıdır. Doldururken yağ deposu kapağının yağ deposu açıklığını kapatmadığından emin olun.
- Yağ seviyesi göstergesini **(4)** kullanarak çalışma sırasında yağ seviyesini kontrol edebilirsiniz. Minimum seviyeye ulaşıldığında, yeni yağ doldurun.
- Yağ deposu kapağını **(5)** takın ve iyice sıkın.

Not: En iyi performansı elde etmek için daima zincirli ağaç kesme makinesi için tasarlanan yağı kullanın. İzin verilmeyen yağ kullanımı, yağ sisteminin performansını etkileyebilir ve garantiyi geçersiz kılabilir.

Testere zincirinin yağlanması (Bakınız: Resim F3)

Testere zincirinin kullanım ömrü ve kesme performansı optimum yağlamaya bağlıdır. Bu nedenle testere zinciri işletme esnasında yağ nozulu **(7)** üzerinden otomatik olarak testere zinciri yağı ile yağlanır.

Testere zincirinin uygun şekilde yağlanıp yağlanmadığını düzenli olarak kontrol edin:
- Yağ deposu doluyken, zincirli ağaç kesme testereyi çubuğun ucu açık renkli bir yüzeye bakacak şekilde tutun.
- Elektrikli aletin yaklaşık 1 dakika veya açık renkli yüzeyde yağ görünene kadar çalışmasına izin verin.
- Yağ görünmüyorsa, "Testere zinciri kuru" sorun giderme bölümüne bakın.
- Yağlama sistemi hala düzgün çalışmıyorsa, bir Bosch servis merkezine başvurun.

Açıklama: Yağ filtresi yağ deposuna monte edilmiştir. Temizlik veya hata giderme işlemleri için Bosch Müşteri Hizmetleri ile iletişime geçin.

Açıklama: Düşük sıcaklıklarda yağın akışkanlığı azalır ve yağ geçiş oranı düşer.

Kullanım

- ▶ **Aleti kullanmadan önce daima kullanım kılavuzunu ve güvenlik talimatını okuyun.**
- ▶ **Her zaman uygun çalışma giysileri ve kişisel koruyucu donanım kullanın.**
- ▶ **Aleti kullanmaya başlamadan önce gerekli bütün bakım işlemlerini yerine getirin.**
- ▶ **Kullanımdan önce daima aletin ve zincirin durumunu, yağ seviyesini ve parçaların doğru olarak takılıp takılmadığını kontrol edin. Zincirli ağaç kesme testeresini daima kusursuz durumda iken kullanın.**
- ▶ **Çevrenizin kuru ve engellerden arınmış durumda olmasına ve yakınınızda işi olmayan kişilerin bulunmamasına dikkat edin.**
- ▶ **Her zaman Duruşunuzun dengeli olmasına dikkat edin ve zincirli ağaç kesme testeresini ancak sağlam, düz ve güvenli bir zeminde olduğunuzda kullanın.**
- ▶ **Zincirli ağaç kesme testeresini hiçbir zaman bir merdiven üzerinde veya omuzunuzun üzerinde kullanmayın.**
- ▶ **Hiçbir zaman çok fazla uzanmayın ve kollarınız çok açık durumda çalışmayın.**
- ▶ **Zincirli ağaç kesme testeresini daima iki elinizle sıkıca tutun.**
- ▶ **Zincirli ağaç kesme testeresini yerde bırakmayın. Tökezleme tehlikesi!**
- ▶ **Sigara içmeyin ve çalışma alanına ateş veya alev getirmeyin. Zincirli ağaç kesme testere tozu son derece yanıcı olabilir.**
- ▶ **Cihaz otomatik olarak kapandıktan sonra açma/kapama düğmesine basmayınız. Aksi takdirde akü hasar görebilir.**

Açıklama: Zincirli ağaç kesme testeresi, yağ ile dolu olarak teslim edilmez. Zincirli ağaç kesme testeresini, sadece yağ haznesini zincir yağı ile doldurduktan sonra kullanın.

- ▶ **Zincirli ağaç kesme testeresinin yanlış doğrultulmuş veya yanlış gerilmiş zincirle kullanılması, zincirin kırılmasına, geri tepmeye ve/veya yaralanmalara neden olabilir.**
- ▶ **Yeni testere zincirleri ilk kez kullanıldığı zaman önemli ölçüde uzayabilirler.**
- ▶ **Çalışma sırasında zincir gerginliğini düzenli olarak kontrol edin.** Doğru kurulum için, (Bakınız „Palanın takılması ve testere zincirinin gerilmesi (bkz. resimler **B1** – **B6**)“, Sayfa 148).

Zincirli ağaç kesme testerenin doğru kullanımı (Bakınız: Resim I)

Her zaman bu bölümde açıklanan doğru kullanımı uygulayın:

- Maksimum kavrama ve koruma için uygun, kaymayan zincirli ağaç kesme testere eldivenleri giyin.
- Testere çalışırken testereyi her zaman iki elinizle sıkıca tutun.
- Sağ elinizi arka tutamağa ve sol elinizi ön tutamağa koyunuz; başpaşparmaklarınız ve parmaklarınız zincirli ağaç kesme testerenin saplarını çevreleyecekler. (Bakınız: Resim **F2**)
- Ağırlığınızı dengede tutun ve her iki ayağınızı da sağlam zemine yerleştirin.
- Muhtemel bir geri tepme kuvvetine dayanmak için sol dirseğinizi "gergin", sert bir pozisyonda tutun.
- Asla uzatılmış kollarla çalışmayın veya çok uzağa uzanmayın.
- Zincirli ağaç kesme testereyi sıkıca kavrayın ve geri tepme durumunda zincirli ağaç kesme testerenin kontrolünü sağlamak için sol kolunuzu sert tutun.
- Zincirli ağaç kesme testereyi vücudunuzun sağ tarafında tutun.
- Vücudunuzun hiçbir kısmının kesme çizgisini geçmediğinden emin olun. Geri tepme, zincirli ağaç kesme testereyi vücudunuza geri fırlatabilir. (Bakınız: Resim **I**) Zincirli ağaç kesme testere geri tepme ile vücudunuza geri fırlatılabilir. (Bakınız: Resim **I**)

Açma kapama (bkz. resim F1)

- ▶ **Maksimum kavrama ve koruma için uygun, kaymayan motorlu testere eldivenleri giyin.**

Çalıştırmadan önce:

- Zincir korumasını **(18)** çıkarın.
- Aküyü yerine takın.
- Zincirli ağaç kesme makinesini her iki koluyla sıkıca tutun ve vücudunuzu testere zincirinin erişemeyeceği bir mesafede tutun. (bkz. resim **I**).

Açma:

- Kontrol frenini **(9)** etkinleştirmek için kolu ön tutamak **(8)** yönünde **O** konumundan **I** konumuna çekin.
- Açma/kapama şalteri **(3)** için açma kilidine basın, ardından açma/kapama şalterini **(2)** basılı tutun.
- Zincirli ağaç kesme makinesini çalışır çalışmaz açma kilidini serbest bırakın.
- Ahşap üzerinde çalışmaya başlamadan önce testere zinciri tam hızda olmalıdır.

Not: Kontrol frenini **(9)** etkinleştirmek için kullanılan kol kullanımdan önce doğru şekilde devre dışı bırakılmamışsa zincirli ağaç kesme makinesi çalıştırılamaz.

Kapama:

- Açma/kapama şalterini **(2)** bırakın. Açma kilidi güvenlik/kilit durumuna geri döner.
- Kullanımdan sonra, kontrol frenini **(9)** etkinleştirmek için kolu 1. konumdan 2. konuma, ön tutamaktan **(8)** uzağa doğru hareket ettirin.

Enerjiden tasarruf etmek için elektrikli el aletini sadece kullandığınızda açın.

Genel işlemler (Bakınız: Resim G)

- Aleti ilk kez kullananlar, ağaç gövdelerini kesmeyi, ahşap kesme sehpalarının üzerinde denemelidirler.
- Testere kapalıyken, ahşabın önünde doğru yerde durunuz.
- Zincirli ağaç kesme testereyi çalıştırın ve testere zincirinin, ağaçla temas etmeden önce tam hızda çalıştığından emin olun.
- Kesimi sabitlemek için kancalı dayamağı ahşaba bastırarak **(11)** kesmeye başlayın.
- Daha kalın kütükleri veya ağaç gövdelerini keserken, kesim sırasında kancalı dayamağı kademeli olarak daha alçak bir noktaya sıfırlayarak kancalı dayamağı bir kaldıraç olarak kullanın. Bunu yapmak için, kancalı dayamağı serbest kalana kadar zincirli ağaç kesme testereyi hafifçe geriye doğru çekin ve kesime devam etmek için zincirli ağaç kesme testereyi daha düşük bir seviyede yeniden takın. Bunu yaparken zincirli ağaç kesme testeresini kesme yerinden tamamen çıkarmayın.
- Zincirli ağaç kesme testereyi kesim boyunca çalışır durumda tutun ve sabit bir hızı koruyun.
- Kesme yaparken testere zincirine aşırı ölçüde bastırmayın, makul bir kuvvetle çalışın.
- Testere zinciri çalışırken zincirli ağaç kesme testereyi her zaman ağacın kesilen yerinden çıkarın.
- Kesme sonuna dikkat edin. Zincirli ağaç kesme testeresi önündeki malzemeyi kesip boşa çıktığında ağırlığı beklenmedik biçimde değişir. Bacak ve ayaklarınızın yaralanma tehlikesi vardır.
- Kesme işlemi tamamlanır tamamlanmaz açma/kapama düğmesini serbest bırakarak zincirin durmasını sağlayın ve geri tepme frenini **(9)** doğru şekilde O konumuna getirin (Bakınız: Resim **F1**).

Testerenin geri tepmesi (Bakınız: Resim H)

Temel bir geri tepme anlayışı ile kazalara yol açabilecek geri tepmeleri azaltabilirsiniz.

Her zaman yere sağlam bastığınızdan ve dengenizi koruduğunuzdan emin olun.

Testere geri tepmesi, çalışan zincirli ağaç kesme testerenin ani olarak yukarı ve geri hareketidir ve çubuğun ucu kesilen

malzemeyle temas ettiğinde veya zincir sıkıştığında meydana gelebilir.

Testere geri tepmesi oluştuğunda zincirli ağaç kesme testeresi önceden kestirilemeyen biçimde hareket eder ve kullanıcıda veya kesme alanı içinde bulunan kişilerde ağır yaralanmalara neden olabilir.

Özellikle yanal ve çapraz yönlerde keserken ve uzunlamasına kesimler yaparken dikkat edin. Kancalı dayamak **(11)** normalde bu kesimlerde kullanılamaz.

Geri tepmeyi en aza indirmek için aşağıdaki önlemlere uyun:

- Zincirli ağaç kesme testerenin her zaman doğru şekilde kullanıldığından emin olun.
- Zincirli ağaç kesme testereyi sıkıca kavrayın ve geri tepme durumunda zincirli ağaç kesme testerenin kontrolünü sağlamak için sol kolunuzu sert tutun.
- Kesim yaptığınız alanda engel bulunmadığından emin olun. Bıçağın burnunun, testere ile çalışırken ağaç gövdesi, dal, çit veya çarpabileceğiniz başka bir engelle temas etmediğinden emin olun.

Açıklama: Çubuğun ucu bir engelle temas ederse geri tepme meydana gelebilir.

- Her zaman zincirli ağaç kesme testerenin tam hızında kesim yapın. Açma/kapama düğmesine **(2)** sonuna kadar basın ve sabit bir kesme hızını koruyun.
- Sadece Bosch tarafından önerilen yedek bıçakları ve düşük geri tepmeli zincirleri kullanın.

Geri tepme freni

Geri tepme freni, bir geri tepme meydana geldiğinde geri tepme frenini etkinleştirmek için kol aracılığıyla bilek tarafından etkinleştirilen **(9)** bir güvenlik mekanizmasıdır. Testere zinciri anında durur. Bununla, geri tepmeden kaynaklanan yaralanma riski azaltılır.

Geri tepme freninin çalışıp çalışmadığını düzenli olarak kontrol edin:

- Zincirli ağaç kesme testeresini daima iki elinizle sıkıca tutun.
- Sinzirli ağaç kesme testereyi çalıştırın.
- Testere zinciri dönerken, geri tepme frenini etkinleştirmek için kolu bileğinizle **(9)** öne doğru itin. Bu test sırasında testere zinciri hemen durmazsa zincirli ağaç kesme testereyi kullanmayın.

Açıklama: Normal kullanım sırasında geri tepme freni kolunu kasten çalıştırarak zincirli ağaç kesme testereyi **(9)** durdurmayın.

Ağaç gövdelerinin (kütüklerin) kesilmesi (Bakınız: Resim I)

- Kesme işlemine başlamadan önce kütükleri her zaman emniyete alın.
- Zincirin sıkışma yapmaması için kütükleri emniyete alınma noktalarından itibaren kesin.
- Testere zincirinin zeminle veya kesme donanımı ile temasa gelmemesine dikkat edin.
- Kütüklerin, dalların, köklerin ve benzerlerinin yuvarlanabileceğini hesaba katın.

Gergin durumdaki malzemenin kesilmesi (Bakınız: Resim J)

- Gerilim altındaki ahşap malzeme, dallar veya ağaçlar sadece eğitimli uzmanlar tarafından kesilmelidir. Bu konuda son derece dikkatli olunmalıdır. Çünkü bu işlerde kaza rizikosu çok yüksektir.

Bir dalın veya ağacın kesilmesi (Bakınız: Resim K)

- Budama işleminden yere düşmüş olan ağacın veya büyük bir dalın küçük dallarının kesilmesi anlaşılır.
- Ağaca destek sağlayan, aşağı doğru sarkan kalın dalları önce kesmeyin.
- Küçük dalları bir kesme işlemi ile kesin.

Hata arama

Elektrikli el aletiniz kusursuz biçimde işlev görmezse, aşağıdaki tablo size hata sembollerini, olası nedenleri ve giderilme yollarını gösterir. Bu yolla sorunu belirleyemez ve gideremezseniz, servis atölyesine başvurun.

Dikkat: Hata arama işlemine başlamadan önce elektrikli el aletini kapatın ve aküyü çıkarın.

Belirti	Olası neden	Çözüm
Zincirli ağaç kesme makinesi çalışmıyor	Kontrol freni devrede	bkz. resim **F1**
	Akünün boşaltılması	Aküyü şarj edin, şarjla ilgili açıklamalara da bakın
	Motor koruması yanıt verdi	Motorun soğumasını bekleyin
	Akü çok soğuk/çok sıcak	Akünün ısıtılması/soğutulması
	Elektrikli el aleti arızalı	Müşteri servisine başvurun
	Zincir gerginliği çok yüksek	Zincir gerginliğini ayarlayın.
Zincirli ağaç kesme makinesi kesik kesik çalışıyor	Akünün boşaltılması	Aküyü şarj edin, şarjla ilgili açıklamalara da bakın
	Elektrikli el aleti arızalı	Müşteri servisine başvurun
Fazla yağ	Zincir ve dişli alanındaki artık yağ	(Bakınız „Bakım ve servis“, Sayfa 152)

Belirti	Olası neden	Çözüm
Testere zinciri kuru	Yağ deposunda yağ yok	Yağ ilave edin, ayrıca bakınız "Testere zinciri yağlaması"
	Yağ nozülü **(7)** tıkalı	Yağ nozülünü **(7)** temizleyin
	Yağ filtresi tıkalı	Bosch müşteri hizmetleriyle iletişime geçin
Testere zinciri/kılavuz ray aşırı ölçüde ısınmış durumda	Yağ deposunda yağ yok	Yağ ilave edin
	Zincir gerginliği çok yüksek	Zincir gerginliğini ayarlayın.
	Testere zinciri kör	Testere zincirini değiştirin
	Yağ atma kanalı tıkalı	Müşteri servisine başvurun
Zincirli ağaç kesme makinesi sarsılıyor, titreşim yapıyor veya doğru kesmiyor	Zincir gerginliği çok düşük	Zincir gerginliğini ayarlayın
	Testere zinciri kör	Testere zincirini değiştirin
	Testere zinciri aşınmış durumda	Testere zincirini değiştirin
	Zincir dişleri yanlış yönü gösteriyor	Testere zincirini doğru olarak takın
	Pala hasarlı veya aşınmış	Palayı değiştirin veya Bosch müşteri servisi ile iletişime geçin
Aşırı titreşim/gürültü var	Elektrikli el aleti arızalı	Müşteri servisine başvurun
	Yanlış zincir montajı	Zincirin doğru takılıp takılmadığını kontrol edin, bakınız "Palanın takılması ve testere zincirinin gerilmesi".
Akü şarjı başına kesme süresi çok kısa	Yetersiz yağlamadan dolayı aşırı aşınma	Zincirin yağlanmasını sağlayın (Bakınız: "Testere zincirinin yağlanması")
	Testere zinciri temizlenmelidir	Testere zincirinin temizlenmesi
	Kötü kesme tekniği	Bakınız "Zincirli ağaç kesme makinesi ile çalışma"
	Akü tam olarak şarj edilmemiş	Aküyü şarj edin, şarjla ilgili açıklamalara da bakın
	Akü izin verilen sıcaklık aralığı dışında	Aküyü normal mekan sıcaklığına kadar ısıtın (0–45 °C'lik müsaade edilen akü sıcaklık aralığı içinde)
	Zincir gerginliği çok yüksek	Zincir gerginliğini ayarlayın.
	Testere zinciri kör	Testere zincirini değiştirin
Testere zinciri yavaş hareket ediyor	Akünün boşaltılması	Aküyü şarj edin, şarjla ilgili açıklamalara da bakın
	Akü izin verilen sıcaklık aralığı dışında	Aküyü normal mekan sıcaklığına kadar ısıtın (0–45 °C'lik müsaade edilen akü sıcaklık aralığı içinde)

Bakım ve servis

Bakım, temizlik ve taşıma

- ▶ **Dikkat! Bakım ve temizlik işlerine başlamadan önce elektrikli el aletini kapatın ve aküyü çıkarın.**
- ▶ **Her zaman uygun çalışma giysileri ve kişisel koruyucu donanım kullanın.**
- ▶ **Zincirli ağaç kesme testeresini gevşek, takılı ve hasarlı zincir, gevşek tespit ve aşınmış veya hasarlı parçalar açısından düzenli olarak kontrol edin.**
- ▶ **Bahçe aletinde bir değişiklik yapmayın.** Müsaade edilmeyen değişiklikler bahçe aletinizin güvenliğini olumsuz yönde etkileyebilir ve şiddetli gürültü ile titreşimlere neden olabilir.

Bakım ve temizlik

- İyi ve güvenli çalışabilmek için elektrikli el aletini ve havalandırma aralıklarını temiz tutun.
- Su, çözücü madde ve polisaj maddesi kullanmayın.
- Elektrikli el aletindeki kiri temiz bir bez veya sert bir fırça ile temizleyiniz.
- Yağ nozulundaki kirleri dikkatlice temizlemek için **(7)** temiz bir bez kullanın. Yağ nozuluna **(7)** kir parçacıklarının kaçmamasına dikkat edin, çünkü kir parçacıkları tıkanmalara ve yağlama sorunlarına neden olabilir.

Testere zincirinin bakımı

- Parçaların tutukluk yapmasını önlemek için ürünü uzun süre saklamadan önce palayı ve testere zincirini temizleyin.

Testere zinciri şöyle temizlenir:

– Kapağı **(17)**, palayı **(14)** ve testere zincirini **(13)** zincirli ağaç kesme makinesini çıkarın ve sert bir fırça ile temizleyin.
– Testere zincirinde hasar olup olmadığını kontrol edin ve testere zincirini değiştirin veya bileyin.

Testere zincirinin yenilenmesi ve bilenmesi

▶ **Aletten optimum performansın alınabilmesi ve güvenli bir çalışma yapılabilmesi için testere zincirinin keskin olması gerekir.**

▶ **Eğer yeterli deneyime sahip değilseniz, testere zincirini hiçbir zaman kendiniz bilemeyin.**

Testere zinciri uzun süre kullanıldığında veya ağaçtan (tahtadan) başka nesne ile temasa geldiğinde körelebilir.
– Testere zincirini Bosch testere zinciri aksesuarları ile değiştirin veya testere zincirini profesyonel olarak yeniden bileyin, bakınız aksesuarlar.
– Testere zincirini alete monte etmek için (Bakınız „Palanın takılması ve testere zincirinin gerilmesi (bkz. resimler **B1** – **B6**)“, Sayfa 148).

Kılavuz çubuğunun bakımı

▶ **Palayı, ürünü ve güvenlik hükümlerini tam olarak biliyorsanız değiştirin, aksi takdirde bir Bosch müşteri servisi ile iletişime geçin.**

▶ **Sadece Bosch tarafından önerilen yedek bıçakları kullanın.**

Bıçakta çatlak veya aşınma olup olmadığını kontrol edin. Bıçak hasar görmüşse değiştirin. Kılavuz çubuğunun nasıl çıkarılacağına ilişkin talimatlar bulunmaktadır (Bakınız „Palanın takılması ve testere zincirinin gerilmesi (bkz. resimler **B1** – **B6**)“, Sayfa 148).

Bakım ve servis (Bakınız: Resim L)

www.bosch-pt.com adresinde patlama işaretlerini ve yedek parçalar hakkında bilgi bulabilirsiniz.

Zincirli ağaç kesme testeresinin taşınması ve depolanması

Zincirli ağaç kesme testereyi taşımadan önce:
– Her zaman aküyü çıkarın.
– Yaralanmalardan kaçınmak için, daima zincir muhafazasını **(18)** kılavuz çubuğunun üzerine **(14)** zincirli ağaç kesme testeresi kullanılmadığı zaman takın.
– Zincir frenini her zaman el korumasını/zincir frenini öne doğru iterek kilitleyin.
– Zincirli ağaç kesme testereyi kılavuz çubuğu arkaya gelecek şekilde taşımanız önerilir.

Zincirli ağaç kesme testerenin taşınması ile ilgili tüm adımlara ek olarak, zincirli ağaç kesme testereyi depolamadan önce aşağıdaki adımları uygulayın:
– Zincirli ağaç kesme testereyi depolamadan önce yağ deposunu boşaltın ve kullanmadan önce yeniden doldurun.
– Testere zincirini güvenli ve çocukların erişemeyeceği bir yerde kuru olarak saklayın.
– Zincirli ağaç kesme testeresinin üzerine başka bir nesne bırakmayın.

Müşteri servisi ve uygulama danışmanlığı

Türkiye

Marmara Elektrikli El Aletleri Servis Hizmetleri Sanayi ve Ticaret Ltd. Şti.
Tersane cd. Zencefil Sok.No:6 Karaköy
Beyoğlu / İstanbul
Tel.: +90 212 2974320
Fax: +90 212 2507200
E-mail: info@marmarabps.com

Bağrıaçıklar Oto Elektrik
Motorlu Sanayi Çarşısı Doğruer Sk. No:9
Selçuklu / Konya
Tel.: +90 332 2354576
Tel.: +90 332 2331952
Fax: +90 332 2363492
E-mail: bagriaciklarotoelektrik@gmail.com

Akgül Motor Bobinaj San. Ve Tic. Ltd. Şti
Alaaddinbey Mahallesi 637. Sokak No:48/C
Nilüfer / Bursa
Tel.: +90 224 443 54 24
Fax: +90 224 271 00 86
E-mail: info@akgulbobinaj.com

Ankaralı Elektrik
Eski Sanayi Bölgesi 3. Cad. No: 43
Kocasinan / KAYSERİ
Tel.: +90 352 3364216
Tel.: +90 352 3206241
Fax: +90 352 3206242
E-mail: gunay@ankarali.com.tr

Asal Bobinaj
Eski Sanayi Sitesi Barbaros Cad. No: 24/C
Canik / Samsun
Tel.: +90 362 2289090
Fax: +90 362 2289090
E-mail: bpsasalbobinaj@hotmail.com

Aygem Elektrik Makine Sanayi ve Tic. Ltd. Şti.
10021 Sok. No: 11 AOSB
Çiğli / İzmir
Tel.: +90 232 3768074
Fax: +90 232 3768075
E-mail: boschservis@aygem.com.tr

Bakırcıoğlu Elektrik Makine Hırdavat İnşaat Nakliyat Sanayi ve Ticaret Ltd. Şti.
Karaağaç Mah. Sümerbank Cad. No:18/4
Merkez / Erzincan
Tel.: +90 446 2230959
Fax: +90 446 2240132
E-mail: bilgi@korfezelektrik.com.tr

Bosch Sanayi ve Ticaret A.Ş.
Elektrikli El Aletleri
Aydınevler Mah. İnönü Cad. No: 20
Küçükyalı Ofis Park A Blok
34854 Maltepe-İstanbul
Tel.: 444 80 10
Fax: +90 216 432 00 82
E-mail: iletisim@bosch.com.tr
www.bosch.com.tr

Bulsan Elektrik
İstanbul Cad. Devrez Sok. İstanbul Çarşısı
No: 48/29 İskitler
Ulus / Ankara
Tel.: +90 312 3415142
Tel.: +90 312 3410302
Fax: +90 312 3410203
E-mail: bulsanbobinaj@gmail.com

Çözüm Bobinaj
Küsget San.Sit.A Blok 11Nolu Cd.No:49/A
Şehitkamil/Gaziantep
Tel.: +90 342 2351507
Fax: +90 342 2351508
E-mail: cozumbobinaj2@hotmail.com

Onarım Bobinaj
Raif Paşa Caddesi Çay Mahallesi No:67
İskenderun / HATAY
Tel.: +90 326 613 75 46
E-mail: onarim_bobinaj31@mynet.com

Faz Makine Bobinaj
Cumhuriyet Mah. Sanayi Sitesi Motor
İşleri Bölümü 663 Sk. No:18
Murat Paşa / Antalya
Tel.: +90 242 3465876
Tel.: +90 242 3462885
Fax: +90 242 3341980
E-mail: info@fazmakina.com.tr

Günşah Otomotiv Elektrik Endüstriyel Yapı Malzemeleri San ve Tic. Ltd. Şti
Beylikdüzü Sanayi Sit. No: 210
Beylikdüzü / İstanbul
Tel.: +90 212 8720066
Fax: +90 212 8724111
E-mail: gunsahelektrik@ttmail.com

Sezmen Bobinaj Elektrikli El Aletleri İmalatı San ve Tic. Ltd. Şti.
Ege İş Merkezi 1201/4 Sok. No: 4/B
Yenişehir / İzmir
Tel.: +90 232 4571465
Tel.: +90 232 4584480
Fax: +90 232 4573719
E-mail: info@sezmenbobinaj.com.tr

Üstündağ Bobinaj ve Soğutma Sanayi
Nusretiye Mah. Boyacılar Aralığı No: 9
Çorlu / Tekirdağ
Tel.: +90 282 6512884
Fax: +90 282 6521966
E-mail: info@ustundagsogutma.com

IŞIKLAR ELEKTRİK BOBİNAJ
Karasoku Mahallesi 28028. Sokak No:20/A
Merkez / ADANA
Tel.: +90 322 359 97 10 - 352 13 79
Fax: +90 322 359 13 23
E-mail: isiklar@isiklarelektrik.com

Servis adreslerimize ve garanti koşullarımıza ait linke son sayfadan ulaşabilirsiniz.

Bütün başvuru ve yedek parça siparişlerinizde ürünün tip etiketi üzerindeki 10 haneli malzeme numarasını mutlaka belirtin.

Tasfiye

Ürünler, aküler, aksesuar ve ambalaj malzemesi çevre dostu yeniden kazanım merkezine gönderilmek zorundadır.

ürünleri ve aküleri/bataryaları evsel çöplerin içine atmayın!

Sadece AB üyesi ülkeler için:

2012/19/EU yönetmeliği uyarınca kullanım ömrünü tamamlamış ürünler ve 2006/66/EC yönetmeliği uyarınca arızalı veya kullanım ömrünü tamamlamış aküler/ bataryalar ayrı ayrı toplanmak ve çevre dostu tasfiye için bir geri dönüşüm merkezine gönderilmek zorundadır.

Atık elektrikli ve elektronik ekipmanlar, uygunsuz şekilde bertaraf edildikleri takdirde, olası tehlikeli maddelerin varlığı nedeniyle çevre ve insan sağlığı üzerinde zararlı etkilere yol açabilir.

Polski

Wskazówki bezpieczeństwa

Opis symboli obrazkowych

Ogólna wskazówka ostrzegająca przed potencjalnym zagrożeniem.

Przed przystąpieniem do pracy należy przeczytać niniejszą instrukcję eksploatacji.

Nie stosować podczas deszczu.

Pilarkę łańcuchową należy trzymać zawsze mocno oburącz.

Należy zawsze spodziewać się zjawiska tzw. "odrzutu" pilarki łańcuchowej oraz unikać bezpośredniego kontaktu z czubkiem prowadnicy.

Należy nosić środki ochrony oczu, słuchu oraz kask ochronny.

Stosuj rękawice ochronne.

OSTRZEŻENIE: Przed przystąpieniem do prac konserwacyjnych należy odciąć zasilanie akumulatorem.

Ogólne wskazówki bezpieczeństwa dotyczące pracy z elektronarzędziami

⚠ OSTRZEŻENIE Należy zapoznać się ze wszystkimi ostrzeżeniami i wskazówkami dotyczącymi bezpieczeństwa użytkowania oraz ilustracjami i danymi technicznymi, dostarczonymi wraz z niniejszym elektronarzędziem. Nieprzestrzeganie poniższych wskazówek może stać się przyczyną porażenia prądem elektrycznym, pożaru i/lub poważnych obrażeń ciała.

Należy zachować wszystkie przepisy i wskazówki bezpieczeństwa dla dalszego zastosowania.

Pojęcie "elektronarzędzie" odnosi się do elektronarzędzi zasilanych energią elektryczną z sieci (z przewodem zasilającym) i do elektronarzędzi zasilanych akumulatorami (bez przewodu zasilającego).

Bezpieczeństwo w miejscu pracy

- ▶ **Miejsce pracy należy utrzymywać w czystości i zapewnić dobre oświetlenie.** Nieporządek i brak właściwego oświetlenia sprzyjają wypadkom.
- ▶ **Elektronarzędzi nie należy używać w środowiskach zagrożonym wybuchem, np. w pobliżu łatwopalnych cieczy, gazów lub pyłów.** Podczas pracy elektronarzędziem wytwarzają się iskry, które mogą spowodować zapłon pyłów lub oparów.
- ▶ **Podczas użytkowania urządzenia należy zwrócić uwagę na to, aby dzieci i inne osoby postronne znajdowały się w bezpiecznej odległości.** Czynniki rozpraszające mogą spowodować utratę panowania nad elektronarzędziem.

Bezpieczeństwo elektryczne

- ▶ **Elektronarzędzi nie wolno narażać na kontakt z deszczem ani wilgocią.** Przedostanie się wody do wnętrza obudowy zwiększa ryzyko porażenia prądem elektrycznym.

Bezpieczeństwo osób

- ▶ **Podczas pracy z elektronarzędziem należy zachować czujność, każdą czynność wykonywać ostrożnie i z rozwagą. Nie przystępować do pracy elektronarzędziem w stanie zmęczenia lub będąc pod wpływem narkotyków, alkoholu lub leków.** Chwila nieuwagi podczas pracy może grozić bardzo poważnymi obrażeniami ciała.
- ▶ **Stosować środki ochrony osobistej. Należy zawsze nosić okulary ochronne.** Środki ochrony osobistej, np. maska przeciwpyłowa, antypoślizgowe obuwie, kask ochronny czy ochraniacze na uszy, w określonych warunkach pracy obniżają ryzyko obrażeń ciała.
- ▶ **Należy unikać niezamierzonego uruchomienia narzędzia. Przed podłączeniem elektronarzędzia do źródła zasilania i/lub podłączeniem akumulatora, podniesieniem albo transportem urządzenia, należy upewnić się, że włącznik elektronarzędzia znajduje się w pozycji wyłączonej.** Przenoszenie elektronarzędzia z palcem opartym na włączniku/wyłączniku lub włożenie do gniazda sieciowego wtyczki włączonego narzędzia, może stać się przyczyną wypadków.
- ▶ **Przed włączeniem elektronarzędzia należy usunąć wszystkie narzędzia nastawcze i klucze maszynowe.** Narzędzia lub klucze, pozostawione w ruchomych częściach urządzenia, mogą spowodować obrażenia ciała.
- ▶ **Należy unikać nienaturalnych pozycji przy pracy. Należy dbać o stabilną pozycję przy pracy i zachowanie równowagi.** Dzięki temu można będzie łatwiej zapanować nad elektronarzędziem w nieprzewidzianych sytuacjach.
- ▶ **Należy nosić odpowiednią odzież. Nie należy nosić luźnej odzieży ani biżuterii. Włosy i odzież należy trzymać z dala od ruchomych części.** Luźna odzież, biżuteria lub długie włosy mogą zostać pochwycone przez ruchome części.
- ▶ **Jeżeli producent przewidział możliwość podłączenia odkurzacza lub systemu odsysania pyłu, należy upewnić się, że są one podłączone i są prawidłowo stosowane.** Użycie urządzenia odsysającego pył może zmniejszyć zagrożenie zdrowia pyłami.
- ▶ **Nie wolno dopuścić, aby rutyna, nabyta w wyniku częstej pracy elektronarzędziem, zastąpiła ścisłe przestrzeganie zasad bezpieczeństwa.** Brak ostrożności i rozwagi podczas obsługi elektronarzędzia może w ułamku spowodować ciężkie obrażenia.

Obsługa i konserwacja elektronarzędzi

- ▶ **Nie należy przeciążać elektronarzędzia. Należy dobrać odpowiednie elektronarzędzie do wykonywanej czynności.** Odpowiednio dobrane elektronarzędzie wykona pracę lepiej i bezpieczniej, z prędkością, do jakiej jest przystosowane.
- ▶ **Nie należy używać elektronarzędzia z uszkodzonym włącznikiem/wyłącznikiem.** Elektronarzędzie, którym nie można sterować za pomocą włącznika/wyłącznika, stwarza zagrożenie i musi zostać naprawione.
- ▶ **Przed rozpoczęciem jakichkolwiek prac nastawczych, przed wymianą osprzętu lub przed odłożeniem elektronarzędzia należy wyjąć wtyczkę z gniazda sieciowego i/lub usunąć akumulator.** Ten środek ostrożności ogranicza ryzyko niezamierzonego uruchomienia elektronarzędzia.
- ▶ **Nieużywane elektronarzędzia należy przechowywać w miejscu niedostępnym dla dzieci. Nie należy udostępniać narzędzia osobom, które nie są z nim obeznane lub nie zapoznały się z niniejszą instrukcją.** Elektronarzędzia w rękach nieprzeszkolonego użytkownika są niebezpieczne.
- ▶ **Elektronarzędzia i osprzęt należy utrzymywać w nienagannym stanie technicznym. Należy kontrolować, czy ruchome części urządzenia prawidłowo funkcjonują i nie są zablokowane, czy nie doszło do uszkodzenia niektórych części oraz czy nie występują inne okolicz-**

ności, które mogą mieć wpływ na prawidłowe działanie elektronarzędzia. Uszkodzone części należy naprawić przed użyciem elektronarzędzia. Wiele wypadków spowodowanych jest niewłaściwą konserwacją elektronarzędzi.

- ▶ **Należy stale dbać o czystość narzędzi skrawających i regularnie je ostrzyć.** Starannie konserwowane, ostre narzędzia skrawające rzadziej się blokują i są łatwiejsze w obsłudze.
- ▶ **Elektronarzędzi, osprzętu, narzędzi roboczych itp. należy używać zgodnie z ich instrukcjami oraz uwzględniać warunki i rodzaj wykonywanej pracy.** Wykorzystywanie elektronarzędzi do celów niezgodnych z ich przeznaczeniem jest niebezpieczne.
- ▶ **Uchwyty i powierzchnie chwytowe powinny być zawsze suche, czyste i niezabrudzone olejem ani smarem.** Śliskie uchwyty i powierzchnie chwytowe nie pozwalają na bezpieczne trzymanie narzędzia i kontrolę nad nim w nieoczekiwanych sytuacjach.

Obsługa i konserwacja elektronarzędzi akumulatorowych

- ▶ **Akumulatory należy ładować tylko w ładowarkach o parametrach określonych przez producenta.** W przypadku użycia ładowarki, przystosowanej do ładowania określonego rodzaju akumulatorów, w sposób niezgodny z przeznaczeniem, istnieje niebezpieczeństwo pożaru.
- ▶ **Elektronarzędzi należy używać wyłącznie z przeznaczonymi do nich akumulatorami.** Użycie innych akumulatorów może stwarzać ryzyko odniesienia obrażeń ciała i zagrożenie pożarem.
- ▶ **Nieużywany akumulator należy przechowywać z dala od metalowych elementów, takich jak spinacze, monety, klucze, gwoździe, śruby lub inne małe przedmioty metalowe, które mogłyby spowodować zwarcie biegunów akumulatora.** Zwarcie biegunów akumulatora może skutkować oparzeniem lub wybuchem pożaru.
- ▶ **Przechowywanie lub użytkowanie akumulatora w nieodpowiednich warunkach może spowodować wyciek elektrolitu. Należy unikać kontaktu z elektrolitem, a w razie przypadkowego kontaktu, przepłukać skórę wodą. W przypadku dostania się elektrolitu do oczu, należy dodatkowo zasięgnąć porady lekarza.** Elektrolit wyciekający z akumulatora może spowodować podrażnienie skóry lub oparzenia.
- ▶ **Nie wolno używać uszkodzonych ani modyfikowanych akumulatorów i elektronarzędzi.** Uszkodzone lub zmodyfikowane akumulatory mogą zachowywać się w sposób nieprzewidywalny, powodując niebezpieczne dla zdrowia skutki (zapłon, eksplozja, obrażenia ciała).
- ▶ **Akumulator należy trzymać z dala od ognia oraz chronić przed ekstremalnymi temperaturami.** Wskutek działania ognia lub temperatury przekraczającej 130 °C akumulator może eksplodować.
- ▶ **Należy stosować się do wszystkich wskazówek dotyczących ładowania. Nie wolno ładować akumulatora lub elektronarzędzia w temperaturze znajdującej się poza zakresem sprecyzowanym w niniejszej instrukcji.** Niezgodne z instrukcją ładowanie lub ładowanie w temperaturze niemieszczącej się w zalecanym zakresie może spowodować uszkodzenie akumulatora oraz zwiększa ryzyko pożaru.

Serwis

- ▶ **Prace serwisowe przy elektronarzędziu mogą być wykonywane wyłącznie przez wykwalifikowany personel i przy użyciu oryginalnych części zamiennych.** W ten sposób zagwarantowana jest bezpieczna eksploatacja elektronarzędzia.
- ▶ **Nie wolno w żadnym wypadku naprawiać uszkodzonego akumulatora.** Naprawy akumulatora można dokonywać wyłącznie u producenta lub w autoryzowanym punkcie serwisowym.

Ogólne wskazówki bezpieczeństwa dotyczące pracy z pilarkami łańcuchowymi

- ▶ **Zachować przy włączonym silniku bezpieczną odległość wszystkich części ciała od łańcucha pilarki. Przed uruchomieniem pilarki należy upewnić się, czy łańcuch niczego nie dotyka.** Chwila nieuwagi przy obsłudze pilarki łańcuchowej może spowodować, że ubranie lub części ciała zostaną pochwycone przez łańcuch pilarki.
- ▶ **Podczas pracy pilarką łańcuchową należy zawsze trzymać prawą ręką tylny uchwyt, a lewą przedni.** Trzymanie pilarki w inny niż opisany sposób (odwrotnie) zwiększa ryzyko obrażeń i jest dlatego niedozwolone.
- ▶ **Pilarkę łańcuchową należy obsługiwać, trzymając ją wyłącznie za izolowaną rękojeść, gdyż łańcuch może natrafić na ukryte przewody elektryczne.** W wyniku kontaktu łańcucha z przewodem będącym pod napięciem, może dojść do przekazania napięcia na części metalowe elektronarzędzia, co mogłoby spowodować porażenie prądem elektrycznym.
- ▶ **Należy nosić okulary ochronne. Zaleca się też stosowanie hełmu ochronnego, środków ochronny słuchu, rąk, nóg i stóp.** Odpowiednia (odporna na przecięcie) odzież ochronna zmniejsza niebezpieczeństwo skaleczenia przez unoszące się w powietrzu opiłki, a także zabezpiecza przed przypadkowym zetknięciem się z łańcuchem piły.
- ▶ **Nie wolno obsługiwać pilarki łańcuchowej, znajdjąc się na drzewie, na drabinie, na dachu lub innym niestabilnym miejscu.** Obsługując pilarkę w ten sposób można doznać ciężkich obrażeń ciała.
- ▶ **Należy zawsze dbać o stabilną pozycję przy pracy. Pilarkę łańcuchową wolno użytkować tylko stojąc na stabilnym, bezpiecznym i równym podłożu.** Śliskie lub niestabilne podłoże może doprowadzić do utraty równowagi lub utraty kontroli nad pilarką.
- ▶ **Należy zawsze liczyć się z tym, że naprężona gałąź może odskoczyć podczas cięcia.** Jeżeli naprężenia występujące we włóknach uwolnią się, gałąź może uderzyć ope-

ratora pilarki i/lub spowodować utratę kontroli nad pilarką.

- ▶ **Szczególną ostrożność należy zachować tnąc podszycie i młode drzewa.** Cienki materiał może się zakleszczyć w łańcuchu pilarki i uderzyć osobę obsługującą, lub spowodować utratę równowagi.
- ▶ **Pilarkę łańcuchową można przenosić jedynie w stanie wyłączonym, trzymając ją za uchwyt przedni, ze skierowanym do przodu łańcuchem. Na czas transportu i przechowywania pilarki łańcuchowej należy zawsze nakładać osłonę ochronną.** Ostrożne obchodzenie się z pilarką łańcuchową zmniejsza niebezpieczeństwo przypadkowego kontaktu z łańcuchem znajdującym się w ruchu.
- ▶ **Podczas smarowania i naciągania łańcucha oraz wymiany prowadnicy należy stosować się do odpowiednich wskazówek.** Nieprawidłowo naciągnięty lub źle nasmarowany łańcuch może ulec zerwaniu albo zwiększyć ryzyko odrzutu.
- ▶ **Przecinać wolno tylko drewno. Nie wolno stosować pilarki łańcuchowej do prac, do których nie została ona przewidziana. Na przykład: Nie wolno stosować pilarki łańcuchowej do cięcia metali tworzyw sztucznych, muru oraz innych materiałów budowlanych, nie wykonanych z drewna.** Zastosowanie pilarki łańcuchowej w sposób niezgodny z przeznaczeniem może prowadzić do niebezpiecznych sytuacji.
- ▶ **Niniejsza pilarka łańcuchowa nie została przewidziana do ścinania drzew.** Zastosowanie pilarki łańcuchowej do innych czynności, niż te, które zostały przewidziane przez producenta może prowadzić do poważnych urazów ciała zarówno operatora pilarki jak i innych znajdujących się w pobliżu osób trzecich.
- ▶ **Usuwając nagromadzony materiał, składując pilarkę lub konserwując ją, należy ściśle się trzymać instrukcji. Upewnić się, że włącznik/wyłącznik jest wyłączony, a akumulator wyjęty.** Niezamierzone uruchomienie się pilarki podczas usuwania nagromadzonego materiału lub podczas konserwacji może spowodować poważne obrażenia.
- ▶ **Urządzenie należy chronić przed deszczem i wilgocią.** Przedostanie się wody do urządzenia zwiększa ryzyko porażenia prądem elektrycznym.
- ▶ **Akumulatory należy chronić przed deszczem i wilgocią.** Przedostanie się wody do akumulatora zwiększa ryzyko porażenia prądem elektrycznym.
- ▶ **Uchwyty i powierzchnie chwytowe powinny być zawsze suche, czyste i niezabrudzone olejem ani smarem.** Śliskie uchwyty i powierzchnie chwytowe nie pozwalają na bezpieczne trzymanie narzędzia i kontrolę nad nim w nieoczekiwanych sytuacjach.
- ▶ **Przyczyny odrzutu i sposoby jego uniknięcia:**
  Zjawisko odrzutu powstaje na skutek zetknięcia się końcówki prowadnicy z jakimś przedmiotem lub w wyniku zakleszczenia się łańcucha pilarki w rzazie spowodowanego wygięciem się przecinanego drewna.
  Skutkiem zetknięcia się końcówki prowadnicy z jakimś przedmiotem może w niektórych przypadkach być wystąpienie siły popychającej wywieranej przez pilarkę łańcuchową do tyłu, mogącej wywołać niekontrolowany ruch prowadnicy do góry w kierunku operatora.
  Zakleszczenie łańcucha pilarki na górnej krawędzi prowadnicy może spowodowań gwałtowny odrzut prowadnicy w kierunku operatora.
  Każda z tych reakcji może doprowadzić do utraty kontroli nad pilarką i stać się przyczyną ciężkich obrażeń. Nie należy polegać wyłącznie na zabezpieczeniach wbudowanych do pilarki łańcuchowej. Operator pilarki łańcuchowej zobowiązany jest zastosować wszelkie możliwe środki pozwalające na uniknięcie wypadków i obrażeń.
  Odrzut jest następstwem niewłaściwego lub niezgodnego z przeznaczeniem użycia pilarki łańcuchowej. Można go uniknąć przez zachowanie odpowiednich, opisanych poniżej środków ostrożności:
- ▶ **Pilarkę należy trzymać oburącz, przy czym kciuk i pozostałe palce ręki powinny obejmować uchwyty. Ciało i ramiona powinny znajdować się w stabilnej pozycji, tak by wytrzymać ewentualny odrzut.** Stosując odpowiednie środki osoba obsługująca może zachować odrzuty pod kontrolą. Nigdy nie wolno puszczać ani odkładać włączonej pilarki.
- ▶ **Nie należy zajmować nienaturalnej pozycji przy cięciu, a także ciąć na wysokości powyżej ramion (tzw. wysokość barkowa).** Pozwala to uniknąć niezamierzonego kontaktu z końcówką prowadnicy i ułatwia zachowanie kontroli nad pilarką w nieoczekiwanych sytuacjach.
- ▶ **Należy stosowań jedynie zalecane przez producenta części zamienne (prowadnice i łańcuchy).** Niewłaściwe prowadnice lub łańcuchy mogą stać się przyczyną zerwania łańcucha lub spowodować odrzut.
- ▶ **Ostrzenie i konserwacja pilarki powinna odbywać się zgodnie z zaleceniami producenta.** Zbyt płytkie ograniczniki głębokości potęgują skłonność do odrzutu.

Dodatkowe wskazówki bezpieczeństwa

- ▶ **To urządzenie zawiera magnesy. Nie zbliżaj magnesów do implantów i innych urządzeń medycznych, jak np. rozruszników serca lub pomp insulinowych, magnetycznych nośników danych oraz urządzeń wrażliwych na działanie pola magnetycznego.** Magnesy wytwarzają pole, które może zakłócić działanie urządzeń medycznych lub spowodować nieodwracalną utratę danych.
- ▶ **Niniejsze elektronarzędzie nie jest dostosowane do obsługi przez osoby (wliczając w to dzieci) ograniczone fizycznie, emocjonalnie, lub psychicznie, a także przez osoby z niewystarczającym doświadczeniem i/lub niedostateczną wiedzą. Wyjątek stanowi sytuacja, w której te osoby znajdują się pod nadzorem osoby odpowiedzialnej za ich bezpieczeństwo lub otrzymały od takiej osoby instrukcje dotyczące posługiwania się tym elektronarzędziem.** Dzieci powinny znajdować się pod nadzorem, a elektronarzędzie zabezpieczone w taki sposób, żeby nie mogły się one nim bawić.

- ▶ **Elektronarzędzie należy trzymać podczas pracy mocno w obydwu rękach oraz stanąć w bezpiecznej pozycji.** Prowadzenie elektronarzędzia oburącz zwiększa bezpieczeństwo pracy.
- ▶ **Przed rozpoczęciem pracy z urządzeniem należy upewnić się, że wszystkie zabezpieczenia, osłony i uchwyty są prawidłowo zamocowane.** Nie wolno eksploatować urządzeń częściowo zdemontowanych ani urządzeń, na których dokonano niedozwolonych modyfikacji.
- ▶ Elektronarzędzie należy stosować wyłącznie po upewnieniu się, że łańcuch jest prawidłowo wycentrowany i napięty. Zastosowanie elektronarzędzia, którego łańcuch jest nieprawidłowo ustawiony i niedostatecznie napięty może spowodować uszkodzenie łańcucha, odrzut i/lub poważne obrażenia ciała.
- ▶ Wszystkie otwory wentylacyjne muszą być wolne od zanieczyszczeń.

Wskazówki bezpieczeństwa i zalecenia dotyczące optymalnego obchodzenia się z akumulatorem

- ▶ **Przed wstawieniem akumulatora należy upewnić się, że wyrób jest wyłączony.** Umieszczanie akumulatora w włączonym narzędziu ogrodowym może stać się przyczyną wypadków.
- ▶ **Należy stosować wyłącznie akumulatory firmy Bosch, które zostały przewidziane dla danego narzędzia ogrodowego.** Zastosowanie akumulatorów innego typu może może być przyczyną obrażeń oraz pożaru.
- ▶ **Nie modyfikować ani nie otwierać akumulatora.** Istnieje niebezpieczeństwo zwarcia.

Akumulator należy chronić przed wysokimi temperaturami (np. przed stałym nasłonecznieniem), ogniem, wodą oraz wilgocią. Istnieje zagrożenie wybuchem.

- ▶ **Nieużytkowane urządzenie należy przechowywać z dala od spinaczy, monet, kluczy, gwoździ, śrub oraz innych drobnych przedmiotów metalowych, które mogłyby spowodować zwarcie styków akumulatora.** Zwarcie biegunów akumulatora może skutkować oparzeniem lub wybuchem pożaru.
- ▶ **Uszkodzenie akumulatora lub zastosowanie go w sposób niezgodny z przeznaczeniem może doprowadzić do wystąpienia niebezpiecznych oparów.** Należy zadbać o dopływ świeżego powietrza, a w razie wystąpienia dolegliwości skonsultować się z lekarzem. Opary mogą uszkodzić drogi oddechowe.
- ▶ **Akumulator należy stosować wyłącznie w urządzeniach producenta.** Tylko w ten sposób można ochronić akumulator przed niebezpiecznym dla niego przeciążeniem.
- ▶ **Ostre przedmioty, takie jak gwoździe lub śrubokręt, a także działanie sił zewnętrznych mogą spowodować uszkodzenie akumulatora.** Może wówczas dojść do zwarcia wewnętrznego akumulatora i do jego przepalenia, eksplozji lub przegrzania.
- ▶ **Nie należy doprowadzać do zwarcia akumulatora**. Istnieje niebezpieczeństwo wybuchu.
- ▶ Akumulator należy chronić przed wilgocią i kontaktem z wodą.
- ▶ Narzędzie ogrodowe oraz akumulator należy przechowywać w zakresie temperatur pomiędzy 20 °C i 50 °C. Akumulatora nie należy na przykład pozostawiać latem w samochodzie.
- ▶ Otwory wentylacyjne należy regularnie czyścić za pomocą miękkiego, czystego i suchego pędzelka.

Symbole

Następujące symbole mają istotne znaczenie podczas czytania i zrozumienia instrukcji eksploatacji. Należy zapamiętać te symbole i ich znaczenia. Właściwa interpretacja symboli ułatwi lepsze i bezpieczniejsze użytkowanie produktu.

Symbol	Znaczenie
	Należy stosować rękawice ochronne.
	Osoby postronne, dzieci i zwierzęta domowe nie powinny znajdować się w pobliżu.
	Kierunek ruchu
	Kierunek reakcji
	Waga
	Włączanie
	Wyłączanie
	Dozwolone czynności
	Zabronione czynności
CLICK!	Słyszalny dźwięk
	Osprzęt / części zamienne

Opis urządzenia i jego zastosowania

Należy przeczytać wszystkie wskazówki bezpieczeństwa oraz instrukcje. Zaniedbania w przestrzeganiu wskazówek bezpieczeństwa, instrukcji i zaleceń mogą doprowadzić do porażenia prądem elektrycznym, pożaru i/lub poważnych obrażeń ciała.

Należy kierować się rysunkami umieszczonymi w przedniej części instrukcji eksploatacji.

Użycie zgodne z przeznaczeniem

Elektronarzędzie służy do cięcia/przecinania drzew oraz pni drzew znajdujących się na ziemi lub na niedużej wysokości. Można je używać do cięcia zarówno wzdłuż jak i w poprzek włókien drewna.

Niniejsze elektronarzędzie nie jest dostosowane do cięcia materiałów mineralnych.

Niniejsze elektronarzędzie nie zostało przewidziane do ścinania drzew.

Przedstawione graficznie komponenty

Numeracja przedstawionych komponentów odnosi się do schematu elektronarzędzia, znajdującego się na stronie graficznej.

(1) Rękojeść tylna
(2) Włącznik/wyłącznik
(3) Blokada włącznika/wyłącznika
(4) Kontrolka poziomu oleju
(5) Korek zbiornika oleju
(6) Zębatka
(7) Dysza oleju
(8) Rękojeść przednia
(9) Osłona dłoni / dźwignia do aktywacji hamulca przeciwodrzutowego
(10) Trzpień mocujący
(11) Kolce oporowe
(12) Otwory wentylacyjne
(13) Łańcuch
(14) Prowadnica
(15) Pierścień do napinania łańcucha
(16) Blokada
(17) Osłona zębatki
(18) Osłona łańcucha
(19) Przycisk odblokowujący akumulator
(20) Akumulator
(21) Ładowarka[a)]
(22) Napinacz

a) **Przedstawiony na rysunkach lub opisany osprzęt nie wchodzi w skład wyposażenia standardowego.**

Dane techniczne

Piła łańcuchowa		PKE18V-30-28
Numer katalogowy		**3 600 HB8 B..**
Napięcie znamionowe[A)]	V	18
Prędkość łańcucha bez obciążenia	m/s	9
Długość prowadnicy	cm	30
Podziałka łańcucha		3/8", niski profil
Grubość ogniwa	mm	1,1 (0,043")
Liczba ogniw		45
Maks. średnica cięcia	cm	27,5
Maks. poziom napełnienia oleju w zbiorniku	ml	160
Automatyczne smarowanie łańcucha		●
Rolka zwrotna		●
Waga zgodnie z EN 62841-4-1[A)]		
- z akumulatorem	kg	4,5 (4,0 Ah) – 4,6 (6,0 Ah)
- bez akumulatora	kg	3,9
- bez akumulatora, prowadnicy lub łańcucha		3,3
Nr seryjny		zob. numer seryjny (na tabliczce znamionowej) umieszczony na wyrobie
Zalecana temperatura otoczenia podczas ładowania	°C	0...+35
Dopuszczalna temperatura otoczenia podczas pracy [B)] i podczas przechowywania	°C	−20...+50
Kompatybilne akumulatory		PBA18V...W ≥1,5 Ah
Zalecane akumulatory		PBA18V...W ≥4,0 Ah

Piła łańcuchowa	PKE18V-30-28
Zalecane ładowarki	AL 18...

A) w zależności od zastosowanego akumulatora
B) ograniczona wydajność w przypadku temperatur < 0 °C

Informacje o emisji hałasu i drgań

Wartości pomiarowe emisji hałasu zostały określone zgodnie z **EN 62841-4-1**.

Określony wg skali A typowy poziom hałasu emitowanego przez elektronarzędzie wynosi: poziom ciśnienia akustycznego **86** dB(A); poziom mocy akustycznej **94** dB(A). Niepewność pomiaru K = **4,0** dB.

Stosować środki ochrony słuchu!

Wartości drgań a_h (drgania ciągłe), p_F (powtarzające się wstrząsy) i niepewność pomiaru K oznaczone zgodnie z **EN 62841-4-1**.

a_h = **5,6** m/s^2 (K = **1,5** m/s^2),
p_F = **402** m/s^2 (K = **56** m/s^2)

Że wartość/ci łączna/e drgań oraz podana/e wartość/ci emisji hałasu pomierzone w znormowanych procesach kontrolnych mogą zostać zastosowane do porównywania elektronarzędzi ze sobą.

Że wartość/ci łączna/e drgań oraz podana/e wartość/ci emisji hałasu pomierzone w znormowanych procesach kontrolnych mogą zostać także zastosowane do tymczasowego określenia ekspozycji.

Że emisja hałasu i drgań podczas rzeczywistego użytkowania elektronarzędzia mogą odbiegać od wartości podanych, w zależności od sposobu i rodzaju zastosowania elektronarzędzia, a w szczególności od tego, jakiego rodzaju materiał jest obrabiany; oraz od konieczności wprowadzenia dodatkowych środków bezpieczeństwa, mających na celu ochronę operatora przed skutkami ekspozycji na drgania, opartych na dokładnej ocenie tej ekspozycji w rzeczywistych warunkach pracy. (Uwzględnij wszystkie etapy cyklu roboczego, np. czasy wyłączenia elektronarzędzia i czasy, w których jest ono włączone, lecz pracuje bez obciążenia).

Akumulator

Bosch sprzedaje elektronarzędzia akumulatorowe także w wersji bez akumulatora. Informacja o tym, czy w zakres dostawy elektronarzędzia wchodzi akumulator, znajduje się na opakowaniu.

Ładowanie akumulatora

- ▶ **Należy stosować wyłącznie ładowarki wyszczególnione w danych technicznych.** Tylko te ładowarki dostosowane są do ładowania zastosowanego w elektronarzędziu akumulatora litowo-jonowego.

Wskazówka: Ze względu na międzynarodowe przepisy transportowe w momencie dostawy akumulatory litowo-jonowe są częściowo naładowane. Aby zagwarantować wykorzystanie najwyższej wydajności akumulatora, należy przed pierwszym użyciem całkowicie naładować akumulator.

Wkładanie akumulatora

Wsunąć naładowany akumulator w uchwyt akumulatora aż do wyczuwalnego zablokowania.

Wyjmowanie akumulatora

W celu wyjęcia akumulatora nacisnąć przycisk odblokowujący i wyjąć akumulator. **Nie należy przy tym używać siły.**

Wskaźnik stanu naładowania akumulatora znajdujący się na akumulatorze

Wskazówka: Nie każdy typ akumulatora jest wyposażony we wskaźnik stanu naładowania.

Diody LED wskaźnika stanu naładowania akumulatora znajdującego się na akumulatorze pokazują stan naładowania akumulatora. Ze względów bezpieczeństwa stan naładowania akumulatora można skontrolować tylko przy wyłączonym elektronarzędziu.

Nacisnąć przycisk wskaźnika stanu naładowania znajdującego się na akumulatorze, aby pojawiło się wskazanie stanu naładowania. Można to zrobić także po wyjęciu akumulatora.

Wskaźnik LED na akumulatorze	Stan naładowania
Światło ciągłe, 4 zielone diody	≈ 75–100%
Światło ciągłe, 3 zielone diody	≈ 50–75%
Światło ciągłe, 2 zielone diody	≈ 25–50%
Światło ciągłe, 1 zielona dioda	≈ 5–25%
Światło migające, 1 zielona dioda	≈ 0–5%

Wskazówki dotyczące właściwego postępowania z akumulatorem

Akumulator należy chronić przed wilgocią i wodą.

Akumulator należy przechowywać wyłącznie w temperaturze od −20 °C do 50 °C. Nie wolno pozostawiać akumulatora, np. latem, w samochodzie.

Otwory wentylacyjne należy regularnie czyścić za pomocą miękkiego, czystego i suchego pędzelka.

Zdecydowanie krótszy czas pracy po ładowaniu wskazuje na zużycie akumulatora i konieczność wymiany na nowy.

Przestrzegać wskazówek dotyczących utylizacji odpadów.

Pielęgnacja akumulatora

Aby zapewnić optymalne wykorzystanie akumulatora, należy przestrzegać następujących wskazówek i zaleceń:

- Akumulator należy chronić przed wilgocią i kontaktem z wodą.
- Elektronarzędzie oraz akumulator należy przechowywać w zakresie temperatur pomiędzy 20 °C i 50 °C. Akumulatora nie należy na przykład pozostawiać latem w samochodzie.

- Akumulator należy przechowywać oddzielnie. Nie przechowywać narzędzia ogrodowego z osadzonym akumulatorem.
- Jeżeli narzędzie ogrodowe poddane jest bezpośrednim promieniom słońca, nie należy pozostawiać w nim akumulatora.
- Optymalna temperatura przechowywania akumulatora wynosi 5°C.
- Otwory wentylacyjne należy regularnie czyścić za pomocą miękkiego, czystego i suchego pędzelka.

Wyraźnie skrócony czas użytkowania akumulatora po naładowaniu świadczy o tym, że akumulator jest zużyty i trzeba go wymienić.

Montaż

Dla własnego bezpieczeństwa

- ▶ **Uwaga! Przed przystąpieniem do prac konserwacyjnych i obsługowych przy urządzeniu, urządzenie należy wyłączyć i wyjąć z niego akumulator:**
- ▶ **Ostrożnie! Łańcuch jest ostry. W trakcie wykonywania czynności dotyczących łańcucha należy stosować rękawice ochronne.**
- ▶ **Nie wolno pracować pilarką łańcuchową, jeżeli w pobliżu znajdują się osoby postronne, dzieci lub zwierzęta, a także po spożyciu alkoholu, narkotyków lub po zażyciu lekarstw.**
- ▶ **Piłę łańcuchową można użytkować wyłącznie z prawidłowo zamontowaną osłoną.**

Montaż prowadnicy i napinanie łańcucha (zob. rys. B1 – B6)

- ▶ **Ostrożnie! Nie naprężaj gorącego łańcucha.**
- ▶ **Do montażu nie należy stosować żadnych narzędzi.**
- Ułożyć piłę łańcuchową osłoną **(17)** do góry na odpowiedniej płaskiej powierzchni.
- Jeśli prowadnica i łańcuch są zdemontowane, upewnić się, że napinacz **(22)** na prowadnicy jest obrócony do końca w kierunku przeciwnym do ruchu wskazówek zegara.
- Przytrzymać prowadnicę **(14)** noskiem skierowanym pionowo w górę i zamontować na prowadnicy nowy lub naostrzony łańcuch **(13)** tak, aby znajdował się we właściwym kierunku (zob. rys. **B1**).
- Upewnić się, czy łańcuch **(13)** leży prawidłowo w szczelinie na całej długości prowadnicy.
- Założyć łańcuch wokół zębatki **(6)** i nasunąć prowadnicę **(14)** na trzpień mocujący **(10)**.
- Sprawdzić, czy wszystkie części są na swoim miejscu i przytrzymać prowadnicę z łańcuchem w tej pozycji.
- Następnie obrócić napinacz **(22)** w kierunku zgodnym z ruchem wskazówek zegara, aż łańcuch będzie częściowo napięty i pozostanie zamontowany na prowadnicy.
- Założyć osłonę **(17)** i obrócić blokadę **(16)** w kierunku zgodnym z ruchem wskazówek zegara, aż osłona będzie częściowo osadzona.
- Obrócić pierścień do napinania łańcucha **(15)** w kierunku zgodnym z ruchem wskazówek, aż wyczuwalny będzie lekki opór przy obracaniu.
- Zablokować pierścień do napinania łańcucha **(15)**, obracając blokadę **(16)** w kierunku zgodnym z ruchem wskazówek zegara. Założyć rękawice i sprawdzić napięcie łańcucha, unosząc łańcuch do góry **(13)** pośrodku prowadnicy **(14)**. Właściwe napięcie łańcucha uzyskuje się wtedy, gdy łańcuch **(13)**, z uwzględnieniem wagi narzędzia można unieść na wysokość ok. 4–6 mm nad prowadnicą **(14)**.
- Jeśli konieczne jest wyregulowanie napięcia łańcucha, należy zwolnić blokadę **(16)**, obracając ją co najmniej o jeden pełny obrót w kierunku przeciwnym do ruchu wskazówek zegara, a następnie ustawić napięcie łańcucha, obracając pierścień do napinania łańcucha **(15)** i powtórzyć kroki.
- Po prawidłowym napięciu należy mocno przytrzymać pierścień do napinania łańcucha **(15)** i obrócić blokadę **(16)** w kierunku zgodnym z ruchem wskazówek zegara.
- Jeśli łańcuch jest napięty zbyt mocno, należy zwolnić blokadę **(16)** i powtórzyć kroki dotyczące napinania łańcucha.

Wskazówka: Nie należy napinać łańcucha zbyt mocno – zbyt mocno napięty łańcuch prowadzi do nadmiernego zużycia i skraca żywotność piły łańcuchowej oraz może spowodować uszkodzenie prowadnicy.

Wskazówka: Nowe łańcuchy mogą znacząco wydłużyć się po pierwszym użyciu. Należy wyjąć akumulator i regularnie sprawdzać napięcie łańcucha przez pierwsze dwie godziny pracy.

Napełnianie zbiornika oleju (zob. rys. D)

Wskazówka: W momencie dostawy zbiornik piły łańcuchowej nie jest napełniony olejem do pił łańcuchowych. Przed rozpoczęciem użytkowania należy go koniecznie napełnić olejem. Użytkowanie piły łańcuchowej bez oleju do pił łańcuchowych lub z niewystarczającą ilością oleju, poniżej znacznika poziomu minimalnego oleju, prowadzi do uszkodzenia prowadnicy i łańcucha.

Aby napełnić zbiornik oleju, należy postępować zgodnie z opisem poniżej:

- Umieścić piłę łańcuchową na odpowiedniej powierzchni w taki sposób, aby korek zbiornika oleju **(5)** był skierowany do góry.
- Oczyścić okolice korka zbiornika oleju **(5)**. Użyć czystej szmatki w celu usunięcia zanieczyszczeń.
- Odkręcić korek zbiornika oleju **(5)** w kierunku przeciwnym do ruchu wskazówek zegara.
- Ostrożnie napełnić zbiornik olejem do pił łańcuchowych.
- W trakcie napełniania olejem do pił łańcuchowych należy zachować ostrożność, aby nie dopuścić do przedostania się zanieczyszczeń do zbiornika oleju.

- Korek zbiornika oleju **(5)** jest na stałe przymocowany do piły łańcuchowej. Sprawdzić, czy w trakcie napełniania korek zbiornika oleju nie zasłania otworu wlewowego.
- Podczas pracy można sprawdzić poziom oleju, korzystając z kontrolki poziomu oleju **(4)**. Po osiągnięciu minimalnego poziomu napełnienia należy dolać oleju.
- Założyć korek zbiornika oleju **(5)** i mocno go dokręcić.

Wskazówka: Należy zawsze używać oleju przeznaczonego do pił łańcuchowych, aby zapewnić optymalną wydajność elektronarzędzia. Zastosowanie nieodpowiedniego oleju może obniżyć wydajność układu smarowania i doprowadzić do wygaśnięcia gwarancji.

Smarowanie łańcucha (zob. rys. F3)

Żywotność i wydajność łańcucha pilarki uzależnione są od optymalnego smarowania. Dlatego łańcuch pilarki smarowany jest automatycznie podczas pracy olejem konserwującym, wyciekającym z dyszy olejowej **(7)**.

Regularnie sprawdzaj, czy łańcuch tnący jest prawidłowo smarowany:

- Po całkowitym napełnieniu zbiornika oleju ustaw piłę łańcuchową tak, aby koniec prowadnicy znajdował się nad jasną powierzchnią.
- Uruchom elektronarzędzie na ok. 1 minutę lub na czas potrzebny do pojawienia się oleju na jasnej powierzchni.
- Jeżeli olej nie jest widoczny, zapoznaj się z punktem „Łańcuch tnący jest suchy”.
- Jeżeli system smarowania nadal nie działa prawidłowo, skontaktuj się z serwisem firmy Bosch.

Wskazówka: Filtr olejowy jest wbudowany do zbiornika oleju. W celu oczyszczenia lub usunięcia usterek należy skontaktować się z punktem obsługi klienta firmy Bosch

Wskazówka: Olej krzepnie przy niskich temperaturach, co powoduje jego mniejszą przepływowość.

Obsługa urządzenia

- ▶ **Przed rozpoczęciem użytkowania należy zawsze czytać wszystkie wskazówki bezpieczeństwa i instrukcję obsługiwania.**
- ▶ **Należy zawsze nosić odpowiednio dostosowane ubranie oraz osobiste wyposażenie ochronne.**
- ▶ **Przed przystąpieniem do pracy wykonaj wszystkie konieczne prace konserwacyjne.**
- ▶ **Przed każdym użyciem należy zawsze kontrolować stan techniczny narzędzia i łańcucha, poziom oleju i kompletność montażu. Pilarkę łańcuchową wolno użytkować wyłącznie w nienagannym stanie.**
- ▶ **Należy dbać o to, aby otoczenie było suche i wolne od przeszkód, a także aby nie znajdowały się w nim osoby trzecie.**
- ▶ **Zawsze w trakcie pracy zachowuj stabilną pozycję i eksploatuj piłę łańcuchową zawsze stojąc na stabilnym, bezpiecznym i równym podłożu.**
- ▶ **Pilarki nie wolno nigdy użytkować, stojąc na drabinie ani ciąć nią na wysokości powyżej ramion.**
- ▶ **Nie wolno zbytnio się wychylać ani pracować z wyciągniętymi ramionami.**
- ▶ **Pilarkę łańcuchową należy zawsze mocno trzymać oburącz.**
- ▶ **Nie odkładaj piły łańcuchowej na podłodze. Niebezpieczeństwo potknięcia!**
- ▶ **Nie pal i nie zbliżaj ognia lub płomieni do obszaru roboczego. Pył wytwarzany przez piłę łańcuchową może ulec łatwemu zapłonowi.**
- ▶ **Nie naciskaj włącznika po wystąpieniu automatycznego wyłączenia urządzenia. W przeciwnym wypadku może dojść do uszkodzenia akumulatora.**

Wskazówka: Pilarka łańcuchowa nie jest fabrycznie napełniana olejem. Korzystanie z piły łańcuchowej rozpocznij dopiero po napełnieniu zbiornika olejem.

- ▶ **Praca pilarką łańcuchową, której łańcuch został niewłaściwie wycentrowany lub źle naciągnięty może prowadzić do uszkodzenia łańcucha, odrzutu i/lub obrażeń ciała.**
- ▶ **Przy pierwszym uruchomieniu, nowy łańcuch tnący może ulec znacznemu wydłużeniu.**
- ▶ **W trakcie pracy należy regularnie kontrolować napięcie łańcucha.** Prawidłowy montaż, zob. (zob. „Montaż prowadnicy i napinanie łańcucha (zob. rys. **B1** – **B6**)“, Strona 161).

Prawidłowa obsługa piły łańcuchowej (patrz ilustracja I)

Zawsze stosuj opisane w tym rozdziale czynności:

- Stosuj odpowiednie, zabezpieczające przed poślizgiem rękawice w celu zapewnienia maksymalnej przyczepności i ochrony.
- Zawsze, w trakcie pracy przytrzymuj piłę oburącz.
- Ułóż prawą rękę na tylnym uchwycie i lewą rękę na przednim uchwycie, przy czym kciuk i palce powinny obejmować uchwyty urządzenia. (zob. rys. **F2**)
- Utrzymuj równowagę ciała i ustaw obie stopy na stabilnym podłożu.
- Ustaw lewy łokieć w „rozłożonej”, sztywnej pozycji w celu zapewnienia kontroli nad ew. wystąpieniem siły odbicia.
- Nigdy nie pracuj z wyciągniętymi ramionami ani nie sięgaj zbyt daleko.
- Silnie utrzymuj uchwyt piły łańcuchowej i usztywnij lewe ramię w celu utrzymania kontroli nad piłą łańcuchową w przypadku wystąpienia odbicia.
- Utrzymuj piłę łańcuchową po prawej stronie ciała.
- Zachowaj ostrożność, aby nie dopuścić do przekroczenia linii cięcia przez jakąkolwiek część ciała. Odbicie może spowodować odrzucenie piły łańcuchowej w kierunku ciała. (patrz ilustracja **I**) Odbicie może odrzucić piłę łańcuchową w stronę ciała. (zob. rys. **I**)

Włączanie/wyłączanie (zob. rys. F1)

▶ **Stosuj odpowiednie, zabezpieczające przed poślizgiem rękawice w celu zapewnienia maksymalnej przyczepności i ochrony.**

Przed włączeniem:

- Zdjąć osłonę łańcucha **(18)**.
- Zamontować akumulator.
- Mocno przytrzymać piłę łańcuchową za obie rękojeści i odsunąć się, tak aby osoba obsługująca nie znajdowała się zasięgu łańcucha. (zob. rys. **I**).

Włączanie:

- Przesunąć dźwignię do aktywacji hamulca przeciwodrzutowego **(9)** z pozycji **O** w pozycję **I**, w kierunku rękojeści przedniej **(8)**.
- Nacisnąć blokadę włącznika/wyłącznika **(3)**, a następnie włącznik/wyłącznik **(2)** i przytrzymać je.
- Zwolnić blokadę włącznika/wyłącznika po uruchomieniu piły łańcuchowej.
- Przed rozpoczęciem cięcia drewna, łańcuch musi osiągnąć pełną prędkość.

Wskazówka: Piły łańcuchowej nie będzie można uruchomić, jeśli dźwignia do aktywacji hamulca przeciwodrzutowego **(9)** nie zostanie przed użyciem prawidłowo zdezaktywowana.

Wyłączanie:

- Zwolnić włącznik/wyłącznik **(2)**. Blokada włącznika/wyłącznika powróci do stanu bezpiecznego/zablokowanego.
- Po zakończeniu pracy przesunąć dźwignię do aktywacji hamulca przeciwodrzutowego **(9)** z pozycji 1 w pozycję 2 do przodu, dalej od rękojeści przedniej **(8)**.

Ogólne informacje dotyczące cięcia (patrz ilustracja G)

- Osoby nie posiadające doświadczenia powinny przed przystąpieniem do właściwej pracy przećwiczyć przecinanie pni na koźle.
- Wysuń piłę i stań przed ciętym drewnem.
- Uruchom piłę łańcuchową i sprawdź, czy pracuje ona z pełną prędkością przed zetknięciem z drewnem.
- Rozpocznij cięcie dociskając ostrogę **(11)** do drewna w celu zapewnienia stabilności cięcia.
- W przypadku przecinania grubszych pni lub pni drzew, wykorzystaj ostrogę jako dźwignię, przesuwając go w trakcie cięcia coraz niżej. W tym celu lekko cofnij piłę łańcuchową aby poluzować ostrogę i ponownie przyłóż piłę łańcuchową w niższym punkcie w celu kontynuowania cięcia. Nie wyciągaj piły całkowicie z ciętego drewna.
- W trakcie cięcia piła musi ciągle pracować z równomierną prędkością.
- Podczas cięcia nie należy stosować siły, naciskając na łańcuch. Łańcuch powinien sam pracować.
- W przypadku wyciągania piły z ciętego drewna piła musi być uruchomiona.
- Należy zachować ostrożność przy końcu rzazu. Gdy pilarka łańcuchowa przecięła materiał na wylot, siła ciężkości zmienia się w sposób nieoczekiwany. Istnieje niebezpieczeństwo skaleczenia nóg i stóp.
- Zwolnij włącznik po zakończeniu cięcia w celu zatrzymania łańcucha i ustaw hamulec zapobiegający odrzuceniu **(9)** prawidłowo w pozycji O (patrz ilustracja **F1**).

Odrzut pilarki (zob. rys. H)

Podstawowe informacje dotyczące odbicia umożliwiają zmniejszenie tego, mogącego doprowadzić do wypadku zjawiska.

Zawsze zwracaj uwagę na stabilność podłoża, prawidłową postawę i równowagę ciała w trakcie pracy.

Odrzut lub odbicie pilarki jest zjawiskiem powstającym na skutek gwałtownego ruchu obracającego się łańcucha do góry w kierunku operatora, spowodowanego zetknięciem się górnej część końcówki prowadnicy z przecinanym przedmiotem lub w wyniku zaklinowania się łańcucha.

Na skutek tego zjawiska pilarka reaguje w sposób nieprzewidywalny i może spowodować ciężkie urazy operatora lub innych, znajdujących się w pobliżu osób.

Zachowaj szczególną ostrożność w trakcie cięcia w bok lub na ukos oraz w trakcie cięcia wzdłużnego. W trakcie tego typu operacji, zastosowanie ostrogi **(11)** zazwyczaj nie jest możliwe.

Uwzględnij poniższe zalecenia dotyczące bezpieczeństwa w celu uniknięcia odbicia.

- Zawsze zwracaj uwagę na prawidłową obsługę piły łańcuchowej.
- Silnie utrzymuj uchwyt piły łańcuchowej i usztywnij lewe ramię w celu utrzymania kontroli nad piłą łańcuchową w przypadku wystąpienia odbicia.
- Sprawdź, czy cięty obszar jest wolny od przeszkód. Zachowaj ostrożność, aby uniknąć kontaktu końca prowadnicy z pniem, gałęzią, ogrodzeniem lub innym obiektem znajdującym się w pobliżu w trakcie pracy.

Wskazówka: Zetknięcie końca prowadnicy z przeszkodą może spowodować odbicie.

- Zawsze w trakcie cięcia utrzymuj maksymalną prędkość pracy piły. Całkowicie wciśnij włącznik **(2)** i utrzymuj równomierną prędkość.
- Stosuj wyłącznie zamienne prowadnice dostarczane przez firmę Bosch i łańcuchy o zredukowanej sile odrzutu.

Hamulec przeciwodrzutowy

Hamulca zapobiegającego odrzuceniu to mechanizm bezpieczeństwa aktywowany przegubem dłoni i dźwignią hamulca **(9)** w przypadku wystąpienia odbicia. Łańcuch pilarki zatrzymuje się natychmiastowo. Zmniejszona to ryzyko zranienia w przypadku odbicia i odrzucenia.

Regularnie sprawdzaj, sprawność hamulca zapobiegającego odrzuceniu.

- Trzymaj piłę łańcuchową obiema rękami.
- Włącz piłę łańcuchową.
- Podczas pracy łańcucha tnącego naciśnij dźwignię przegubem dłoni do przodu w celu aktywowania hamulca zapobiegającego odrzuceniu **(9)**. Nie korzystaj z piły łańcu-

chowej, jeżeli w wyniku tego testu piła łańcuchowa nie zatrzyma się.

Wskazówka: W trakcie normalnej pracy nie zatrzymuj piły łańcuchowej przez rozmyślne korzystanie z dźwigni hamulca zapobiegającego odrzuceniu **(9)**.

Cięcie pni (patrz ilustracja I)

- Należy zawsze zabezpieczać pnie przed cięciem.
- Aby uniknąć zakleszczenia się łańcucha w pniu, należy go przecinań zawsze ponad zabezpieczonym punktem.
- Należy zawsze dbać o to, by łańcuch pilarki nie wszedł w kontakt z podłożem lub osprzętem.
- Należy brać pod uwagę ryzyko potknięcia się o pniaki, konary, korzenie itp.

Cięcie naprężonego drewna (zob. rys. J)

- Cięcia naprężonego drewna, gałęzi lub drzew może dokonywać tylko odpowiednio wykwalifikowany personel fachowy. Zaleca się zachowanie maksymalnej ostrożności. Istnieje podwyższone ryzyko wypadku.

Okrzesywanie gałęzi lub drzew (zob. rys K)

- Pod tym pojęciem rozumie się odcinanie gałęzi od ściętego uprzednio drzewa lub od dużego konaru.
- Nie należy zaczynać od odcinania większych, skierowanych ku dołowi konarów, podtrzymujących drzewo.
- Mniejsze gałęzie należy usuwać jednym cięciem.

Lokalizacja usterek

W przypadku ewentualnych problemów z funkcjonowaniem elektronarzędzia, w poniższej tabelce znaleźć można różne rodzaje błędów, możliwe ich przyczyny oraz właściwy sposób ich usuwania. Jeżeli za jej pomocą nie uda się zidentyfikować i usunąć usterki, pomocy należy szukać w punkcie serwisowym.

Uwaga: Przed przystąpieniem do lokalizacji usterki należy wyłączyć elektronarzędzie i wyjąć z niego akumulator.

Symptom	Możliwa przyczyna	Rozwiązanie
Piła łańcuchowa nie działa	Zadziałał hamulec przeciwodrzutowy	Zob. rys. **F1**
	Rozładowany akumulator	Naładować akumulator, zob. także „Wskazówki dotyczące ładowania”
	Zadziałał system ochrony silnika	Zaczekać, aż silnik ostygnie
	Zbyt zimny/gorący akumulator	Ogrzać/schłodzić akumulator
	Uszkodzone elektronarzędzie	Skontaktować się z serwisem
	Zbyt mocno napięty łańcuch	Wyregulować napięcie łańcucha.
Piła łańcuchowa pracuje z przerwami	Rozładowany akumulator	Naładować akumulator, zob. także „Wskazówki dotyczące ładowania”
	Uszkodzone elektronarzędzie	Skontaktować się z serwisem
Wyciek oleju	Resztki oleju z okolicy łańcucha i zębnika	(zob. „Konserwacja i serwis“, Strona 165)
Suchy łańcuch	Brak oleju w zbiorniku	Napełnianie oleju, zob. także „Smarowanie łańcucha”
	Zatkana dysza oleju **(7)**	Oczyścić dyszę oleju **(7)**
	Zatkany filtr oleju	Skontaktować się z serwisem Bosch
Gorący łańcuch/prowadnica	Brak oleju w zbiorniku	Dolać oleju
	Zbyt mocno napięty łańcuch	Wyregulować napięcie łańcucha.
	Stępiony łańcuch	Wymienić łańcuch
	Zatkany kanał przepływu oleju	Skontaktować się z serwisem
Łańcuch szarpie, wibruje lub nieprawidłowo tnie	Zbyt słabo napięty łańcuch	Wyregulować napięcie łańcucha
	Stępiony łańcuch	Wymienić łańcuch
	Zużyty łańcuch	Wymienić łańcuch
	Zęby łańcucha skierowane są w niewłaściwym kierunku	Prawidłowo zamontować łańcuch
	Uszkodzona lub zużyta prowadnica	Wymienić prowadnicę lub skontaktować się z serwisem Bosch
Silne drgania/dźwięki	Uszkodzone elektronarzędzie	Skontaktować się z serwisem

Symptom	Możliwa przyczyna	Rozwiązanie
	Nieprawidłowy montaż łańcucha	Sprawdzić, czy łańcuch jest prawidłowo zamontowany, zob. „Montaż prowadnicy i napinanie łańcucha”.
Zbyt krótki czas pracy piły na jednym cyklu ładowania akumulatora	Zbyt duże tarcie z powodu niedostatecznego smarowania	Skontrolować smarowanie łańcucha (zob. „Smarowanie łańcucha”)
	Łańcuch wymaga oczyszczenia	Oczyścić łańcuch
	Zła technika cięcia	Zob. „Praca z piłą łańcuchową”
	Akumulator nie jest naładowany do pełna	Naładować akumulator, zob. także „Wskazówki dotyczące ładowania”
	Akumulator znajduje się poza dopuszczalnym zakresem temperatur	Ogrzać akumulator do temperatury pokojowej (w ramach dopuszczalnego zakresu temperatur 0–45°C)
	Zbyt mocno napięty łańcuch	Wyregulować napięcie łańcucha.
	Stępiony łańcuch	Wymienić łańcuch
Łańcuch obraca się powoli	Rozładowany akumulator	Naładować akumulator, zob. także „Wskazówki dotyczące ładowania”
	Akumulator znajduje się poza dopuszczalnym zakresem temperatur	Ogrzać akumulator do temperatury pokojowej (w ramach dopuszczalnego zakresu temperatur 0–45°C)

Konserwacja i serwis

Konserwacja, czyszczenie i transport

- ▶ **Uwaga! Przed przystąpieniem do prac konserwacyjnych i obsługowych przy urządzeniu, urządzenie należy wyłączyć i wyjąć z niego akumulator:**
- ▶ **Należy zawsze nosić odpowiednio dostosowane ubranie oraz osobiste wyposażenie ochronne.**
- ▶ **Regularnie kontrolować pilarkę łańcuchową pod kątem oczywistych usterek, takich jak poluzowany lub uszkodzony łańcuch, luźnie połączenia i zużyte lub uszkodzone elementy konstrukcyjne.**
- ▶ **Nie wolno dokonywać żadnych zmian w narzędziu ogrodowym.** Niedopuszczalne zmiany mogą negatywnie wpływać na bezpieczeństwo urządzenia ogrodowego i powodować zwiększony hałas i wibrację oraz utratę gwarancji.

Konserwacja i pielęgnacja

- Utrzymywanie urządzenia i szczelin wentylacyjnych w czystości gwarantuje prawidłową i bezpieczną pracę.
- Do czyszczenia elektronarzędzia nie stosuj wody, środków zawierających rozpuszczalnik ani środków polerujących.
- Do usuwania zanieczyszczeń z elektronarzędzia stosuj czysty kawałek tkaniny lub twardą szczotkę.
- Aby usunąć zanieczyszczenia z dyszy olejowej **(7)** skorzystaj z czystego kawałka tkaniny. Zwróć uwagę, aby żadne zanieczyszczenia nie dostały się do dyszy olejowej **(7)**, gdyż mogłoby to prowadzić do jej zatkania oraz do problemów podczas smarowania.

Konserwacja łańcucha tnącego

- Aby nie dopuścić do zatarcia części, przed przystąpieniem do przechowywania piły łańcuchowej przez dłuższy okres, należy oczyść prowadnicę i łańcuch.

Łańcuch należy czyścić w następujący sposób:

- Zdjąć osłonę **(17)**, prowadnicę **(14)** i łańcuch **(13)** z piły łańcuchowej i oczyścić ją przy użyciu twardej szczotki.
- Skontrolować łańcuch pod kątem możliwych uszkodzeń wymienić go albo naostrzyć.

Wymiana i ostrzenie łańcucha pilarki

- ▶ **Optymalną wydajność i bezpieczeństwo pracy gwarantują jedynie ostre łańcuchy.**
- ▶ **Nie wolno samemu ostrzyć łańcucha, chyba że posiada się odpowiednie doświadczenie.**

Dłuższe użytkowanie lub kontakt z innymi, niedrewnianymi przedmiotami powoduje stępienie się łańcucha.

- Wymieniaj łańcuch tnący na zamienny łańcuch tnący firmy Bosch lub zleć profesjonalne ostrzenie łańcucha tnącego, patrz wyposażenie dodatkowe.
- Montaż łańcucha tnącego na narzędziu (zob. „Montaż prowadnicy i napinanie łańcucha (zob. rys. **B1** – **B6**)“, Strona 161).

Konserwacja prowadnicy

- ▶ **Prowadnicę wolno wymieniać tylko wówczas samemu, gdy zarówno wyrób, jak i wszystkie instrukcje postępowania są absolutnie zrozumiałe. W przeciwnym wypadku należy zwrócić się do punktu serwisowego firmy Bosch.**
- ▶ **Stosuj wyłącznie zalecane przez firmę Bosch prowadnice.**

Sprawdź, czy prowadnica nie jest spękana lub zużyty. W razie stwierdzenia uszkodzeń wymień prowadnicę. Instrukcja

wymiany prowadnicy została zamieszczona w punkcie (zob. „Montaż prowadnicy i napinanie łańcucha (zob. rys. **B1** – **B6**)“, Strona 161).

Części zamienne i wyposażenie dodatkowe (patrz ilustracja L)

Witryna www.bosch-pt.com umożliwia dostęp do rysunków eksplodowanych i informacji dotyczących części zamiennych.

Transport i magazynowanie piły łańcuchowej

Przed rozpoczęciem transportowania piły łańcuchowej:

- Zawsze wyjmij akumulator.
- W celu uniknięcia obrażeń ciała zawsze montuj osłonę łańcucha **(18)** na prowadnicę **(14)**, gdy piła łańcuchowa nie jest wykorzystywana.
- Zawsze blokuj hamulec łańcucha przesuwając osłonę ręki / hamulec łańcucha do przodu.
- Zalecamy przenoszenie piły łańcuchowej w pozycji łańcucha skierowanego do tyłu.

Przed rozpoczęciem magazynowania wykonaj wszystkie kroki opisane dla transportowania oraz dodatkowo:

- Opróżnij zbiornik oleju przed rozpoczęciem magazynowania i ponownie napełnij go przed kolejnym uruchomieniem.
- Zawsze przechowuj piłę łańcuchową w bezpiecznym, suchym i niedostępnym dla dzieci.
- Nigdy nie umieszczaj żadnych przedmiotów na pile łańcuchowej.

Obsługa klienta oraz doradztwo dotyczące użytkowania

Polska

Tel.: 22 7154450

Link do danych adresowych naszych serwisów oraz waunków gwarancji znajduje się na ostatniej stronie.

Przy wszystkich zgłoszeniach oraz zamówieniach części zamiennych konieczne jest podanie 10-cyfrowego numeru katalogowego, znajdującego się na tabliczce znamionowej produktu.

Usuwanie odpadów

Wyroby, akumulatory, osprzęt i opakowanie należy oddać do powtórnego przetworzenia zgodnego z obowiązującymi przepisami w zakresie ochrony środowiska.

Wyrobów, a także akumulatorów/baterii nie wolno wyrzucać do odpadów z gospodarstwa domowego!

Tylko dla państw należących do UE:

Zgodnie z europejską wytyczną 2012/19/UE, niezdatne do użytku wyroby, a zgodnie z europejską wytyczną 2006/66/WE uszkodzone lub zużyte akumulatory/baterie, należy zbierać osobno i doprowadzić do ponownego przetworzenia zgodnego z zasadami ochrony środowiska.

W przypadku nieprawidłowej utylizacji zużyty sprzęt elektryczny i elektroniczny może mieć szkodliwe skutki dla środowiska i zdrowia ludzkiego, wynikające z potencjalnej obecności substancji niebezpiecznych.

Čeština

Bezpečnostní upozornění

Vysvětlivky obrázkových symbolů

Všeobecné upozornění na nebezpečí.

Pročtěte si návod k použití.

Nepoužívat za deště.

Řetězovou pilu držte vždy oběma rukama.

Dávejte pozor na zpětný ráz řetězové pily a vyvarujte se kontaktu s čelem lišty.

Noste ochranu očí, sluchu a hlavy.

Noste ochranné rukavice.

VAROVÁNÍ: Před pracemi údržby oddělte akumulátor.

Obecné bezpečnostní pokyny pro elektrické nářadí

⚠ VÝSTRAHA **Prostudujte si všechny bezpečnostní výstrahy, pokyny, ilustrace a specifikace k tomuto elektrickému nářadí.** Nedodržování všech níže uvedených pokynů může mít za následek úraz elektrickým proudem, požár a/nebo těžké poranění.

Všechna varovná upozornění a pokyny do budoucna uschovejte.

V upozorněních použitý pojem „elektrické nářadí“ se vztahuje na elektrické nářadí napájené ze sítě (se síťovým kabelem) a na elektrické nářadí napájené akumulátorem (bez síťového kabelu).

Bezpečnost pracoviště

- ▶ **Udržujte pracoviště v čistotě a dobře osvětlené.** Nepořádek nebo neosvětlené pracoviště mohou vést k úrazům.
- ▶ **S elektrickým nářadím nepracujte v prostředí ohroženém explozí, kde se nacházejí hořlavé kapaliny, plyny nebo prach.** Elektrické nářadí vytváří jiskry, které mohou prach nebo páry zapálit.
- ▶ **Děti a jiné osoby udržujte při použití elektrického nářadí v bezpečné vzdálenosti od pracoviště.** Při rozptýlení můžete ztratit kontrolu nad nářadím.

Elektrická bezpečnost

- ▶ **Chraňte elektrické nářadí před deštěm a vlhkem.** Vniknutí vody do elektrického nářadí zvyšuje nebezpečí zásahu elektrickým proudem.

Osobní bezpečnost

- ▶ **Buďte pozorní, dávejte pozor na to, co děláte a přistupujte k práci s elektrickým nářadím rozumně. Nepoužívejte žádné elektrické nářadí, pokud jste unaveni nebo pod vlivem drog, alkoholu či léků.** Moment nepozornosti při použití elektrického nářadí může vést k vážným poraněním.
- ▶ **Používejte ochranné osobní pomůcky. Noste ochranné brýle.** Nošení osobních ochranných pomůcek, jako je maska proti prachu, bezpečnostní obuv s protiskluzovou podrážkou, ochranná přilba nebo sluchátka, podle aktuálních podmínek, snižuje riziko poranění.
- ▶ **Zabraňte neúmyslnému uvedení do provozu. Přesvědčte se, že je elektrické nářadí vypnuté, dříve než jej uchopíte, ponesete či připojíte na zdroj napájení a/nebo akumulátor.** Máte-li při nošení elektrického nářadí prst na spínači, nebo pokud nářadí připojíte ke zdroji napájení zapnuté, může dojít k úrazu.
- ▶ **Než elektrické nářadí zapnete, odstraňte seřizovací nástroje nebo klíče.** Nachází-li se v otáčivém dílu elektrického nářadí nějaký nástroj nebo klíč, může dojít k poranění.
- ▶ **Nepřeceňujte své síly. Zajistěte si bezpečný postoj a udržujte vždy rovnováhu.** Tím můžete elektrické nářadí v neočekávaných situacích lépe kontrolovat.
- ▶ **Noste vhodný oděv. Nenoste volný oděv ani šperky. Vlasy a oděv udržujte v bezpečné vzdálenosti od pohybujících se dílů.** Volný oděv, šperky nebo dlouhé vlasy mohou být zachyceny pohybujícími se díly.
- ▶ **Lze-li namontovat odsávací či zachycující přípravky, přesvědčte se, že jsou připojeny a správně použity.** Odsávání prachu může snížit ohrožení prachem.
- ▶ **Dbejte na to, abyste při častém používání nářadí nebyli méně ostražití a nezapomínali na bezpečnostní zásady.** Nedbalé ovládání může způsobit těžké poranění za zlomek sekundy.

Svědomité zacházení a používání elektrického nářadí

- ▶ **Elektrické nářadí nepřetěžujte. Pro svou práci použijte k tomu určené elektrické nářadí.** S vhodným elektrickým nářadím budete pracovat v dané oblasti lépe a bezpečněji.
- ▶ **Nepoužívejte elektrické nářadí, jestliže jej nelze spínačem zapnout a vypnout.** Elektrické nářadí, které nelze ovládat spínačem, je nebezpečné a musí se opravit.
- ▶ **Než provedete seřízení elektrického nářadí, výměnu příslušenství nebo nářadí odložíte, vytáhněte zástrčku ze zásuvky a/nebo odstraňte odpojitelný akumulátor.** Toto preventivní opatření zabrání neúmyslnému zapnutí elektrického nářadí.
- ▶ **Uchovávejte nepoužívané elektrické nářadí mimo dosah dětí. Nenechte nářadí používat osoby, které s ním nejsou seznámeny nebo nečetly tyto pokyny.** Elektrické nářadí je nebezpečné, je-li používáno nezkušenými osobami.
- ▶ **Pečujte o elektrické nářadí a příslušenství svědomitě. Zkontrolujte, zda pohyblivé díly nářadí bezvadně fungují a nevzpřičují se, zda díly nejsou zlomené nebo poškozené tak, že by ovlivňovaly funkce elektrické nářadí. Poškozené díly nechte před použitím elektrického nářadí opravit.** Mnoho úrazů má příčinu ve špatně udržovaném elektrickém nářadí.
- ▶ **Řezné nástroje udržujte ostré a čisté.** Pečlivě ošetřované řezné nástroje s ostrými řeznými hranami se méně vzpřičují a dají se snáze vést.
- ▶ **Používejte elektrické nářadí, příslušenství, nástroje apod. podle těchto pokynů. Respektujte přitom pracovní podmínky a prováděnou činnost.** Použití elektrického nářadí pro jiné než určené použití může vést k nebezpečným situacím.
- ▶ **Udržujte rukojeti a úchopové plochy suché, čisté a bez oleje a maziva.** Kluzké rukojeti a úchopové plochy neumožňují bezpečnou manipulaci a ovládání nářadí v neočekávaných situacích.

Použití a péče o akumulátorové nářadí

- ▶ **Akumulátory nabíjejte pouze v nabíječce, která je doporučena výrobcem.** U nabíječky, která je vhodná pro určitý druh akumulátorů, existuje nebezpečí požáru, je-li používána s jinými akumulátory.
- ▶ **Do elektrického nářadí používejte pouze k tomu určené akumulátory.** Použití jiných akumulátorů může vést k poranění či požáru.
- ▶ **Nepoužívaný akumulátor uchovávejte v bezpečné vzdálenosti od kovových předmětů, jako jsou kancelářské sponky, mince, klíče, hřebíky, šrouby nebo jiné drobné kovové předměty, které mohou způsobit přemostění kontaktů.** Zkrat mezi kontakty akumulátoru může mít za následek popáleniny nebo požár.
- ▶ **Při nesprávném použití může z akumulátoru vytéci kapalina. Nedotýkejte se jí. Při náhodném kontaktu opláchněte místo vodou. Pokud kapalina vnikne do očí, navštivte lékaře.** Kapalina vytékající z akumulátoru může způsobit podráždění pokožky nebo popáleniny.
- ▶ **Nepoužívejte akumulátor nebo nářadí, které je poškozené či upravené.** Poškozené nebo upravené

akumulátory se mohou chovat nepředvídaně a způsobit požár, výbuch či poranění.

- ▶ **Nevystavujte akumulátor nebo nářadí ohni či nadměrné teplotě.** Vystavení ohni nebo teplotě nad 130 °C může způsobit výbuch.
- ▶ **Dodržujte všechny pokyny pro nabíjení a nenabíjejte akumulátor nebo nářadí mimo teplotní rozsah uvedený v pokynech.** Nesprávné nabíjení nebo nabíjení při teplotách mimo uvedený rozsah může poškodit akumulátor a zvýšit riziko požáru.

Servis

- ▶ **Nechte své elektrické nářadí opravit pouze kvalifikovaným odborným personálem a pouze s originálními náhradními díly.** Tím bude zajištěno, že bezpečnost elektrického nářadí zůstane zachována.
- ▶ **Nikdy neprovádějte servis poškozených akumulátorů.** Servis akumulátorů by měl provádět pouze výrobce nebo autorizovaná opravna.

Všeobecná bezpečnostní upozornění pro řetězové pily

- ▶ **Při běžící pile mějte všechny části těla daleko od řetězu pily. Před nastartováním pily se přesvědčte, že se řetěz pily ničeho nedotýká.** Při práci s řetězovou pilou může moment nepozornosti vést k tomu, že se oděv nebo část těla může zachytit do řetězu pily.
- ▶ **Držte řetězovou pilu vždy svou pravou rukou na zadní rukojeti a svou levou rukou na přední rukojeti.** Držení řetězové pily v opačném pracovním postoji zvyšuje riziko zranění a nesmí být aplikováno.
- ▶ **Držte řetězovou pilu pouze na izolovaných plochách rukojetí, poněvadž pilový řetěz může přijít do kontaktu se skrytými elektrickými vedeními.** Kontakt pilového řetězu s elektrickým vedením pod napětím může přivést napětí i na kovové díly stroje a vést k zásahu elektrickým proudem.
- ▶ **Noste ochranu očí. Doporučuje se další ochranné vybavení pro sluch, hlavu, ruce, nohy a chodidla.** Vhodný ochranný oděv snižuje nebezpečí zranění odletujícími třískami a náhodným kontaktem s řetězem pily.
- ▶ **S řetězovou pilou nepracujte na stromě, na žebříku, ze střechy nebo nestabilní podpěry.** Provoz řetězové pily tímto způsobem může vést k těžkým zraněním.
- ▶ **Dbejte vždy na pevný postoj a řetězovou pilu používejte pouze tehdy, když stojíte na pevném, bezpečném a rovném podkladu.** Kluzký podklad nebo nestabilní plochy, na kterých stojíte, mohou vést ke ztrátě rovnováhy nebo ztrátě kontroly nad řetězovou pilou.
- ▶ **Při řezání napjaté větve počítejte s tím, že tato větev zapruží zpátky.** Když se napětí ve vláknech dřeva uvolní, může napjatá větev zasáhnou obsluhující osobu a / nebo vymknout řetězovou pilu kontrole.
- ▶ **Buďte obzvlášť opatrní při řezání podrostu a mladých stromků.** Tenký materiál se může do řetězové pily zaplést a udeřit Vás nebo Vás vyvést z rovnováhy.
- ▶ **Řetězovou pilu noste za přední rukojeť ve vypnutém stavu, řetěz pily směřující dopředu. Při přepravě nebo uskladnění řetězové pily vždy natáhněte ochranný kryt.** Pečlivé zacházení s řetězovou pilou snižuje pravděpodobnost náhodného kontaktu s běžícím řetězem pily.
- ▶ **Řiďte se pokyny pro mazání, napínání řetězu a výměnu lišty a řetězu.** Nesprávně napnutý nebo namazaný řetěz se může buď přetrhnout nebo zvýšit riziko zpětného rázu.
- ▶ **Řežte pouze dřevo. Řetězovou pilu nepoužívejte k pracem, pro něž není určená. Příklad: Nepoužívejte řetězovou pilu k řezání kovu, umělé hmoty, zdiva nebo stavebních materiálů, jež nejsou ze dřeva.** Použití řetězové pily k jiným účelům, než pro které je určena, může vést k nebezpečným situacím.
- ▶ **Tato řetězová pila není určena pro kácení stromů.** Použití řetězové pily pro jiné než určené případy může vést k těžkým zraněním obsluhy nebo okolo stojících osob.
- ▶ **Pokud nahromaděný materiál odstraňujete, řetězovou pilu uskladňujete nebo provádíte údržbu, uposlechněte všechny pokyny. Zajistěte, aby byl spínač vypnutý a akumulátor odstraněný.** Nečekané uvedení řetězové pily do činnosti při odstraňování nahromaděného materiálu nebo při údržbě může vést k těžkým zraněním.
- ▶ **Chraňte nářadí před deštěm nebo vlhkem.** Vniknutí vody do nářadí zvyšuje riziko úrazu elektrickým proudem.
- ▶ **Chraňte akumulátory před deštěm a vlhkem.** Vniknutí vody do akumulátoru zvyšuje riziko úrazu elektrickým proudem.
- ▶ **Udržujte rukojeti a úchopové plochy suché, čisté a bez oleje a maziva.** Kluzké rukojeti a úchopové plochy neumožňují bezpečnou manipulaci a ovládání nářadí v neočekávaných situacích.
- ▶ **Příčiny a zabránění zpětnému rázu:**
  – Zpětný ráz může nastat, když se špička vodicí lišty dotkne předmětu nebo když se dřevo ohne a řetěz pily se v řezu sevře.
  – Dotek špičkou lišty může v mnohých případech vést k nečekané, dozadu směrované reakci, při níž je vodicí lišta vyražena nahoru a ve směru obsluhující osoby.
  – Zablokování pilového řetězu na horní hraně vodicí lišty může lištu zprudka odrazit zpět ve směru obsluhy.
  – Každá z těchto reakcí může vést k tomu, že ztratíte kontrolu nad pilou a možná se těžce zraníte. Nespoléhejte se výhradně na bezpečnostní vybavení zabudované v řetězové pile. Jako uživatel řetězové pily byste měl učinit rozličná opatření, abyste mohl pracovat bez úrazu a zranění.
  Zpětný ráz je důsledek nesprávného nebo chybného použití řetězové pily. Lze mu zabránit vhodnými preventivními opatřeními, jak je popsáno dále:
- ▶ **Držte pilu pevně oběma rukama, přičemž palce a prsty objímají rukojeti řetězové pily. Uveďte Vaše tělo a paže do polohy, při které můžete čelit silám zpětného**

rázu. Jsou-li učiněna vhodná opatření, může obsluhující osoba zvládnout síly zpětného rázu. Nikdy řetězovou pilu nepouštějte.

- ▶ **Vyvarujte se abnormálního držení těla a neřezejte nad výškou ramen.** Tím se zabrání neúmyslnému kontaktu se špičkou lišty a umožní se lepší kontrola řetězové pily v neočekávaných situacích.
- ▶ **Používejte vždy výrobcem předepsané náhradní lišty a pilové řetězy.** Nesprávné náhradní lišty a pilové řetězy mohou vést k přetržení řetězu nebo ke zpětnému rázu.
- ▶ **Držte se pokynů výrobce pro broušení a údržbu pilového řetězu.** Příliš nízké omezovače hloubky zvyšují sklon ke zpětnému rázu.

Doplňková varovná upozornění

- ▶ **Toto zařízení obsahuje magnety - nedávejte magnety do blízkosti implantátů a jiných lékařských zařízení, jako např. kardiostimulátoru či inzulínové pumpy, magnetických datových nosičů a magneticky citlivých zařízení.** Magnetem se vytváří pole, které může negativně ovlivňovat funkci lékařských zařízení nebo může vést k nevratné ztrátě dat.
- ▶ **Toto elektronářadí není určeno k tomu, aby jej používaly osoby (včetně dětí) s omezenými fyzickými, smyslovými nebo duševními schopnostmi nebo s nedostatkem zkušeností a / nebo vědomostí, ledaže budou kvůli své bezpečnosti pod dohledem kompetentní osoby nebo od ní obdržely pokyny, jak elektronářadí používat.** Děti by měly být pod dohledem, aby bylo zajištěno, že si s elektronářadím nehrají.
- ▶ **Elektronářadí držte při práci pevně oběma rukama a zajistěte si bezpečný postoj.** Oběma rukama je elektronářadí vedeno bezpečněji.
- ▶ **Zajistěte, aby všechna ochranná ústrojí a rukojeti byla při používání zařízení namontována.** Nikdy se nepokoušejte uvést do provozu neúplně smontovaný stroj nebo stroj s nepřípustnými modifikacemi.
- ▶ Elektronářadí provozujte vždy s dobře vyrovnaným a napnutým řetězem. Použití elektronářadí se špatně vyrovnaným a nesprávně napnutým řetězem může vést k prasknutí řetězu, zpětnému rázu a / nebo zraněním.
- ▶ Veškeré otvory pro chladicí vzduch udržujte čisté.

Bezpečnostní upozornění a pokyny pro optimální zacházení s akumulátorem

- ▶ **Dříve než vložíte akumulátor, zajistěte, aby byl výrobek vypnutý.** Vložení akumulátoru do výrobku, jež je zapnutý, může vést k úrazům.
- ▶ **Používejte pouze pro toto zahradní nářadí určené akumulátory Bosch**. Použití jiných akumulátorů může vést k poraněním a k nebezpečí požáru.
- ▶ **Neupravujte a neotvírejte akumulátor.** Hrozí nebezpečí zkratu.

Chraňte akumulátor před horkem, např. i před trvalým slunečním zářením, před ohněm, vodou a vlhkostí. Existuje nebezpečí výbuchu.

- ▶ **Pokud nářadí nepoužíváte, uchovávejte nepoužívaný akumulátor mimo kancelářské sponky, mince, klíče, hřebíky, šrouby nebo jiné drobné kovové předměty, které mohou způsobit přemostění kontaktů.** Zkrat mezi kontakty akumulátoru může mít za následek popáleniny nebo požár.
- ▶ **Při poškození a nesprávném používání akumulátoru mohou unikat výpary.** Prostor větrejte a při potížích vyhledejte lékaře. Výpary mohou dráždit dýchací cesty.
- ▶ **Akumulátor používejte pouze v produktech výrobce.** Jen tak bude akumulátor chráněný před nebezpečným přetížením.
- ▶ **Špičatými předměty, jako např. hřebíky nebo šroubováky, nebo působením vnější síly může dojít k poškození akumulátoru.** Uvnitř může dojít ke zkratu a akumulátor může začít hořet, může z něj unikat kouř, může vybouchnout nebo se přehřát.
- ▶ **Akumulátor nezkratujte.** Existuje nebezpečí výbuchu.
- ▶ Chraňte akumulátor před vlhkostí a vodou.
- ▶ Zahradní nářadí a akumulátor skladujte pouze v teplotním rozsahu od –20 °C do 50 °C. Nenechávejte zahradní nářadí např. v létě ležet v autě.
- ▶ Příležitostně vyčistěte větrací otvory akumulátoru měkkým, čistým a suchým štětcem.

Symboly

Následující symboly mají význam pro čtení a pochopení návodu k obsluze. Zapamatujte si symboly a jejich význam. Správná interpretace symbolů Vám pomůže výrobek lépe a bezpečněji používat.

Symbol	Význam
	Noste ochranné rukavice.
	Udržujte mimo dosah dětí, osob a domácích zvířat.
	Směr pohybu
	Směr reakce
	Hmotnost
	Zapnutí
	Vypnutí

Symbol	Význam
✓	Dovolené počínání
✗	Zakázané počínání
CLICK!	Slyšitelný zvuk
🛒	Příslušenství / náhradní díly

Popis výrobku a výkonu

Přečtěte si všechna bezpečnostní upozornění a pokyny. Nedodržování bezpečnostních upozornění a pokynů může mít za následek úraz elektrickým proudem, požár a / nebo těžká poranění.

Dbejte prosím vyobrazení v přední části návodu k použití.

Určené použití

Elektronářadí slouží pro řezání stromů a kmenů v blízkosti země. Lze jej použít pro podélné a příčné řezy vůči směru vláken.

Toto elektronářadí není vhodné k řezání minerálních materiálů.

Toto elektronářadí není určeno pro kácení stromů.

Zobrazené komponenty

Číslování zobrazených součástí se vztahuje k vyobrazení elektrického nářadí na straně s obrázky.

(1) Zadní rukojeť
(2) Vypínač
(3) Blokování zapnutí vypínače
(4) Ukazatel hladiny oleje
(5) Uzávěr nádržky na olej
(6) Hnací řetězové kolo
(7) Olejová tryska
(8) Přední rukojeť
(9) Chránič ruky / páka pro aktivaci brzdy zpětného rázu
(10) Upevňovací čep
(11) Opěrný trn
(12) Větrací otvory
(13) Pilový řetěz
(14) Lišta
(15) Kroužek napínání řetězu
(16) Zajišťovací páčka
(17) Kryt řetězového kola
(18) Chránič řetězu
(19) Odjišťovací tlačítko akumulátoru
(20) Akumulátor
(21) Nabíječka[a)]
(22) Napínací kolečko

a) **Zobrazené nebo popsané příslušenství nepatří do standardní dodávky.**

Technická data

Řetězová pila		PKE18V-30-28
Číslo zboží		**3 600 HB8 B..**
Jmenovité napětí[A)]	V	18
Rychlost řetězu při běhu naprázdno	m/s	9
Délka lišty	cm	30
Rozteč pilového řetězu		3/8" nízký profil
Tloušťka vodicího článku	mm	1,1 (0,043")
Počet vodicích článků		45
Průměr řezu max.	cm	27,5
Plnicí množství nádržky na olej	ml	160
Automatické mazání řetězu		●
Vodicí hvězdice		●
Hmotnost podle EN 62841-4-1[A)]		
– s akumulátorem	kg	4,5 (4,0 Ah) až 4,6 (6,0 Ah)
– bez akumulátoru	kg	3,9
– bez akumulátoru, lišty nebo pilového řetězu		3,3
Sériové číslo		Viz sériové číslo na výrobku (typový štítek)
Doporučená teplota prostředí při nabíjení	°C	0 až +35
Dovolená teplota prostředí při provozu [B)] a při skladování	°C	−20 až +50

Řetězová pila		PKE18V-30-28
Kompatibilní akumulátory		PBA18V...W ≥ 1.5Ah
Doporučené akumulátory		PBA18V...W ≥ 4.0Ah
Doporučené nabíječky		AL 18...

A) V závislosti na použitém akumulátoru

B) Omezený výkon při teplotách < 0 °C

Informace o hluku a vibracích

Hodnoty hlučnosti zjištěné podle **EN 62841-4-1**.

Hladina hluku elektrického nářadí stanovená za použití váhového filtru A činí typicky: hladina akustického tlaku **86** dB(A); hladina akustického výkonu **94** dB(A). Nejistota K = **4,0** dB.

Noste chrániče sluchu!

Hodnoty vibrací a_h (nepřetržité vibrace), p_F (opakované nárazové vibrace) a nejistota K zjištěné podle **EN 62841-4-1**.

a_h = **5,6** m/s^2 (K = **1,5** m/s^2),
p_F = **402** m/s^2 (K = **56** m/s^2)

Uvedená(é) celková(é) hodnota(y) vibrací a uvedená(é) hodnota(y) emise hluku byly naměřeny podle normované zkušební metody a mohou se použít pro srovnání elektronářadí s jiným.

Uvedená(é) celková(é) hodnota(y) vibrací a uvedená(é) hodnota(y) emise hluku se mohou použít i pro předběžný odhad zátěže.

Emise vibrací a hluku se mohou během reálného používání elektronářadí odchylovat od uváděných hodnot v závislosti na způsobu, jakým se elektronářadí používá, zejména, jaký druh obrobku se opracovává; a kvůli nezbytnosti pevně stanovit bezpečnostní opatření pro ochranu obsluhy, jež se zakládají na odhadu zatížení vibracemi během skutečných podmínek používání (přitom je třeba zohlednit všechny části pracovního cyklu, např. časy, v kterých je elektronářadí vypnuté a takové, v kterých je sice zapnuté, ale běží bez zatížení).

Akumulátor

Bosch prodává akumulátorové elektrické nářadí i bez akumulátoru. Na obale je uvedené, zda je součástí dodávky elektrického nářadí akumulátor.

Nabíjení akumulátoru

- ▶ **Používejte pouze nabíječky uvedené v technických údajích.** Jen tyto nabíječky jsou přizpůsobené pro lithium-iontový akumulátor používaný s vaším elektronářadím.

Upozornění: Lithium-iontové akumulátory se na základě mezinárodních dopravních předpisů dodávají částečně nabité. Aby byl zaručen plný výkon akumulátoru, před prvním použitím akumulátor úplně nabijte.

Nasazení akumulátoru

Vložte nabitý akumulátor do uchycení akumulátoru tak, aby citelně zaskočil.

Vyjmutí akumulátoru

Pro vyjmutí akumulátoru stiskněte odjišťovací tlačítko a vytáhněte akumulátor. **Nepoužívejte přitom násilí.**

Ukazatel stavu nabití akumulátoru na akumulátoru

Upozornění: Ne každý typ akumulátoru má ukazatel stavu nabití.

LED ukazatele stavu nabití akumulátoru indikují stav nabití akumulátoru. Z bezpečnostních důvodů je zjištění stavu nabití možné pouze při vypnutém elektrickém nářadí.

Pro zobrazení stavu nabití stiskněte tlačítko ukazatele stavu nabití na akumulátoru. Je to možné také při vyjmutém akumulátoru.

LED na akumulátoru	Stav nabití
Trvale svítí 4 zelené	≈ 75–100 %
Trvale svítí 3 zelené	≈ 50–75 %
Trvale svítí 2 zelené	≈ 25–50 %
Trvale svítí 1 zelená	≈ 5–25 %
Bliká 1 zelená	≈ 0–5 %

Upozornění pro optimální zacházení s akumulátorem

Akumulátor chraňte před vlhkostí a vodou.

Akumulátor skladujte pouze v teplotním rozmezí od −20 °C do 50 °C. Nenechávejte akumulátor ležet např. v létě v autě.

Příležitostně vyčistěte větrací otvory akumulátoru měkkým, čistým a suchým štětcem.

Výrazně kratší doba chodu po nabití ukazuje, že je akumulátor opotřebovaný a musí se vyměnit.

Dodržujte pokyny pro likvidaci.

Péče o akumulátor

Pro zaručení optimálního používání akumulátoru dbejte následujících upozornění a opatření:

- Chraňte akumulátor před vlhkostí a vodou.
- Elektronářadí a akumulátor skladujte pouze v teplotním rozsahu od −20 °C do 50 °C. Nenechávejte akumulátor např. v létě ležet v autě.
- Akumulátor skladujte odděleně a nikoli v zahradním nářadí.
- Při přímém slunečním záření nenechávejte akumulátor v zahradním nářadí.
- Optimální teplota pro uskladnění akumulátoru činí 5 °C.
- Příležitostně vyčistěte větrací otvory akumulátoru měkkým, čistým a suchým štětcem.

Výrazně zkrácená doba provozu po nabití ukazuje, že je akumulátor opotřebovaný a musí se nahradit.

Montáž

Pro Vaši bezpečnost

- ▶ **Pozor! Před pracemi údržby a čištění elektronářadí vypněte a odstraňte akumulátor.**
- ▶ **Pozor! Řetěz je ostrý. Při práci s řetězem vždy noste ochranné rukavice.**
- ▶ **Řetězovou pilu v žádném případě neprovozujte v blízkosti osob, dětí nebo zvířat, rovněž ne po požití alkoholu, drog nebo omamných léků.**
- ▶ **Řetězovou pilu používejte pouze se správně zajištěným krytem.**

Montáž lišty a napnutí pilového řetězu (viz obrázky B1 – B6)

- ▶ **Pozor! Pilový řetěz nenapínejte, když je horký.**
- ▶ **Při montáži nepoužívejte žádný nástroj.**
- – Řetězovou pilu položte krytem **(17)** nahoru na vhodnou rovnou plochu.
- – Když je lišta demontovaná z řetězové pily, ujistěte se, že je napínací kolečko **(22)** na liště úplně otočené proti směru hodinových ručiček.
- – Lištu **(14)** držte špičkou kolmo nahoru a upevněte nový nebo naostřený pilový řetěz **(13)** ve správném směru vyznačeném na liště (viz obrázek **B1**).
- – Ujistěte se, že je pilový řetěz **(13)** správně nasazený v drážce okolo celé lišty.
- – Veďte pilový řetěz okolo hnacího řetězového kola **(6)** a zasuňte lištu **(14)** na upevňovací čep **(10)**.
- – Zkontrolujte, zda jsou všechny díly dobře umístěny a podržte lištu s pilovým řetězem v této poloze.
- – Poté otáčejte napínacím kolečkem **(22)** po směru hodinových ručiček, dokud nebude pilový řetěz částečně napnutý a nezůstane namontovaný na liště.
- – Nasaďte kryt **(17)** a otáčejte zajišťovací páčkou **(16)** po směru hodinových ručiček, dokud nebude kryt částečně upevněný.
- – Otáčejte kroužkem napínání řetězu **(15)** po směru hodinových ručiček, dokud neucítíte mírný odpor proti otáčení.
- – Zaaretujte kroužek napínání řetězu **(15)** otočením zajišťovací páčky **(16)** po směru hodinových ručiček. V rukavicích zkontrolujte napnutí řetězu nazdvihnutím pilového řetězu **(13)** uprostřed lišty **(14)**. Správného napnutí je dosaženo, když lze pilový řetěz **(13)** nazdvihnout proti hmotnosti nářadí cca 4–6 mm od lišty **(14)**.
- – Pokud je nutné nastavit napnutí řetězu, povolte zajišťovací páčku **(16)** otočením minimálně o jednu celou otáčku proti směru hodinových ručiček, nastavte napnutí řetězu otočením kroužku napínání řetězu **(15)** a kroky zopakujte.
- – Jakmile je dosaženo správného napnutí, podržte pevně kroužek napínání řetězu **(15)** a utáhněte zajišťovací páčku **(16)** po směru hodinových ručiček.
- – Pokud je řetěz příliš napnutý, povolte zajišťovací páčku **(16)** a opakujte kroky pro napínání.

Upozornění: Pilový řetěz nenapínejte příliš moc – příliš velké napnutí vede k nadměrnému opotřebení, zkracuje životnost pilového řetězu a může poškodit lištu.

Upozornění: Nové pilové řetězy se mohou při prvním použití hodně prodloužit. Vyjměte akumulátor a během prvních dvou provozních hodin pravidelně kontrolujte napnutí pilového řetězu.

Plnění nádržky na olej (viz obrázek D)

Upozornění: Řetězová pila není při dodání naplněná olejem na pilové řetězy. Je důležité ji před použitím naplnit olejem. Používání řetězové pily bez oleje na pilové řetězy nebo při hladině oleje pod ryskou minima vede k poškození lišty a pilového řetězu.

Pro naplnění nádržky na olej postupujte následovně:

- – Postavte řetězovou pilu uzávěrem nádržky na olej **(5)** nahoru na rovný podklad.
- – Očistěte oblast okolo uzávěru nádržky na olej **(5)**. Pro odstranění nečistot použijte čistý hadřík.
- – Odšroubujte uzávěr nádržky na olej **(5)** proti směru hodinových ručiček.
- – Nádržku na olej opatrně naplňte olejem na pilové řetězy.
- – Při plnění oleje na pilové řetězy dbejte na to, aby do nádržky nevnikly žádné nečistoty nebo cizí tělesa.
- – Uzávěr nádržky na olej **(5)** je připevněný k řetězové pile. Dbejte na to, aby uzávěr nádržky na olej při plnění nezablokoval otvor nádržky.
- – Hladinu oleje můžete při provozu kontrolovat pomocí ukazatele hladiny oleje **(4)**. Pokud se dosáhne minimálního stavu, doplňte nový olej.
- – Namontujte uzávěr nádržky na olej **(5)** a pevně ho utáhněte.

Upozornění: Používejte vždy olej určený pro řetězovou pilu, abyste dosáhli nejlepšího výkonu. Používání neschváleného oleje může negativně ovlivnit efektivitu olejového systému a vést ke ztrátě záruky.

Mazání pilového řetězu (viz obrázek F3)

Životnost a řezný výkon pilového řetězu závisí na optimálním mazání. Proto se během provozu pilový řetěz přes olejovou trysku **(7)** automaticky maže přilnavým olejem na pilové řetězy.

Pravidelně kontrolujte, zda je pilový řetěz správně namazaný:

- – Podržte řetězovou pilu s plnou olejovou nádržkou hrotem lišty namířenou na světlou plochu.
- – Nechte elektronářadí běžet ca. 1 minutu nebo až je na světlé ploše patrný olej.
- – Pokud není žádný olej patrný, viz Hledání závad "Pilový řetěz je suchý".

– Pokud mazací systém stále nefunguje správně, obraťte se zákaznický servis Bosch.

Upozornění: V olejové nádržce je integrovaný olejový filtr. Kvůli vyčištění či odstranění závady se obraťte na zákaznický servis Bosch.

Upozornění: Olej je při nízkých teplotách hustý, čímž se snižuje průtok oleje.

Obsluha

- ▶ **Před použitím si vždy přečtěte návod k obsluze a bezpečnostní upozornění.**
- ▶ **Vždy noste vhodný oděv a osobní ochranné vybavení.**
- ▶ **Před používáním proveďte všechny náležité práce údržby.**
- ▶ **Před použitím vždy zkontrolujte stav nářadí a řetězu, stav oleje a správnou montáž. Řetězovou pilu používejte jen pokud je v bezvadném stavu.**
- ▶ **Vždy dbejte na to, aby okolí bylo suché a prosté překážek a nebyly zde žádné nezúčastněné osoby.**
- ▶ **Dbejte vždy na bezpečný postoj a řetězovou pilu obsluhujte pouze tehdy, když stojíte na pevné, bezpečné a rovné ploše.**
- ▶ **Nikdy nepoužívejte řetězovou pilu na žebříku nebo nad rameny.**
- ▶ **Nikdy nepracujte příliš daleko napřáhnutí nebo s nataženými pažemi.**
- ▶ **Řetězovou pilu držte vždy pevně oběma rukama.**
- ▶ **Nenechávejte řetězovou pilu ležet na zemi. Nebezpečí zakopnutí!**
- ▶ **Nekuřte a nezanášejte do pracovního prostoru oheň nebo plameny. Prach z řetězové pily může být lehce zápalný.**
- ▶ **Netiskněte spínač po automatickém vypnutí stroje. Jinak by se mohl poškodit akumulátor.**

Upozornění: Řetězová pila se nedodává naplněná olejem. Řetězovou pilu používejte teprve poté, co jste olejovou nádržku naplnili olejem na řetězy.

- ▶ **Používání řetězové pily s nesprávně vyrovnaným nebo nesprávně napnutým řetězem může vést k prasknutí řetězu, zpětnému rázu a / nebo zraněním.**
- ▶ **Nové pilové řetězy se mohou při prvním uvedení do provozu výrazně prodloužit.**
- ▶ **Během provozu pravidelně kontrolujte napnutí řetězu.** Pro správnou montáž, (viz „Montáž lišty a napnutí pilového řetězu (viz obrázky **B1** – **B6**)“, Stránka 172).

Správné zacházení s řetězovou pilou (viz obrázek I)

Vždy aplikujte v tomto odstavci popsané správné zacházení:

– Pro maximální držení a ochranu noste protiskluzové rukavice vhodné pro řetězové pily.
– Pokud je pila v provozu, vždy ji držte pevně oběma rukama.
– Položte svou pravou ruku na zadní rukojeť a svou levou ruku na přední rukojeť, přičemž Vaše palce a prsty objímají rukojeti řetězové pily. (viz obrázek **F2**)
– Udržujte se v rovnováze a mějte obě nohy na pevné zemi.
– Udržujte levý loket v "natažené", tuhé poloze pro případné odolání silám zpětného rázu.
– Nikdy nepracujte s pažemi rozpřaženými nebo příliš daleko.
– Mějte řetězovou pilu pevně uchopenou a levou paži držte v tuhé poloze, abyste si zachovali kontrolu nad řetězovou pilou, pokud dojde ke zpětnému rázu.
– Řetězovou pilu držte na pravé straně Vašeho těla.
– Dbejte na to, aby žádná část Vašeho těla nepřetínala řeznou linii. Zpětný ráz může řetězovou pilu odrazit zpátky na Vaše tělo. (viz obrázek **I**) Díky zpětnému rázu může být řetězová pila odmrštěna zpátky na Vaše tělo. (viz obrázek **I**)

Zapnutí/vypnutí (viz obrázek F1)

- ▶ **Pro maximální držení a ochranu noste protiskluzové rukavice vhodné pro řetězové pily.**

Před zapnutím:

– Odstraňte chránič řetězu **(18)**.
– Vložte akumulátor.
– Řetězovou pilu držte pevně a bezpečně za obě rukojeti a postavte se tak, abyste měli tělo mimo dosah pilového řetězu. (Viz obrázek **I**.)

Zapnutí:

– Přesuňte páku pro aktivaci brzdy zpětného rázu **(9)** z polohy **O** do polohy **I** ve směru přední rukojeti **(8)**.
– Stiskněte blokování zapnutí vypínače **(3)**, poté vypínač **(2)** a držte je stisknuté.
– Jakmile řetězová pila běží, uvolněte blokování zapnutí vypínače.
– Před řezáním dřeva musí mít pilový řetěz plnou rychlost.

Upozornění: Řetězovou pilu nelze spustit, pokud nebyla páka pro aktivaci brzdy zpětného rázu **(9)** před použitím správně deaktivovaná.

Vypnutí:

– Uvolněte vypínač **(2)**. Blokování zapnutí vypínače se vrátí do zabezpečeného/zablokovaného stavu.
– Po použití přesuňte páku pro aktivaci brzdy zpětného rázu **(9)** z polohy 1 do polohy 2 dopředu, směrem od přední rukojeti **(8)**.

Všeobecné počínání při řezání (viz obrázek G)

– Začínající uživatelé by si měli vyzkoušet řezání kmenů na koze pro řezání dřeva.
– Zaujměte s vypnutou pilou správný postoj před dřevem.
– Zapněte řetězovou pilu a než se dostanete do kontaktu se dřevem, přesvědčete se, že řetěz pily běží plnou rychlostí.
– Řezat začněte tak, že přitisknete drapákovou narážku **(11)** proti dřevu, aby se řez stabilizoval.

- Pokud řežete tlustší polena nebo kmeny, použijte drapákovou narážku jako páku tím, že drapákovou narážku během řezání postupně snižujete na nižší bod. K tomu zatáhněte řetězovou pilu lehce dozadu, až se drapáková narážka uvolní a pro další řezání nasaďte řetězovou pilu znovu na nižší rovinu. Řetězovou pilu zcela nevytahujte z řezu ven.
- Nechte řetězovou pilu během celého řezu běžet a udržujte stejnoměrnou rychlost.
- Při řezání netlačte silou na pilový řetěz, nýbrž nechte jej pracovat.
- Řetězovou pilu vždy odstraňujte z řezu s běžícím pilovým řetězem.
- Pozor na konec pilového řezu. Jakmile řetězová pila volně dořízla, změní se neočekávaně tíhová síla. Je zde nebezpečí zranění pro nohy a chodidla.
- Uvolněte spínač, jakmile řez skončil, aby se řetěz dostal do klidového stavu a napolohujte brzdu zpětného rázu **(9)** správně do polohy O (viz obrázek **F1**).

Zpětný ráz pily (viz obrázek H)

Se základním pochopením zpětného rázu můžete omezit vyskytující se zpětné rázy, které mohou vést k nehodám.

Vždy dbejte na to, abyste stáli pevně na zemi a udržovali rovnováhu.

Pod zpětným rázem pily se rozumí náhlý ráz běžící řetězové pily nahoru a zpět, který může nastat při dotyku špičky lišty s řezaným materiálem nebo při sevřeném řetězu.

Pokud se vyskytne zpětný ráz pily, reaguje řetězová pila nepředvídaným chováním a způsobem a může zapříčinit těžká poranění obsluze nebo osobám, které stojí v oblasti řezání.

Dávejte pozor zejména na řezání v bočních a šikmých směrech a též u podélných řezů. U těchto řezů obvykle nelze použít drapákovou narážku **(11)**.

Pro minimalizaci zpětného rázu dbejte následujících preventivních opatření:

- Vždy dbejte na správnou manipulaci s řetězovou pilou.
- Mějte řetězovou pilu pevně uchopenou a levou paži držte v tuhé poloze, abyste si zachovali kontrolu nad řetězovou pilou, pokud dojde ke zpětnému rázu.
- Zajistěte, aby byl prostor, kde řežete, bez překážek. Dbejte na to, aby se nos lišty nedostal do kontaktu s kmenem, větví, plotem nebo jinou překážkou, na kterou byste mohli při práci s pilou narazit.

Upozornění: Pokud se hrot lišty dostane do kontaktu s překážkou, může dojít ke zpětnému rázu.

- Vždy řezejte s plnou rychlostí řetězové pily. Spínač **(2)** zcela stiskněte a udržujte stejnoměrnou rychlost.
- Používejte pouze firmou Bosch doporučené náhradní lišty a zpětnému rázu odolné řetězy.

Brzda zpětného rázu

Brzda zpětného rázu je bezpečnostní mechanizmus, který se aktivuje zápěstím prostřednictvím páky pro aktivaci brzdy zpětného rázu **(9)**, když dojde ke zpětnému rázu. Pilový řetěz se ihned zastaví. Tím se sníží nebezpečí zranění dané zpětným rázem.

Pravidelně testujte, zda brzda zpětného rázu funguje:

- Řetězovou pilu držte pevně oběma rukama.
- Zapněte řetězovou pilu.
- Když pilový řetěz běží, zatlačte páku zápěstím dopředu, abyste aktivovali brzdu zpětného rázu **(9)**. Řetězovou pilu nepoužívejte, pokud pila při tomto testu okamžitě nezastaví.

Upozornění: Při normálním používání nezastavujte řetězovou pilu úmyslným ovládáním páky brzdy zpětného rázu **(9)**.

Řezání kmenů (viz obrázek I)

- Kmeny před řezáním vždy zajistěte.
- Kmeny řežte vždy za zajištěnými body, aby se zabránilo, že se kmen sevře a zablokuje řetěz.
- Dbejte na to, aby pilový řetěz nikdy nepřišel do kontaktu se zemí nebo řezným vybavením.
- Kvůli nebezpečí klopýtnutí dávejte pozor na pařezy, větve, kořeny apod.

Řezání dřeva pod pnutím (viz obrázek J)

- Řezání dřeva, větví nebo stromů pod pnutím by měli provádět pouze vyškolení odborníci. Zde je vyžadována extrémní opatrnost. Existuje zde zvýšené nebezpečí úrazu.

Odvětvování větví nebo stromů (viz obrázek K)

- Pod odvětvením se rozumí oddělení větví od pokáceného stromu nebo velké větve.
- Nechte větší, dolů směřující větve, které strom podepírají, prozatím stát.
- Menší větve odstraňte v jednom řezu.

Hledání závad

Pokud Vaše elektronářadí nefunguje bezvadně, následující tabulka Vám ukáže příznaky závad, možné příčiny a též opatření k nápravě. Nemůžete-li tím problém identifikovat a odstranit, obraťte se na Váš servis.

Pozor: Před hledáním závady elektronářadí vypněte a odejměte akumulátor.

Problém	Možná příčina	Odstranění
Řetězová pila neběží	Způsobila brzda zpětného rázu	Viz obrázek **F1**
	Vybitý akumulátor	Akumulátor nabijte, viz také „Upozornění k nabíjení“

Problém	Možná příčina	Odstranění
	Zareagovala ochrana motoru	Nechte motor vychladnout
	Akumulátor příliš studený / příliš horký	Nechte akumulátor zahřát/vychladnout
	Elektrické nářadí je vadné	Vyhledejte servis
	Příliš silné napnutí řetězu	Nastavte napnutí řetězu.
Řetězová pila pracuje nepravidelně	Vybitý akumulátor	Akumulátor nabijte, viz také „Upozornění k nabíjení“
	Elektrické nářadí je vadné	Vyhledejte servis
Přebytečný olej	Zbytek oleje z oblasti řetězu a pastorku	(viz „Údržba a servis“, Stránka 175)
Pilový řetěz je suchý	V nádržce na olej není žádný olej	Doplňte olej, viz také „Mazání pilového řetězu“
	Olejová tryska **(7)** ucpaná	Vyčistěte olejovou trysku **(7)**
	Ucpaný olejový filtr	Kontaktujte servis Bosch
Horký pilový řetěz / horká vodicí lišta	V nádržce na olej není žádný olej	Doplňte olej
	Příliš silné napnutí řetězu	Nastavte napnutí řetězu.
	Tupý pilový řetěz	Vyměňte pilový řetěz
	Ucpaný výtokový kanálek oleje	Vyhledejte servis
Pilový řetěz škube, vibruje nebo neřeže správně	Příliš malé napnutí řetězu	Napnutí řetězu upravte
	Tupý pilový řetěz	Vyměňte pilový řetěz
	Opotřebený pilový řetěz	Vyměňte pilový řetěz
	Pilové zuby mají špatný směr	Pilový řetěz namontujte správně
	Poškozená nebo opotřebovaná lišta	Lištu vyměňte nebo kontaktujte servis Bosch
Silné vibrace / silný hluk	Elektrické nářadí je vadné	Vyhledejte servis
	Nesprávně namontovaný řetěz	Zkontrolujte, zda je řetěz správně namontovaný, viz „Montáž lišty a napnutí pilového řetězu“.
Příliš krátká doba řezání na jedno nabití akumulátoru	Příliš velké tření kvůli chybějícímu mazání	Zajistěte mazání řetězu (viz „Mazání pilového řetězu“)
	Pilový řetěz se musí vyměnit	Vyčistěte pilový řetěz
	Špatná technika řezání	Viz „Práce s řetězovou pilou“
	Akumulátor není zcela nabitý	Akumulátor nabijte, viz také „Upozornění k nabíjení“
	Akumulátor mimo přípustný teplotní rozsah	Nechte akumulátor zahřát na pokojovou teplotu (v přípustném teplotním rozsahu 0–45 °C)
	Příliš silné napnutí řetězu	Nastavte napnutí řetězu.
	Tupý pilový řetěz	Vyměňte pilový řetěz
Pilový řetěz se pohybuje pomalu	Vybitý akumulátor	Akumulátor nabijte, viz také „Upozornění k nabíjení“
	Akumulátor mimo přípustný teplotní rozsah	Nechte akumulátor zahřát na pokojovou teplotu (v přípustném teplotním rozsahu 0–45 °C)

Údržba a servis

Údržba, čištění a přeprava

- ▶ **Pozor! Před pracemi údržby a čištění elektronářadí vypněte a odstraňte akumulátor.**
- ▶ **Vždy noste vhodný oděv a osobní ochranné vybavení.**
- ▶ **Řetězovou pilu pravidelně kontrolujte na zjevné závady jako volný, vyvěšený nebo poškozený pilový řetěz, volné upevnění a opotřebené nebo poškozené konstrukční díly.**
- ▶ **Neprovádějte na zahradním nářadí žádné změny.** Nepřípustné změny mohou negativně ovlivnit bezpečnost Vašeho zahradního nářadí, vést ke zvýšenému hluku a vibracím a zanikne záruka.

Údržba a čištění

– Udržujte elektronářadí a větrací otvory čisté, aby se pracovalo dobře a bezpečně.

- Pro čištění elektronářadí nepoužívejte vodu, rozpouštědla ani lešticí prostředky.
- Pro odstranění nečistot z elektronářadí používejte čistý hadřík nebo hustý kartáč.
- Pro opatrné odstranění nečistot z olejové trysky **(7)** použijte čistý hadřík. Dbejte na to, aby se do olejové trysky **(7)** nedostaly žádné nečistoty, poněvadž to může vést k ucpání a problémům s mazáním.

Údržba řetězu pily

- Než výrobek na delší dobu uložíte, vyčistěte pilový řetěz a lištu, aby se zabránilo zadření dílů.

Pilový řetěz čistěte takto:

- Sejměte z řetězové pily kryt **(17)**, lištu **(14)** a pilový řetěz **(13)** a očistěte je pevným kartáčem.
- Zkontrolujte pilový řetěz, zda není poškozený, a v případě potřeby ho vyměňte nebo naostřete.

Výměna a ostření pilového řetězu

▶ **Pro optimální výkon a bezpečnost je zapotřebí ostrý pilový řetěz.**

▶ **Pilový řetěz nikdy neostřete sami, ledaže s tím máte zkušenosti.**

Pilový řetěz se může při delším používání nebo při kontaktu s jinými předměty než je dřevo otupit.

- Vyměňte pilový řetěz za řetězové příslušenství Bosch nebo si pilový řetěz nechte odborně naostřit, viz příslušenství.
- Pro montáž řetězu pily na nářadí (viz „Montáž lišty a napnutí pilového řetězu (viz obrázky **B1** – **B6**)“, Stránka 172).

Údržba lišty

▶ **Pilovou lištu vyměňujte pouze tehdy, pokud výrobku a pokynům přesně rozumíte, v opačném případě se prosím obraťte na zákaznický servis Bosch.**

▶ **Používejte pouze firmou Bosch doporučené náhradní lišty.**

Zkontrolujte opotřebení a trhliny lišty. Při poškození lištu vyměňte. Návod k odstranění lišty naleznete (viz „Montáž lišty a napnutí pilového řetězu (viz obrázky **B1** – **B6**)“, Stránka 172).

Náhradní díly a příslušenství (viz obrázek L)

Na www.bosch-pt.com naleznete explodované výkresy a informace o náhradních dílech.

Přeprava a skladování řetězové pily

Před přepravou řetězové pily:

- Vždy vyjměte akumulátor.
- Aby se zabránilo poraněním, když se řetězová pila nepoužívá, vždy namontujte ochranu řetězu **(18)** na lištu **(14)**.
- Vždy aktivujte brzdu řetězu tím, že posunete chránič ruky / brzdu řetězu dopředu.
- Doporučuje se nosit řetězovou pilu lištou dozadu.

Než řetězovou pilu uskladníte, proveďte navíc ke všem krokům pro přepravu řetězové pily následující kroky:

- Než řetězovou pilu uskladníte, vyprázdněte olejovou nádržku a před používáním ji opět naplňte.
- Řetězovou pilu vždy uskladňujte na bezpečném, suchém místě mimo dosah dětí.
- Na řetězovou pilu nikdy neodkládejte žádné předměty.

Zákaznická služba a poradenství ohledně použití

Czech Republic

Tel.: +420 519 305700

Odkaz na adresy našich servisů a na záruční podmínky najdete na poslední straně.

V případě veškerých otázek a objednávek náhradních dílů bezpodmínečně uveďte 10místné věcné číslo podle typového štítku výrobku.

Zpracování odpadů

Výrobky, akumulátory, příslušenství a obaly mají být dodány k opětovnému zhodnocení nepoškozujícímu životní prostředí.

Výrobky a akumulátory/baterie nevyhazujte do domovního odpadu!

Pouze pro země EU:

Podle evropské směrnice 2012/19/EU musejí být neupotřebitelné výrobky a podle evropské směrnice 2006/66/ES vadné nebo opotřebované akumulátory/baterie odděleně shromážděny a dodány k opětovnému zhodnocení nepoškozujícímu životní prostředí.

Při nesprávné likvidaci mohou mít stará elektrická a elektronická zařízení z důvodu možné přítomnosti nebezpečných látek škodlivé účinky na životní prostředí a lidské zdraví.

Slovenčina

Bezpečnostné pokyny

Vysvetlenie obrázkových symbolov

Všeobecné upozornenie na nebezpečenstvo.

Prečítajte si tento návod na používanie.

Nepoužívajte v daždi.

Reťazovú pílu držte vždy pevne oboma rukami.

Pamätajte na možný spätný ráz reťazovej píly a vyhýbajte sa kontaktu s hrotom čepele (napínacej lišty).

Noste ochranu očí, sluchu a hlavy.

Noste ochranné rukavice.

VAROVANIE: Pred prácami údržby odpojte akumulátor.

Všeobecné bezpečnostné upozornenia pre elektrické náradie

⚠ VÝSTRAHA **Prečítajte si všetky bezpečnostné upozornenia, pokyny, ilustrácie a špecifikácie dodané s týmto elektrickým náradím.** Nedodržiavanie všetkých uvedených pokynov môže mať za následok úraz elektrickým prúdom, požiar a/alebo ťažké poranenie.

Tieto výstražné upozornenia a bezpečnostné pokyny starostlivo uschovajte na budúce použitie.

Pojem „elektrické náradie“ používaný v nasledujúcom texte sa vzťahuje na elektrické náradie napájané zo siete (s prívodnou šnúrou) a na elektrické náradie napájané akumulátorovou batériou (bez prívodnej šnúry).

Bezpečnosť na pracovisku

- ▶ **Pracovisko vždy udržiavajte čisté a dobre osvetlené.** Neporiadok a neosvetlené priestory pracoviska môžu mať za následok pracovné úrazy.
- ▶ **Nepoužívajte elektrické náradie vo výbušnom prostredí, napr. tam, kde sa nachádzajú horľavé kvapaliny, plyny alebo horľavý prach.** Ručné elektrické náradie vytvára iskry, ktoré by mohli zapáliť prach alebo výpary.
- ▶ **Nedovoľte deťom a iným nepovolaným osobám, aby sa počas používania elektrického náradia zdržiavali v blízkosti pracoviska.** Pri rozptyľovaní môžete stratiť kontrolu nad náradím.

Bezpečnosť na pracovisku

- ▶ **Nevystavujte elektrické náradie dažďu ani vlhkosti.** Vniknutie vody do ručného elektrického náradia zvyšuje riziko úrazu elektrickým prúdom.

Bezpečnosť osôb

- ▶ **Buďte ostražití, sústreďte sa na to, čo robíte, a s elektrickým náradím pracujte uvážlivo. Nepracujte s elektrickým náradím, ak ste unavení alebo ak ste pod vplyvom drog, alkoholu alebo liekov.** Krátka nepozornosť pri používaní elektrického náradia môže mať za následok vážne poranenia.
- ▶ **Používajte osobné ochranné prostriedky. Vždy používajte ochranné okuliare.** Používanie osobných ochranných prostriedkov, ako je ochranná dýchacia maska, bezpečnostná pracovná obuv, ochranná prilba alebo chrániče sluchu, podľa druhu elektrického náradia a spôsobu jeho použitia znižuje riziko zranenia.
- ▶ **Vyhýbajte sa neúmyselnému uvedeniu elektrického náradia do činnosti. Pred zasunutím zástrčky do zásuvky a/alebo pred pripojením akumulátora, pred chytením alebo prenášaním elektrického náradia sa vždy presvedčte, či je elektrické náradie vypnuté.** Prenášanie elektrického náradia so zapnutým vypínačom alebo pripojenie zapnutého elektrického náradia k elektrickej sieti môže mať za následok nehodu.
- ▶ **Kým zapnete elektrické náradie, odstráňte z neho nastavovacie pomôcky alebo kľúče na skrutky.** Nastavovací nástroj alebo kľúč, ktorý sa nachádza v rotujúcej časti elektrického náradia, môže spôsobiť vážne poranenia osôb.
- ▶ **Vyhýbajte sa abnormálnym polohám tela. Dbajte na pevný postoj a neustále udržiavajte rovnováhu.** Takto budete môcť lepšie kontrolovať ručné elektrické náradie v neočakávaných situáciách.
- ▶ **Pri práci noste vhodný pracovný odev. Nenoste voľné odevy ani šperky. Dbajte, aby sa vlasy, odev a rukavice nedostali do blízkosti pohyblivých súčastí.** Voľný odev, dlhé vlasy alebo šperky sa môžu zachytiť do rotujúcich častí elektrického náradia.
- ▶ **Ak sa dá na ručné elektrické náradie namontovať odsávacie zariadenie a zariadenie na zachytávanie prachu, presvedčte sa, či sú dobre pripojené a správne používané.** Používanie odsávacieho zariadenia a zariadenia na zachytávanie prachu znižuje riziko ohrozenia zdravia prachom.
- ▶ **Dbajte, aby ste pri rutinnom používaní náradia nekonali v rozpore s princípmi jeho bezpečného používania.** Nepozorná práca môže viesť v okamihu k ťažkému zraneniu.

Starostlivé používanie elektrického náradia

- ▶ **Nikdy nepreťažujte elektrické náradie. Používajte elektrické náradie vhodné na daný druh práce.** S vhodným ručným elektrickým náradím budete pracovať lepšie a bezpečnejšie v uvedenom rozsahu výkonu náradia.
- ▶ **Nepoužívajte elektrické náradie, ktoré má pokazený vypínač.** Náradie, ktoré sa už nedá zapnúť alebo vypnúť, je nebezpečné a treba ho zveriť do opravy odborníkovi.
- ▶ **Než začnete náradie nastavovať alebo prestavovať, vymieňať príslušenstvo alebo kým ho odložíte, vždy vytiahnite zástrčku sieťovej šnúry zo zásuvky a/alebo odoberte akumulátor, ak je to možné.** Toto preventívne opatrenie zabraňuje neúmyselnému spusteniu elektrického náradia.
- ▶ **Nepoužívané elektrické náradie uschovávajte tak, aby bolo mimo dosahu detí. Nedovoľte používať toto náradie osobám, ktoré s ním nie sú dôverne oboznámené**

alebo ktoré si neprečítali tieto pokyny. Elektrické náradie je nebezpečné, ak ho používajú neskúsené osoby.

- ▶ **Elektrické náradie a príslušenstvo starostlivo ošetrujte. Kontrolujte, či pohyblivé súčiastky bezchybne fungujú alebo či nie sú blokované, zlomené alebo poškodené, čo by mohlo negatívne ovplyvniť správne fungovanie elektrického náradia. Pred použitím náradia dajte poškodené súčiastky vymeniť.** Veľa nehôd je spôsobených nedostatočnou údržbou elektrického náradia.
- ▶ **Rezné nástroje udržiavajte ostré a čisté.** Starostlivo ošetrované rezné nástroje s ostrými reznými hranami majú menšiu tendenciu zablokovať sa a ľahšie sa dajú viesť.
- ▶ **Používajte elektrické náradie, príslušenstvo, nastavovacie nástroje a pod. podľa týchto výstražných upozornení a bezpečnostných pokynov. Pri práci zohľadnite konkrétne pracovné podmienky a činnosť, ktorú budete vykonávať.** Používanie elektrického náradia na iný než predpokladaný účel môže viesť k nebezpečným situáciám.
- ▶ **Rukoväti a úchopové povrchy udržujte suché, čisté a bez oleja alebo mazacieho tuku.** Šmykľavé rukoväti a úchopové povrchy neumožňujú bezpečnú manipuláciu a ovládanie náradia v neočakávaných situáciách.

Starostlivé používanie akumulátorového náradia

- ▶ **Akumulátory nabíjajte len v nabíjačkách, ktoré odporúča výrobca akumulátora.** Ak sa používa nabíjačka určená na nabíjanie iného typu akumulátorov, hrozí nebezpečenstvo požiaru.
- ▶ **Do elektrického náradia používajte len špecificky určené akumulátory.** Používanie iných akumulátorov môže mať za následok poranenie a nebezpečenstvo požiaru.
- ▶ **Nepoužívané akumulátory uschovávajte tak, aby sa nemohli dostať do styku s kancelárskymi sponkami, mincami, kľúčmi, klincami, skrutkami alebo s inými drobnými kovovými predmetmi, ktoré by mohli spôsobiť skratovanie kontaktov.** Skrat medzi kontaktmi akumulátora môže mať za následok popálenie alebo vznik požiaru.
- ▶ **Z akumulátora môže pri nesprávnom používaní vytekať kvapalina. Vyhýbajte sa kontaktu s touto kvapalinou. Po náhodnom kontakte opláchnite postihnuté miesto vodou. Ak sa dostane kvapalina z akumulátora do očí, vypláchnite ich a vyhľadajte lekára.** Unikajúca kvapalina z akumulátora môže spôsobiť podráždenie pokožky alebo popáleniny.
- ▶ **Nepoužívajte poškodené alebo upravované akumulátory alebo náradie.** Poškodené alebo upravované akumulátory môžu neočakávane reagovať a spôsobiť požiar, výbuch alebo zranenie.
- ▶ **Nevystavujte akumulátory alebo náradie ohňu ani vysokým teplotám.** Vystavenie ohňu alebo teplote nad 130 °C môže spôsobiť výbuch.
- ▶ **Dodržujte pokyny týkajúce sa nabíjania a akumulátory alebo náradie nenabíjajte mimo teplotného rozsahu uvedeného v pokynoch.** Nesprávne nabíjanie alebo teploty mimo špecifikovaného rozsahu môžu poškodiť akumulátor a zvýšiť riziko požiaru.

Servis

- ▶ **Elektrické náradie dávajte opravovať len kvalifikovanému personálu, ktorý používa originálne náhradné súčiastky.** Tým sa zaistí zachovanie bezpečnosti náradia.
- ▶ **Nikdy neopravujte poškodené akumulátory.** Akumulátory môže opravovať len výrobca alebo autorizovaný servis.

Všeobecné bezpečnostné výstrahy pre reťazovú pílu

- ▶ **Keď píla beží, nepribližujte sa k pílovej reťazi žiadnou časťou tela. Pred spustením reťazovej píly sa vždy presvedčte, či sa pílová reťaz niečoho nedotýka.** Pri práci s reťazovou pílou môže jediný okamih nepozornosti mať za následok to, že Vám pílová reťaz zachytí odev alebo niektorú časť tela.
- ▶ **Reťazovú pílu držte vždy pevne pravou rukou za zadnú rukoväť a ľavou rukou za prednú rukoväť.** Držanie reťazovej píly pri práci nesprávnym spôsobom v opačnej pracovnej polohe zvyšuje riziko poranenia a nesmie sa používať.
- ▶ **Držte reťazovú pílu vždy len za izolované rukoväte, pretože sa môže stať, že sa pílová reťaz dostane do kontaktu so skrytým elektrickým vedením.** Kontakt pílovej reťaze s elektrickým vedením, ktoré je pod prúdom, môže dostať pod prúd aj kovové súčiastky náradia, a to môže spôsobiť zásah elektrickým prúdom.
- ▶ **Používajte ochranné okuliare. Odporúčame používať aj ďalšie ochranné pomôcky na ochranu uší, hlavy, rúk, nôh a chodidiel.** Vhodné ochranné pracovné oblečenie znižuje nebezpečenstvo poranenia odletujúcimi trieskami a náhodným dotykom reťaze píly.
- ▶ **Nepracujte s reťazovou pílou na strome, na rebríku, na streche alebo na inom nestabilnom podklade.** Odporúčame používať ďalšie pomôcky na ochranu uší, hlavy, rúk, nôh a chodidiel.
- ▶ **Dbajte vždy na pevný postoj a používajte reťazovú pílu iba vtedy, keď stojíte na pevnom, bezpečnom a rovnom podklade.** Klzký podklad alebo nestabilné plochy na státie môžu viesť k strate rovnováhy alebo k strate kontroly nad reťazovou pílou.
- ▶ **Pri rezaní konára, ktorý je napnutý, rátajte s tým, že sa odpruží smerom späť.** Keď sa toto napätie vlákien dreva uvoľní, môže napnutý konára trafiť obsluhujúcu osobu a/alebo jej vytrhnúť reťazovú pílu spod kontroly.
- ▶ **Mimoriadne opatrne postupujte pri rezaní krovín a mladých stromčekov.** Tento tenký materiál by sa mohol v reťazovej píle zachytiť a udrieť Vás, alebo Vás dostať z rovnovážnej polohy.
- ▶ **Reťazovú pílu prenášajte držaním za prednú rukoväť a vždy vypnutú tak, aby bola pílová reťaz odvrátená od Vášho tela. Pri prevážaní alebo počas úschovy reťazovej píly vždy navlečte ochranný kryt.** Starostlivé zaob-

chádzanie s reťazovou pílou znižuje pravdepodobnosť neúmyselného dotyku s bežiacou pílovou reťazou.

- ▶ **Dodržiavajte pokyny pre mastenie, napnutie reťaze a výmenu šepele a reťaze.** Neodborne napnutá alebo namastená reťaz sa môže buď pretrhnúť alebo môže zvýšiť riziko spätného rázu náradia.
- ▶ **Používajte len na pílenie dreva. Reťazovú pílu nepoužívajte nikdy na také práce, na ktoré nie je určená. Príklad: Nepoužívajte reťazovú pílu na rezanie kovu, plastov, muriva ani iných stavebných materiálov, ktoré nie sú vyrobené z dreva.** Použitie reťazovej píly na také práce, na ktoré nie je určená, môže vyvolať vznik nebezpečných situácií.
- ▶ **Táto píla nie je určená na zrezávanie (stínanie) stromov.** Použitie reťazovej píly na iný účel ako je určená, môže mať za následok ťažké poranenie obsluhujúceho pracovníka alebo osôb, ktoré sú v okolí.
- ▶ **Riaďte sa všetkými pokynmi, keď odstraňujete nahromadený materiál, skladujete reťazovú pílu alebo na nej vykonávate údržbu. Uistite sa, že je vypnutý zapínač/vypínač a vytiahnutý akumulátor.** Neočakávané spustenie reťazovej píly pri odstraňovaní nahromadeného materiálu alebo pri údržbe môže spôsobiť ťažké poranenia.
- ▶ **Chráňte náradie pred dažďom alebo vlhkosťou.** Preniknutie vody do náradia zvyšuje riziko úrazu elektrickým prúdom.
- ▶ **Chráňte akumulátor pred dažďom alebo vlhkosťou.** Preniknutie vody do akumulátora zvyšuje riziko úrazu elektrickým prúdom.
- ▶ **Rukoväti a úchopové povrchy udržujte suché, čisté a bez oleja alebo mazacieho tuku.** Šmykľavé rukoväti a úchopové povrchy neumožňujú bezpečnú manipuláciu a ovládanie náradia v neočakávaných situáciách.
- ▶ **Príčiny spätného rázu a zabránenie spätnému rázu:**
  – Spätný ráz (spätný úder) sa môže vyskytnúť vtedy, keď sa hrot vodiacej lišty dotkne nejakého predmetu, alebo keď sa drevo ohne a reťazová píla sa v reze zablokuje.
  – Dotyk hrotom vodiacej lišty môže mať v mnohých prípadoch za následok neočakávanú reakciu smerujúcu dozadu, pri ktorej sa vodiaca lišta vymrští smerom hore a udrie smerom k obsluhujúcej osobe.
  – Zablokovanie pílovej reťaze na hornej hrane vodiacej lišty môže lištu prudko vymrštiť smerom k obsluhujúcej osobe.
  – Každá z týchto reakcií môže mať za následok stratu Vašej kontroly nad pílou, následkom čoho by ste sa mohli vážne zraniť . Nespoliehajte sa výlučne iba na bezpečnostné prvky zabudované v reťazovej píle. Ako majiteľ reťazovej píly by ste mali podniknúť rozličné opatrenia, aby ste mohli pracovať bez úrazov a poranení.
  Spätný ráz je dôsledkom nesprávneho alebo chybného použitia reťazovej píly. Môžete mu zabrániť prijatím vhodných preventívnych bezpečnostných opatrení, ktoré sú opísané následne:
- ▶ **Držte reťazovú pílu pevne oboma rukami, pričom palce a prsty obopínajú rukoväte reťazovej píly. Svoje telo a ruky dajte do takej polohy, v ktorej budete môcť najlepšie odolať silám spätného rázu.** V prípade uskutočnenia vhodných opatrení môže obsluhujúca osoba sily spätného rázu zvládnuť. Reťazovú pílu nikdy nepúšťajte z rúk.
- ▶ **Vyhýbajte sa abnormálnym polohám tela a nepíľte vo väčšej výške, ako sú Vaše ramená.** Tým sa zabráni neúmyselnému dotyku s hrotom vodiacej lišty a umožní sa lepšia kontrola reťazovej píly v neočakávaných situáciách.
- ▶ **Používajte výlučne iba výrobcom predpísané náhradné vodiace lišty a pílové reťaze.** Nesprávne náhradné vodiace lišty a pílové reťaze môžu mať za následok roztrhnutie reťaze alebo vyvolať spätný ráz.
- ▶ **Dodržiavajte pokyny výrobcu pre brúsenie a údržbu pílovej reťaze.** Príliš nízke obmedzovače hĺbky zvyšujú možnosť vzniku spätného rázu.

Ďalšie bezpečnostné pokyny

- ▶ **Toto náradie obsahuje magnety - Magnet neumiestňujte do blízkosti implantátov a iných zdravotníckych pomôcok, ako sú napr. kardiostimulátor alebo inzulínová pumpa, magnetické dátové nosiče a magneticky citlivé prístroje.** Prostredníctvom magnetu sa vytvára magnetické pole, ktoré môže negatívne ovplyvňovať fungovanie zdravotníckych prístrojov alebo môže viesť k nezvratnej strate údajov.
- ▶ **Toto elektrické náradie nie je určené na používanie pre osoby (vrátane detí) s obmedzenými psychickými, senzorickými a duševnými schopnosťami alebo s nedostatočnými skúsenosťami a/alebo s nedostatočnými vedomosťami. Ibaže by boli pod dohľadom osoby zodpovedajúcej za ich bezpečnosť, alebo od nej dostali pokyny, ako majú elektrické náradie používať.** Dávajte pozor na deti, aby ste vylúčili možnosť, že sa budú s týmto náradím hrať.
- ▶ **Pri práci držte elektrické náradie pevne oboma rukami a zabezpečte si stabilný postoj.** Pomocou dvoch rúk sa elektrické náradie ovláda bezpečnejšie.
- ▶ **Postarajte sa o to, aby boli pri používaní na náradí vždy namontované ochranné prvky a rukoväte.** Nikdy sa nepokúšajte používať neúplne zmontované náradie alebo náradie s neschválenými modifikáciami.
- ▶ Používajte náradie vždy so správne nastavenou a napnutou reťazou. Použitie náradia s chybne nastavenou a nesprávne napnutou reťazou môže mať za následok pretrhnutie reťaze, spätný ráz a/alebo ťažké poranenie.
- ▶ Všetky otvory vzduchového chladenia udržiavajte bez nečistôt.

Pokyny pre optimálne zaobchádzanie s akumulátorom

- ▶ **Postarajte sa o to, aby bol produkt vždy vypnutý, keď doň budete vkladať akumulátor.** Vkladanie akumulátorov do záhradníckeho náradia, ktoré je zapnuté, môže zapríčiniť úraz.

- ▶ **Používajte do tohto náradia len určené akumulátory značky Bosch**. Používanie iných akumulátorov môže mať za následok poranenie alebo spôsobiť požiar.
- ▶ **Akumulátor neupravujte ani ho neotvárajte.** Hrozí nebezpečenstvo skratu.

Chráňte akumulátor pred horúčavou (napr. aj pred trvalým slnečným žiarením), pred ohňom, vodou a vlhkosťou. Hrozí nebezpečenstvo výbuchu.

- ▶ **Ak zariadenie nepoužívate, uchovávajte nepoužívaný akumulátor mimo kancelárskych spiniek, mincí, kľúčov, klincov, skrutiek alebo iných malých kovových predmetov, ktoré by mohli spôsobiť premostenie kontaktov.** Skrat medzi kontaktmi akumulátora môže mať za následok popáleniny alebo požiar.
- ▶ **V prípade jeho poškodenia alebo neodborného používania môžu z akumulátora unikať škodlivé výpary.** Zabezpečte prívod čerstvého vzduchu a pri ťažkostiach vyhľadajte lekára. Výpary môžu dráždiť dýchacie cesty.
- ▶ **Akumulátor používajte len v produktoch výrobcu.** Len tak bude akumulátor chránený pred nebezpečným preťažením.
- ▶ **Špicatými predmetmi, ako napr. klince alebo skrutkovače alebo pôsobením vonkajšej sily môže dôjsť k poškodeniu akumulátora.** Vo vnútri môže dôjsť ku skratu a akumulátor môže začať horieť, môže z neho unikať dym, môže vybuchnúť alebo sa prehriať.
- ▶ **Akumulátor neskratujte.** Hrozí nebezpečenstvo výbuchu.
- ▶ Chráňte akumulátor pred vlhkosťou a vodou.
- ▶ Skladujte toto záhradné náradie pri rozsahu teploty od -20 °C do 50 °C. Nenechávajte napríklad ležať záhradné náradie v lete v motorovom vozidle.
- ▶ Príležitostne prečistite vetracie štrbiny akumulátora čistým jemným suchým štetcom.

Symboly

Nasledujúce symboly sú pre čítanie a pochopenie tohto Návodu na používanie veľmi dôležité. Dobre si tieto symboly a ich významy zapamätajte. Správna interpretácia týchto symbolov Vám bude pomáhať prístroj lepšie a bezpečnejšie používať.

Symbol	Význam
	Noste ochranné rukavice.
	Udržiavajte deti, osoby a domáce zvieratá mimo dosah.
	Smer pohybu
	Smer reakcie
	Hmotnosť
	Zapnúť
	Vypnúť
	Povolená manipulácia
	Zakázaná manipulácia
CLICK!	Počuteľný hluk
	Príslušenstvo/náhradné diely

Opis výrobku a výkonu

Prečítajte si všetky bezpečnostné pokyny a upozornenia. Nedostatočné dodržiavanie bezpečnostných predpisov a pokynov môže mať za následok zásah elektrickým prúdom, požiar, alebo spôsobiť vážne poranenia.

Preštudujte si, prosím, aj obrázky v prednej časti návodu na používanie.

Používanie podľa určenia

Toto elektrické náradie slúži na rezanie stromov a kmeňov v blízkosti zeme. Dá sa používať so zreteľom na smer vlákien dreva na rezanie v pozdĺžnom aj priečnom smere.

Toto ručné elektrické náradie nie je vhodné na rezanie minerálnych materiálov.

Táto píla nie je určená na zrezávanie (stínanie) stromov.

Vyobrazené komponenty

Číslovanie zobrazených komponentov sa vzťahuje na znázornenie elektrického náradia na grafickej strane.

(1) Zadná rukoväť
(2) Zapínač/vypínač
(3) Blokovanie zapínača/vypínača
(4) Indikácia hladiny oleja
(5) Uzáver nádržky na olej
(6) Reťazové koleso
(7) Olejová dýza
(8) Predná rukoväť
(9) Ochrana rúk/páčka na aktiváciu brzdy spätného rázu
(10) Upevňovacia skrutka
(11) Ozubený doraz
(12) Vetracie štrbiny
(13) Pílová reťaz

(14) Lišta
(15) Napínací krúžok reťaze
(16) Nastavovací gombík
(17) Kryt reťazového kolesa
(18) Kryt reťaze
(19) Tlačidlo na odistenie akumulátora
(20) Akumulátor
(21) Nabíjačka[a)]
(22) Napínacie koliesko

a) **Zobrazené alebo popísané príslušenstvo nepatrí do základnej výbavy produktu.**

Technické údaje

Reťazová píla		PKE18V-30-28
Číslo položky		**3 600 HB8 B..**
Menovité napätie[A)]	V	18
Rýchlosť reťaze na voľnobehu	m/s	9
Dĺžka lišty	cm	30
Rozstup pílovej reťaze		3/8" nízky profil
Hrúbka hnacieho článku	mm	1,1 (0,043")
Počet vodiacich pätiek		45
Rezný priemer max.	cm	27,5
Objem olejovej nádrže	ml	160
Automatické mazanie reťaze		●
Vratná rozeta		●
Hmotnosť podľa EN 62841-4-1[A)]		
- s akumulátorom	kg	4,5 (4,0 Ah)–4,6 (6,0 Ah)
- bez akumulátora	kg	3,9
- bez akumulátora, lišty alebo pílovej reťaze		3,3
Sériové číslo		Pozri sériové číslo (typový štítok) na výrobku
Odporúčaná teplota prostredia pri nabíjaní	°C	0 … +35
Povolená teplota okolia pri prevádzke[B)] a pri skladovaní	°C	−20 … +50
Kompatibilné akumulátory		PBA18V…W ≥ 1,5 Ah
Odporúčané akumulátory		PBA18V…W ≥ 4,0 Ah
Odporúčané nabíjačky		AL 18…

A) v závislosti od použitého akumulátora
B) obmedzený výkon pri teplotách < 0 °C

Informácia o hlučnosti/vibráciách

Hodnoty emisií hluku zistené podľa **EN 62841-4-1**.

Úroveň hluku elektrického náradia pri použití váhového filtra A je typicky: úroveň akustického tlaku **86** dB(A); úroveň akustického výkonu **94** dB(A). Neistota K = **4,0** dB.

Noste prostriedky na ochranu sluchu!

Hodnoty vibrácií a_h (nepretržité vibrácie), p_F (opakované nárazové vibrácie) a neistota K zistená podľa **EN 62841-4-1**.

a_h = **5,6** m/s^2 (K = **1,5** m/s^2),
p_F = **402** m/s^2 (K = **56** m/s^2)

Uvedená celková hodnota vibrácií (uvedené celkové hodnoty vibrácií) a uvedená hodnota emisie hluku (uvedené hodnoty emisií hluku) bola (boli) odmerané podľa normovanej metódy skúšania a môžete ich využiť na vzájomné porovnávanie elektrického náradia.

Uvedené celkové hodnoty vibrácií a uvedené hodnoty emisie hluku môžu slúžiť aj na predbežný odhad zaťaženia náradia.

Hodnoty emisií vibrácií a emisií hluku počas skutočného používania elektrického náradia sa môžu od uvedených hodnôt odlišovať, a to v závislosti od toho, akým spôsobom sa elektrické náradie používa a aký druh obrobku sa obrába; aby sa stanovili nevyhnutné bezpečnostné opatrenia na ochranu obsluhujúcej osoby, ktoré sú založené na odhade zaťaženia vibráciami počas skutočných podmienok používania (tu treba zohľadniť všetky podiely pracovného cyklu, napríklad doby, počas ktorých je elektrické náradie vypnuté, ako aj také, počas ktorých je síce zapnuté, ale beží bez zaťaženia).

Akumulátor

Bosch predáva akumulátorové elektrické náradie aj bez akumulátora. Informáciu, či je súčasťou dodávky vášho elektrického náradia akumulátor, nájdete na obale.

Nabíjanie akumulátora

- ▶ **Používajte len nabíjačky uvedené v technických údajoch.** Len tieto nabíjačky sú prispôsobené na lítium-iónový akumulátor používaný pri vašom elektrickom náradí.

Upozornenie: Lítiovo-iónové akumulátory sa na základe medzinárodných dopravných predpisov dodávajú čiastočne nabité. Aby ste zaručili plný výkon akumulátora, pred prvým použitím ho úplne nabite.

Vkladanie akumulátora

Zasuňte nabitý akumulátor do uchytenia akumulátora tak, aby zaskočil.

Vyberanie akumulátora

Na vybratie akumulátora stlačte odisťovacie tlačidlo akumulátora a akumulátor vytiahnite von. **Nepoužívajte pritom neprimeranú silu.**

Indikácia stavu nabitia akumulátora na akumulátore

Upozornenie: Nie každý typ akumulátora má indikáciu stavu nabitia.

LED diódy indikácie stavu nabitia akumulátora na akumulátore zobrazujú stav nabitia akumulátora. Z bezpečnostných dôvodov je zisťovanie stavu nabitia možné len vtedy, keď je elektrické náradie zastavené.

Stlačte tlačidlo indikácie stavu nabitia na akumulátore, aby ste zobrazili stav nabitia. To je možné aj pri vybratom akumulátore.

LED na akumulátore	Stav nabitia
Trvalé svietenie 4× zelená	≈ 75–100 %
Trvalé svietenie 3× zelená	≈ 50–75 %
Trvalé svietenie 2× zelená	≈ 25–50 %
Trvalé svietenie 1× zelená	≈ 5–25 %
Blikanie 1× zelená	≈ 0–5 %

Pokyny na optimálne zaobchádzanie s akumulátorom

Chráňte akumulátor pred vlhkosťou a vodou.

Akumulátor skladujte iba pri teplote v rozsahu od –20 °C do 50 °C. Nenechávajte akumulátor napríklad v lete položený v automobile.

Príležitostne vyčistite vetracie štrbiny akumulátora čistým, mäkkým a suchým štetcom.

Výrazne skrátená doba prevádzky akumulátora po nabití signalizuje, že akumulátor je opotrebovaný a treba ho vymeniť za nový.

Dodržiavajte upozornenia týkajúce sa likvidácie.

Ošetrovanie akumulátora

Aby bolo zaistené a zabezpečené optimálne využitie akumulátora, dbajte na nasledujúce upozornenia, oznámenia, pokyny a opatrenia:

- Chráňte akumulátor pred vlhkosťou a vodou.
- Skladujte elektrické náradie a akumulátor iba v teplotnom rozsahu od -20 °C do 50 °C. Nenechávajte akumulátor ležať v aute, napr. v lete.
- Skladujte akumulátor oddelene a nie v záhradnom náradí.
- Ak svieti na záhradné náradie priame slnečné svetlo, nenechávajte akumulátor v náradí.
- Optimálna teplota na skladovanie akumulátora je 5 °C.
- Príležitostne vyčistite vetracie štrbiny akumulátora jemným, čistým a suchým štetcom.

Výrazne skrátená prevádzková doba akumulátora po jeho dobití signalizuje, že akumulátor je opotrebovaný a treba ho vymeniť za nový.

Montáž

Pre Vašu bezpečnosť

- ▶ **Pozor! Pred údržbou a čistením ručné elektrické náradie vždy vypnite a vyberte z neho akumulátor.**
- ▶ **Upozornenie! Reťaz je ostrá. Pri práci s reťazou vždy používajte ochranné rukavice.**
- ▶ **Nepoužívajte v žiadnom prípade reťazovú pílu v blízkosti iných osôb, detí alebo zvierat, takisto ju nepoužívajte vtedy, ak ste požili alkoholický nápoj, drogu alebo lieky s omamujúcim účinkom.**
- ▶ **Reťazovú pílu používajte len vtedy, keď je kryt správne zaistený.**

Montáž lišty a upnutie pílovej reťaze (pozri obrázky B1 – B6)

- ▶ **Upozornenie! Pílovú reťaz nenapínajte, keď je horúca.**
- ▶ **Nepoužívajte na montáž náradie.**
- Položte reťazovú pílu krytom **(17)** nahor na vhodnú rovnú plochu.
- Keď je lišta z reťazovej píly odmontovaná, skontrolujte, či je napínacie koliesko **(22)** na lište otočené úplne proti smeru hodinových ručičiek.
- Držte lištu **(14)** nosom zvisle nahor a upevnite novú alebo naostrenú pílovú reťaz **(13)** v správnom smere na lištu (pozri obrázok **B1**).
- Skontrolujte, či pílová reťaz **(13)** leží správne v drážke okolo celej lišty.
- Založte pílovú reťaz okolo reťazového kolesa **(6)** a posuňte lištu **(14)** cez upevňovaciu skrutku **(10)**.
- Skontrolujte, či sú všetky diely správne umiestnené a držte lištu s pílovou reťazou v tejto polohe.
- Potom otáčajte napínacie koliesko **(22)** v smere hodinových ručičiek, kým pílová reťaz nie je čiastočne napnutá a nedrží namontovaná na lište.

- Nasaďte kryt **(17)** a otáčajte nastavovacím gombíkom **(16)** v smere hodinových ručičiek, kým kryt nie je čiastočne upevnený.
- Otáčajte napínací krúžok reťaze **(15)** v smere hodinových ručičiek, kým pri otáčaní necítite mierny odpor.
- Zaaretujte napínací krúžok reťaze **(15)** tak, že nastavovací gombík **(16)** otočíte v smere hodinových ručičiek. Skontrolujte s rukavicami napnutie reťaze tak, že pílovú reťaz **(13)** nadvihnete v strede reťazovej lišty **(14)**. Napnutie je správne vtedy, keď možno pílovú reťaz **(13)** nadvihnúť proti hmotnosti náradia o cca 4–6 mm od reťazovej lišty **(14)**.
- Keď je potrebné nastaviť napnutie reťaze, povoľte aretačný gombík **(16)** tak, že ho otočíte minimálne o jednu celú otáčku proti smeru hodinových ručičiek a napnutie reťaze nastavte pomocou otáčania napínacieho krúžku reťaze **(15)**, a tieto kroky zopakujte.
- Keď sa dosiahne správne napnutie, pevne držte napínací krúžok reťaze **(15)** a utiahnite nastavovací gombík **(16)** v smere hodinových ručičiek.
- Keď je reťaz napnutá príliš silno, odskrutkujte nastavovací gombík **(16)** a zopakujte kroky pre napnutie.

Upozornenie: Pílovú reťaz píly príliš nenapínajte – nadmerné napnutie spôsobuje nadmerné opotrebovanie a skracuje životnosť pílovej reťaz a môže poškodiť lištu.

Upozornenie: Nové pílové reťaze sa môžu pri prvom použití značne natiahnuť. Vyberte akumulátor a počas prvých dvoch prevádzkových hodín pravidelne kontrolujte napnutie pílovej reťaze.

Plnenie nádržky na olej (pozri obrázok D)

Upozornenie: Reťazová píla sa nedodáva naplnená adhéznym olejom na pílové reťaze. Je veľmi dôležité, aby ste ju pred použitím naplnili olejom. Používanie reťazovej píly bez adhézneho oleja na pílové reťaze alebo stav oleja pod značkou minima spôsobí poškodenie lišty a reťazovej píly.

Pri plnení nádržky na olej postupujte nasledovne:

- Postavte reťazovú pílu na vhodný podklad uzáverom nádržky na olej **(5)** nahor.
- Vyčistite oblasť okolo uzáveru nádržky na olej **(5)**. Na odstránenie znečistení použite čistú utierku.
- Odskrutkujte uzáver nádržky na olej **(5)** proti smeru hodinových ručičiek.
- Nádržku na olej opatrne naplňte adhéznym olejom na pílové reťaze.
- Pri plnení adhézneho oleja na pílové reťaze dbajte na to, aby sa do nádržky na olej nedostali žiadne nečistoty alebo cudzie predmety.
- Uzáver nádržky na olej **(5)** je upevnený na reťazovej píle. Dbajte na to, aby uzáver nádržky na olej pri plnení neblokoval otvor olejovej nádržky.
- Hladinu oleja môžete kontrolovať počas prevádzky pomocou indikácie hladiny oleja **(4)**. Keď je dosiahnutý minimálny stav, doplňte nový olej.
- Namontujte uzáver nádržky na olej **(5)** a pevne ho utiahnite.

Upozornenie: Na dosiahnutie najlepšieho výkonu vždy používajte olej určený pre reťazovú pílu. Použitie neschváleného oleja môže negatívne ovplyvniť výkon olejového systému a viesť k zániku záruky.

Mazanie reťaze (pozri obrázok F3)

Životnosť a rezný výkon pílovej reťaze závisia od optimálneho mazania. Z tohto dôvodu sa počas používania reťazovej píly pílová reťaz prostredníctvom olejovej dýzy **(7)** automaticky maže adhéznym olejom na pílové reťaze.

Pravidelne kontrolujte, či je pílová reťaz správne mazaná:

- Reťazovú pílu s plnou olejovou nádržou držte nasmerovanú hrotom lišty na svetlú plochu.
- Elektrické náradie nechajte bežať cca 1 minútu alebo dokým nebude viditeľný olej na svetlej ploche.
- Ak nie je viditeľný žiadny olej, pozri vyhľadávanie chýb „Pílová reťaz je suchá“.
- Ak mazací systém stále nefunguje správne, obráťte sa na servis pre zákazníkov Bosch.

Upozornenie: Olejový filter je integrovaný v olejovej nádrži. Na čistenie alebo odstránenie chýb sa obráťte na servis pre zákazníkov spoločnosti Bosch.

Oznámenie: Pri nízkych teplotách olej veľmi zhustne, čím sa zníži prietok oleja.

Obsluha a ovládanie

- ▶ **Pred použitím si vždy prečítajte návod na obsluhu a bezpečnostné pokyny.**
- ▶ **Vždy noste vhodný odev a osobné ochranné pracovné prostriedky.**
- ▶ **Pre použitím vykonajte všetky potrebné údržbové práce.**
- ▶ **Vždy pred použitím skontrolujte stav náradia a reťaze, stav oleja a správnu montáž. Používajte reťazovú pílu iba vtedy, keď je v bezchybnom stave.**
- ▶ **Dbajte vždy na to, aby bolo okolie suché a bez prekážok a aby sa v okolí nezdržiavali nezúčastnené osoby.**
- ▶ **Vždy dbajte na bezpečný postoj a reťazovú pílu používajte iba vtedy, keď stojíte na pevnej, bezpečnej a rovnej ploche.**
- ▶ **Nikdy nepoužívajte reťazovú pílu na rebríku alebo nad výškou ramien.**
- ▶ **Nikdy sa príliš nenaťahujte a ani nepracujte s vyrovnanými ramenami.**
- ▶ **Držte reťazovú pílu vždy oboma rukami.**
- ▶ **Reťazovú pílu nenechajte ležať na zemi. Nebezpečenstvo zakopnutia!**
- ▶ **Nefajčite a do pracovnej oblasti neprinášajte žiadny oheň ani plamene. Prach z reťazovej píly môže byť ľahko zápalný.**
- ▶ **Po automatickom vypnutí prístroja nestláčajte zapínač/vypínač. V opačnom prípade by sa mohol poškodiť akumulátor.**

Upozornenie: Reťazová píla sa nedodáva s olejovou náplňou. Reťazovú pílu použite až vtedy, keď ste do nádržky na olej naplnili olej pre reťazové píly.

- ▶ **Používanie reťazovej píly s nesprávne otočenou alebo nesprávne napnutou reťazou môže spôsobiť roztrhnutie reťaze, spätný ráz a/alebo poranenia.**
- ▶ **Nové pílové reťaze sa môžu pri prvom uvedení do prevádzky značne predĺžiť.**
- ▶ **Počas prevádzky pravidelne kontrolujte napnutie reťaze.** Správna montáž: (pozri „Montáž lišty a upnutie pílovej reťaze (pozri obrázky **B1** – **B6**)“, Stránka 182).

Správna manipulácia s reťazovou pílou (pozri obrázok I)

Vždy používajte správnu manipuláciu opísanú v tomto odseku:

- Noste vhodné, protišmykové rukavice na prácu s reťazovou pílou pre maximálnu priľnavosť a ochranu.
- Pílu vždy pevne držte obomi rukami, keď je v prevádzke.
- Pravú ruku položte na zadnú rukoväť a ľavú ruku na prednú rukoväť, pričom vaše palce a prsty obopínajú rukoväti reťazovej píly. (pozri obrázok **F2**)
- Svoju hmotnosť udržiavajte v rovnováhe a obidvomi nohami sa postavte na pevnú zem.
- Ľavý lakeť držte v „natiahnutej“, neohybnej pozícii, aby odolal eventuálnym silám spätného rázu.
- Nikdy nepracujte s vystretými ramenami ani sa príliš ďaleko nenaťahujte.
- Reťazovú pílu držte pevne v rukách a ľavé rameno držte nehybne, aby ste si zachovali kontrolu nad reťazovou pílou, pokiaľ dôjde k spätnému rázu.
- Reťazovú pílu držte na pravej strane svojho tela.
- Dbajte na to, aby línia rezu nepretínala žiadnu časť vášho tela. Spätný ráz môže reťazovú pílu odhodiť smerom k vášmu telu. (pozri obrázok **I**) Vplyvom spätného rázu sa môže reťazová píla odhodiť veľkou rýchlosťou späť k vášmu telu. (pozri obrázok **I**)

Zapnutie/vypnutie (pozri obrázok F1)

- ▶ **Noste vhodné, protišmykové rukavice na prácu s reťazovou pílou pre maximálnu priľnavosť a ochranu.**

Pred zapnutím:

- Odoberte kryt reťaze **(18)**.
- Založte akumulátor.
- Reťazovú pílu držte pevne a bezpečne za obe rukoväti a svoje telo udržiavajte mimo dosahu pílovej reťaze. (pozri obrázok **I**).

Zapnutie:

- Potiahnite páčku na aktiváciu brzdy spätného rázu **(9)** z polohy **O** do polohy **I** smerom k prednej rukoväti **(8)**.
- Stlačte blokovanie zapínača/vypínača **(3)**, potom samotný zapínač/vypínač **(2)** a držte ho stlačený.
- Blokovanie zapnutia uvoľnite, hneď ako reťazová píla beží.
- Pílová reťaz musí mať plnú rýchlosť skôr než začnete píliť drevo.

Upozornenie: Reťazovú pílu nemožno spustiť, keď pred použitím nebola správne deaktivovaná páčka na aktiváciu brzdy spätného rázu **(9)**.

Vypnutie:

- Uvoľnite zapínač/vypínač **(2)**. Blokovanie zapnutia sa vráti späť do bezpečnostného/blokovacieho stavu.
- Po použití posuňte páčku na aktiváciu brzdy spätného rázu **(9)** z polohy 1 do polohy 2 dopredu, preč od prednej rukoväti **(8)**.

Všeobecné správanie pri pílení (pozri obrázok G)

- Ak pracujete s pílou po prvý krát, mali by ste si pílenie kmeňov nacvičiť na tzv. koze.
- Pri vypnutej píle zaujmite správny postoj pred drevom.
- Spustite reťazovú pílu a uistite sa, či pílová reťaz beží plnou rýchlosťou, predtým ako sa dostane do kontaktu s drevom.
- Pílenie zahájte tým, že doraz s hrotmi **(11)** potlačíte proti drevu, aby ste stabilizovali rez.
- Ak pílite hrubšie kmene alebo pne, doraz s hrotmi použite ako páku tým, že doraz s hrotmi počas rezu postupne presúvate na nižší bod. Reťazovú pílu na to ťahajte mierne dozadu, dokým sa doraz s hrotmi neuvoľní, a reťazovú pílu opäť nasaďte v nižšej úrovni, aby ste pokračovali v pílení. Reťazovú pílu pritom nevytiahnite z rezu úplne.
- Reťazovú pílu nechajte počas celého rezu bežať a udržiavajte rovnomernú rýchlosť.
- Pri pílení netlačte silou na pílovú reťaz, ale nechajte ju pracovať.
- Reťazovú pílu vždy z rezu vyťahujte s bežiacou pílovou reťazou.
- Na konci rezu dávajte pozor. Len čo píla dokončí rez, zaťaženie jej hmotnosťou sa neočakávane zmení. Hrozí vážne nebezpečenstvo poranenia nôh a chodidiel.
- Zapínač/vypínač pustite, len čo je ukončený rez, aby sa reťaz zastavila a brzdu spätného rázu **(9)** umiestnite správne do pozície O (pozri obrázok **F1**).

Spätný ráz (pozri obrázok H)

So základný pochopením spätných rázov tu môžete redukovať vyskytujúce sa spätné rázy, ktoré môžu viesť k úrazom.

Vždy dbajte na to, aby ste stáli pevne na zemi a udržiavali rovnováhu.

Pod spätným rázom píly sa rozumie náhle vyskočenie bežiacej reťazovej píly smerom hore a smerom dozadu, ktoré sa môže vyskytnúť vtedy, keď sa hrot lišty dotkne píleného materiálu alebo v prípade zablokovania reťaze.

Keď sa vyskytne spätný ráz, reaguje náradie nevypočítateľným spôsobom a to môže spôsobiť ťažké poranenie obsluhujúcej osoby alebo iných osôb, ktoré sa nachádzajú v pracovnom priestore okolo píly.

Dbajte predovšetkým na pílenie v bočných a šikmých smeroch, ako aj pri pozdĺžnych rezoch. Pri týchto rezoch sa obvykle nedá použiť doraz s hrotmi **(11)**.

Dodržiavajte nasledujúce preventívne opatrenia, aby ste minimalizovali spätný ráz:

- Vždy dbajte na správnu manipuláciu s reťazovou pílou.
- Reťazovú pílu držte pevne v rukách a ľavé rameno držte nehybne, aby ste si zachovali kontrolu nad reťazovou pílou, pokiaľ dôjde k spätnému rázu.
- Zabezpečte, aby sa v oblasti, v ktorej pílite, nenachádzali prekážky. Dbajte na to, aby sa hrot lišty nedostal do kontaktu s pňom, konárom, plotom ani inou prekážkou, na ktorú by ste mohli naraziť pri práci s pílou.

Upozornenie: Ak sa hrot lišty dostane do kontaktu s prekážkou, môže dôjsť k spätnému rázu.

- Píľte vždy plnou rýchlosťou reťazovej píly. Zapínač/vypínač **(2)** úplne zatlačte a dodržiavajte rovnomernú rýchlosť rezu.
- Používajte iba náhradné lišty a reťaze s nízkym spätným rázom odporúčané firmou Bosch.

Brzda spätného rázu

Brzda spätného rázu je bezpečnostný mechanizmus, ktorý sa aktivuje zápästím prostredníctvom páky na aktiváciu brzdy spätného rázu **(9)**, keď sa vyskytne spätný ráz. Pílová reťaz sa ihneď zastaví. Zníži sa tým nebezpečenstvo poranenia spôsobené spätným rázom.

Pravidelne kontrolujte, či brzda spätného rázu funguje:

- Reťazovú pílu držte pevne oboma rukami.
- Reťazovú pílu zapnite.
- Keď sa pílová reťaz otáča, stlačte páku zo zápästia dopredu, aby ste aktivovali brzdu spätného rázu **(9)**. Reťazovú pílu nepoužívajte, ak sa pílová reťaz pri tomto teste ihneď nezastaví.

Upozornenie: Reťazovú pílu pri normálnom používaní nezastavujte úmyselným aktivovaním páky pre brzdu spätného mechanizmu **(9)**.

Pílenie kmeňov (pozri obrázok I)

- Kmene vždy pred pílením zabezpečte.
- Píľte kmene vždy cez zaistené a zabezpečené body, aby ste zabránili privretiu kmeňa a zaseknutiu reťaze.
- Venujte pozornosť tomu, aby sa pílová reťaz nikdy nedostala do kontaktu so zemou alebo vybavením na pílenie.
- Dávajte pozor na nebezpečenstvo zakopnutia o pne, konáre, korene atď.

Rezanie napnutého dreva (pozri obrázok J)

- Pílenie dreva, konárov a stromov, ktoré sú pod napätím (napnuté), smú vykonávať iba vyškolení pracovníci. V takomto prípade platí zásada maximálnej opatrnosti. Hrozí zvýšené nebezpečenstvo úrazu.

Obkliesnenie vetvy alebo stromu (pozri obrázok K)

- Obkliesnenie znamená odstránenie konárov zo spíleného stromu alebo z veľkej vetvy.
- Nechajte väčšie nadol nasmerované konáre podporujúce strom nedotknuté.
- Odstráňte menšie konáre jedným rezom.

Hľadanie porúch

V prípade, že Vaše ručné elektrické náradie nefunguje bezchybne, v nasledujúcej tabuľke máte zobrazené symptómy jednotlivých porúch, ich možné príčiny a opatrenia na ich odstránenie. Ak nebudete vedieť identifikovať problém a odstrániť vzniknutú poruchu, obráťte sa na svoju autorizovanú servisnú opravovňu.

Upozornenie: Predtým, ako začnete hľadať poruchu, ručné elektrické náradie vypnite a vyberte z neho akumulátor.

Príznak	Možná príčina	Pomoc
Reťazová píla nebeží	Zareagovala brzda spätného rázu	pozri obrázok **F1**
	Vybitý akumulátor	Nabite akumulátor, pozri tiež „Pokyny pre nabíjanie“
	Zareagovala ochrana motora	Nechajte motor ochladiť
	Akumulátor je príliš studený/príliš horúci	Akumulátor nechajte zohriať/vychladnúť
	Elektrické náradie je chybné	Kontaktujte zákaznícky servis
	Príliš veľké napnutie reťaze	Nastavte napnutie reťaze.
Reťazová píla pracuje prerušovane	Vybitý akumulátor	Nabite akumulátor, pozri tiež „Pokyny pre nabíjanie“
	Elektrické náradie je chybné	Kontaktujte zákaznícky servis
Nadmerné množstvo oleja	Utrite prebytočný olej v oblasti reťaze a pastorka	(pozri „Údržba a servis“, Stránka 186)
Pílová reťaz je suchá	Žiaden olej v nádržke na olej	Doplňte olej, pozri aj „Mazanie pílovej reťaze“
	Upchatá olejová dýza **(7)**	Vyčistite olejovú dýzu **(7)**
	Upchatý olejový filter	Kontaktujte zákaznícky servis Bosch

Príznak	Možná príčina	Pomoc
Horúca pílová reťaz/ vodiaca lišta	Žiaden olej v nádržke na olej	Doplňte olej
	Príliš veľké napnutie reťaze	Nastavte napnutie reťaze.
	Pílová reťaz je tupá	Vymeňte pílovú reťaz
	Upchatý výtokový kanál oleja	Kontaktujte zákaznícky servis
Reťazová píla trhá, vibruje alebo nereže správne	Príliš malé napnutie reťaze	Napnite reťaz
	Pílová reťaz je tupá	Vymeňte pílovú reťaz
	Opotrebovaná pílová reťaz	Vymeňte pílovú reťaz
	Zuby pílovej reťaze majú nesprávny smer	Namontujte pílovú reťaz správne
	Poškodená alebo opotrebovaná lišta	Vymeňte lištu alebo kontaktujte zákaznícky servis Bosch
Veľké vibrácie/hluk	Elektrické náradie je chybné	Kontaktujte zákaznícky servis
	Nesprávna montáž reťaze	Skontrolujte, či je reťaz správne namontovaná, pozri „Montáž lišty a napnutie pílovej reťaze“.
Doba pílenia na jedno nabitie akumulátora je príliš krátka	Príliš veľké trenie kvôli chýbajúcemu mazaniu	Zabezpečte mazanie reťaze (pozri „Mazanie pílovej reťaze“)
	Pílovú reťaz je nutné vyčistiť	Vyčistite pílovú reťaz
	Nesprávna technika pílenia	pozri „Práca s reťazovou pílou“
	Akumulátor nie je plne nabitý	Nabite akumulátor, pozri tiež „Pokyny pre nabíjanie“
	Akumulátor je mimo prípustného teplotného rozsahu	Nechajte akumulátor zohriať na izbovú teplotu (v rámci prípustného teplotného rozsahu 0–45 °C)
	Príliš veľké napnutie reťaze	Nastavte napnutie reťaze.
	Pílová reťaz je tupá	Vymeňte pílovú reťaz
Pílová reťaz sa pohybuje pomaly	Vybitý akumulátor	Nabite akumulátor, pozri tiež „Pokyny pre nabíjanie“
	Akumulátor je mimo prípustného teplotného rozsahu	Nechajte akumulátor zohriať na izbovú teplotu (v rámci prípustného teplotného rozsahu 0–45 °C)

Údržba a servis

Údržba, čistenie a preprava

- ▶ **Pozor! Pred údržbou a čistením ručné elektrické náradie vždy vypnite a vyberte z neho akumulátor.**
- ▶ **Vždy noste vhodný odev a osobné ochranné pracovné prostriedky.**
- ▶ **Pravidelne kontrolujte reťazovú pílu na viditeľné nedostatky, ako sú napr. uvoľnená, vyvesená alebo poškodená pílová reťaz, uvoľnené upevnenie a opotrebované alebo poškodené konštrukčné súčiastky.**
- ▶ **Nevykonávajte žiadne zmeny na záhradníckom náradí.** Neprípustné zmeny by mohli negatívne ovplyvniť bezpečnosť vášho záhradníckeho náradia a mohli by mať za následok zvýšenie hluku a vibrácií a viesť k zániku záruky.

Údržba a čistenie

- Elektrické náradie a vetracie štrbiny udržiavajte v čistote, aby ste mohli pracovať dobre a bezpečne.
- Na čistenie elektrického náradia nepoužívajte vodu, rozpúšťadlá ani leštiace prostriedky.
- Na odstránenie znečistení z elektrického náradia používajte čistú utierku alebo tvrdú kefu.
- Použite čistú utierku, aby ste mohli z olejovej dýzy **(7)** opatrne odstrániť nečistoty. Dbajte na to, aby sa do olejovej dýzy **(7)** nedostali nečistoty, pretože by to mohlo spôsobiť upchatia a problémy pri mazaní.

Údržba pílovej reťaze

- Predtým než budete produkt dlhšiu dobu skladovať, vyčistite pílovú reťaz a lištu, aby ste zabránili zapečeniu dielov.

Pílovú reťaz vyčistite takto:

- Odoberte kryt **(17)**, lištu **(14)** a pílovú reťaz **(13)** z reťazovej píly a vyčistite ich tvrdou kefou.
- Skontrolujte, či pílová reťaz nie je poškodená, a pílovú reťaz vymeňte alebo naostrite.

Výmena a ostrenie pílovej reťaze

- ▶ **Pre optimálny výkon a bezpečnosť je potrebná ostrá pílová reťaz.**

- ▶ **Nikdy nebrúste pílovú reťaz sami, ibaže s tým máte skúsenosti.**

Pílová reťaz sa pri dlhšom použití alebo pri kontakte s inými predmetmi než je drevo môže otupiť.

- Pílovú reťaz nahraďte prostredníctvom príslušenstva pílových reťazí od firmy Bosch alebo pílovú reťaz nechajte profesionálne naostriť, pozri príslušenstvo.
- Na montáž pílovej reťaze na náradie (pozri „Montáž lišty a upnutie pílovej reťaze (pozri obrázky **B1** – **B6**)“, Stránka 182).

Údržba lišty

- ▶ **Vymieňajte lyžinu iba vtedy, ak presne rozumiete produktu a pokynom. V opačnom prípade sa, prosím, obráťte na servis pre zákazníkov spoločnosti Bosch.**
- ▶ **Používajte len náhradné lišty odporúčané firmou Bosch.**

Lištu skontrolujte ohľadom trhlín alebo opotrebovania. Lištu pri poškodení vymeňte. Návod na odstránenie lišty nájdete v odseku (pozri „Montáž lišty a upnutie pílovej reťaze (pozri obrázky **B1** – **B6**)“, Stránka 182).

Náhradné diely a príslušenstvo (pozri obrázok L)

Na stránke www.bosch-pt.com nájdete výkresy rozloženého stavu a informácie o náhradných dieloch.

Preprava a skladovanie reťazovej píly

Pred prepravou reťazovej píly:

- Vždy vyberte akumulátor.
- Keď reťazovú pílu nepoužívate, vždy namontujte chránič reťaze **(18)** na lištu **(14)**, aby ste zabránili poraneniam.
- Vždy aretujte brzdu reťaze tým, že ochranu rúk/brzdu reťaze potlačíte dopredu.
- Reťazovú pílu odporúčame nosiť lištou smerujúcou dozadu.

Dodatočne k všetkým krokom pre prepravu reťazovej píly dodržte nasledujúce kroky, predtým ako reťazovú pílu uskladníte:

- Vyprázdnite olejovú nádrž, predtým ako reťazovú pílu uskladníte, a pred použitím ju opäť naplňte.
- Reťazovú pílu vždy skladujte na bezpečnom a suchom mieste, mimo dosahu detí.
- Na reťazovú pílu nikdy neklaďte predmety.

Zákaznícka služba a poradenstvo ohľadom použitia

Slovakia

Tel.: +421 2 48 703 800

Odkaz na adresy našich servisov a na záručné podmienky nájdete na poslednej strane.

V prípade akýchkoľvek otázok a objednávok náhradných dielov uvádzajte bezpodmienečne 10-miestne vecné číslo uvedené na typovom štítku výrobku.

Likvidácia

Produkty, akumulátory, príslušenstvo a obaly dajte na likvidáciu zodpovedajúcu ochrane životného prostredia.

Neodhadzujte výrobky a akumulátory alebo batérie do komunálneho odpadu!

Len pre krajiny EÚ:

Podľa Európskej smernice 2012/19/EÚ a podľa Európskej smernice 2006/66/ES treba produkty, ktoré sa už nedajú používať alebo opotrebované akumulátory/batérie zbierať separovane a dať ich na recykláciu zodpovedajúcu ochrane životného prostredia.

Pri nesprávnej likvidácii môžu mať staré elektrické a elektronické produkty škodlivé účinky na životné prostredie a ľudské zdravie z dôvodu možnej prítomnosti nebezpečných látok.

Magyar

Biztonsági előírások

A szimbólumok magyarázata

Általános tájékoztató a veszélyekről.

Gondosan olvassa el az Üzemeltetési útmutatót.

Esőben ne használja.

A láncfűrészt mindig mindkét kezével fogja.

Ügyeljen a láncfűrész visszarugására és kerülje el a vezetősín csúcsának megérintését.

Viseljen szem-, hallás- és fejvédőt.

Viseljen biztonsági védőkesztyűt.

FIGYELMEZTETÉS: A karbantartási munkák megkezdése előtt válassza le az akkumulátort.

Általános biztonsági előírások az elektromos kéziszerszámok számára

⚠ FIGYELMEZTETÉS **Olvassa el valamennyi biztonsági tájékoztatót, előírást, illusztrációt és adatot, amelyet az elektromos kéziszerszámmal együtt megkapott.** Az alábbiakban felsorolt előírások betartásának elmulasztása áramütéshez, tűzhöz és/vagy súlyos testi sérülésekhez vezethet.

Kérjük a későbbi használatra gondosan őrizze meg ezeket az előírásokat.

Az alább alkalmazott "elektromos kéziszerszám" fogalom a hálózati elektromos kéziszerszámokat (hálózati csatlakozó kábellel) és az akkumulátoros elektromos kéziszerszámokat (hálózati csatlakozó kábel nélkül) foglalja magában.

Munkahelyi biztonság

- ▶ **Tartsa tisztán és jól megvilágítva a munkaterületet.** A zsúfolt vagy sötét területeken gyakrabban következnek be balesetek.
- ▶ **Ne dolgozzon a berendezéssel olyan robbanásveszélyes környezetben, ahol éghető folyadékok, gázok vagy por vannak.** Az elektromos kéziszerszámok szikrákat keltenek, amelyek a port vagy a gőzöket meggyújthatják.
- ▶ **Tartsa távol a gyerekeket és a nézelődőket, ha az elektromos kéziszerszámot használja.** Ha elvonják a figyelmét, elveszítheti az uralmát a berendezés felett.

Elektromos biztonsági előírások

- ▶ **Tartsa távol az elektromos kéziszerszámot az esőtől és a nedvességtől.** Ha víz jut be egy elektromos kéziszerszámba, az megnöveli az áramütés veszélyét.

Személyi biztonság

- ▶ **Munka közben mindig figyeljen, ügyeljen arra, amit csinál és megfontoltan dolgozzon az elektromos kéziszerszámmal. Ne használja a berendezést ha fáradt vagy kábítószer, alkohol vagy gyógyszer hatása alatt áll.** Egy pillanatnyi figyelmetlenség a szerszám használata közben komoly sérülésekhez vezethet.
- ▶ **Viseljen védőfelszerelést. Viseljen mindig védőszemüveget.** A védőfelszerelések, mint a porvédő álarc, csúszásbiztos védőcipő, védősapka és fülvédő megfelelő használata csökkenti a személyi sérülések kockázatát.
- ▶ **Kerülje el a készülék akaratlan üzembe helyezését. Győződjön meg arról, hogy az elektromos kéziszerszám ki van kapcsolva, mielőtt beköti az áramforrást és/vagy az akkumulátort, valamint mielőtt felemelné és vinni kezdené az elektromos kéziszerszámot.** Ha az elektromos kéziszerszám felemelése közben az ujját a kapcsolón tartja, vagy ha a készüléket bekapcsolt állapotban csatlakoztatja az áramforráshoz, az baleset vezethet.
- ▶ **Az elektromos kéziszerszám bekapcsolása előtt okvetlenül távolítsa el a beállítószerszámokat vagy csavarkulcsokat.** Az elektromos kéziszerszám forgó részeiben felejtett beállítószerszám vagy csavarkulcs sérüléseket okozhat.
- ▶ **Ne becsülje túl önmagát. Ügyeljen arra, hogy mindig biztosan álljon és az egyensúlyát megtartsa.** Így az elektromos kéziszerszám felett váratlan helyzetekben is jobban tud uralkodni.
- ▶ **Viseljen megfelelő ruházatot. Ne viseljen bő ruhát vagy ékszereket. Tartsa távol a haját és a ruháját a mozgó részektől.** A bő ruhát, az ékszereket és a hosszú hajat a szerszám mozgó részei magukkal ránthatják.
- ▶ **Ha az elektromos kéziszerszámra fel lehet szerelni a por elszívásához és összegyűjtéséhez szükséges berendezéseket, ellenőrizze, hogy azok megfelelő módon hozzá vannak kapcsolva a készülékhez és rendeltetésüknek megfelelően működnek.** A porgyűjtő berendezések használata csökkenti a munka során keletkező por veszélyes hatásait.
- ▶ **Ne hagyja, hogy az elektromos kéziszerszám gyakori használata során szerzett tapasztalatok túlságosan magabiztossá tegyék, és figyelmen kívül hagyja az idevonatkozó biztonsági alapelveket.** Egy gondatlan művelet egy másodperc törtrésze alatt súlyos sérüléseket okozhat.

Az elektromos kéziszerszámok gondos kezelése és használata

- ▶ **Ne terhelje túl a berendezést. A munkájához csak az arra szolgáló elektromos kéziszerszámot használja.** A megfelelő elektromos kéziszerszámmal a megadott teljesítménytartományon belül jobban és biztonságosabban lehet dolgozni.
- ▶ **Ne használjon olyan elektromos kéziszerszámot, amelynek a kapcsolója elromlott.** Minden olyan elektromos kéziszerszám, amelyet nem lehet sem be-, sem kikapcsolni, veszélyes és meg kell javíttatni.
- ▶ **Húzza ki a csatlakozót az áramforrásból és/vagy távolítsa el az akkumulátort (ha az leválasztható az elektromos kéziszerszámtól), mielőtt az elektromos kéziszerszámon beállítási munkákat végez, tartozékokat cserél vagy a szerszámot tárolásra elteszi.** Ez az elővigyázatossági intézkedés meggátolja a szerszám akaratlan üzembe helyezését.
- ▶ **A használaton kívüli elektromos kéziszerszámokat olyan helyen tárolja, ahol azokhoz gyermekek nem férhetnek hozzá. Ne hagyja, hogy olyan személyek használják az elektromos kéziszerszámot, akik nem ismerik a szerszámot, vagy nem olvasták el ezt az útmutatót.** Az elektromos kéziszerszámok veszélyesek, ha azokat gyakorlatlan személyek használják.
- ▶ **Tartsa megfelelően karban az elektromos kéziszerszámokat és a tartozékokat. Ellenőrizze, hogy a mozgó alkatrészek kifogástalanul működnek-e, nincsenek-e beszorulva, illetve nincsenek-e eltörve vagy megrongálódva olyan alkatrészek, amelyek hatással lehetnek az elektromos kéziszerszám működésére. A berendezés megrongálódott részeit a készülék használata előtt javíttassa meg.** Sok olyan baleset történik, amelyet az elektromos kéziszerszám nem megfelelő karbantartására lehet visszavezetni.

- ▶ **Tartsa tisztán és éles állapotban a vágószerszámokat.** Az éles vágóélekkel rendelkező, gondosan ápolt vágószerszámok ritkábban ékelődnek be és azokat könnyebben lehet vezetni és irányítani.
- ▶ **Az elektromos kéziszerszámokat, tartozékokat, szerszámbiteket stb. csak ezen kezelési utasításoknak megfelelően használja. Vegye figyelembe a munkakörülményeket valamint a kivitelezendő munka sajátosságait.** Az elektromos kéziszerszám eredeti rendeltetésétől eltérő célokra való alkalmazása veszélyes helyzeteket eredeményezhet.
- ▶ **Tartsa szárazon, tisztán valamint olaj- és zsírmentes állapotban a fogantyúkat és markoló felületeket.** A csúszós fogantyúk és markoló felületek váratlan helyzetekben lehetetlenné teszik az elektromos kéziszerszám biztonságos kezelését és irányítását.

Az akkumulátoros elektromos kéziszerszámok gondos kezelése és használata

- ▶ **Az akkumulátort csak a gyártó által ajánlott töltőkészülékekkel töltse fel.** Ha egy bizonyos akkumulátortípus feltöltésére szolgáló töltőkészülékben egy másik akkumulátort próbál feltölteni, tűz keletkezhet.
- ▶ **Az elektromos kéziszerszámhoz csak az ahhoz tartozó akkumulátort használja.** Más akkumulátorok használata személyi sérüléseket és tüzet okozhat.
- ▶ **A használaton kívüli akkumulátort tartsa távol bármely fémtárgytól, mint például irodai kapcsoktól, pénzérméktől, kulcsoktól, szögektől, csavaroktól és más kisméretű fémtárgyaktól, amelyek áthidalhatják az érintkezőket.** Az akkumulátor érintkezői közötti rövidzárlat égési sérüléseket vagy tüzet okozhat.
- ▶ **Nem megfelelő körülmények esetén az akkumulátorból folyadék léphet ki. Kerülje az érintkezést a folyadékkal. Ha véletlenül mégis érintkezésbe került a folyadékkal, azonnal öblítse le vízzel az érintett felületet. Ha a folyadék a szemébe jutott, keressen fel ezen kívül egy orvost.** Az akkumulátorból kilépő folyadék irritációkat vagy égéses bőrsérüléseket okozhat.
- ▶ **Sohase használjon egy akkumulátort vagy szerszámot, ha az megrongálódott, vagy ha változtatásokat hajtottak végre rajta.** A megrongálódott vagy megváltoztatott akkumulátorok kiszámíthatatlanul viselkedhetnek, amely tűzhöz, robbanáshoz vagy sérülésveszélyhez vezet.
- ▶ **Ne tegye ki se az akkumulátort se a szerszámot tűz, vagy extrém hőmérsékleti hatásoknak.** Ha az akkumulátort tűznek, vagy 130 °C-ot meghaladó hőmérsékletnek teszi ki, az robbanást okozhat.
- ▶ **Tartson be valamennyi töltési előírást és ne töltse fel az akkumulátort, ha annak hőmérséklete az utasításokban megadott hőmérséklet-tartományon kívül van.** Az akkumulátor nem megfelelő módon, vagy a megadott hőmérséklet-tartományon kívüli feltöltése megrongálhatja az akkumulátort és megnövelheti a tűzveszélyt.

Szerviz

- ▶ **Az elektromos kéziszerszámot csak szakképzett személyzet kizárólag eredeti pótalkatrészek felhasználásával javíthatja.** Ez biztosítja, hogy az elektromos kéziszerszám biztonságos maradjon.
- ▶ **Sohase szervizeljen megrongálódott akkumulátort.** Az akkumulátort csak a gyártónak, vagy az erre feljogosított szolgáltatóknak szabad szervizelniük.

Általános biztonsági előírások a láncfűrészekhez

- ▶ **Ha a fűrész működésben van, tartsa távol minden testrészét a fűrészlánctól. A fűrész elindítása előtt győződjön meg arról, hogy a fűrészlánc semmihez sem ér hozzá.** A láncfűrésszel végzett munka során egy pillanatnyi figyelmetlenség ahhoz vezethet hogy a fűrészlánc elkap egy ruhadarabot vagy egy testrészt.
- ▶ **A láncfűrészt a jobb kezével mindig a hátsó fogantyúnál fogva, a bal kezével pedig az első fogantyúnál fogva tartsa.** Ha a láncfűrészt fordítva tartja fogva, ez megnöveli a személyi sérülések kockázatát, ezért így dolgozni tilos.
- ▶ **A láncfűrészt csak a szigetelt fogantyúfelületeknél fogva fogja meg, mivel a fűrészlánc kívülről nem látható, feszültség alatt álló vezetékekkel is érintkezésbe kerülhet.** Ha a fűrészlánc egy feszültség alatt álló vezetékhez ér, a berendezés fémrészei szintén feszültség alá kerülhetnek és áramütéshez vezethetnek.
- ▶ **Viseljen szemvédelmet. Javasoljuk, hogy a füle, a feje, a keze és a lába védelmére további védőfelszerelést használjon.** A megfelelő védőruházat csökkenti a kirepülő forgács és a fűrészlánc véletlen megérintése következtében fellépő balesetek veszélyét.
- ▶ **Ne dolgozzon a láncfűrésszel egy fán, egy létrán, egy tetőn vagy egy labilis támaszon.** Egy láncfűrész ilyen üzemeltetése súlyos sérülésekhez vezethet.
- ▶ **Ügyeljen mindig arra, hogy jól kiegyensúlyozott helyzetben álljon, és a láncfűrészt csak szilárd, biztonságos és sík alapon állva használja.** Csúszós vagy labilis alapok az egyensúly elvesztéséhez vagy a láncfűrész feletti uralom elvesztéséhez vezethetnek.
- ▶ **Egy mechanikai feszültség alatt álló ág fűrészelésekor számítson arra, hogy az ág visszarugózhat.** Amikor a farostokban meglévő feszültség kiszabadul, a feszes ág eltalálhatja a kezelő személyt és/vagy kiránthatja a láncfűrészt a kezelő kezéből.
- ▶ **Különösen bokrok és fiatalak fák fűrészelésekor legyen nagyon óvatos.** A vékony anyag beleakadhat a fűrészláncba és hozzácsapódhat Önhöz, vagy kibillentheti Önt az egyensúlyi helyzetéből.
- ▶ **A láncfűrészt kikapcsolt állapotban az első fogantyúnál fogva olyan helyzetben tartsa, hogy a fűrészlánc a testétől elfordult helyzetben legyen. A láncfűrész szállításához vagy tárolásához mindig húzza fel arra a védőborítást.** A láncfűrész gondos kezelése csökkenti a mozgásban lévő fűrészlánc véletlen megérintésének valószínűségét.

- **Tartsa be a kenésre, a lánc megfeszítésére és a vezetősín és a lánc kicserélésre vonatkozó előírásokat.** Egy szakszerűtlenül megfeszített vagy megkent lánc elszakadhat, vagy megnövelheti a visszarúgás kockázatát.
- **Csak fát fűrészeljen. A láncfűrészt ne használja olyan munkákra, amelyekre az nem szolgál. Példa: Ne használja a láncfűrészt fémek, műanyagok, téglafalak, vagy olyan építési anyagok fűrészelésére, amelyek nem fából készültek.** A láncfűrész rendeltetésének meg nem felelő célra való használata veszélyes szituációkhoz vezethet.
- **Ez a láncfűrész fák kivágására nincs előirányozva.** A láncfűrésznek az előirányzott tevékenységektől eltérő célra való alkalmazása a kezelő vagy a közelben álló személyek súlyos sérüléséhez vezethet.
- **Hajtsa végre valamennyi utasítást, amikor a felhalmozódott anyagokat eltávolítja, a láncfűrészt elrakja vagy azon karbantartási munkákat végez. Gondoskodjon arról, hogy a be-/kikapcsoló ki legyen kapcsolva és az akkumulátor el legyen távolítva.** A láncfűrész váratlan működtetése a felhalmozódott anyag eltávolítása vagy a láncfűrész karbantartása közben súlyos sérüléseket okozhat.
- **Esőtől vagy nedvességtől tartsa távol a készüléket.** A víz bejutása a készülékbe növeli az áramütés veszélyét.
- **Esőtől vagy nedvességtől tartsa távol az akkumulátorokat.** A víz bejutása az akkumulátorba növeli az áramütés veszélyét.
- **Tartsa szárazon, tisztán valamint olaj- és zsírmentes állapotban a fogantyúkat és markoló felületeket.** A csúszós fogantyúk és markoló felületek váratlan helyzetekben lehetetlenné teszik az elektromos kéziszerszám biztonságos kezelését és irányítását.
- **A visszarugás okai és megelőzésének módja:**
  – Visszarúgás akkor léphet fel, ha a vezetősín csúcsa hozzáér valamilyen tárgyhoz, vagy ha a fa meghajlik és a fűrészlánc beékelődik a vágásba.
  – Egy tárgynak a vezetősín csúcsával való megérintése egyes esetekben egy váratlan hátrafelé irányuló ó reakcióhoz vezethet, amikor a vezetősín felfelé és a kezelő irányába vágódik ki.
  – Ha a fűrészlánc a vezetősín felső pereménél beékelődik, akkor a sín nagy sebességgel a kezelő irányába csapódhat.
  – Ezen reakciók mindegyike ahhoz vezethet, hogy Ön elveszti az uralmát a fűrész felett és esetleg súlyos sérülést szenved. Ezért ne hagyja rá magát kizárólag a láncfűrészbe beépített biztonsági berendezésekre. Egy láncfűrész felhasználójaként Önnek különböző intézkedéseket kell hoznia, hogy balesetek és sérülések nélkül dolgozhasson. Egy visszarúgás a láncfűrész hibás vagy helytelen használatának következménye. Ezt az alábbiakban leírásra kerülő megfelelő óvatossági intézkedésekkel meg lehet gátolni:
- **Tartsa mindkét kezével fogva a fűrészt, és a hüvelykujjával és a többi ujjával fogja át teljesen a láncfűrész fogantyúit. Hozza a testét és a karjait olyan helyzetbe, amelyben a visszaütő erőket jobban fel tudja venni.** A kezelő személy megfelelő óvatossági intézkedésekkel uralkodni tud a visszarúgási és reakcióerők felett. Sohase engedje el a láncfűrészt.
- **Kerülje el az abnormális testtartást és vállmagasság felett ne fűrészeljen.** Így elkerülheti a vezetősín csúcsának véletlen megérintését és váratlan helyzetekben jobban tud uralkodni a láncfűrészen.
- **Mindig csak a gyártó cég által előírt tartalék síneket és fűrészláncokat használja.** Hibás tartalék sínek vagy fűrészláncok a lánc elszakadásához, vagy visszarúgáshoz vezethetnek.
- **Tartsa be a gyártó cégnek a fűrészlánc karbantartására és élesítésére vonatkozó előírásait.** Túl alacsony mélységhatárolók megnövelik a visszarúgásra való hajlamot.

Kiegészítő figyelmeztetések és tájékoztató

- **Ez a készülék mágneseket tartalmaz - Ne vigye a mágnest implantátumok és más orvosi eszközök, például pacemakerek vagy inzulinpumpák, mágneses adathordozók és mágneses mezőre érzékeny eszközök közelébe.** A mágnes egy olyan mezőt hoz létre, amely az orvosi eszközök működését zavarhatja, vagy visszaállíthatatlan adatveszteségekhez vezethet.
- **Ez az elektromos kéziszerszám nincs arra elirányozva, hogy azt olyan személyek (beleértve a gyerekeket) használják, akiknek a fizikai, érzékelési, vagy értelmi képességeik korlátozottak, vagy nincsenek meg a megfelel tapasztalataik, illetve tudásuk, kivéve ha az ilyen személyekre a biztonságukért felelős más személy felügyel, vagy utasításokat ad arra, hogyan kell használni az elektromos kéziszerszámot.** A gyerekeket felügyelni kell, hogy garantálni lehessen, hogy az elektromos kéziszerszámmal ne játsszanak.
- **A munka során mindig mindkét kezével tartsa az elektromos kéziszerszámot és gondoskodjon arról, hogy szilárd, biztos alapon álljon.** Az elektromos kéziszerszámot két kézzel biztosabban lehet vezetni.
- **Gondoskodjon arról, hogy a berendezés üzemeltetése során valamennyi védőberendezés és fogantyú fel legyen szerelve a berendezésre.** Sohase próbáljon meg egy nem teljesen felszerelt berendezést, vagy egy nem engedélyezett módon megváltoztatott berendezést üzembe helyezni.
- Az elektromos kéziszerszámot csak helyesen beállított és megfeszített lánccal üzemeltesse. Az elektromos kéziszerszámnak egy hibásan beállított és nem helyesen megfeszített lánccal való használata lánctöréshez, visszarúgáshoz és/vagy sérülésekhez vezethet.
- Tartsa minden szennyezéstől mentesen valamennyi hűtőlevegőnyílást.

Biztonsági előírások és tájékoztatók az akkumulátor optimális kezeléséhez

- ▶ **Győződjön meg róla, hogy a termék ki van kapcsolva, mielőtt beszerelné az akkumulátort.** Ha egy bekapcsolt termékbe szerel be egy akkumulátort, ez balesetekhez vezethet.
- ▶ **A kerti kisgépben csak az ahhoz előirányozott Bosch akkumulátorokat használja.** Más akkumulátorok használata személyi sérüléseket és tüzet okozhat.
- ▶ **Ne módosítsa és nyissa fel az akkumulátort.** Ekkor fennáll a rövidzárlat veszélye.

Óvja meg az akkumulátort a magas hőmérsékletektől, (például a tartós napsugárzás hatásától is), a tűztől, a víztől és a nedvességtől. Robbanásveszély áll fenn.

- ▶ **Ha nem használja a készüléket, tartsa távol a használaton kívüli akkumulátort az irodai kapcsoktól, pénzérméktől, szerszámkulcsoktól, szögektől, csavaroktól és más kis fémtárgyaktól, amelyek az érintkezőket áthidalhatják.** Az akkumulátor érintkezői közötti rövidzárlat égési sérüléseket vagy tüzet okozhat.
- ▶ **Az akkumulátor megrongálódása vagy szakszerűtlen kezelése esetén abból gőzök léphetnek ki.** Szellőztesse ki az érintett területet, és ha panaszai vannak, keressen fel egy orvost. A gőz a légutakat ingerelheti.
- ▶ **Az akkumulátort csak a gyártó termékeiben használja.** Az akkumulátort csak így lehet megvédeni a veszélyes túlterheléstől.
- ▶ **Az akkumulátort hegyes tárgyak, például tűk vagy csavarhúzók, vagy külső erőbehatások megrongálhatják.** Belső rövidzárlat léphet fel és az akkumulátor kigyulladhat, füstöt bocsáthat ki, felrobbanhat, vagy túlhevülhet.
- ▶ **Sohase zárja rövidre az akkumulátor pólusait.** Robbanásveszély.
- ▶ Óvja meg az akkumulátort a nedvességtől és a víztől.
- ▶ A kerti kisgépet és az akkumulátort csak a –20 °C és 50 °C közötti hőmérséklet tartományban tárolja. Ezért például nyáron ne hagyja az autóban az akkumulátort.
- ▶ Időnként tisztítsa meg az akkumulátor szellőzőrését egy puha, tiszta és száraz ecsettel.

Jelképes ábrák

Az ezt követő jelmagyarázat a Használati útmutató elolvasásának és megértésének megkönnyítésére szolgál. Jegyezze meg ezeket a szimbólumokat és jelentésüket. A szimbólumok helyes interpretálása segítségére lehet a termék jobb és biztonságosabb használatában.

Jel	Magyarázat
	Viseljen biztonsági védőkesztyűt.
	Tartsa távol a gyerekeket, más személyeket és a háziállatokat.
	Mozgás iránya
	Reakció iránya
	Súly
	Bekapcsolás
	Kikapcsolás
	Megengedett tevékenység
	Tiltott tevékenység
CLICK!	Hallható zaj
	Tartozékok/pótalkatrészek

A termék és a teljesítmény leírása

Olvassa el az összes biztonsági figyelmeztetést és előírást. A biztonsági előírások és utasítások betartásának elmulasztása áramütéshez, tűzhöz és/vagy súlyos sérülésekhez vezethet.

Kérjük, vegye figyelembe a használati utasítás első részében található ábrákat.

Rendeltetésszerű használat

Az elektromos kéziszerszám fáknak és fatörzseknek a talaj közelében való vágására szolgál. Az elektromos kéziszerszámot a szálirránnyal párhuzamos és arra merőleges vágásra is lehet használni.

Ez az elektromos kéziszerszám ásványi anyagok fűrészelésére nem alkalmas.

Ez az elektromos kéziszerszám nincs fák kivágására előirányozva.

Az ábrázolásra kerülő komponensek

Az ábrázolt alkatrészek sorszámozása megfelel az elektromos kéziszerszám ábrájának, az ábrákat tartalmazó oldalon.

(1) Hátsó fogantyú
(2) Be-/kikapcsoló
(3) A be-/kikapcsoló reteszelője
(4) Olajszintjelző
(5) Olajtartálysapka
(6) Lánckerék

(7) Olajfúvóka
(8) Első fogantyú
(9) Kézvédő/kar a visszacsapó fék aktiválására
(10) Rögzítőcsap
(11) Körmös ütköző
(12) Szellőzőnyílások
(13) Fűrészlánc
(14) Láncvezető
(15) Láncfeszítő gyűrű
(16) Reteszelőgomb
(17) Lánckerék-burkolat
(18) Láncvédő
(19) Akkumulátor reteszelésfeloldó gomb
(20) Akkumulátor
(21) Töltőkészülék[a)]
(22) Feszítőkerék

a) **A képeken látható vagy a szövegben leírt tartozékok részben nem tartoznak a standard szállítmányhoz.**

Műszaki adatok

Láncfűrész		PKE18V-30-28
Rendelési szám		**3 600 HB8 B..**
Névleges feszültség[A)]	V	18
Lánc sebessége üresjáratban	m/s	9
Láncvezető hossza	cm	30
A fűrészlánc osztása		3/8" alacsony profil
Vágószemek vastagsága	mm	1,1 (0,043")
Vágószemek száma		45
max. vágási átmérő	cm	27,5
Olajtartályba töltendő mennyiség	ml	160
Automatikus lánckenés		●
Lánckerék		●
Súly az EN 62841-4-1 szerint[A)]		
- akkumulátorral	kg	4,5 (4,0 Ah)–4,6 (6,0 Ah)
- akkumulátor nélkül	kg	3,9
- akkumulátor, láncvezető vagy fűrészlánc nélkül		3,3
Sorozatszám		Lásd a terméken elhelyezett sorozatszámot (a típustáblán)
javasolt környezeti hőmérséklet a töltés során	°C	0...+35
Megengedett környezeti hőmérséklet az üzemelés [B)] és a tárolás során	°C	–20...+50
Kompatibilis akkumulátorok		PBA18V...W ≥ 1.5Ah
Javasolt akkumulátorok		PBA18V...W ≥ 4.0Ah
Javasolt töltőkészülékek		AL 18...

A) a felhasznált akkumulátortól függően
B) < 0 °C hőmérsékletek mellett korlátozott teljesítmény

Zaj és vibráció értékek

A **EN 62841-4-1** szerinti zajkibocsátási értékek.

Az elektromos kéziszerszám A-értékelésű zajszintje jellemzően: Hangnyomásszint **86** dB(A); hangteljesítményszint **94** dB(A). Szórás, K = **4,0** dB.

Viseljen fülvédőt!

Rezgésértékek a_h (állandó vibráció), p_F (ismételt lökésvibrációk) és a szórás, K megadva a **EN 62841-4-1** szerint.

a_h = **5,6** m/s^2 (K = **1,5** m/s^2),
p_F = **402** m/s^2 (K = **56** m/s^2)

Hogy a megadott rezgési összérték(ek) és a megadott zajkibocsátási érték(ek) egy szabványosított vizsgálati eljárással került(ek) mérésre és egy elektromos kéziszerszámnak egy másikkal való összehasonlítására használható(k).

Hogy a megadott rezgési összérték(ek) és a megadott zajkibocsátási érték(ek) a terhelés ideiglenes becslésére is használható(k).

Hogy a rezgés- és zajkibocsátás az elektromos kéziszerszám tényleges használata során az elektromos kéziszerszám használati módjától függően, és mindenek előtt attól függően, hogy milyen fajtájú munkadarab kerül megmunkálásra,

eltérhet a megadott értékektől; és – hogy szükség esetén a kezelő védelmére megfelelő védőintézkedéseket kell foganatosítani, amelyek a tényleges használat során fellépő rezgési terhelés becslésén alapulnak (ebben az esetben az üzemi ciklus minden részét figyelembe kell venni, például azokat az időszakokat is, amikor az elektromos kéziszerszám ki van kapcsolva és azokat az időszakokat is, amikor az be van ugyan kapcsolva, de terhelés nélkül működik).

Akkumulátor

A **Bosch** vállalat az akkumulátoros elektromos kéziszerszámokat akkumulátorok nélkül is árusítja. Azt, hogy az Ön elektromos kéziszerszámának szállítási terjedelme egy akkumulátort is magában foglal-e, a csomagolásról lehet leolvasni.

Az akkumulátor feltöltése

- ▶ **Csak a Műszaki Adatoknál megadott töltőkészülékeket használja.** Csak ezek a töltőkészülékek felelnek meg pontosan az Ön elektromos kéziszerszámában alkalmazásra kerülő Li-ion-akkumulátornak.

Figyelem: A lítium-ion-akkumulátorok a nemzetközi szállítási előírásoknak megfelelően csak részben feltöltve kerülnek kiszállításra. Az akkumulátor teljes teljesítményének biztosítására az első alkalmazás előtt töltse fel teljesen az akkumulátort.

Az akkumulátor beszerelése

Tolja be a feltöltött akkumulátort az akkumulátor fogadó egységbe, amíg az érezhetően bepattan.

Az akkumulátor kivétele

Az akkumulátor eltávolításához nyomja meg az akkumulátor reteszelésfeloldó gombot és húzza ki az akkumulátort. **Ne erőltesse a kihúzást.**

Akkumulátortöltöttségi kijelző az akkumulátoron

Megjegyzés: Nem minden akkumulátortípus rendelkezik töltésiállapot-kijelzővel.

Az akkumulátortöltöttségi kijelző LED-jei az akkumulátoron a töltöttségi állapotot mutatják. A töltöttségi állapotot biztonsági okokból csak használaton kívüli elektromos kéziszerszám esetén lehet lekérdezni.

A töltöttségi állapot megjelenítéséhez nyomja meg a töltöttségiállapot-kijelző gombját az akkumulátoron. Erre kivett akkumulátor esetén is van lehetőség.

LED az akkumulátoron	Töltöttségi állapot
Tartós fény, 4 x zöld	≈ 75–100%
Tartós fény, 3 x zöld	≈ 50–75%
Tartós fény, 2 x zöld	≈ 25–50%
Tartós fény, 1 x zöld	≈ 5–25%
Villogó fény, 1 x zöld	≈ 0–5%

Tájékoztató az akkumulátor optimális kezeléséhez

Óvja meg az akkumulátort a nedvességtől és a víztől.

Az akkumulátort csak a –20 °C ... 50 °C hőmérséklet tartományban szabad tárolni. Ne hagyja például az akkumulátort nyáron egy gépjárműben.

Időnként tisztítsa meg az akkumulátor szellőzőrését egy puha, tiszta és száraz ecsettel.

Ha az akkumulátor feltöltése után a készülék már csak lényegesen rövidebb ideig üzemeltethető, akkor az akkumulátor elhasználódott és ki kell cserélni.

Vegye figyelembe a hulladékba való eltávolítással kapcsolatos előírásokat.

Az akkumulátor ápolása

Az akkumulátor optimális használatának biztosítására tartsa be a következő előírásokat és intézkedéseket:

- Óvja meg az akkumulátort a nedvességtől és a víztől.
- Az elektromos kéziszerszámot és az akkumulátort csak a –20 °C és 50 °C közötti hőmérséklet tartományban tárolja. Ezért például nyáron ne hagyja az autóban az akkumulátort.
- Az akkumulátort külön, és ne a kerti kisgépben tárolja.
- Közvetlen napsugárzás esetén ne hagyja az akkumulátort a kerti kisgépben.
- Az akkumulátor optimális tárolási hőmérséklete 5 °C.
- Időnként tisztítsa meg az akkumulátor szellőzőrését egy puha, tiszta és száraz ecsettel.

Ha az akkumulátor feltöltése után a készülék már csak lényegesen rövidebb ideig üzemeltethető, akkor az akkumulátor elhasználódott és ki kell cserélni.

Összeszerelés

Az Ön biztonságáért

- ▶ **Figyelem! A karbantartási vagy tisztítási munkák megkezdése előtt kapcsolja ki az elektromos kéziszerszámot és vegye ki belőle az akkumulátort.**
- ▶ **Vigyázat! A lánc éles. A lánccal végzett munkákhoz viseljen mindig védőkesztyűt.**
- ▶ **Semmiképpen se üzemeltesse a láncfűrészt személyek, gyerekek vagy állatok közelében, valamint akkor sem, ha előtte alkoholt vagy kábítószert fogyasztott, vagy kábító hatású orvosságok hatása alatt áll.**
- ▶ **Csak akkor használja a láncfűrészt, ha a burkolat helyesen van rögzítve.**

A láncvezető felszerelése és a fűrészlánc megfeszítése (lásd az ábrákat B1 – B6)

- ▶ **Vigyázat! Ne feszítse meg a fűrészláncot, ha az felforrósodott.**
- ▶ **A szereléshez ne használjon szerszámokat.**
- Helyezze a láncfűrészt egy megfelelő sík felületre úgy, hogy a burkolat **(17)** felfelé nézzen.

- Amikor a láncvezetőt eltávolítja a láncfűrészről, győződjön meg arról, hogy a láncvezetőn lévő feszítőkerék **(22)** teljesen az óramutató járásával ellenkező irányba van-e forgatva.
- Tartsa a láncvezetőt **(14)** úgy, hogy az orra függőlegesen felfelé mutasson, és rögzítsen egy új vagy élezett fűrészláncot **(13)** a megfelelő irányban a láncvezetőre (lásd az ábrát **B1**).
- Győződjön meg arról, hogy a fűrészlánc **(13)** megfelelően helyezkedik el a teljes láncvezető körüli nyílásban.
- Helyezze a fűrészláncot a lánckerék **(6)** köré és tolja a láncvezetőt **(14)** a rögzítőcsap **(10)** fölé.
- Ellenőrizze, hogy minden alkatrész helyesen van-e felhelyezve és tartsa ebben a helyzetben a láncvezetőt a fűrészlánccal.
- Ezután forgassa el a feszítőkereket **(22)** az óramutató járásával megegyező irányban, amíg a fűrészlánc részben megfeszül és a láncvezetőn marad.
- Helyezze vissza a burkolatot **(17)** és fordítsa el a reteszelőgombot **(16)** az óramutató járásával megegyező irányba, amíg a burkolat részben megfelelően illeszkedik.
- Forgassa el a láncfeszítő gyűrűt **(15)** az óramutató járásával megegyező irányba, amíg enyhe ellenállást nem érez az elfordításnál.
- Reteszelje a láncfeszítő gyűrűt **(15)**, a reteszelőgombnak **(16)** az óramutató járásával megegyező irányba történő elfordításával. Kesztyűt viselve ellenőrizze a lánc feszességét a fűrészláncnak **(13)** a láncvezető **(14)** közepéről való felemelésével. A megfelelő feszesség akkor érhető el, ha a fűrészlánc **(13)** a gép súlyával szemben kb. 4-6 mm-re elemelhető a láncvezetőről **(14)**.
- Ha a láncfeszességet be kell állítani, lazítsa meg a reteszelőgombot **(16)**, legalább egy teljes fordulatot az óramutató járásával ellenkező irányban elforgatva, állítsa be a láncfeszességet a láncfeszítő gyűrű **(15)** elforgatásával, és ismételje meg a lépéseket.
- Amint elérte a megfelelő feszességet, tartsa erősen a láncfeszítő gyűrűt **(15)** és a reteszelőgombot **(16)** az óramutató járásával megegyező irányban elforgatva húzza meg.
- Ha a lánc túl szoros, csavarja ki a reteszelőgombot **(16)** és ismételje meg a feszítési lépéseket.

Megjegyzés: Ne feszítse túl a fűrészláncot – a túlzott feszítés túlzott kopáshoz vezet, lerövidíti a fűrészlánc élettartamát és károsíthatja a láncvezetőt.

Megjegyzés: Az új fűrészláncok az első használat során jelentősen meghosszabbodhatnak. Az első két üzemóra során rendszeresen vegye ki az akkumulátort és ellenőrizze a fűrészlánc feszességét.

Az olajtartály feltöltése (lásd az ábrát D)

Megjegyzés: A láncfűrészt nem fűrészláncolajjal feltöltve szállítjuk. Ezért igen fontos, hogy használat előtt töltse fel a berendezést olajjal. A láncfűrész használata fűrészláncolaj nélkül vagy a minimum-jelzés alatti olajszinttel a láncvezető és a fűrészlánc megrongálódásához vezet.

Az olajtartály feltöltését a következőképpen kell végezni:

- Helyezze a láncfűrészt egy megfelelő felületre úgy, hogy az olajtartály kupakja **(5)** felfelé nézzen.
- Tisztítsa meg az olajtartályfedél **(5)** környékét. A szennyeződések eltávolítására használjon egy tiszta kendőt.
- Csavarja le az olajtartály kupakját **(5)** az óramutató járásával ellenkező irányba.
- Töltse fel óvatosan fűrészláncolajjal az olajtartályt.
- A fűrészláncolaj betöltésekor ügyeljen arra, hogy ne juthassanak szennyeződések vagy idegen testek az olajtartályba.
- Az olajtartály kupakja **(5)** a láncfűrészhez van rögzítve. Ügyeljen arra, hogy az olajtartály fedele a betöltéskor ne zárja el az olajtartály betöltőnyílását.
- Az olajszintet működés közben ellenőrizheti az olajszintjelzővel **(4)**. A minimális olajszint elérésekor töltsön után friss olajat.
- Szerelje fel az olajtartály kupakját **(5)** és húzza meg szorosan.

Megjegyzés: A legjobb teljesítmény elérése érdekében mindig a láncfűrészhez való olajat használja. A nem engedélyezett olajfajták használata negatív hatással lehet az olajrendszer teljesítményére és a garancia megszűnéséhez vezethet.

A fűrészlánc kenése (lásd az F3 ábrát)

A fűrészlánc élettartama és a vágási teljesítmény az optimális kenéstől függ. Ezért a fűrészláncot üzem közben a **(7)** olajfúvóka automatikusan keni fűrészláncolajjal.

Rendszeresen ellenőrizze, hogy helyesen meg van-e kenve a fűrészlánc:

- Irányítsa a láncfűrész csúcsát tele olajtartály mellett egy világos felület felé.
- Működtesse kb. 1 percig az elektromos kéziszerszámot, amíg a világos felületen láthatóvá válik az olaj.
- Ha nem látható olaj, lásd az "A fűrészlánc száraz" című szakaszt.
- Ha a kenőrendszer még mindig nem működik helyesen, forduljon egy Bosch Vevőszolgálatához.

Megjegyzés: Az olajszűrő be van építve az olajtartályba. A tisztításhoz, vagy egy hiba elhárításához forduljon a Bosch Vevőszolgálatához.

Megjegyzés: Az olaj alacsonyabb hőmérsékleten sűrűbbé válik, így az olajkenés csökken.

Kezelés

- ▶ **A használat előtt mindig olvassa el az Üzemeltetési útmutatót és a biztonsági előírásokat.**
- ▶ **Viseljen mindig megfelelő ruházatot és személyi védőfelszerelést.**
- ▶ **A használat előtt hajtsa végre valamennyi szükséges karbantartási munkát.**
- ▶ **Használat előtt mindig ellenőrizze a szerszám és a lánc állapotát, az olajszintet és a felszerelés helyes voltát. Csak akkor használja a láncfűrészt, ha az kifogástalan állapotban van.**

- ▶ **Ügyeljen mindig arra, hogy a környezet száraz és akadálymentes legyen és hogy ne legyenek a közelben a munkával nem foglalkozó személyek.**
- ▶ **Ügyeljen mindig arra, hogy mindig biztosan álljon a lábán, és a láncfűrészt csak akkor kezelje, ha egy szilárd, biztonságos és vízszintes felületen áll.**
- ▶ **Sohase használja a láncfűrészt egy létrán állva vagy vállmagasság felett.**
- ▶ **Sohase nyúljon túl messze a testétől és sohase dolgozzon kinyújtott karokkal.**
- ▶ **A láncfűrészt mindig mindkét kezével szorosan fogja.**
- ▶ **Ne tegye le a talajra a láncfűrészt. Vigyázzon, megbotolhat!**
- ▶ **Ne dohányozzon és ne vigyen égő tárgyakat vagy lángokat a munkaterületre. A láncfűrészpor könnyen meggyulladhat.**
- ▶ **A készülék egy automatikus lekapcsolása után ne nyomja meg a be-/kikapcsolót. Az akkumulátor ellenkező esetben megrongálódhat.**

Megjegyzés: A láncfűrész az olaj betöltése nélkül kerül kiszállításra. A láncfűrészt csak azután használja, miután feltöltötte az olajtartályt láncolajjal.

- ▶ **A láncfűrész hibásan beállított vagy nem helyesen megfeszített lánccal való használata lánctöréshez, visszarúgáshoz és/vagy sérülésekhez vezethet.**
- ▶ **Az fűrészláncok hossza az első üzembevétel során lényeges mértékben megnövekedhet.**
- ▶ **Üzem közben rendszeresen ellenőrizze a lánc feszességét.** A helyes felszereléshez, (lásd „A láncvezető felszerelése és a fűrészlánc megfeszítése (lásd az ábrákat **B1** – **B6**)”, Oldal 193).

A láncfűrész helyes kezelése (lásd a I ábrát)

Mindig az ezen szakaszban leírt kezelési utasításoknak megfelelően járjon el:

- A maximális tartási biztonság és a megfelelő védelem érdekében viseljen mindig egy csúszásbiztos, láncfűrészekhez való védőkesztyűt.
- Tartsa mindig mindkét kezével szorosan fogva a fűrészt, amikor az működésben van.
- Tegye rá a jobb kezét a hátsó fogantyúra és a bal kezét az elülső fogantyúra és a hüvelykujjával és a mutatóujjával fogja át a láncfűrész fogantyúit. (lásd a **F2** ábrát)
- Ügyeljen mindig az egyensúlyára és mindkét lábával szilárd talajon álljon.
- Tartsa a bal könyökét egy "kinyújtott", merev helyzetben, hogy ellen tudjon tartani, ha esetleg egy visszarúgás lép fel.
- Sohase dolgozzon kinyújtott karokkal vagy túl messzire kinyúlva.
- Tartsa szorosan fogva a láncfűrészt és tartsa mereven a bal karját, hogy meg tudja tartani az uralmát a láncfűrész felett, ha egy visszarúgás lép fel.
- Tartsa a láncfűrészt a teste jobb oldalán.
- Ügyeljen arra, hogy semmilyen testrésze se keresztezze a vágási vonalat. Egy visszarúgás a láncfűrészt hozzárepítheti a testéhez. (lásd a **I** ábrát) A visszarúgás a láncfűrészt hozzácsaphatja a testéhez. (lásd a **I** ábrát)

Be- és kikapcsolás (lásd az ábrát F1)

- ▶ **A maximális tartási biztonság és a megfelelő védelem érdekében viseljen mindig egy csúszásbiztos, láncfűrészekhez való védőkesztyűt.**

A bekapcsolás előtt:

- Távolítsa el a láncvédőt **(18)**.
- Helyezze be az akkumulátort.
- Mindkét fogantyúnál fogva tartsa szorosan a láncfűrészt és tartsa a testét a fűrészlánc hatótávolságán kívül. (lásd az ábrát: **I**).

Bekapcsolás:

- Húzza a kart a visszacsapásgátló fék **(9)** aktiválásához az **O** pozícióból az **I** pozícióba az első fogantyú **(8)** irányába.
- Nyomja meg a be-/kikapcsoló reteszelését **(3)**, majd a be-/kikapcsolót **(2)**, és tartsa lenyomva.
- Engedje el a be-/kikapcsoló reteszelését, mihelyt a láncfűrész mozog.
- A fűrészláncnak el kell érnie a teljes sebességét, mielőtt elkezdene dolgozni a fával.

Megjegyzés: A láncfűrészt nem lehet elindítani, ha a használat előtt nem kapcsolta ki megfelelően a visszacsapásgátló fék aktiválására szolgáló kart **(9)**.

Kikapcsolás:

- Engedje el a be-/kikapcsolót **(2)**. A be-/kikapcsoló reteszelése visszatér a biztonsági/reteszelési állapotba.
- Használat után csúsztassa a visszacsapásgátló fék aktiválására szolgáló kart **(9)** előre az 1. pozícióból a 2. pozícióba, az első fogantyútól **(8)** távolabb.

Általános viselkedési szabályok vágás közben (lásd a G ábrát)

- Aki a láncfűrészt életében először használja, annak célszerű a fatörzsek fűrészelését először egy fűrészbakon gyakorolnia.
- Vegye fel kikapcsolt fűrész mellett a fa előtt a helyes testtartást.
- Indítsa el a láncfűrészt és győződjön meg arról, hogy a fűrészlánc teljes sebességgel működik, mielőtt hozzáérne a fához.
- Kezdje el a vágást, ehhez nyomja hozzá a fához a **(11)** karmos ütközőt, hogy így stabilizálja vágást.
- Ha vastagabb fatörzseket vág, használja emelőként a karmos ütközőt, vagyis a vágás során helyezze vissza azt lépésről lépésre egy alacsonyabb pontra. Ehhez húzza kissé hátra a láncfűrészt, amíg a karmos ütköző leválik és egy alacsonyabb helyen tegye ismét fel a láncfűrészt, hogy tovább vágjon. Ne húzza ki teljesen a vágásból a láncfűrészt.
- A láncfűrészt az egész vágás során folyamatosan működtesse és tartson fenn egy egyenletes sebességet.

- A fűrészelés során ne nyomja erősen a fűrészláncot, hanem hagyja azt dolgozni.
- A láncfűrészt mindig akkor távolítsa el a vágásból, amikor a fűrészlánc még működik.
- A vágás végén óvatosan kell dolgozni. Amikor a láncfűrész áthaladt a munkadarabon, a reakcióerő hirtelen megváltozik. Ekkor a váratlan mozdulat során a kezelő lába megsérülhet.
- Engedje el a be-/kikapcsolót, mihelyt befejezte a vágást, hogy a lánc leálljon és állítsa be a **(9)** visszacsapó féket helyesen a "O" helyzetbe (lásd a **F1** ábrát).

A fűrész visszarúgása (lásd az H ábrát)

Ha a kezelő alapvetően érti a visszarúgási folyamatot, akkor az ekkor fellépő, balesetekhez vezető visszarugásokat csökkenteni lehet.

Mindig ügyeljen arra, hogy szilárdan álljon a talajon és megtartsa az egyensúlyát.

A fűrész visszarúgása alatt a működésben lévő láncfűrész hirtelen magasba és hátrafelé történő ugrását értjük, amely akkor következik be, ha a vezetősín csúcsa megérinti a fűrészelésre kerülő anyagot, vagy ha beékelődik a fűrészlánc.

Ha visszarúgás lép fel, a láncfűrész kiszámíthatatlan módon reagál és a kezelőnél vagy a fűrészelési területen belül tartózkodó személyeknél súlyos sérüléseket okozhat.

Különösen figyeljen, ha oldalirányban vagy ferde irányban, vagy hosszirányban végez vágásokat. Ezeknél a vágásoknál a **(11)** karmos ütközőt normális körülmények között nem lehet használni.

A visszarúgás kockázatának csökkentésére tartsa be a következő óvatossági intézkedéseket:

- Mindig ügyeljen a láncfűrész helyes kezelésére.
- Tartsa szorosan fogva a láncfűrészt és tartsa mereven a bal karját, hogy meg tudja tartani az uralmát a láncfűrész felett, ha egy visszarúgás lép fel.
- Gondoskodjon arról, hogy azon a területen, amelybe belevág, ne legyenek akadályok. Ügyeljen arra, hogy a vezetősín csúcsa ne érhessen hozzá egy fatörzshöz, egy ághoz, egy kerítéshez vagy bármely más akadályhoz, amelyet a fűrésszel végzett munka során véletlenül el lehet találni.

Megjegyzés: Ha a vezetősín csúcsa egy akadályhoz ér, visszarúgás léphet fel.

- Vágás közben mindig a láncfűrész teljes sebességét használja. Nyomja teljesen be a **(2)** be-/kikapcsolót és egyenletes vágási sebességgel dolgozzon.
- Csak a Bosch által javasolt tartalék vezetősíneket és visszarúgásszegény láncokat használja.

Visszacsapó fék

A visszacsapó fék egy biztonsági mechanizmus, amelyet a csuklóval a visszacsapó fék aktiválására szolgáló **(9)** kar segítségével lehet aktiválni, ha egy visszarúgás lép fel. A fűrészlánc azonnal leáll. Így csökken a visszarugás által kiváltott sérülések kockázata.

Rendszeresen tesztelje, hogy a visszacsapó fék működik-e:

- Tartsa mindkét kezével szorosan fogva a láncfűrészt.
- Kapcsolja be a láncfűrészt.
- Ha a fűrészlánc forog, nyomja előre a csuklójával a visszacsapó fék aktiválására szolgáló **(9)** kart. Ne használja a láncfűrészt, ha a fűrészlánc ennél e tesztnél nem áll le azonnal.

Megjegyzés: Normális használat során ne állítsa le a láncfűrészt a visszacsapó fék aktiválásra szolgáló **(9)** kar szándékos működtetésével.

Fatörzsek fűrészelése (lásd a I ábrát)

- A fűrészelés előtt mindig biztosítsa a fatörzseket.
- A fatörzseket mindig csak a biztosított pontokon túl vágja, hogy elkerülje a fatörzs és a lánc beékelődését.
- Ügyeljen arra, hogy a fűrészlánc sohase érinthesse meg a talajt vagy a vágó felszerelést.
- Ügyeljen a már kivágott fák csonkjaira, ágakra, gyökerekre, nehogy munka közben megbotoljon bennük.

Mechanikus feszültség alatt álló fa fűrészelése (lásd a J ábrát)

- A mechanikus feszültség alatt álló fadarabok, ágak vagy fák fűrészelését csak megfelelő szakképzettséggel rendelkező szakemberek hajthatják végre. Ilyen esetekben különösen óvatosan kell dolgozni. Ilyenkor a szokottnál nagyobb balesetveszély áll fenn.

Egy ág mellékágainak vagy egy fa ágainak levágása (lásd a K ábrát)

- Ezalatt az ágaknak a már kidöntött fáról vagy egy nagyobb ágról való leválasztását értjük.
- A nagyobb, lefelé irányuló ágakat, amelyek a fatörzset megtámasztják, először hagyja a fán.
- A kisebb ágakat egy vágással távolítsa el.

Hibakeresés

Ha az Ön elektromos kéziszerszáma nem működik kifogástalanul, a következő táblázatban kikeresheti a megfelelő hibatüneteket, azok lehetséges okait és az elhárításhoz szükséges intézkedéseket. Ha a táblázat segítségével nem tudja behatárolni és elhárítani a hibát, forduljon a szervizműhelyéhez.

Figyelem: A hibakeresés előtt kapcsolja ki az elektromos kéziszerszámot és vegye ki belőle az akkumulátort.

Tünet	Lehetséges ok	Hibaelhárítás
A láncfűrész nem működik	A visszacsapó fék kioldott	lásd az ábrát: **F1**

Tünet	Lehetséges ok	Hibaelhárítás
	Az akkumulátor lemerült	Töltse fel az akkumulátort, lásd a „Töltési útmutatót” is
	A motorvédelem reagált	Hagyja lehűlni a motort
	Az akkumulátor túl hideg/túl meleg	Melegítse fel/hűtse le az akkumulátort
	Az elektromos kéziszerszám meghibásodott	Keresse fel az ügyfélszolgálatot
	A lánc túlságosan feszes	Állítsa be a lánc feszességét.
A láncfűrész szakadozva működik	Az akkumulátor lemerült	Töltse fel az akkumulátort, lásd a „Töltési útmutatót” is
	Az elektromos kéziszerszám meghibásodott	Keresse fel az ügyfélszolgálatot
Felesleges olaj	Olajmaradék a lánc és a fogaskerék területén	(lásd „Karbantartás és szerviz”, Oldal 198)
A fűrészlánc száraz	Nincs olaj az olajtartályban	Töltsön után olajat, lásd „A fűrészlánc kenése” című fejezetet is
	Az olajfúvóka **(7)** eltömődött	Tisztítsa meg az olajfúvókát **(7)**
	Az olajszűrő eltömődött	Forduljon a Bosch ügyfélszolgálatához
A fűrészlánc/vezetősín felforrósodott	Nincs olaj az olajtartályban	Töltsön után olajat
	A lánc túlságosan feszes	Állítsa be a lánc feszességét.
	A fűrészlánc tompa	Cserélje ki a fűrészláncot
	Az olajkifolyó csatorna eldugult	Keresse fel az ügyfélszolgálatot
A láncfűrész belehasít az anyagba, vibrál, vagy nem fűrészel megfelelően	A lánc feszessége túl kicsi	Állítsa után a lánc feszességét
	A fűrészlánc tompa	Cserélje ki a fűrészláncot
	A fűrészlánc elkopott	Cserélje ki a fűrészláncot
	A fűrészfogak rossz irányba mutatnak	Szerelje fel helyesen a fűrészláncot
	A láncvezető megrongálódott vagy elkopott	Cserélje ki a láncvezetőt vagy lépjen kapcsolatba a Bosch ügyfélszolgálattal
Erős rezgések/zajok	Az elektromos kéziszerszám meghibásodott	Keresse fel az ügyfélszolgálatot
	A lánc hibás felszerelése	Ellenőrizze, hogy a lánc helyesen van-e felszerelve, lásd „A láncvezető felszerelése és a fűrészlánc megfeszítése” című fejezetet.
Az egy akkumulátorfeltöltéssel elérhető fűrészelési idő túl rövid	A kenés hiánya miatt túl nagy a súrlódás	Gondoskodjon a lánc kenéséről (lásd „A láncfűrész kenése”)
	A fűrészláncot meg kell tisztítani	Fűrészlánc tisztítása
	Rossz fűrészelési technika	lásd „Munkavégzés a láncfűrésszel”
	Az akkumulátor nincs teljesen feltöltve	Töltse fel az akkumulátort, lásd a „Töltési útmutatót” is
	Az akkumulátor hőmérséklete a megengedett hőmérséklet-tartományon kívül van	Hagyja szobahőmérsékletre felmelegedni az akkumulátort (az akkumulátor megengedett hőmérséklet-tartományán, 0–45 °C, belül)
	A lánc túlságosan feszes	Állítsa be a lánc feszességét.
	A fűrészlánc tompa	Cserélje ki a fűrészláncot
A fűrészlánc lassan mozog	Az akkumulátor lemerült	Töltse fel az akkumulátort, lásd a „Töltési útmutatót” is
	Az akkumulátor hőmérséklete a megengedett hőmérséklet-tartományon kívül van	Hagyja szobahőmérsékletre felmelegedni az akkumulátort (az akkumulátor megengedett hőmérséklet-tartományán, 0–45 °C, belül)

Karbantartás és szerviz

Karbantartás, tisztítás és szállítás

- ▶ **Figyelem! A karbantartási vagy tisztítási munkák megkezdése előtt kapcsolja ki az elektromos kéziszerszámot és vegye ki belőle az akkumulátort.**
- ▶ **Viseljen mindig megfelelő ruházatot és személyi védőfelszerelést.**
- ▶ **Rendszeresen ellenőrizze, nincs-e a fűrészen nyilvánvaló, azonnal szembetűnő hiba, mint egy laza, kiakadt vagy megrongálódott fűrészlánc, laza rögzítés és elkopott vagy megrongálódott alkatrészek.**
- ▶ **A kerti kisgépen változtatásokat végrehajtani tilos.** A nem engedélyezett változtatások befolyással lehetnek az Ön kerti kisgépének a biztonságára, magasabb zajszinthez és rezgésekhez vezethetnek és a garanciát is hatályon kívül helyezik.

Karbantartás és tisztítás

- Tartsa mindig tisztán az elektromos kéziszerszámot és annak szellőzőnyílásait, hogy jól és biztonságosan dolgozhasson.
- Az elektromos kéziszerszám tisztításához ne használjon vizet, oldószereket és politúrozó anyagokat.
- Az elektromos kéziszerszám szennyeződéseinek eltávolításához használjon egy tiszta kendőt vagy egy merev kefét.
- Használjon egy tiszta kendőt a **(7)** olajfúvókában található szennyeződések eltávolítására. Ügyeljen arra, hogy ne juthassanak szennyeződések az **(7)** olajfúvókába, mert ez dugulásokhoz és kenési problémákhoz vezethet.

A fűrészlánc karbantartása

- Tisztítsa meg a láncvezetőt és a fűrészláncot, mielőtt a terméket hosszabb időre elraktározná, hogy megelőzze az alkatrészek betapadását.

A fűrészláncot a következőképpen kell tisztítani:

- Távolítsa el a láncfűrészről a burkolatot **(17)**, a láncvezetőt **(14)** és a fűrészláncot **(13)** és tisztítsa meg egy kemény sörtéjű kefével.
- Vizsgálja meg a fűrészlánc esetleges sérüléseit és cserélje ki vagy élezze meg a fűrészláncot.

A fűrészlánc kicserélése és megélesítése

- ▶ **Egy optimális teljesítményhez és biztonsághoz éles fűrészláncra van szükség.**
- ▶ **Sohase élesítse saját maga a fűrészláncot, hacsak nem rendelkezik ehhez megfelelő tapasztalatokkal.**

A fűrészlánc hosszabb használat során vagy más tárgyakkal, például faanyagokkal való érintkezés esetén eltompulhat.

- A fűrészláncot csak a Bosch által javasolt fűrészlánc-tartozékokkal cserélje ki vagy élesíttesse meg szakemberekkel a fűrészláncot, lásd a tartozékoknál.
- A fűrészláncnak a kéziszerszámra való felszerelését lásd a (lásd „A láncvezető felszerelése és a fűrészlánc megfeszítése (lásd az ábrákat **B1** – **B6**)”, Oldal 193) című szakaszban.

A vezetősín karbantartása

- ▶ **A vezetősínt csak akkor cserélje ki saját maga, ha pontosan érti a terméket és az utasításokat, ellenkező esetben lépjen kapcsolatba a Bosch-vevőszolgálattal.**
- ▶ **Csak a Bosch által javasolt tartalék vezetősíneket használja.**

Ellenőrizze, nincs-e a vezetősínen repedés, vagy nincs-e a vezetősín elkopva. Ha rongálódást észlel, cserélje ki a vezetősínt. A vezetősín eltávolításához a (lásd „A láncvezető felszerelése és a fűrészlánc megfeszítése (lásd az ábrákat **B1** – **B6**)”, Oldal 193) című szakaszban talál utasításokat.

Tartalék alkatrészek és tartozékok (lásd a L ábrát)

A www.bosch-pt.com címen a tartalék alkatrészekkel kapcsolatos robbantott ábrák és egyéb információk találhatók.

A láncfűrész szállítása és tárolása

Mielőtt a láncfűrészt szállítaná:

- Mindig vegye ki az akkumulátort.
- Mindig szerelje fel a **(18)** láncvédőt a **(14)** vezetősínre, ha nem használja a láncfűrészt, hogy megelőzze a sérüléseket.
- Mindig reteszelje a láncféket, ehhez tolja előre a kézvédőt / a láncféket.
- Azt javasoljuk, hogy a láncfűrészt a vezetősínnel hátrafelé mutató irányban hordja.

A láncfűrész szállításához végrehajtandó lépéseken felül a láncfűrész beraktározása előtt hajtsa végre a következő lépéseket is:

- Ürítse ki az olajtartályt, mielőtt elraktározza a láncfűrészt, majd használat előtt ismét töltse fel.
- A láncfűrészt mindig egy biztonságos. száraz és gyerekek által el nem érhető helyen tárolja.
- Sohase tegyen tárgyakat a láncfűrészre.

Vevőszolgálat és alkalmazási tanácsadás

Magyarország

Tel.: +36 1 879 8502

A szervizcímekre és a garanciális feltételekre mutató hivatkozást az utolsó oldalon találja.

Ha kérdései vannak vagy pótalkatrészeket szeretne rendelni, okvetlenül adja meg a termék típustábláján található 10-jegyű cikkszámot.

Hulladékkezelés

A termékeket, az akkumulátorokat, a tartozékokat és a csomagolást a környezetvédelmi szempontoknak megfelelően kell újrafelhasználásra előkészíteni.

Sohase dobja ki a termékeket és az akkumulátorokat/elemeket a háztartási szemétbe!

Csak az EU-tagországok számára:

Az elhasznált termékekre vonatkozó 2012/19/EU európai irányelvnek megfelelően a már nem használható termékeket és az elromlott vagy elhasznált akkumulátorokra/elemekre

vonatkozó 2006/66/EK európai irányelvnek megfelelően a már nem használható akkumulátorokat/elemeket külön össze kell gyűjteni és a környezetvédelmi szempontoknak megfelelően kell újrafelhasználásra leadni.

Szakszerűtlen ártalmatlanítás esetén az elhasznált elektromos és elektronikus készülékek a veszélyes anyagok lehetséges jelenléte miatt káros hatással lehetnek a környezetre és az emberek egészségére.

Русский

Только для стран Евразийского экономического союза (Таможенного союза)

В состав эксплуатационных документов, предусмотренных изготовителем для продукции, могут входить настоящее руководство по эксплуатации, а также приложения.

Информация о подтверждении соответствия содержится в приложении.

Информация о стране происхождения указана на корпусе изделия и в приложении.

Дата изготовления указана на последней странице обложки Руководства.

Контактная информация относительно импортера содержится на упаковке.

Срок службы изделия

Срок службы изделия составляет 7 лет. Не рекомендуется к эксплуатации по истечении 5 лет хранения с даты изготовления без предварительной проверки (дату изготовления см. на этикетке).

Указанный срок службы действителен при соблюдении потребителем требований настоящего руководства.

Перечень критических отказов

- не использовать при сильном искрении
- не использовать при появлении сильной вибрации
- не использовать с перебитым или оголённым электрическим кабелем
- не использовать при появлении дыма непосредственно из корпуса изделия

Возможные ошибочные действия персонала

- не использовать с поврежденной рукояткой или поврежденным защитным кожухом
- не использовать на открытом пространстве во время дождя
- не включать при попадании воды в корпус

Критерии предельных состояний

- перетёрт или повреждён электрический кабель
- поврежден корпус изделия

Тип и периодичность технического обслуживания

- Рекомендуется очистить инструмент от пыли после каждого использования.

Хранение

- необходимо хранить в сухом месте
- необходимо хранить вдали от источников повышенных температур и воздействия солнечных лучей
- при хранении необходимо избегать резкого перепада температур
- хранение без упаковки не допускается
- подробные требования к условиям хранения смотрите в ГОСТ 15150-69 (Условие 1)
- Хранить в упаковке предприятия – изготовителя в складских помещениях при температуре окружающей среды от +5 до +40 °C. Относительная влажность воздуха не должна превышать 80 %.

Транспортировка

- категорически не допускается падение и любые механические воздействия на упаковку при транспортировке
- при разгрузке/погрузке не допускается использование любого вида техники, работающей по принципу зажима упаковки
- подробные требования к условиям транспортировки смотрите в ГОСТ 15150-69 (Условие 5)
- Транспортировать при температуре окружающей среды от −50 °C до +50 °C. Относительная влажность воздуха не должна превышать 100 %.

Указания по технике безопасности

Пояснение пиктограмм

Общее указание на наличие опасности.

Прочитайте руководство по эксплуатации.

Не использовать во время дождя.

Всегда держите цепную пилу обеими руками.

Следите за обратным ударом цепной пилы и избегайте контакта с острием пильного аппарата.

Надевайте средства защиты головы, органов зрения и слуха.

Надевайте защитные перчатки.

ПРЕДУПРЕЖДЕНИЕ: Перед работами по техобслуживанию отсоедините аккумулятор.

Общие указания по технике безопасности для электроинструментов

⚠ ПРЕДУПРЕЖДЕНИЕ **Прочитайте все указания по технике безопасности, инструкции, иллюстрации и спецификации, предоставленные вместе с настоящим электроинструментом.** Несоблюдение каких-либо из указанных ниже инструкций может стать причиной поражения электрическим током, пожара и/или тяжелых травм.

Сохраняйте эти инструкции и указания для будущего использования.

Использованное в настоящих инструкциях и указаниях понятие «электроинструмент» распространяется на электроинструмент с питанием от сети (с сетевым шнуром) и на аккумуляторный электроинструмент (без сетевого шнура).

Безопасность рабочего места

- ▶ **Содержите рабочее место в чистоте и хорошо освещенным.** Беспорядок или неосвещенные участки рабочего места могут привести к несчастным случаям.
- ▶ **Не работайте с электроинструментами во взрывоопасной атмосфере, напр., содержащей горючие жидкости, воспламеняющиеся газы или пыль.** Электроинструменты искрят, что может привести к воспламенению пыли или паров.
- ▶ **Во время работы с электроинструментом не допускайте близко к Вашему рабочему месту детей и посторонних лиц.** Отвлекшись, Вы можете потерять контроль над электроинструментом.
- ▶ Оборудование предназначено для работы в бытовых условиях, коммерческих зонах и общественных местах, производственных зонах с малым электропотреблением, без воздействия вредных и опасных производственных факторов. Оборудование предназначено для эксплуатации без постоянного присутствия обсуживающего персонала.

Электробезопасность

- ▶ **Защищайте электроинструмент от дождя и сырости.** Проникновение воды в электроинструмент повышает риск поражения электротоком.

Безопасность людей

- ▶ **Будьте внимательны, следите за тем, что делаете, и продуманно начинайте работу с электроинструментом. Не пользуйтесь электроинструментом в усталом состоянии или под воздействием наркотиков, алкоголя или лекарственных средств.** Один момент невнимательности при работе с электроинструментом может привести к серьезным травмам.
- ▶ **Применяйте средства индивидуальной защиты. Всегда носите защитные очки.** Использование средств индивидуальной защиты, как то: защитной маски, обуви на нескользящей подошве, защитного шлема или средств защиты органов слуха, в зависимости от вида работы с электроинструментом снижает риск получения травм.
- ▶ **Предотвращайте непреднамеренное включение электроинструмента. Перед тем как подключить электроинструмент к сети и/или к аккумулятору, поднять или переносить электроинструмент, убедитесь, что он выключен.** Удержание пальца на выключателе при транспортировке электроинструмента и подключение к сети питания включенного электроинструмента чревато несчастными случаями.
- ▶ **Убирайте установочный инструмент или гаечные ключи до включения электроинструмента.** Инструмент или ключ, находящийся во вращающейся части электроинструмента, может привести к травмам.
- ▶ **Не принимайте неестественное положение корпуса тела. Всегда занимайте устойчивое положение и сохраняйте равновесие.** Благодаря этому Вы можете лучше контролировать электроинструмент в неожиданных ситуациях.
- ▶ **Носите подходящую рабочую одежду. Не носите широкую одежду и украшения. Держите волосы и одежду вдали от подвижных деталей.** Широкая одежда, украшения или длинные волосы могут быть затянуты вращающимися частями.
- ▶ **При наличии возможности установки пылеотсасывающих и пылесборных устройств проверяйте их присоединение и правильное использование.** Применение пылеотсоса может снизить опасность, создаваемую пылью.
- ▶ **Хорошее знание электроинструментов, полученное в результате частого их использования, не должно приводить к самоуверенности и игнорированию техники безопасности обращения с электроинструментами.** Одно небрежное действие за долю секунды может привести к серьезным травмам.
- ▶ ВНИМАНИЕ! В случае возникновения перебоя в работе электроинструмента вследствие полного или частичного прекращения энергоснабжения или повреждения цепи управления энергоснабжением установите выключатель в положение Выкл., убедившись, что он не заблокирован (при его наличии). Отключите сетевую вилку от розетки или отсоедините съёмный аккумулятор. Этим предотвращается неконтролируемый повторный запуск.
- ▶ Квалифицированный персонал в соответствии с настоящим руководством подразумевает лиц, которые знакомы с регулировкой, монтажом, вводом эксплуатацию обслуживанием электроинструмента.
- ▶ К работе с электроинструментом допускаются лица не моложе 18 лет, изучившие техническое описание, инструкцию по эксплуатации и правила безопасности.

- Изделие не предназначено для использования лицами (включая детей) с пониженными физическими, чувственными или умственными способностями или при отсутствии у них жизненного опыта или знаний, если они не находятся под контролем или не проинструктированы об использовании электроинструмента лицом, ответственным за их безопасность.

Применение электроинструмента и обращение с ним

- **Не перегружайте электроинструмент. Используйте для работы соответствующий специальный электроинструмент.** С подходящим электроинструментом Вы работаете лучше и надежнее в указанном диапазоне мощности.
- **Не работайте с электроинструментом при неисправном выключателе.** Электроинструмент, который не поддается включению или выключению, опасен и должен быть отремонтирован.
- **Перед тем как настраивать электроинструмент, заменять принадлежности или убирать электроинструмент на хранение, отключите штепсельную вилку от розетки сети и/или выньте, если это возможно, аккумулятор.** Эта мера предосторожности предотвращает непреднамеренное включение электроинструмента.
- **Храните электроинструменты в недоступном для детей месте. Не разрешайте пользоваться электроинструментом лицам, которые не знакомы с ним или не читали настоящих инструкций.** Электроинструменты опасны в руках неопытных лиц.
- **Тщательно ухаживайте за электроинструментом и принадлежностями. Проверяйте безупречную функцию и ход движущихся частей электроинструмента, отсутствие поломок или повреждений, отрицательно влияющих на функцию электроинструмента. Поврежденные части должны быть отремонтированы до использования электроинструмента.** Плохое обслуживание электроинструментов является причиной большого числа несчастных случаев.
- **Держите режущий инструмент в заточенном и чистом состоянии.** Заботливо ухоженные режущие инструменты с острыми режущими кромками реже заклиниваются и их легче вести.
- **Применяйте электроинструмент, принадлежности, рабочие инструменты и т. п. в соответствии с настоящими инструкциями. Учитывайте при этом рабочие условия и выполняемую работу.** Использование электроинструментов для непредусмотренных работ может привести к опасным ситуациям.
- **Держите ручки и поверхности захвата сухими и чистыми, следите чтобы на них чтобы на них не было жидкой или консистентной смазки.** Скользкие ручки и поверхности захвата препятствуют безопасному обращению с инструментом и не дают надежно контролировать его в непредвиденных ситуациях.

Применение и обслуживание аккумуляторного инструмента

- **Заряжайте аккумуляторы только в зарядных устройствах, рекомендуемых изготовителем.** Зарядное устройство, предусмотренное для определенного вида аккумуляторов, может привести к пожарной опасности при использовании его с другими аккумуляторами.
- **Применяйте в электроинструментах только предусмотренные для этого аккумуляторы.** Использование других аккумуляторов может привести к травмам и пожарной опасности.
- **Защищайте неиспользуемый аккумулятор от канцелярских скрепок, монет, ключей, гвоздей, винтов и других маленьких металлических предметов, которые могут закоротить полюса.** Короткое замыкание полюсов аккумулятора может привести к ожогам или пожару.
- **При неправильном использовании из аккумулятора может потечь жидкость. Избегайте соприкосновения с ней. При случайном контакте промойте соответствующее место водой. Если эта жидкость попадет в глаза, то дополнительно обратитесь к врачу.** Вытекающая аккумуляторная жидкость может привести к раздражению кожи или к ожогам.
- **Не используйте поврежденные или измененные аккумуляторы или инструменты.** Поврежденные или измененные аккумуляторы могут повести себя непредсказуемо, что может привести к возгоранию, взрыву или риску получения травмы.
- **Не кладите аккумулятор или инструмент в огонь и не подвергайте их воздействию высоких температур.** Огонь или температура выше 130 °C могут привести к взрыву.
- **Выполняйте все инструкции по зарядке и не заряжайте аккумулятор или инструмент при температуре, выходящей за указанный в инструкции диапазон.** Неправильная зарядка или зарядка при температурах, выходящих за указанный диапазон, могут повредить батарею и повысить риск возгорания.

Сервис

- **Ремонт электроинструмента должен выполняться только квалифицированным персоналом и только с применением оригинальных запасных частей.** Этим обеспечивается безопасность электроинструмента.
- **Никогда не обслуживайте поврежденные аккумуляторы.** Обслуживать аккумуляторы разрешается только производителю или авторизованной сервисной организации.

Общие указания по технике безопасности при работе с цепными пилами

- **Держитесь подальше от движущейся цепи работающей пилы. Перед запуском пилы обязательно убедитесь в отсутствии контакта пильной цепи с какими-либо предметами.** Потеря внимания на ко-

роткое мгновение во время работы с цепной пилой может привести к захвату одежды или какой-либо части тела пильной цепью.

- **Всегда держите цепную пилу правой рукой за заднюю рукоятку, а левой рукой – за переднюю.** Удержание цепной пилы в другом рабочем положении рук резко повышает опасность травмирования и поэтому недопустимо.
- **Обязательно держите цепную пилу только за изолированные ручки, поскольку пильная цепь может задеть скрытую электропроводку.** Контакт пильной цепи с находящейся под напряжением проводкой может заряжать металлические части электроинструмента и приводить к удару электрическим током.
- **Носите средства защиты глаз. Рекомендуется также использовать средства индивидуальной защиты для органов слуха, головы, рук и ног.** Подходящая защитная одежда и обувь снижает опасность травмирования вылетающими стружками и при случайном контакте с движущейся пильной цепью.
- **Не работайте цепной пилой, находясь на дереве, на стремянке, на крыше или нестабильной опоре.** Такого рода эксплуатация цепной пилы может привести к тяжелым травмам.
- **Всегда следите за правильной стойкой и используйте цепную пилу только при стойке на прочном, безопасном и ровном грунте.** Скользкое или нестабильное основание может привести к потере равновесия и, как следствие, к потере контроля над цепной пилой.
- **При обрезании напряженных ветвей обязательно считайтесь с возможностью их неожиданного отпружинивания.** При высвобождении механического напряжения древесных волокон выпрямляющиеся напряженные ветки могут попасть в работающего и/или привести к потере контроля над цепной пилой.
- **Будьте особенно осторожны при обрезании подлеска и молодых деревьев.** Тонкий срезаемый материал, захваченный пильной цепью, может нанести неожиданный удар или вывести из состояния равновесия.
- **Переносите цепную пилу только в выключенном состоянии, держа ее за переднюю рукоятку так, чтобы пильная цепь всегда смотрела в сторону от Вашего корпуса тела. При транспортировке или хранении цепной пилы всегда надевайте на нее защитный кожух.** Внимательное обращение с цепной пилой резко снижает вероятность случайного контакта с движущейся пильной цепью.
- **Тщательно выполняйте все указания по смазке и натяжению цепи и своевременно заменяйте пильный аппарат и пильную цепь.** Неправильно или недостаточно хорошо натянутая или несмазанная цепь существенно повышает опасность появления рывков или отдачи инструмента.
- **Используйте инструмент только для распилки древесины. Не используйте цепную пилу для выполнения работ, не предусмотренных в инструкции по эксплуатации. Пример: не используйте цепную пилу для распилки металлов, пластмасс, каменной кладки или недревесных строительных материалов.** Применение цепной пилы для выполнения работ не по прямому назначению может привести к чрезвычайно опасным ситуациям.
- **Настоящая цепная пила не предназначена для повалки деревьев.** Применение цепной пилы в целях, для которых она не предназначена, может привести к тяжелым травмам оператора и находящихся рядом лиц.
- **Следуйте всем инструкциям во время удаления накопившегося материала, хранения или техобслуживания цепной пилы. Убедитесь в том, что выключатель выключен и аккумулятор извлечен.** Неожиданное включение цепной пилы во время удаления накопившегося материала или техобслуживания может привести к тяжелым травмам.
- **Берегите прибор от дождя и сырости.** Попадание воды в прибор может привести к поражению электрическим током.
- **Берегите аккумуляторы от дождя и сырости.** Проникновение воды в аккумуляторы может привести к поражению электрическим током.
- **Держите ручки и поверхности захвата сухими и чистыми, следите чтобы на них чтобы на них не было жидкой или консистентной смазки.** Скользкие ручки и поверхности захвата препятствуют безопасному обращению с инструментом и не дают надежно контролировать его в непредвиденных ситуациях.
- **Причины и предотвращение обратного удара:**
  – Обратный удар может возникнуть при контакте острия направляющей шины с каким-либо предметом или при изгибе древесины, приводящем к зажатию пильной цепи в пропиле.
  – Прикасание острия шины к постороннему предмету может привести в ряде случаев к неожиданному и направленному назад отскоку, при котором направляющая шина откидывается вверх в направлении оператора.
  – Зажатие верхнего края направляющей шины пильной цепи может привести к быстрому отскоку шины в направлении оператора.
  – Каждая такая реакция может привести к потере контроля над пилой и тяжелой травме. Не полагайтесь только на встроенные в пиле предохранительные устройства обеспечения безопасности. Пользователь цепной пилы обязан принять различные меры, предотвращающие несчастные случаи и травмы во время работы.
  Обратный удар является следствием неправильного использования цепной пилы или ошибки оператора. Последнее можно предотвратить подходящими мерами предосторожности, описанными далее:
- **Крепко держите пилу двумя руками, при этом пальцы должны хорошо охватывать рукоятки цепной пилы. Занимайте такое положение и всегда держите руки так, чтобы при необходимости надежно**

противостоять силам отдачи. При принятии надлежащих мер предосторожности оператор может совладать с усилиями отдачи. Никогда не выпускайте из рук включенную цепную пилу.

- **Избегайте непригодных для работы положений корпуса и не пилите на уровне выше плеч.** Это позволит исключить случайные прикасания острия шины к окружающим предметам и обеспечит лучший контроль за цепной пилой в непредвиденных ситуациях.
- **Всегда используйте только предписанные изготовителем запасные шины и пильные цепи.** Использование непригодных шин и пильных цепей может привести к разрывам цепи или отдаче.
- **Выполняйте указания изготовителя при заточке и выполнении технического обслуживания пильной цепи.** Слишком низко установленные ограничители глубины повышают возможность отдачи.

Дополнительные указания по технике безопасности

- **Это устройство содержит магниты – Не подносите магнит близко к имплантатам и другим медицинским устройствам, таким как кардиостимуляторы или инсулиновые помпы, магнитные носители информации и магниточувствительные устройства.** Магнит генерирует поле, которое может нарушить работу медицинских приборов или привести к необратимой потере данных.
- **Данный электроинструмент не предназначен для использования лицами (включая детей) с ограниченными физическими, сенсорными или умственными способностями, а также с недостаточным опытом и/или недостаточными знаниями, исключая случаи, когда эксплуатация изделия осуществляется ими под наблюдением лица, ответственного за их безопасность, либо при получении от этого лица соответствующих инструкций относительно эксплуатации данного изделия.** Следите за детьми и не позволяйте им играть с электроинструментом.
- **Крепко держите электроинструмент во время работы двумя руками и следите за устойчивым положением тела.** Двумя руками электроинструмент удерживается надежнее.
- **Проверяйте правильный монтаж всех защитных устройств и рукояток при применении инструмента.** Ни в коем случае не пытайтесь включать не полностью собранный инструмент или инструмент с несанкционированными модификациями.
- Используйте электроинструмент только с правильно расположенной и натянутой цепью. Использование электроинструмента с неправильно расположенной и неправильно натянутой цепью может привести к поломке цепи, обратному удару и/или травмам.
- Держите все отверстия для холодного воздуха в чистоте.

Указания по технике безопасности и указания относительно оптимального обращения с аккумуляторной батареей

- **Убедитесь, что изделие выключено, прежде чем вставлять аккумуляторную батарею.** Установка аккумуляторной батареи во включенное изделие может привести к несчастному случаю.
- **Используйте только предусмотренные для данного садового инструмента аккумуляторные батареи производства Bosch**. Использование других аккумуляторных батарей может привести к травмам и чревато возникновением пожара.
- **Не вносите конструктивных изменений в аккумулятор и не открывайте его.** При этом возникает опасность короткого замыкания.

Защищайте аккумулятор от высоких температур (напр., от длительного нагревания на солнце), огня, воды и влаги. Это создает опасность взрыва.

- **Когда электроинструмент не используется, защищайте неиспользуемый аккумулятор от канцелярских скрепок, монет, ключей, гвоздей, винтов и других небольших металлических предметов, которые могут закоротить полюса.** Короткое замыкание полюсов аккумулятора может привести к ожогам или пожару.
- **При повреждении и неправильном использовании аккумулятора могут выделяться пары.** Проветрите территорию и обратитесь к врачу при наличии жалоб на состояние здоровья. Вдыхание паров может привести к раздражению дыхательных путей.
- **Используйте аккумуляторную батарею только в изделиях изготовителя.** Только так аккумулятор защищен от опасной перегрузки.
- **Острыми предметами, как напр., гвоздем или отверткой, а также внешним силовым воздействием можно повредить аккумуляторную батарею.** Это может привести к внутреннему короткому замыканию, возгоранию с задымлением, взрыву или перегреву аккумуляторной батареи.
- **Не замыкайте накоротко аккумулятор**. Это создает опасность взрыва.
- Защищайте аккумуляторную батарею от воздействия влаги и воды.
- Храните садовый инструмент и аккумулятор только при температуре от –20 °C до 50 °C. Напр., не оставляйте садовый инструмент летом в машине.
- Время от времени прочищайте вентиляционные прорези аккумулятора мягкой, сухой и чистой кисточкой.

Символы

Следующие символы помогут Вам при чтении и понимании руководства по эксплуатации. Запомните символы и их значение. Правильное толкование символов поможет лучше и безопаснее работать с изделием.

Символ	Значение
	Надевайте защитные перчатки.
	Держите вдали от детей, других людей и домашних животных.
	Направление движения
	Направление реакции
	Вес
	Включение
	Выключение
	Разрешенное действие
	Запрещенное действие
CLICK!	Слышимый шум
	Принадлежности/запасные части

Описание продукта и услуг

Прочтите все указания по технике безопасности и инструкции. Упущения, допущенные при выполнении приведенных ниже инструкций, могут вызвать поражение электротоком, пожар и/или привести к тяжелым травмам.

Пожалуйста, следуйте указаниям рисунков в начале руководства по эксплуатации.

Применение по назначению

Настоящий электроинструмент предназначен для пиления деревьев и стволов деревьев у поверхности земли. Его можно использовать для резки древесины вдоль и поперек древесных волокон.

Данный электроинструмент не предназначен для резки минеральных материалов.

Настоящий электроинструмент не предназначен для повалки деревьев.

Изображенные составные части

Нумерация представленных компонентов относится к изображению электроинструмента на странице с иллюстрациями.

(1) Задняя рукоятка
(2) Выключатель
(3) Блокировка выключателя
(4) Индикатор уровня масла
(5) Крышка масляного бачка
(6) Цепная звездочка
(7) Масляная форсунка
(8) Передняя рукоятка
(9) Защита рук/рычаг активации тормоза обратного удара
(10) Крепежный болт
(11) Зубчатый упор
(12) Вентиляционные прорези
(13) Пильная цепь
(14) Пильная шина
(15) Кольцо натяжения цепи
(16) Фиксирующая кнопка
(17) Крышка цепной звездочки
(18) Кожух цепи
(19) Кнопка разблокировки аккумулятора
(20) Аккумулятор
(21) Зарядное устройство[a)]
(22) Натяжное колесо

a) **Изображенные или описанные принадлежности не входят в стандартный комплект поставки.**

Технические данные

Цепная пила		PKE18V-30-28
Товарный номер		**3 600 HB8 B..**
Номинальное напряжение[A)]	В	18
Скорость цепи на холостом ходу	м/с	9
Длина пильной шины	см	30
Шаг пильной цепи		3/8", низкий профиль
Толщина звена	мм	1,1 (0,043")
Количество звеньев		45
Макс. диаметр резания	см	27,5

Цепная пила		PKE18V-30-28
Объем масляного бачка	мл	160
Автоматическая смазка цепи		●
Ведомая звездочка		●
Вес согласно EN 62841-4-1[A)]		
- с аккумулятором	кг	4,5 (4,0 А ч) – 4,6 (6,0 А ч)
- без аккумулятора	кг	3,9
- без аккумулятора, пильной шины или цепи		3,3
Серийный номер		См. серийный номер (заводскую табличку) на изделии
рекомендуемая температура окружающей среды при зарядке	°C	0 … +35
Допустимая температура окружающей среды при эксплуатации [B)] и хранении	°C	−20 … +50
Совместимые аккумуляторы		PBA18V…W ≥ 1,5 А ч
Рекомендуемые аккумуляторы		PBA18V…W ≥ 4,0 А ч
Рекомендуемые зарядные устройства		AL 18…

A) в зависимости от используемой аккумуляторной батареи

B) ограниченная мощность при температуре < 0 °C

Данные по шуму и вибрации

Значения шумовой нагрузки определены в соответствии с **EN 62841-4-1**.

А-скорректированный уровень шума от электроинструмента составляет обычно: уровень звукового давления **86** дБ(А); уровень звуковой мощности **94** дБ(А). Погрешность K = **4,0** дБ.

Используйте средства защиты органов слуха!

Значения вибрации a_h (непрерывная вибрация), p_F (повторяющиеся ударные вибрации) и погрешность K определены в соответствии с **EN 62841-4-1**.

a_h = **5,6** м/с^2 (K = **1,5** м/с^2),
p_F = **402** м/с^2 (K = **56** м/с^2)

Что указанное(ые) значение(я) суммарной вибрации и указанное(ые) значение(я) шумовой эмиссии измерены в соответствии со стандартизованным методом испытаний и могут использоваться для сравнения электроинструментов друг с другом.

Что указанное(ые) значение(я) суммарной вибрации и указанное(ые) значение(я) шумовой эмиссии могут также использоваться для предварительной оценки нагрузки.

Что вибрация и шумовая эмиссия во время фактического использования электроинструмента могут отличаться от указанных значений в зависимости от типа и способа применения электроинструмента, в особенности от типа обрабатываемой заготовки; соответственно при необходимости меры безопасности для защиты оператора должны быть определены на основе оценки вибрационной нагрузки при фактических условиях применения (при этом необходимо учитывать все части эксплуатационного цикла, напр., периоды, в течение которых электроинструмент выключен, и периоды, в течение которых он, хотя и включен, но работает без нагрузки).

Аккумулятор

В **Bosch** можно приобрести аккумуляторные электроинструменты даже без аккумулятора. На упаковке указано, входит ли аккумулятор в комплект поставки вашего электроинструмента.

Зарядка аккумулятора

- ▶ **Пользуйтесь только зарядными устройствами, указанными в технических параметрах.** Только эти зарядные устройства пригодны для литиево-ионного аккумулятора Вашего электроинструмента.

Указание: В соответствии с международными правилами перевозки литий-ионные аккумуляторы поставляются частично заряженными. Для обеспечения максимальной мощности аккумулятора зарядите его полностью перед первым применением.

Установка аккумулятора

Вставьте заряженный аккумулятор в гнездо для аккумулятора до щелчка.

Извлечение аккумулятора

Чтобы извлечь аккумуляторную батарею, нажмите на кнопку разблокировки аккумулятора и извлеките его. **Не применяйте при этом силы.**

Индикатор уровня заряда аккумулятора на аккумуляторе

Примечание: Не каждый тип аккумулятора оснащен индикатором заряда.

Светодиоды индикатора уровня заряда аккумулятора на аккумуляторе показывают уровень его заряда. По соображениям безопасности индикация уровня заряда возможна только в состоянии покоя электроинструмента.

Нажмите кнопку индикатора уровня заряда на аккумуляторе для индикации уровня заряда. Это также возможно и при снятом аккумуляторе.

Светодиод на аккумуляторе	Уровень заряда
Непрерывное свечение 4 светодиодов зеленым светом	≈ 75–100 %
Непрерывное свечение 3 светодиодов зеленым светом	≈ 50–75 %
Непрерывное свечение 2 светодиодов зеленым светом	≈ 25–50 %
Непрерывное свечение 1 светодиода зеленым светом	≈ 5–25 %
Мигание 1 светодиода зеленым светом	≈ 0–5 %

Указания по оптимальному обращению с аккумулятором

Защищайте аккумулятор от влаги и воды.

Храните аккумулятор только в диапазоне температур от −20 °C до 50 °C. Не оставляйте аккумулятор летом в автомобиле.

Время от времени прочищайте вентиляционные прорези аккумулятора мягкой, сухой и чистой кисточкой.

Значительное сокращение продолжительности работы после заряда свидетельствует о старении аккумулятора и указывает на необходимость его замены.

Учитывайте указания по утилизации.

Уход за аккумулятором

Чтобы гарантировать оптимальную работу аккумулятора, соблюдайте следующие указания и принимайте следующие меры:

- Защищайте аккумуляторную батарею от воздействия влаги и воды.
- Храните электроинструмент и аккумулятор только при температуре от −20 °C до 50 °C. Напр., не оставляйте аккумулятор летом в машине.
- Храните аккумулятор отдельно от садового инструмента.
- При прямых солнечных лучах не оставляйте аккумулятор в садовом инструменте.
- Оптимальная температура хранения аккумулятора составляет 5 °C.
- Время от времени прочищайте вентиляционные прорези аккумулятора мягкой, сухой и чистой кисточкой.

Значительное сокращение продолжительности работы аккумуляторной батареи после зарядки указывает на то, что аккумуляторная батарея исчерпала свой ресурс и ее необходимо заменить.

Монтаж

Для Вашей безопасности

- ▶ **Внимание! Перед проведением работ по техническому обслуживанию или очистке выключайте электроинструмент и извлекайте аккумулятор.**
- ▶ **Осторожно! Цепь острая. При обращении с цепью всегда надевайте защитные перчатки.**
- ▶ **Ни в коем случае не выполняйте работы с помощью цепной пилы вблизи мест расположения людей, детей или животных, а также после употребления алкогольных напитков, наркотиков или после наркоза.**
- ▶ **Используйте цепную пилу только при правильно зафиксированной крышке.**

Монтаж пильной шины и натягивание пильной цепи (см. рис. B1 – B6)

- ▶ **Осторожно! Никогда не натягивайте пильную цепь, если она горячая.**
- ▶ **Не используйте для монтажа никаких инструментов.**
- Положите цепную пилу кожухом **(17)** вверх на подходящую ровную поверхность.
- Если пильная шина снята с цепной пилы, убедитесь, что натяжное колесо **(22)** на шине полностью повернуто против часовой стрелки.
- Держите пильную шину **(14)** вершиной вертикально вверх и закрепите новую или заточенную пильную цепь **(13)** в правильном направлении на пильной шине (см. рисунок **B1**).
- Убедитесь, что пильная цепь **(13)** правильно установлена в пазу пильной шины по всей ее длине.
- Наденьте пильную цепь вокруг цепной звездочки **(6)** и сдвиньте пильную шину **(14)** на крепежные болты **(10)**.
- Убедитесь в том, что все детали правильно расположены на своих местах и крепко держите пильную шину с цепью в этом положении.
- Затем поверните натяжное колесо **(22)** по часовой стрелке, чтобы пильная цепь была частично натянута и оставалась закрепленной на пильной шине.
- Наденьте крышку **(17)** и поверните фиксирующую кнопку **(16)** по часовой стрелке, чтобы крышка частично встала на место.
- Поворачивайте кольцо натяжения цепи **(15)** по часовой стрелке, пока не почувствуете легкое сопротивление при вращении.
- Зафиксируйте кольцо натяжения цепи **(15)**, поворачивая фиксирующую кнопку **(16)** по часовой стрелке. В перчатках проверьте натяжение цепи, приподняв пильную цепь **(13)** посередине пильной шины **(14)**. Правильное натяжение достигнуто, если пильную цепь **(13)** под действием веса инструмента можно приподнять от пильной шины **(14)** примерно на 4-6 мм.

– Если необходимо отрегулировать натяжение цепи, ослабьте кнопку блокировки **(16)**, повернув ее на один полный оборот против часовой стрелки, отрегулируйте натяжение цепи, повернув кольцо натяжения цепи **(15)** и повторите все действия.
– Как только будет достигнуто правильное натяжение, удерживайте кольцо натяжения цепи **(15)** и затяните фиксирующую кнопку **(16)** по часовой стрелке.
– Если цепь натянута слишком сильно, открутите фиксирующую кнопку **(16)** и повторите действия для натяжения цепи.

Указание: Не натягивайте пильную цепь слишком сильно – чрезмерное натяжение приводит к чрезмерному износу, сокращает срок службы пильной цепи и может повредить пильную шину.

Указание: Новые пильные цепи могут значительно удлиняться при первом использовании. В первые два часа работы регулярно извлекайте аккумулятор и проверяйте натяжение пильной цепи.

Заправка масляного бачка (см. рис. D)

Указание: Цепная пила при поставке не заправлена адгезионным маслом для цепных пил. Крайне важно перед использованием заправить масло. Использование цепной пилы без адгезионного масла вообще или при уровне масла ниже минимальной отметки ведет к повреждению пильной шины и цепи.

Наполнение масляного бачка производится следующим образом:

– Поставьте цепную пилу на подходящую поверхность крышкой масляного бачка **(5)** вверх.
– Очистите область вокруг крышки масляного бачка **(5)**. Для удаления загрязнений используйте чистую ткань.
– Открутите крышку масляного бачка **(5)** против часовой стрелки.
– Осторожно наполните масляный бачок адгезионным маслом для цепных пил.
– При наливании масла следите за тем, чтобы в масляный бачок не попали грязь или инородные тела.
– Крышка масляного бачка **(5)** прикреплена к цепной пиле. Убедитесь, что крышка масляного бачка не перекрывает отверстие масляного бачка при его наполнении.
– Во время работы уровень масла можно контролировать по индикатору уровня масла **(4)**. Когда уровень масла опустится до минимального значения, долейте новое масло.
– Установите крышку масляного бачка **(5)** и крепко затяните ее.

Указание: Для достижения наилучшей производительности всегда используйте масло, предусмотренное для данной цепной пилы. Использование не допущенных масел может снизить производительность смазочной системы и привести к потере гарантии.

Смазка пильной цепи (см. рис. F3)

Долговечность и производительность пильной цепи при работе в значительной степени зависят от ее оптимальной смазки. Поэтому пильная цепь во время работы автоматически смазывается специальным цепным маслом с помощью масляной форсунки **(7)**.

Регулярно проверяйте, насколько правильно смазана пильная цепь:

– При полном масляном бачке держите цепную пилу так, чтобы кончик пильного аппарата был направлен на светлую поверхность.
– Дайте электроинструменту поработать примерно 1 минуту или до тех пор, пока на светлой поверхности не появится масло.
– Если масло не видно, см. раздел устранения неисправностей «Пильная цепь сухая».
– Если система смазки по-прежнему не работает должным образом, обратитесь в сервисную мастерскую Bosch.

Указание: Масляный фильтр встроен в масляный бачок. Для очистки или для устранения неисправностей обращайтесь в сервисную мастерскую Bosch.

Указание: При низких температурах масло становится более вязким, вследствие чего снижаются его смазочные характеристики.

Эксплуатация

▶ **Перед использованием прочтите руководство по эксплуатации и указания по технике безопасности.**
▶ **Всегда носите соответствующую одежду и средства индивидуальной защиты.**
▶ **Перед использованием проводите все необходимые работы по техническому обслуживанию.**
▶ **Всегда перед использованием проверяйте состояние инструмента и цепи, уровень масла и правильность монтажа. Используйте цепную пилу только в полностью исправном состоянии.**
▶ **Всегда следите за тем, чтобы рабочее окружение было сухим и свободным от препятствий, а также чтобы в рабочем окружении отсутствовали посторонние лица.**
▶ **Всегда следите за правильной стойкой и используйте цепную пилу только при стойке на прочном, безопасном и ровном грунте.**
▶ **Никогда не применяйте цепную пилу, стоя на лестнице, а также на уровне плеч.**
▶ **Никогда не делайте слишком широкий замах и не работайте на вытянутых руках.**
▶ **Всегда крепко держите цепную пилу обеими руками.**
▶ **Не оставляйте цепную пилу лежать на земле. Опасность спотыкания!**

- ▶ **Не курите и не приносите в рабочую зону огонь или пламя. Пыль от цепной пилы может быть легковоспламеняющейся.**
- ▶ **Не нажимайте выключатель после автоматического выключения электроинструмента. В противном случае аккумулятор может быть поврежден.**

Указание: Цепная пила всегда поставляется без масла. Используйте цепную пилу только после заполнения масляного бачка маслом для цепи.

- ▶ **Использование цепной пилы с неправильно направленной или неправильно натянутой цепью может привести к порыву цепи, обратному удару и/или травмам.**
- ▶ **Новые пильные цепи могут значительно удлиняться при первом использовании.**
- ▶ **Во время работы регулярно проверяйте натяжение цепи.** Для правильной установки, (см. „Монтаж пильной шины и натягивание пильной цепи (см. рис. **B1** – **B6**)“, Страница 206).

Правильное обращение с цепной пилой (см. рис. I)

Всегда правильно обращайтесь с электроинструментом, как описано в этом разделе:

- Надевайте подходящие нескользящие перчатки для цепной пилы, чтобы обеспечить максимальное удержание и защиту.
- Во время работы всегда крепко держите пилу обеими руками.
- Положите правую руку на заднюю рукоятку, а левую – на переднюю, обхватив рукоятки цепной пилы большими и остальными пальцами. (см. рис. **F2**)
- Держите свой вес в равновесии и ставьте обе ноги на твердую землю.
- Держите левый локоть в «растянутом», жестком положении, чтобы противостоять любой силе обратного удара.
- Никогда не работайте на вытянутых руках и не тянитесь слишком далеко.
- Крепко держите цепную пилу и держите левую руку напряженной, чтобы сохранить контроль над цепной пилой в случае обратного удара.
- Держите цепную пилу с правой стороны тела.
- Следите за тем, чтобы ни одна часть тела не пересекала линию выреза. Обратный удар может отбросить цепную пилу назад в сторону вашего тела. (см. рис. **I**) В результате обратного удара цепную пилу может отбросить назад в сторону вашего тела. (см. рис. **I**)

Включение/выключение (см. рис. F1)

- ▶ **Надевайте подходящие нескользящие перчатки для цепной пилы, чтобы обеспечить максимальное удержание и защиту.**

Перед включением:

- Снимите кожух цепи **(18)**.
- Вставьте аккумулятор.
- Крепко держите цепную пилу за обе рукоятки так, чтобы тело было вне досягаемости пильной цепи. (см. рис. **I**).

Включение:

- Потяните рычаг активации тормоза обратного удара **(9)** из положения **O** в положение **I** в направлении передней рукоятки **(8)**.
- Нажмите блокировку выключателя **(3)**, затем выключатель **(2)** и удерживайте его нажатым.
- Отпустите блокировку выключателя, когда цепная пила заработает.
- Перед работой с древесиной пила должна достичь полных оборотов.

Указание: Цепная пила не запустится, если перед использованием не был правильно отключен рычаг активации тормоза обратного удара **(9)**.

Выключение:

- Отпустите выключатель **(2)**. Блокировка выключателя возвращается в безопасное/заблокированное состояние.
- После использования переместите рычаг активации тормоза обратного удара **(9)** вперед из положения 1 в положение 2, в сторону от передней рукоятки **(8)**.

Общие правила поведения при резке (см. рис. G)

- Неопытные пользователи должны для начала потренироваться пилить стволы на козлах.
- При выключенной пиле примите правильную позу перед древесиной.
- Запустите цепную пилу и убедитесь, что пильная цепь работает на полной скорости, прежде чем она соприкоснется с древесиной.
- Начните резку, прижав зубчатый упор **(11)** к дереву, чтобы стабилизировать рез.
- При распиловке толстых бревен или стволов деревьев используйте зубчатый упор в качестве рычага, постепенно переставляя его в более низкую точку во время распиловки. Для этого слегка потяните цепную пилу назад, пока не освободится зубчатый упор, и снова установите пилу на более низком уровне, чтобы продолжить пиление. При этом не извлекайте цепную пилу из щели распила полностью.
- Не выключайте цепную пилу во время резки и поддерживайте постоянную скорость.
- При пилении не оказывайте силового давления на пильную цепь, а предоставьте ей возможность свободно работать.
- Всегда извлекайте цепную пилу из пропила в древесине, пока пильная цепь движется.
- Будьте осторожны в конце распила. Как только цепная пила освобождается из распила, неожиданно изменяется распределение весовых усилий. Возникает опасность травмирования ног.

– По окончании резания отпустите выключатель, чтобы цепь полностью остановилась, и правильно установите тормоз для защиты от обратного удара **(9)** в положение O (см. рис. **F1**).

Обратный удар пилы (см. рис. H)

Имея базовое представление об обратном ударе, можно уменьшить обратный удар, который способен привести к несчастным случаям.

Всегда следите за своей устойчивостью на земле и сохраняйте равновесие.

Под обратным ударом пилы следует понимать внезапный подъем и возвратный удар цепной пилы, которые могут произойти при контакте острия пильного аппарата с распиливаемым материалом или при зажатии цепи в распиле.

В случае возникновения такого обратного удара поведение цепной пилы непредсказуемо, что может привести к тяжелому травмированию оператора или лиц, находящихся в зоне пиления.

Обратите особое внимание на пиление в боковом и диагональном направлениях, а также при продольных пропилах. При таких пропилах обычно нельзя использовать зубчатый упор **(11)**.

Соблюдайте следующие меры предосторожности, чтобы свести обратный удар к минимуму:

– Всегда следите за правильным обращением с цепной пилой.
– Крепко держите цепную пилу и держите левую руку напряженной, чтобы сохранить контроль над цепной пилой в случае обратного удара.
– Убедитесь, что в зоне резания нет препятствий. Следите за тем, чтобы носовая часть пильного аппарата не соприкасалась со стволом дерева, веткой, забором или другим препятствием, которые вы можете задеть во время работы с пилой.

Указание: Соприкосновение кончика пильного аппарата с препятствием может вызвать обратный удар.

– Всегда пилите на полной скорости цепной пилы. Нажмите выключатель **(2)** до упора и поддерживайте постоянную скорость резки.
– Используйте только сменные пильные аппараты и цепи с низким уровнем обратного удара, рекомендованные компанией Bosch.

Тормоз для защиты от обратного удара

Тормоз для защиты от обратного удара – это защитный механизм, который включается от запястья через рычаг включения тормоза для защиты от обратного удара **(9)** в случае обратного удара. Цепная пила немедленно останавливается. Это снижает риск получения травм из-за обратного удара.

Регулярно проверяйте, работает ли тормоз для защиты от обратного удара:

– Крепко держите цепную пилу обеими руками.
– Включите цепную пилу.
– При вращающейся пильной цепи нажмите рычаг кистью вперед, чтобы включить тормоз для защиты от обратного удара **(9)** zu aktivieren. Не пользуйтесь цепной пилой, если пильная цепь при такой проверке не останавливается немедленно.

Указание: Не останавливайте цепную пилу во время нормальной работы, намеренно приводя в действие рычаг тормоза для защиты от обратного удара **(9)**.

Пиление стволов деревьев (см. рис. I)

– Всегда закрепляйте стволы перед пилением.
– Всегда перепиливайте стволы над закрепленной точкой, чтобы ствол не сжался и не зажал цепь.
– Следите за тем, чтобы пильная цепь ни в коем случае не касалась земли или принадлежностей для резания.
– Чтобы не споткнуться, внимательно следите за пнями, сучьями и корнями деревьев и т.д.

Пиление напряженной древесины (см. рис. J)

– Распилка находящихся под механическим напряжением древесины, ветвей или деревьев должна производиться только обученными специалистами. При этом рекомендуется соблюдать особую осторожность. Имеет место повышенная опасность получения травм.

Удаление ветвей с ветки или дерева (см. рис. K)

– Под удалением ветвей подразумевается срезание ветвей с поваленного дерева или большой ветки.
– Сперва оставляйте крупные, направленные вниз ветви, на которые опирается дерево.
– Удаляйте небольшие ветки за один проход.

Поиск неисправностей

В нижеследующей таблице приведены признаки и возможности устранения неисправностей, а также их возможные причины на случай неисправной работы Вашего электроинструмента. Если Вы не сможете с ее помощью найти и устранить проблему, обратитесь в сервисную мастерскую.

Внимание: Перед поиском неисправностей выключайте электроинструмент и извлекайте аккумулятор.

Симптом	Возможная причина	Способ устранения
Цепная пила не работает	Сработал тормоз обратного удара	см. рис. **F1**
	Разряжен аккумулятор	Зарядите аккумулятор, см. также «Указания по зарядке аккумулятора»

Симптом	Возможная причина	Способ устранения
	Сработала защита двигателя	Дайте двигателю остыть
	Аккумулятор слишком холодный/слишком горячий	Дайте аккумулятору нагреться/остыть
	Электроинструмент неисправен	Обратитесь в сервисную мастерскую
	Чрезмерное натяжение цепи	Отрегулируйте натяжение цепи.
Цепная пила работает прерывисто	Разряжен аккумулятор	Зарядите аккумулятор, см. также «Указания по зарядке аккумулятора»
	Электроинструмент неисправен	Обратитесь в сервисную мастерскую
Избыток масла	Остатки масла в области цепи и звездочки	(см. „Техобслуживание и сервис“, Страница 211)
Пильная цепь сухая	Нет масла в бачке	Долейте масло, см. также «Смазка пильной цепи»
	Засорена масляная форсунка **(7)**	Очистите масляную форсунку **(7)**
	Засорился масляный фильтр	Обратитесь в сервисную мастерскую Bosch
Пильная цепь/направляющая шина горячие	Нет масла в бачке	Долейте масло
	Чрезмерное натяжение цепи	Отрегулируйте натяжение цепи.
	Пильная цепь затуплена	Замените пильную цепь
	Закупорен канал вытекания масла	Обратитесь в сервисную мастерскую
Цепная пила рвет, вибрирует или пилит неправильно	Недостаточное натяжение цепи	Подтяните цепь
	Пильная цепь затуплена	Замените пильную цепь
	Пильная цепь изношена	Замените пильную цепь
	Зубы пилы направлены в неправильную сторону	Правильно установите пильную цепь
	Пильная шина повреждена или изношена	Замените пильную шину или обратитесь в сервисную мастерскую Bosch
Чрезмерная вибрация/шум	Электроинструмент неисправен	Обратитесь в сервисную мастерскую
	Неправильная установка цепи	Проверьте правильность установки цепи, см. «Монтаж пильной шины и натягивание пильной цепи».
Слишком малое время пиления на одном заряде аккумулятора	Высокое трение из-за недостающей смазки	Проверьте смазку цепи (см. «Смазка пильной цепи»)
	Пильная цепь должна быть очищена	Очистите пильную цепь
	Плохая техника пиления	см. «Работа с цепной пилой»
	Аккумулятор заряжен не полностью	Зарядите аккумулятор, см. также «Указания по зарядке аккумулятора»
	Температура аккумулятора находится за пределами допустимого диапазона	Дайте аккумулятору нагреться до температуры помещения (в пределах допустимого диапазона температуры от 0–45 °C)
	Чрезмерное натяжение цепи	Отрегулируйте натяжение цепи.
	Пильная цепь затуплена	Замените пильную цепь
Пильная цепь двигается медленно	Разряжен аккумулятор	Зарядите аккумулятор, см. также «Указания по зарядке аккумулятора»
	Температура аккумулятора находится за пределами допустимого диапазона	Дайте аккумулятору нагреться до температуры помещения (в пределах допустимого диапазона температуры от 0–45 °C)

Техобслуживание и сервис

Техобслуживание, очистка и транспортировка

- ▶ **Внимание! Перед проведением работ по техническому обслуживанию или очистке выключайте электроинструмент и извлекайте аккумулятор.**
- ▶ **Всегда носите соответствующую одежду и средства индивидуальной защиты.**
- ▶ **Регулярно производите осмотр цепной пилы с целью обнаружения явных неисправностей таких, как ослабленная, провисающая или поврежденная пильная цепь, ослабленное крепление и изношенные или поврежденные детали.**
- ▶ **Ничего не меняйте в садовом инструменте.** Недопустимые изменения могут сказаться на безопасности Вашего садового инструмента и приводить к сильным шумам и вибрациям, а также к потере гарантии.

Техобслуживание и очистка

- Для обеспечения качественной и безопасной работы содержите электроинструмент и вентиляционные прорези в чистоте.
- Не используйте для очистки электроинструмента воду, растворители и полировочные средства.
- Используйте чистую ткань или жесткую щетку, чтобы убрать загрязнения с электроинструмента.
- При помощи чистой ткани осторожно удаляйте загрязнения из масляной форсунки **(7)**. Следите за тем, чтобы в масляную форсунку **(7)** не попадала грязь, поскольку это может привести к блокированию и проблемам со смазкой.

Обслуживание пильной цепи

- Перед длительным хранением очищайте пильную шину и цепь во избежание заклинивания деталей.

Очистка пильной цепи осуществляется следующим образом:

- Снимите крышку **(17)**, пильную шину **(14)** и пильную цепь **(13)** с цепной пилы и очистите их жесткой щеткой.
- Осмотрите пильную цепь на отсутствие повреждений, замените или заточите пильную цепь.

Замена и заточка пильной цепи

- ▶ **Для оптимальной производительности и безопасности требуется, чтобы пильная цепь была острой.**
- ▶ **Никогда не затачивайте пильную цепь самостоятельно, если у Вас нет достаточного опыта.**

При длительной работе или при контакте с материалами, отличными от древесины, пильная цепь может затупиться.

- Замените пильную цепь принадлежностями Bosch или выполните профессиональную заточку пильной цепи, см. раздел Принадлежности.
- Для получения информации о монтаже пильной цепи на рабочий инструмент см. (см. „Монтаж пильной шины и натягивание пильной цепи (см. рис. **B1** – **B6**)“, Страница 206).

Обслуживание пильного аппарата

- ▶ **Заменяйте пильный аппарат только в том случае, если Вы хорошо знакомы с изделием и точно понимаете инструкции. В противном случае обратитесь, пожалуйста, в сервисную мастерскую Bosch.**
- ▶ **Используйте только рекомендованные компанией Bosch сменные пильные аппараты.**

Проверьте пильный аппарат на наличие трещин или износа. При повреждении замените пильный аппарат. Инструкция по снятию пильного аппарата находится в разделе (см. „Монтаж пильной шины и натягивание пильной цепи (см. рис. **B1** – **B6**)“, Страница 206).

Запасные части и принадлежности (см. рис. L)

На www.bosch-pt.com находятся сборочные чертежи и информация о запасных частях.

Транспортировка и хранение цепной пилы

Перед транспортировкой цепной пилы:

- Всегда извлекайте аккумулятор.
- Всегда надевайте защитный футляр цепи **(18)** на пильный аппарат **(14)**, когда цепная пила не используется, во избежание травм.
- Всегда блокируйте тормоз цепи, передвинув приспособление для защиты рук/тормоз цепи вперед.
- Рекомендуется носить цепные пилы пильным аппаратом назад.

В дополнение ко всем действиям по транспортировке цепной пилы перед ее хранением выполните следующие действия:

- Перед хранением цепной пилы опорожните масляный бачок и снова наполните его перед использованием.
- Всегда храните цепную пилу в надежном, сухом и недоступном для детей месте.
- Никогда не ставьте посторонние предметы на цепную пилу.

Реализацию продукции разрешается производить в магазинах, отделах (секциях), павильонах и киосках, обеспечивающих сохранность продукции, исключающих попадание на неё атмосферных осадков и воздействие источников повышенных температур (резкого перепада температур), в том числе солнечных лучей.

Продавец (изготовитель) обязан предоставить покупателю необходимую и достоверную информацию о продукции, обеспечивающую возможность её правильного выбора. Информация о продукции в обязательном порядке должна содержать сведения, перечень которых установлен законодательством Российской Федерации.

Если приобретаемая потребителем продукция была в употреблении или в ней устранялся недостаток (недостатки), потребителю должна быть предоставлена информация об этом.

В процессе реализации продукции должны выполняться следующие требования безопасности:
- Продавец обязан довести до сведения покупателя фирменное наименование своей организации, место её нахождения (адрес) и режим её работы;
- Образцы продукции в торговых помещениях должны обеспечивать возможность ознакомления покупателя с надписями на изделиях и исключать любые самостоятельные действия покупателей с изделиями, приводящие к запуску изделий, кроме визуального осмотра;
- Продавец обязан довести до сведения покупателя информацию о подтверждении соответствия этих изделий установленным требованиям, о наличии сертификатов или деклараций о соответствии;
- Запрещается реализация продукции при отсутствии (утрате) её идентификационных признаков, с истёкшим сроком годности, следами порчи и без инструкции (руководства) по эксплуатации, обязательного сертификата соответствия либо знака соответствия.

Сервис и консультирование по вопросам применения

Казахстан
Центр консультирования потребителей и приема претензий:
ТОО «Роберт Бош» (Robert Bosch)
050012, г. Алматы,
Республика Казахстан
ул. Муратбаева, д. 180
БЦ «Гермес», 7й этаж
Тел.: +7 (727) 331 86 00
Тел.: 8 8000 700 270

Ссылку на адреса наших сервисных центров и условия гарантии можно найти на последней странице.

Пожалуйста, во всех запросах и заказах запчастей обязательно указывайте 10-значный товарный номер по заводской табличке изделия.

В случае выхода электроинструмента из строя в течение гарантийного срока эксплуатации по вине изготовителя, владелец имеет право на бесплатный гарантийный ремонт, при соблюдении следующих условий:
- отсутствие механических повреждений;
- отсутствие признаков нарушения требований руководства по эксплуатации
- наличие в руководстве по эксплуатации отметки продавца о продаже и подписи покупателя;
- соответствие серийного номера электроинструмента и серийному номеру в гарантийном талоне;
- отсутствие следов неквалифицированного ремонта.

Гарантия не распространяется на:
- любые поломки, связанные с форс-мажорными обстоятельствами;
- нормальный износ: электроинструмента, так же, как и все электрические.

Гарантией не покрывается ремонт, потребность в котором возникает вследствие нормального износа, сокращающего срок службы таких частей инструмента, как присоединительные контакты, провода, щётки и т.п.:
- естественный износ (полная выработка ресурса);
- оборудование и его части, выход из строя которых стал следствием неправильной установки, несанкционированной модификации, неправильного применения, нарушение правил обслуживания или хранения;
- неисправности, возникшие в результате перегрузки электроинструмента. (К безусловным признакам перегрузки инструмента относятся: появление цвета побежалости, деформация или оплавление деталей и узлов электроинструмента, потемнение или обугливание изоляции проводов электродвигателя под действием высокой температуры.)

Утилизация

Изделия, аккумуляторные батареи, принадлежности и упаковку нужно сдавать на экологически чистую рекуперацию.

Не выбрасывайте изделия и аккумуляторные батареи/батарейки в бытовой мусор!

Только для стран-членов ЕС:

В соответствии с европейской директивой 2012/19/EC и европейской директивой 2006/66/EC отслужившие изделия и поврежденные или использованные аккумуляторы/батарейки следует собирать отдельно и сдавать на экологически чистую рекуперацию.

При неправильной утилизации отработанное электрическое и электронное оборудование может оказать вредное воздействие на окружающую среду и здоровье человека из-за возможного присутствия опасных веществ.

Українська

Вказівки з техніки безпеки

Пояснення щодо символів

Загальна вказівка про небезпеку.

Прочитайте цю інструкцію з експлуатації.

Не використовувати під дощем.

Завжди тримайте ланцюгову пилку обома руками.

Зважайте на сіпання ланцюгової пилки й уникайте контакту з кінчиком пиляльного апарата.

Носіть засоби захисту голови, органів зору і слуху.

Вдягайте захисні рукавички.

ПОПЕРЕДЖЕННЯ: Перед роботами з технічного обслуговування від'єднайте акумуляторну батарею.

Загальні вказівки з техніки безпеки для електроінструментів

⚠ ПОПЕРЕДЖЕННЯ **Прочитайте всі вказівки з техніки безпеки, інструкції, ілюстрації та специфікації, надані з цим електроінструментом.** Невиконання усіх поданих нижче інструкцій може призвести до ураження електричним струмом, пожежі та/або серйозної травми.

Добре зберігайте на майбутнє ці попередження і вказівки.

Під поняттям «електроінструмент» в цих застереженнях мається на увазі електроінструмент, що працює від мережі (з електрокабелем) або від акумуляторної батареї (без електрокабелю).

Безпека на робочому місці

- ▶ **Тримайте своє робоче місце в чистоті і забезпечте добре освітлення робочого місця.** Безлад або погане освітлення на робочому місці можуть призвести до нещасних випадків.
- ▶ **Не працюйте з електроінструментом у середовищі, де існує небезпека вибуху внаслідок присутності горючих рідин, газів або пилу.** Електроінструменти можуть іскрить іскри, від яких може займатися пил або пари.
- ▶ **Під час праці з електроінструментом не підпускайте до робочого місця дітей та інших людей.** Ви можете втратити контроль над електроінструментом, якщо Ви не будете зосереджені на виконанні роботи.

Електрична безпека

- ▶ **Захищайте електроінструменти від дощу і вологи.** Попадання води в електроінструмент збільшує ризик ураження електричним струмом.

Безпека людей

- ▶ **Будьте уважними, слідкуйте за тим, що Ви робите, та розсудливо поводьтеся під час роботи з електроінструментом. Не користуйтеся електроінструментом, якщо Ви стомлені або знаходитеся під дією наркотиків, спиртних напоїв або ліків.** Мить неуважності при користуванні електроінструментом може призвести до серйозних травм.
- ▶ **Використовуйте засоби індивідуального захисту. Завжди вдягайте захисні окуляри.** Застосування засобів індивідуального захисту для відповідних умов, напр., захисної маски, спецвзуття, що не ковзається, каски та навушників, зменшує ризик травм.
- ▶ **Уникайте випадкового вмикання. Перш ніж увімкнути електроінструмент в електромережу або під'єднати акумуляторну батарею, брати його в руки або переносити, впевніться в тому, що електроінструмент вимкнений.** Тримання пальця на вимикачі під час перенесення електроінструмента або підключення в розетку увімкнутого електроінструмента може призвести до травм.
- ▶ **Перед тим, як вмикати електроінструмент, приберіть налагоджувальні інструменти або гайковий ключ.** Перебування налагоджувального інструмента або ключа в частині електроінструмента, що обертається, може призвести до травм.
- ▶ **Уникайте неприродного положення тіла. Завжди зберігайте стійке положення та тримайте рівновагу.** Це дозволить Вам краще контролювати електроінструмент у небезпечних ситуаціях.
- ▶ **Вдягайте придатний одяг. Не вдягайте просторий одяг та прикраси. Не підставляйте волосся й одяг до деталей, що рухаються.** Просторий одяг, довге волосся та прикраси можуть потрапити в деталі, що рухаються.
- ▶ **Якщо існує можливість монтувати пиловідсмоктувальні або пилоуловлюючі пристрої, переконайтеся, щоб вони були добре під'єднані та правильно використовувалися.** Використання пиловідсмоктувального пристрою може зменшити небезпеки, зумовлені пилом.
- ▶ **Добре знання електроінструментів, отримане в результаті частого їх використання, не повинно призводити до самовпевненості й ігнорування принципів техніки безпеки.** Необережна дія може в одну мить призвести до важкої травми.

Правильне поводження та користування електроінструментами

- ▶ **Не перевантажуйте електроінструмент. Використовуйте такий електроінструмент, що спеціально призначений для відповідної роботи.** З придатним електроінструментом Ви з меншим ризиком отримаєте кращі результати роботи, якщо будете працювати в зазначеному діапазоні потужності.
- ▶ **Не користуйтеся електроінструментом з пошкодженим вимикачем.** Електроінструмент, який не вмикається або не вимикається, є небезпечним і його треба відремонтувати.
- ▶ **Перед тим, як регулювати що-небудь в електроінструменті, міняти приладдя або ховати електроінструмент, витягніть штепсель із розетки та/або витягніть акумуляторну батарею.** Ці

попереджувальні заходи з техніки безпеки зменшують ризик випадкового запуску електроінструмента.

- **Ховайте електроінструменти, якими Ви саме не користуєтеся, від дітей. Не дозволяйте користуватися електроінструментом особам, що не знайомі з його роботою або не читали ці вказівки.** Використання електроінструментів недосвідченими особами може бути небезпечним.
- **Старанно доглядайте за електроінструментами і приладдям. Перевіряйте, щоб рухомі деталі електроінструмента були правильно розташовані та не заїдали, не були пошкодженими або у будь-якому іншому стані, який міг би вплинути на функціонування електроінструмента. Пошкоджені електроінструменти потрібно відремонтувати, перш ніж користуватися ними знову.** Велика кількість нещасних випадків спричиняється поганим доглядом за електроінструментами.
- **Тримайте різальні інструменти нагостреними та в чистоті.** Старанно доглянуті різальні інструменти з гострим різальним краєм менше застряють та легші в експлуатації.
- **Використовуйте електроінструмент, приладдя до нього, робочі інструменти тощо відповідно до цих вказівок. Беріть до уваги при цьому умови роботи та специфіку виконуваної роботи.** Використання електроінструментів для робіт, для яких вони не передбачені, може призвести до небезпечних ситуацій.
- **Тримайте рукоятки і поверхні захвату сухими і чистими, слідкуйте, щоб на них не було оливи або густого мастила.** Слизькі рукоятки і поверхні захвату унеможливлюють безпечне поводження з електроінструментом та його контролювання в неочікуваних ситуаціях.

Правильне поводження та користування електроінструментами, що працюють на акумуляторних батареях

- **Заряджайте акумуляторні батареї лише в заряджувальних пристроях, рекомендованих виготовлювачем.** Використання заряджувального пристрою для акумуляторних батарей, для яких він не передбачений, може призводити до пожежі.
- **Використовуйте в електроінструментах лише рекомендовані акумуляторні батареї.** Використання інших акумуляторних батарей може призводити до травм та пожежі.
- **Не зберігайте акумуляторну батарею, якою Ви саме не користуєтеся, поряд із канцелярськими скріпками, ключами, цвяхами, гвинтами та іншими невеликими металевими предметами, які можуть спричинити перемикання контактів.** Коротке замикання між контактами акумуляторної батареї може спричиняти опіки або пожежу.
- **При неправильному використанні з акумуляторної батареї може потекти рідина. Уникайте контакту з нею. При випадковому контакті промийте відповідне місце водою. Якщо рідина потрапила в очі, додатково зверніться до лікаря.** Акумуляторна рідина може спричиняти подразнення шкіри або опіки.
- **Не використовуйте пошкоджені або модифіковані акумулятори або електроінструменти.** Пошкоджені або модифіковані акумулятори можуть повестися неочікувано, що може призвести до пожежі, вибуху або ризику травми.
- **Не піддавайте акумулятор або електроінструмент дії вогню або високих температур.** Вогонь або температури вищі за 130 °C можуть призвести до вибуху.
- **Виконуйте всі вказівки із заряджання і не заряджайте акумулятор або електроінструмент за температур, що виходять за вказані в інструкції межі.** Неправильне заряджання або заряджання за температур, що виходять за вказані межі, може пошкодити батарею і підвищити ризик займання.

Сервіс

- **Віддавайте свій електроінструмент на ремонт лише кваліфікованим фахівцям та лише з використанням оригінальних запчастин.** Це забезпечить роботу пристрою протягом тривалого часу.
- **Ніколи не обслуговуйте пошкоджені акумулятори.** Обслуговувати акумулятори дозволяється лише виробнику або авторизованим сервісним організаціям.

Загальні вказівки з техніки безпеки для ланцюгових пилок

- **Коли ланцюг рухається, не підставляйте частини тіла під ланцюг. Перш ніж вмикати пилку, впевніться, що ланцюг не торкається ні до чого.** Під час роботи з ланцюговою пилкою миті неуважності може бути достатньо, щоб ланцюг захопив одяг або частини тіла.
- **Добре тримайте ланцюгову пилку правою рукою за задню рукоятку і лівою – за передню.** Тримання ланцюгової пилки в положенні навпаки збільшує ризик тілесних ушкоджень і є недопустимим.
- **Під час робіт, коли пиляльний ланцюг може зачепити заховану електропроводку, тримайте електроінструмент лише за ізольовані рукоятки.** Зачеплення ланцюгом електропроводки, що знаходиться під напругою, може заряджувати металеві частини електроінструмента та призводити до ураження електричним струмом.
- **Вдягайте засоби захисту очей. Рекомендується вдягати також засоби захисту для органів слуху, голови, рук і ніг.** Придатний захисний одяг зменшує небезпеку поранення стружкою, що розлітається, та травм внаслідок випадкового торкання до ланцюга.

- **Не працюйте ланцюговою пилкою, коли знаходитеся на дереві, на драбині, на даху або на нестійкій опорі.** Експлуатація ланцюгової пилки у такий спосіб може призвести до тяжких травм.
- **Завжди слідкуйте за стійким положенням і користуйтеся ланцюговою пилкою, лише якщо Ви стоїте на твердій, надійній і рівній основі.** Слизька або нестабільна основа може призвести до втрати рівноваги або контролю над ланцюговою пилкою.
- **При розпилюванні гілок, що знаходяться у пружному стані, майте на увазі, що гілка може знову розігнутися.** При вивільненні напруги у деревному волокні гілка, що була напружена, може вдарити Вас та/або вивести ланцюгову пилку з-під контролю.
- **Будьте особливо обережними при зрізанні підліска та молодих дерев.** Тонкий матеріал може заплутатися в ланцюзі та вдарити Вас або збити Вас з ніг.
- **Переносьте ланцюгову пилку вимкнутою за передню рукоятку, щоб вона була повернута від Вас. При транспортуванні та зберіганні ланцюгової пилки завжди вдягайте захисну кришку.** Ретельне поводження з ланцюговою пилкою зменшує імовірність випадкового торкання до ланцюга, що рухається.
- **Виконуйте вказівки щодо змащення, натягу ланцюга і заміни пиляльного апарата і ланцюга.** Неправильно натягнутий або змащений ланцюг може порватися та збільшує небезпеку сіпання.
- **Розпилюйте лише деревину. Не використовуйте ланцюгову пилку для робіт, для яких вона не призначена. Приклад: не використовуйте ланцюгову пилку для розпилювання металів, пластмаси, цегляної кладки та недерев'яних будівельних матеріалів.** Використання ланцюгової пилки для робіт, для яких вона не призначена, може призвести до небезпечної ситуації.
- **Ця ланцюгова пилка не призначена для звалювання дерев.** Використання ланцюгової пилки з метою, для якої вона не призначена, може призвести до тяжких травм оператора й осіб, що знаходяться поруч.
- **Дотримуйтеся всіх інструкцій під час видалення матеріалу, що накопичився, зберігання або техобслуговування ланцюгової пилки. Переконайтеся, що вимикач вимкнений і акумуляторна батарея вийнята.** Неочікуване увімкнення ланцюгової пилки під час видалення матеріалу, що накопичився, або техобслуговування може призвести до важких травм.
- **Захищайте пристрій від дощу і вологи.** Потрапляння води в кришку пристрою збільшує ризик ураження електричним струмом.
- **Не допускайте потрапляння дощу або вологи на акумулятор.** Потрапляння води в акумулятор збільшує ризик ураження електричним струмом.
- **Тримайте рукоятки і поверхні захвату сухими і чистими, слідкуйте, щоб на них не було оливи або густого мастила.** Слизькі рукоятки і поверхні захвату унеможливлюють безпечне поводження з електроінструментом та його контролювання в неочікуваних ситуаціях.
- **Причини і способи уникнення сіпання:**
  – Інструмент може сіпнутися, якщо кінчик пиляльної шини торкнеться чого-небудь або якщо деревина прогнеться і ланцюг застрягне в прорізі.
  – Торкання кінчиком напрямної шини може в деяких випадках призводити до несподіваної спрямованої назад реакції, при якій напрямна шина відскакує угору й у Вашому напрямку.
  – Застрявання ланцюга у верхній частині напрямної шини може призводити до відскакування шини у Вашому напрямку.
  – Всі ці реакції можуть призводити до втрати контролю над пилкою і, не виключено, до важких травм. Не покладайтеся на одне лише захисне приладдя, що ним обладнана ланцюгова пилка. Користувач ланцюгової пилки повинен вживати різноманітні заходи для запобігання нещасним випадкам і травмам під час роботи.
  Сіпання – це результат неправильної експлуатації або помилок у роботі з ланцюговою пилкою. Йому можна запобігти за допомогою належних запобіжних заходів, що описані нижче:
- **Добре тримайте пилку обома руками, великий і вказівний палець також мають обхоплювати рукоятку. Тіло і руки мають знаходитися в такому положенні, в якому Ви зможете витримати сіпання.** Витримати сіпання можна, якщо вжиті придатні заходити. Ні в якому разі не випускайте ланцюгову пилку з рук.
- **Уникайте неприродних положень тіла і не розпилюйте вище рівня плеча.** Цим Ви уникнете ненавмисного торкання чого-небудь кінчиком шини і здобудете кращий контроль над ланцюговою пилкою в несподіваних ситуаціях.
- **Завжди використовуйте лише передбачені виробником запасні напрямні шини і ланцюги.** Непридатна запасна напрямна шина чи непридатний запасний ланцюг можуть призвести до розриву ланцюга чи сіпання приладу.
- **Виконуйте вказівки виготовлювача стосовно загострення і технічного обслуговування ланцюга.** Занизькі обмежувачі глибини збільшують можливість сіпання.

Додаткові вказівки з техніки безпеки

- **Цей пристрій містить магніти – не підносьте магніт близько до імплантатів та інших медичних пристроїв, як-от кардіостимуляторів або інсулінових насосів, магнітних носіїв інформації та магніточутливих пристроїв.** Магніт генерує поле, яке може порушити роботу медичного обладнання або призвести до незворотної втрати даних.
- **Цей електроінструмент непридатний для використання особами (включаючи дітей) з**

обмеженими фізичним, сенсорними або розумовими здібностями або особами, у яких бракує досвіду та знань. Це дозволяється робити лише у тому випадку, якщо за ними спостерігає особа, що відповідає за їхню безпеку, або вони отримали від неї вказівки щодо того, як слід використовувати виріб. Доглядайте за дітьми, щоб переконатися, що вони не грають з цим електроінструментом.

- ▶ **Під час роботи тримайте електроінструмент міцно обома руками і зберігайте стійке положення.** Утримання обома руками дозволяє надійніше працювати електроінструментом.
- ▶ **Перед початком роботи з електроінструментом впевніться, що всі захисні пристрої і ручки монтовані.** Ніколи не намагайтеся працювати з неповністю монтованим електроінструментом або з електроінструментом, в якому були зроблені недозволені зміни.
- ▶ Завжди використовуйте електроінструмент з правильно розташованим і добре натягненим ланцюгом. Використання електроінструмента з неправильно розташованим або неправильно натягненим ланцюгом може призвести до розриву ланцюга, сіпання і/або травм.
- ▶ Тримайте всі отвори для холодного повітря в чистоті.

Вказівки з техніки безпеки та вказівки щодо оптимального поводження з акумуляторною батареєю

- ▶ **Перед тим, як вставляти акумуляторну батарею, переконайтеся, що виріб вимкнений.** Встромляння акумуляторної батареї у ввімкнутий виріб може призвести до нещасного випадку.
- ▶ **Використовуйте лише акумуляторні батареї Bosch, передбачені для цього садового інструменту.** Використання інших акумуляторних батарей може призвести до травми і небезпеки пожежі.
- ▶ **Не вносьте конструктивних змін в акумуляторну батарею та не відкривайте її.** Існує небезпека короткого замикання.

Захищайте акумуляторну батарею від високих температур (напр., від тривалого впливу сонячних променів), вогню, води та вологи. Існує небезпека вибуху.

- ▶ **Коли електроінструмент не використовується, не зберігайте акумуляторну батарею, якою Ви зараз не користуєтесь, поряд із канцелярськими скріпками, ключами, гвіздками, гвинтами та іншими невеликими металевими предметами, які можуть спричинити замикання контактів.** Коротке замикання між контактами акумуляторної батареї може спричинити опіки або пожежу.
- ▶ **У разі пошкодження або неправильного використання акумуляторної батареї може виходити пара.** Забезпечте добре провітрювання і – у разі скарг – зверніться до лікаря. Пара може викликати подразнення дихальних шляхів.
- ▶ **Використовуйте акумуляторну батарею лише у виробах виробника.** Лише за таких умов акумулятор буде захищений від небезпечного перевантаження.
- ▶ **Гострими предметами, напр., гвіздками або викрутками, або прикладанням зовнішньої сили можна пошкодити акумуляторну батарею.** Можливе внутрішнє коротке замикання, загоряння, утворення диму, вибух або перегрів акумуляторної батареї.
- ▶ **Не можна закорочувати акумуляторну батарею.** Існує небезпека вибуху.
- ▶ Захищайте акумуляторну батарею від вологи і води.
- ▶ Зберігайте акумулятор лише при температурі від – 20 °C до 50 °C. Зокрема, не залишайте акумулятор влітку в машині.
- ▶ Час від часу прочищайте вентиляційні отвори акумулятора м’яким, чистим і сухим пензликом.

Символи

Наступні символи стануть у нагоді, коли Ви будете читати інструкцію з експлуатації та щоб зрозуміти. Запам’ятайте ці символи та їх значення. Правильне розуміння символів допоможе Вам правильно та небезпечно користуватися приладом.

Символ	Значення
	Вдягайте захисні рукавички.
	Тримайте у місцях, недоступних для дітей, інших осіб та домашніх тварин.
	Напрямок пересування
	Напрямок реагування
	Вага
	Увімкнення
	Вимкнення
	Дозволена дія
	Заборонена дія
CLICK!	Відчутний шум
	Приладдя/запчастини

Опис продукту і послуг

Прочитайте всі застереження і вказівки. Невиконання вказівок з техніки безпеки та інструкцій може призвести до ураження електричним струмом, пожежі та/або важких травм.

Будь ласка, дотримуйтеся малюнків, розташованих на початку інструкції з експлуатації.

Використання за призначенням

Цей електроінструмент призначений для пиляння дерев і стовбурів дерев поблизу земної поверхні. Ним можна розпилювати уздовж і поперек деревних волокон.

Цей електроінструмент не призначений для розпилювання мінеральних матеріалів.

Цей електроінструмент не призначений для звалювання дерев.

Зображені компоненти

Нумерація зображених компонентів посилається на зображення електроінструменту на сторінці з малюнком.

(1) Задня рукоятка
(2) Вимикач
(3) Фіксатор вимикача
(4) Індикатор рівня оливи
(5) Кришка мастильного бачка
(6) Зірочка
(7) Форсунка для оливи
(8) Передня ручка
(9) Захисний щиток/Важіль для увімкнення гальма для захисту від сіпання
(10) Гвинти кріплення
(11) Зубчастий упор
(12) Вентиляційні отвори
(13) Пиляльний ланцюг
(14) Ланцюговий брус
(15) Натяжне кільце ланцюга
(16) Ручка фіксації
(17) Кришка зірочки
(18) Захист ланцюга
(19) Кнопка розблокування акумуляторної батареї
(20) Акумуляторна батарея
(21) Зарядний пристрій[a)]
(22) Натяжне колесо

a) **Зображене або описане приладдя не входить в стандартний комплект поставки.**

Технічні дані

Ланцюгова пилка		PKE18V-30-28
Товарний номер		**3 600 HB8 B..**
Номінальна напруга[A)]	В	18
Швидкість ланцюга на холостому ходу	м/с	9
Довжина ланцюгового бруса	см	30
Крок пиляльного ланцюга		3/8", низький профіль
Товщина ланок	мм	1,1 (0,043")
Кількість ланок		45
Макс. діаметр різання	см	27,5
Ємність бачка для оливи	мл	160
Автоматичне змащення ланцюга		●
Зірочка для відхилення		●
Вага відповідно до EN 62841-4-1[A)]		
– з акумуляторною батареєю	кг	4,5 (4,0 А·год)–4,6 (6,0 А·год)
– без акумуляторної батареї	кг	3,9
– без акумуляторної батареї, ланцюгового бруса або пиляльного ланцюга		3,3
Серійний номер		Див. серійний номер (заводська табличка) на виробі
Рекомендована температура навколишнього середовища при заряджанні	°C	0 ... +35
Допустима температура навколишнього середовища при експлуатації[B)] і при зберіганні	°C	−20 ... +50
Сумісні акумулятори		PBA18V...Вт ≥ 1,5 А·год

Ланцюгова пилка	PKE18V-30-28
Рекомендовані акумулятори	PBA18V...Вт ≥ 4,0 А·год
Рекомендовані зарядні пристрої	AL 18...

A) в залежності від використовуваної акумуляторної батареї

B) обмежена потужність за температури < 0 °C

Інформація щодо шуму і вібрації

Значення звукової емісії визначені відповідно до **EN 62841-4-1**.

A-зважений рівень шуму від електроінструменту, як правило, становить: рівень звукового тиску **86** дБ(A); звукова потужність **94** дБ(A). Похибка K = **4,0** дБ.

Вдягайте навушники!

Значення вібрації a_h (безперервні вібрації), p_F (повторні ударні вібрації) і похибка K визначені відповідно **EN 62841-4-1**.

$a_{год}$ = **5,6** м/с^2 (K = **1,5** м/с^2),
p_F = **402** м/с^2 (K = **56** м/с^2)

Заявлене загальне значення вібрації (й) та заявлене значення емісії шуму (ів) було виміряно відповідно до а стандартного методу випробувань і може використовуватися для порівняння однієї машини з іншою.

Заявлені загальні значення вібрації та заявлені значення емісії шуму також можуть бути використані для попередньої оцінки впливу.

Випромінювання вібрації та шуму під час фактичного використання машини може відрізнятися від заявленого загального значення залежно від того, як використовується машина; а також про необхідність визначення заходів безпеки для захисту оператора, які ґрунтуються на оцінці впливу в фактичних умовах використання (беручи до уваги всі частини робочого циклу, такі як час, коли машина вимкнена та коли вона працює в режимі холостого ходу, на додаток до часу запуску).

Акумуляторна батарея

Bosch продає акумуляторні електроінструменти також без акумулятора. На упаковці зазначено, чи входить акумулятор в комплект поставки вашого електроінструмента.

Заряджання акумуляторної батареї

- ▶ **Використовуйте лише зарядні пристрої, зазначені в технічних даних.** Лише на ці зарядні пристрої розрахований літієво-іонний акумулятор, що використовується у Вашому приладі.

Вказівка: літій-іонні акумулятори постачаються частково зарядженими відповідно до міжнародних правил транспортування. Щоб акумулятор міг реалізувати свою повну ємність, перед тим, як перший раз працювати з приладом, акумулятор треба повністю зарядити.

Вставляння акумуляторної батареї

Посуньте заряджену акумуляторну батарею в гніздо для акумуляторної батареї, щоб вона відчутно увійшла у зачеплення.

Виймання акумуляторної батареї

Щоб витягти акумуляторну батарею, натисніть на кнопку розблокування і витягніть акумуляторну батарею. **Не застосовуйте при цьому силу.**

Індикатор рівня заряду на акумуляторній батареї

Примітка: Не всі типи акумуляторних батарей мають індикатор рівня заряду.

Світлодіоди індикатора рівня заряду акумулятора на акумуляторі відображають рівень заряду акумуляторної батареї. З міркувань техніки безпеки опитувати стан зарядженості акумулятора можна лише при зупиненому електроінструменті.

Натисніть кнопку індикатора рівня заряду на акумуляторній батареї, щоб відобразити рівень заряду. Це можна зробити і тоді, коли акумуляторна батарея витягнута з електроінструмента.

Світлодіоди на акумуляторній батареї	Ступінь зарядженості
Свічення 4-х зелених	≈ 75–100 %
Свічення 3-х зелених	≈ 50–75 %
Свічення 2-х зелених	≈ 25–50 %
Свічення 1-го зеленого	≈ 5–25 %
Блимання 1-го зеленого	≈ 0–5 %

Вказівки щодо оптимального поводження з акумулятором

Захищайте акумулятор від вологи і води.

Зберігайте акумулятор лише за температури від −20 °C до 50 °C. Зокрема, не залишайте акумулятор влітку в машині.

Час від часу прочищайте вентиляційні отвори акумулятора м'яким, чистим і сухим пензликом.

Занадто коротка тривалість роботи після заряджання свідчить про те, що акумулятор вичерпав себе і його треба поміняти.

Зважайте на вказівки щодо видалення.

Догляд за акумуляторною батареєю

Зважайте на такі вказівки та заходи, щоб забезпечити оптимальне використання акумуляторної батареї:

- Захищайте акумуляторну батарею від вологи і води.
- Зберігайте акумулятор лише за температури від –20 °C до 50 °C. Зокрема, не залишайте акумулятор влітку в машині.
- Зберігайте акумуляторну батарею окремо від садового інструмента.
- У разі потрапляння на садовий інструмент прямих сонячних променів не залишайте акумуляторну батарею в інструменті.
- Оптимальна температура для зберігання акумуляторної батареї становить 5 °C.
- Час від часу прочищайте вентиляційні отвори акумулятора м'яким, чистим і сухим пензликом.

Значно скорочена тривалість експлуатації після заряджання свідчить про те, що акумуляторна батарея вичерпала свій ресурс і її треба поміняти.

Монтаж

Для Вашої безпеки

- ▶ **Увага! Перед роботами з технічного обслуговування або очищення вимикайте електроінструмент і виймайте акумулятор.**
- ▶ **Обережно! Ланцюг гострий. Для роботи з ланцюгом обов'язково вдягайте захисні рукавички.**
- ▶ **Ні в якому разі не працюйте з ланцюговою пилкою поблизу інших людей, дітей або тварин; не працюйте з нею також після вживання горілчаних напоїв, наркотичних засобів або болезаспокійливих лік.**
- ▶ **Використовуйте ланцюгову пилку тільки тоді, коли захисний кожух надійно закріплений.**

Монтаж ланцюгового бруса і натягування пиляльного ланцюга (див. мал. B1 – B6)

- ▶ **Обережно! Ніколи не натягуйте пиляльний ланцюг, коли він гарячий.**
- ▶ **Не використовуйте для монтажу жодних інструментів.**
- Покладіть ланцюгову пилку на відповідну рівну поверхню кришкою **(17)** догори.
- Коли ланцюговий брус знімається з ланцюгової пилки, переконайтеся, що затискне колесо **(22)** на ньому повністю повернуте проти годинникової стрілки.
- Тримайте ланцюговий брус **(14)** вістрям вгору і закріпіть новий або заточений пиляльний ланцюг **(13)** у правильному напрямку на ланцюговому брусі (див. мал. **B1**).
- Переконайтеся, що пиляльний ланцюг **(13)** правильно розміщений у пазу навколо всього ланцюгового бруса.
- Надягніть пиляльний ланцюг на зірочку **(6)** та насуньте ланцюговий брус **(14)** на гвинти кріплення **(10)**.
- Перевірте, чи правильно встановлені всі деталі та чи надійно тримаються в цьому положенні ланцюговий брус і ланцюг.
- Потім обертайте затискне колесо **(22)** за годинниковою стрілкою до тих пір, поки пиляльний ланцюг не буде частково натягнутий і не залишиться закріпленим на ланцюговому брусі.
- Встановіть кришку **(17)** на місце і поверніть ручку фіксації **(16)** за годинниковою стрілкою, доки кришка частково не сяде на місце.
- Повертайте натяжне кільце ланцюга **(15)** за годинниковою стрілкою, доки не відчуєте легкого опору при обертанні.
- Зафіксуйте натяжне кільце ланцюга **(15)**, повернувши ручку фіксації **(16)** за годинниковою стрілкою. Одягнувши рукавички, перевірте натяжне кільце ланцюга, піднявши пиляльний ланцюг **(13)** від центру пиляльного апарата **(14)**. Правильне натягування досягається, коли пиляльний ланцюг **(13)** може бути піднятий приблизно на 4-6 мм від ланцюгового бруса **(14)**.
- Якщо потрібно відрегулювати натяжне кільце ланцюга, послабте стопорну ручку **(16)**, повернувши її принаймні на один повний оберт проти годинникової стрілки, відрегулюйте натяжне кільце ланцюга, повернувши кільце натягу ланцюга **(15)**, і повторіть кроки.
- Як тільки буде досягнуто правильного натягу, міцно утримуйте кільце натягу ланцюга **(15)** і поверніть ручку фіксації **(16)** за годинниковою стрілкою, щоб затягнути його.
- Якщо ланцюг занадто натягнутий, відкрутіть ручку фіксації **(16)** і повторіть кроки з натягнення.

Вказівка: Не допускайте надмірного натягу пиляльного ланцюга – надмірний натяг призводить до надмірного зносу і скорочує термін служби пиляльного ланцюга, а також може пошкодити ланцюговий брус.

Вказівка: Нові пиляльні ланцюги можуть бути значно довшими під час першого використання. Регулярно виймайте акумулятор і перевіряйте натягнення пиляльного ланцюга протягом перших двох годин роботи.

Заповнення мастильного бачка (див. мал. D)

Вказівка: Ланцюгова пилка не постачається з оливою для змащування пиляльного ланцюга. Перед початком експлуатації пилки треба залити оливу. Робота з ланцюговою пилкою без липкої оливи для ланцюга або з рівнем оливи нижче мінімальної позначки призводить до пошкодження ланцюгового бруса і пиляльного ланцюга.

Заповнення мастильного бачка здійснюється наступним чином:

- Покладіть ланцюгову пилку на відповідну поверхню кришкою мастильного бачка **(5)** догори.
- Очистіть зону навколо кришки мастильного бачка**(5)**. За допомогою чистої ганчірки видаліть забруднення.
- Відкрутіть кришку мастильного бачка **(5)** проти годинникової стрілки.
- Залийте в мастильний бачок оливу для ланцюгової пилки.

- Під час заливання оливи для ланцюгової пилки слідкуйте за тим, щоб не допустити потрапляння бруду або сторонніх предметів до мастильного бачка.
- Кришка мастильного бачка **(5)** кріпиться до ланцюгової пилки. Переконайтеся, що кришка мастильного бачка не перекриває отвір мастильного бачка під час заповнення.
- Рівень оливи можна перевірити під час роботи за допомогою індикатора рівня оливи **(4)**. У разі досягнення мінімального рівня долийте нової оливи.
- Встановіть кришку мастильного бачка **(5)** та щільно затягніть її.

Вказівка: Завжди використовуйте оливу, призначену для ланцюгової пилки, щоб досягти найкращої продуктивності. Використання несхваленої оливи може призвести до погіршення продуктивності змащувальної системи та скасування гарантії.

Змащування пиляльного ланцюга (див. мал. F3)

Строк служби і різальна здатність ланцюга залежать від оптимального змащення. З цієї причини під час роботи пиляльний ланцюг автоматично змащується липкою оливою через форсунку для оливи **(7)**.

Регулярно перевіряйте правильність змащення пиляльного ланцюга:

- Заповнивши мастильний бачок, тримайте ланцюгову пилку так, щоб кінчик пиляльного апарата був спрямований на поверхню світлого кольору.
- Дайте електроінструменту попрацювати приблизно 1 хвилину або до тих пір, поки на світлій поверхні не з'явиться олива.
- Якщо оливи не видно, див. у пошуку несправностей розділ «Пиляльний ланцюг сухий».
- Якщо система змащення все одно не працює належним чином, зверніться до сервісної майстерні Bosch.

Вказівка: Мастильний фільтр вбудований у мастильний бачок. Для очищення або усунення несправностей звертайтеся до сервісної майстерню Bosch.

Вказівка: При низьких температурах олива стає в'язкою, внаслідок чого погіршуються її мастильні властивості.

Експлуатація

- ▶ **Перед початком роботи прочитайте інструкцію з експлуатації і вказівки з техніки безпеки.**
- ▶ **Завжди носіть відповідний одяг та засоби індивідуального захисту.**
- ▶ **Перед використанням виконуйте всі необхідні роботи з технічного обслуговування.**
- ▶ **Перед використанням завжди перевіряйте стан інструмента і ланцюга, рівень оливи і правильність монтажу. Використовуйте ланцюгову пилку лише у повністю справному стані.**
- ▶ **Завжди слідкуйте за тим, щоб робоче середовище було сухим і не мало перешкод, та щоб у робочому середовищі не було сторонніх осіб.**
- ▶ **Завжди слідкуйте за стійким положенням і користуйтеся ланцюговою пилкою, лише стоячи на твердій, надійній і рівній основі.**
- ▶ **Ніколи не використовуйте ланцюгову пилку на драбині або на рівні плечей.**
- ▶ **Ніколи не замахуйтеся занадто широко і не працюйте на витягнутих руках.**
- ▶ **Завжди міцно тримайте ланцюгову пилку обома руками.**
- ▶ **Не залишайте ланцюгову пилку лежати на землі. Небезпека перечеплення!**
- ▶ **Не куріть і не заносьте до робочої зони вогню чи полум'я. Пил від ланцюгової пилки може бути легкозаймистим.**
- ▶ **Не натискайте на вимикач після автоматичного вимкнення електроінструмента. У іншому разі можливе пошкодження акумулятора.**

Вказівка: Ланцюгова пилка постачається без оливи. Використовуйте ланцюгову пилку лише після заповнення мастильного бачка мастилом для ланцюга.

- ▶ **Використання ланцюгової пилки з неправильно спрямованим або неправильно натягнутим ланцюгом може призвести до пориву ланцюга, сіпання і/або травм.**
- ▶ **Нові пиляльні ланцюги під час першого використання можуть значним чином розтягуватись.**
- ▶ **Регулярно перевіряйте натягування ланцюга під час роботи.** Для правильного монтажу, (див. „Монтаж ланцюгового бруса і натягування пиляльного ланцюга (див. мал. **B1** – **B6**)“, Сторінка 219).

Правильне поводження з ланцюговою пилкою (див. мал. I)

Завжди дотримуйтесь правил поводження, описаних у цьому розділі:

- Носіть відповідні неслизькі рукавички для ланцюгових пилок для максимального утримання та захисту.
- Завжди міцно тримайте пилку обома руками під час роботи.
- Покладіть праву руку на задню рукоятку, а ліву - на передню, обхопивши рукоятки ланцюгової пилки великими та іншими пальцями. (див. мал. **F2**)
- Тримайте свою вагу в рівновазі та ставте обидві ноги на тверду землю.
- Тримайте лівий лікоть у «витягнутому», жорсткому положенні, щоб витримати будь-яку силу сіпання.
- Ніколи не працюйте на витягнутих руках і не тягніться занадто далеко.
- Міцно тримайте ланцюгову пилку і тримайте ліву руку жорстко, щоб зберегти контроль над пилкою у випадку сіпання.

- Тримайте ланцюгову пилку праворуч від себе.
- Переконайтеся, що жодна частина вашого тіла не перетинає лінію розрізу. Сіпання може відкинути ланцюгову пилку назад на вас. (див. мал. **I**) Через сіпання ланцюгову пилку може відкинути назад на вас. (див. мал. **I**)

Увімкнення/вимкнення (див. мал. F1)

▶ **Носіть відповідні неслизькі рукавички для ланцюгових пилок для максимального утримання та захисту.**

Перед увімкненням:

- Зніміть захист ланцюга **(18)**.
- Устроміть акумуляторну батарею.
- Надійно тримайте ланцюгову пилку за обидві рукоятки та тримайте тіло поза зоною досяжності пиляльного ланцюга. (див. мал. **I**).

Увімкнення:

- Потягніть важіль для активації зворотного гальма **(9)** з положення **O** в положення **I** в напрямку передньої рукоятки **(8)**.
- Натисніть на фіксатор вимикача **(3)**, потім натисніть і утримуйте вимикач **(2)**.
- Відпустіть фіксатор вимикача, як тільки ланцюгова пилка запрацює.
- Перед початком роботи з деревиною пиляльний ланцюг повинен працювати на повній швидкості.

Вказівка: Ланцюгову пилу не можна запускати, якщо важіль активації гальма зворотного удару **(9)** не був належним чином вимкнений перед початком роботи.

Вимкнення:

- Відпустіть вимикач **(2)**. Фіксатор вимикача повертається у стан безпеки/блокування.
- Після використання перемістіть важіль активації зворотного гальма **(9)** вперед з положення 1 в положення 2, подалі від передньої рукоятки **(8)**.

Загальна поведінка під час пиляння (див. мал. G)

- Недосвідчені користувачі повинні спочатку потренуватися пиляти стовбури на козлах.
- З вимкненою пилкою станьте в правильну стійку перед деревиною.
- Запустіть ланцюгову пилку і переконайтеся, що пиляльний ланцюг працює на повній швидкості, перш ніж він увійде в контакт з деревиною.
- Почніть різання, притиснувши зубчастий упор **(11)** до деревини, щоб стабілізувати різання.
- Під час різання товстих колод або стовбурів дерев використовуйте зубчастий упор як важіль, поступово переставляючи його в нижчу точку під час різання. Для цього потягніть ланцюгову пилку трохи назад, доки не буде звільнений зубчастий упор, і знову вставте її на нижчому рівні, щоб продовжити пиляння. Ніколи не виймайте ланцюгову пилку з пропиленої щілині повністю.
- Тримайте ланцюгову пилку ввімкненою протягом усього розпилу та підтримуйте постійну швидкість.
- Під час пиляння не тисніть на ланцюг із силою, а просто дайте йому працювати.
- Завжди виймайте ланцюгову пилку з розпиляної деревини тоді, коли пиляльний ланцюг рухається.
- Будьте обережні в кінці розпилу. Тільки-но пилка вийде з деревини, несподівано міняється її сила ваги. Це небезпечне пораненням ніг і стоп.
- Відпустіть вимикач відразу після завершення різання, щоб ланцюг зупинився, і правильно встановіть гальмо для захисту від сіпання **(9)** у положення O (див. мал. **F1**).

Сіпання пилки (див. мал. H)

Маючи базове розуміння сіпання, можна зменшити сили, що виникають під час цього явища і можуть призвести до нещасних випадків.

Завжди слідкуйте за своїм положенням на землі та утримуйте рівновагу.

Під сіпанням пилки мається на увазі раптове підскакування ланцюгової пилки, що знаходиться в роботі, угору і відстрибування назад, що може трапитися у разі торкання кінчиком пиляльного апарата розпилюваного матеріалу або у разі заклинювання ланцюга.

У разі сіпання пилки можливі непередбачені реакції ланцюгової пилки, що може призводити до тяжких травм у працюючого або в людей, що знаходяться в зоні розпилювання.

Будьте особливо уважні під час розпилювання в бічних і діагональних напрямках, а також під час поздовжніх пропилів. Зазвичай під час такого розпилювання зубчастий упор **(11)** застосувати не можна.

Дотримуйтеся наступних запобіжних заходів, щоб мінімізувати сіпання:

- Завжди слідкуйте за правильним поводженням з ланцюговою пилкою.
- Міцно тримайте ланцюгову пилку і тримайте ліву руку жорстко, щоб зберегти контроль над пилкою у випадку сіпання.
- Переконайтеся, що у зоні різання немає перешкод. Слідкуйте за тим, щоб носова частина пиляльного апарата не зачепила стовбур дерева, гілку, огорожу або іншу перешкоду, на яку можна наштовхнутися під час роботи з пилкою.

Вказівка: Сіпання може статися, якщо кінчик пиляльного апарата зіткнеться з перешкодою.

- Завжди ріжте на повній швидкості ланцюгової пилки. Повністю утисніть вимикач **(2)** і зберігайте рівномірну швидкість різання.
- Використовуйте лише змінні пиляльні апарати та ланцюги з низьким рівнем сіпання, рекомендовані компанією Bosch.

Гальмо для захисту від сіпання

Гальмо для захисту від сіпання – це захисний механізм, який вмикається від зап'ястя за допомогою важеля для увімкнення гальма для захисту від сіпання **(9)**, якщо виникає сіпання. Ланцюгова пилка негайно зупиняється. Це зменшує ризик отримання травми від сіпання.

Регулярно перевіряйте, чи працює гальмо для захисту від сіпання:

- Міцно тримайте ланцюгову пилку обома руками.
- Увімкніть ланцюгову пилку.
- Під час обертання пиляльного ланцюга натисніть зап'ястям на важіль вперед, щоб увімкнути гальмо для захисту від сіпання **(9)**. Не використовуйте ланцюгову пилку, якщо під час цієї перевірки пиляльний ланцюг не зупиняється негайно.

Вказівка: Не зупиняйте ланцюгову пилку під час нормальної роботи, навмисно натискаючи на важіль для увімкнення гальма для захисту від сіпання **(9)**.

Розпилювання стовбурів (див. мал. I)

- Завжди закріплюйте стовбури перед розпилюванням.
- Завжди перерізайте стовбури над закріпленими точками, щоб попередити стиснення стовбура і заклинення ланцюга.
- Слідкуйте за тим, щоб ланцюг ніколи не торкався землі або приладдя для розпилювання.
- Зважайте на перешкоди, як напр., пеньки, гілляччя, коріння тощо.

Розпилювання деревини, що знаходиться у пружному стані (див. мал. J)

- Розпилювання деревини, гілок і дерев, що знаходяться у пружному стані, повинне здійснювати лише кваліфікованими фахівцями. При таких роботах треба бути дуже обережними. Існує збільшена небезпека нещасних випадків.

Очищення гілки або дерева від сучків (див. мал. K)

- Під очищенням від сучків мається на увазі зрізання гілок на спиляному дереві або великій гілці.
- При цьому великі, спрямовані донизу гілки, на які спирається дерево, спочатку треба залишити.
- Видаляйте невеликі сучки за один раз.

Пошук несправностей

У наступній таблиці наведені симптоми несправностей, можливі причини та можливості усунення несправностей у Вашому електроінструменті. Якщо це не допоможе Вам виявити і усунути проблему, будь ласка, звертайтеся в сервісну майстерню.

Увага: Перед пошуком несправностей вимикайте електроінструмент та виймайте акумуляторну батарею.

Ознаки	Можлива причина	Усунення
Ланцюгова пилка не вмикається	Спрацювало гальмо для захисту від віддачі	див. мал. **F1**
	Акумуляторна батарея розрядилась	Зарядіть акумуляторну батарею, див. також «Вказівки щодо заряджання»
	Спрацював захист двигуна	Дайте двигуну охолонути
	Акумулятор занадто холодний/занадто гарячий	Нагрівання/охолодження акумулятора
	Пошкодження електроінструмента	Зверніться до сервісної майстерні
	Ланцюг занадто сильно натягнутий	Налаштуйте натягнення ланцюга.
Ланцюгова пилка працює нерівно	Акумуляторна батарея розрядилась	Зарядіть акумуляторну батарею, див. також «Вказівки щодо заряджання»
	Пошкодження електроінструмента	Зверніться до сервісної майстерні
Надлишок оливи	Залишки оливи в зоні ланцюга та зірочок	(див. „Технічне обслуговування і сервіс“, Сторінка 223)
Пиляльний ланцюг сухий	У мастильному бачку немає оливи	Долийте оливу, див. також «Змащування пиляльного ланцюга»
	Забита форсунка для оливи **(7)**	Очистіть форсунку для оливи **(7)**
	Мастильний фільтр забруднився	Зв'яжіться із сервісною майстернею Bosch
Ланцюг/напрямна шина перегрілись	У мастильному бачку немає оливи	Долийте оливу
	Ланцюг занадто сильно натягнутий	Налаштуйте натягнення ланцюга.
	Пиляльний ланцюг тупий	Замініть пиляльний ланцюг
	Забився канал виходу оливи	Зверніться до сервісної майстерні

Ознаки	Можлива причина	Усунення
Ланцюгова пилка смикається, вібрує і не розпилює належним чином	Ланцюг недостатньо натягнутий	Налаштуйте натягнення ланцюга
	Пиляльний ланцюг тупий	Замініть пиляльний ланцюг
	Пиляльний ланцюг зношений	Замініть пиляльний ланцюг
	Зуби ланцюга дивляться не в той бік	Правильно надіньте ланцюг
	Ланцюговий брус пошкоджений або зносивсь	Замініть ланцюговий брус або зверніться до сервісної майстерні Bosch
Сильна вібрація/шум	Пошкодження електроінструмента	Зверніться до сервісної майстерні
	Неправильний монтаж ланцюга	Перевірте правильність встановлення ланцюга, див. «Монтаж ланцюгового бруса і натягування пиляльного ланцюга».
Занадто короткий час пиляння на одному заряді акумулятора	Занадто велика сила тертя через недостатнє змащення	Забезпечте замащення ланцюга (див. «Змащення пиляльного ланцюга»)
	Пиляльний ланцюг необхідно очистити	Очистьте пиляльний ланцюг
	Погана техніка розпилювання	Див. «Робота з ланцюговою пилкою»
	Акумуляторна батарея неповністю заряджена	Зарядіть акумуляторну батарею, див. також «Вказівки щодо заряджання»
	Температура акумулятора знаходиться за межами допустимого діапазону	Дайте акумуляторній батареї нагрітися до кімнатної температури (в межах допустимого температурного діапазону акумуляторної батареї 0–45 °C)
	Ланцюг занадто сильно натягнутий	Налаштуйте натягнення ланцюга.
	Пиляльний ланцюг тупий	Замініть пиляльний ланцюг
Пиляльний ланцюг рухається повільно	Акумуляторна батарея розрядилась	Зарядіть акумуляторну батарею, див. також «Вказівки щодо заряджання»
	Температура акумулятора знаходиться за межами допустимого діапазону	Дайте акумуляторній батареї нагрітися до кімнатної температури (в межах допустимого температурного діапазону акумуляторної батареї 0–45 °C)

Технічне обслуговування і сервіс

Технічне обслуговування, очищення та транспортування

- ▶ **Увага! Перед роботами з технічного обслуговування або очищення вимикайте електроінструмент і виймайте акумулятор.**
- ▶ **Завжди носіть відповідний одяг та засоби індивідуального захисту.**
- ▶ **Регулярно перевіряйте ланцюгову пилку на наявність очевидних недоліків, напр., провисання, спадання або сильне пошкодження пиляльного ланцюга, послаблення кріплення, спрацювання або пошкодження деталей.**
- ▶ **Нічого не міняйте в садовому інструменті.** Недозволені зміни можуть вплинути на безпеку садового інструмента і призвести до посилених шумів і вібрацій, а також втрати гарантії.

Технічне обслуговування та очищення

- Для якісної і безпечної роботи тримайте електроінструмент і вентиляційні отвори в чистоті.
- Не використовуйте воду, розчинники і полірувальні засоби для очищення електроінструмента.
- Для видалення бруду з електроінструмента використовуйте чисту тканину або жорстку щітку.
- За допомогою чистої тканини обережно видаляйте забруднення з форсунки для оливи **(7)**. Слідкуйте за тим, щоб бруд не потрапляв до форсунки для оливи **(7)**, оскільки це може призвести до блокування і проблем зі змащуванням.

Обслуговування пиляльного ланцюга

- Очищуйте ланцюговий брус і пиляльний ланцюг перед тривалим зберіганням виробу, щоб попередити заклинювання деталей.

Очищення пиляльного ланцюга виконується наступним чином:

- Зніміть кришку **(17)**, ланцюговий брус **(14)**та пиляльний ланцюг **(13)** і почистіть їх жорсткою щіткою.
- Перевірте пиляльний ланцюг на наявність пошкоджень і замініть або заточіть його.

Заміна і загострювання пиляльного ланцюга

- ▶ **Для оптимальної потужності та безпеки потрібний гострий пиляльний ланцюг.**
- ▶ **Ніколи не нагострюйте пиляльний ланцюг самостійно, якщо у Вас немає достатнього досвіду.**

У разі тривалого використання або контакту не з деревиною пиляльний ланцюг може затупитись.

- Замінюйте пиляльний ланцюг, використовуючи приладдя для пиляльних ланцюгів Bosch, або професійно заточуйте пиляльний ланцюг, див. Приладдя.
- Див. монтаж пиляльного ланцюга на робочий інструмент у розділі (див. „Монтаж ланцюгового бруса і натягування пиляльного ланцюга (див. мал. **B1** – **B6**)“, Сторінка 219).

Обслуговування пиляльного апарата

- ▶ **Замінюйте напрямну шину, лише якщо Ви добре обізнані з виробом і чітко розумієте інструкції. У іншому випадку зверніться, будь ласка, до сервісної майстерні Bosch.**
- ▶ **Використовуйте лише рекомендовані компанією Bosch змінні пиляльні апарати.**

Перевірте пиляльний апарат на наявність тріщин або зносу. У разі пошкодження пиляльний апарат треба замінити. Інструкції щодо демонтажу пиляльного апарата див. у розділі (див. „Монтаж ланцюгового бруса і натягування пиляльного ланцюга (див. мал. **B1** – **B6**)“, Сторінка 219).

Запасні чстини і приладдя (див. мал. L)

На www.bosch-pt.com розташовані складальні креслення та інформація про запасні частини.

Транспортування і зберігання ланцюгової пилки

Перед транспортуванням ланцюгової пилки:

- Завжди виймайте акумуляторну батарею.
- Завжди вдягайте захисний футляр ланцюга **(18)** на пиляльний апарат **(14)**, коли ланцюгова пилка не використовується, щоб запобігти травмам.
- Завжди блокуйте гальмо ланцюга, натискаючи на захисний щиток/гальмо ланцюга вперед.
- Рекомендується переносити ланцюгову пилку так, щоб пиляльний апарат був спрямований назад.

На додаток до всіх дій для транспортування ланцюгової пилки, виконайте наступні дії перед тим, як покласти її на зберігання:

- Перед зберіганням ланцюгової пилки спорожніть мастильний бачок і заповніть його знову перед початком роботи.
- Завжди зберігайте ланцюгову пилку в надійному, сухому і недоступному для дітей місці.
- Ніколи не ставте на ланцюгову пилку сторонні предмети.

Сервіс і консультації з питань застосування

Україна

Тел.: +380 800 503 888

Посилання на наші сервісні адреси та умови гарантії можна знайти на останній сторінці.

При всіх додаткових запитаннях та замовленні запчастин, будь ласка, зазначайте 10-значний номер для замовлення, що стоїть на паспортній табличці продукту.

Утилізація

Вироби, акумуляторні батареї, приладдя і упаковку треба здавати на екологічно чисту повторну переробку.

Не викидайте вироби та акумуляторні батареї/батарейки в побутове сміття!

Лише для країн ЄС:

Відповідно до європейської директиви 2012/19/ЄС відпрацьовані вироби та відповідно до європейської директиви 2006/66/ЄС пошкоджені або відпрацьовані акумуляторні батареї/батарейки повинні збиратись окремо й утилізуватися в екологічно чистий спосіб.

У разі неправильної утилізації відпрацьоване електричне та електронне обладнання може мати шкідливий вплив на навколишнє середовище та здоров'я людей через можливу наявність небезпечних речовин.

Қазақ

Еуразия экономикалық одағына (Кеден одағына) мүше мемлекеттер аумағында қолданылады

Өндірушінің өнім үшін қарастырған пайдалану құжаттарының құрамында пайдалану жөніндегі осы нұсқаулық, сонымен бірге қосымшалар да болуы мүмкін.

Сәйкестікті растау жайлы ақпарат қосымшада бар.

Өнімді өндірген мемлекет туралы ақпарат өнімнің корпусында және қосымшада көрсетілген.

Өндірілген мерзімі Нұсқаулық мұқабасының соңғы бетінде көрсетілген.

Импортерге қатысты байланыс ақпарат өнім қаптамасында көрсетілген.

Өнімді пайдалану мерзімі

Өнімнің қызмет ету мерзімі 7 жыл. Өндірілген мерзімнен бастап (өндіру күні зауыт тақтайшасында жазылған) істетпей 5 жыл сақтағаннан соң, өнімді тексерусіз (сервистік тексеру) пайдалану ұсынылмайды.

Көрсетілген қызмет ету мерзімі тұтынушы аталмыш нұсқаулықтың талаптарын орындаған жағдайда ғана жарамды болады.

Істен шығу себептерінің тізімі
- қөп үшқын шықса, пайдаланбаңыз
- қатты діріл кезінде пайдаланбаңыз
- тоқ сымы бұзылған немесе оқшаулаусыз болса, пайдаланбаңыз
- өнім корпусынан тікелей түтін шықса, пайдаланбаңыз

Пайдаланушының мүмкін қателіктері
- тұтқасы мен корпусы бұзылған болса, өнімді пайдаланбаңыз
- жауын –шашын кезінде сыртта пайдаланбаңыз
- корпус ішіне су кірсе құрылғыны қосушы болмаңыз

Шекті күй белгілері
- тоқ сымының тозуы немесе зақымдануы
- өнім корпусының зақымдалуы

Қызмет көрсету түрі мен жиілігі
- Әр пайдаланудан соң өнімді тазалау ұсынылады.

Сақтау
- құрғақ жерде сақтау керек
- жоғары температура көзінен және күн сәулелерінің әсерінен алыс сақтау керек
- сақтау кезінде температураның кенет ауытқуынан қорғау керек
- орамасыз сақтау мүмкін емес
- сақтау шарттары туралы қосымша ақпарат алу үшін МЕМСТ 15150-69 (шарт 1) құжатын қараңыз
- +5-ден +40 °C-қа дейін температурасында қоймада өндірушінің қаптамасында сақтаңыз. Салыстырмалы ылғалдылық 80 % -дан аспауы тиіс.

Тасымалдау
- тасымалдау кезінде өнімді құлатуға және кез келген механикалық ықпал етуге қатаң тыйым салынады
- босату/жүктеу кезінде пакетті қысатын машиналарды пайдалануға рұқсат берілмейді
- тасымалдау шарттары талаптарын МЕМСТ 15150-69 (5 шарт) құжатын оқыңыз
- Қоршаған орта температурасы −50 °C-тан +50 °C-қа дейін тасымалдау рұқсат етілген. Салыстырмалы ылғалдылық 100 %-дан аспауы тиіс.

Қауіпсіздік нұсқаулары

Белгілердің мағынасы

Қауіптер бойынша жалпы нұсқаулар.

Қолдану нұсқаулығын оқыңыз.

Жауын жауып тұрғанда қолданбаңыз.

Шынжырлы араны әрқашан екі қолыңызбен бекем ұстап жүріңіз.

Шынжырлы арадан кері соққы пайда бола алуын ескере отырып, шапқы ұшына тиіп кетуді болдырмаңыз.

Көз, құлақ және бас қорғау құралдарын киіп жүріңіз.

Қорғаныс қолғаптарын киіп жүріңіз.

САҚТАНДЫРУ: Құралда күту және жөндеу жұмыстарын өткізу алдынан алдымен құрал аккумуляторын шығарып алыңыз.

Электр құралдары үшін жалпы қауіпсіздік нұсқаулары

⚠ ЕСКЕРТУ **Осы электр құралының жинағындағы ескертулерді, нұсқауларды, суреттерді және сипаттамаларды оқыңыз.** Барлық техникалық қауіпсіздік нұсқаулықтарын орындамау тоқтың соғуына, өрт және/немесе ауыр жарақаттануларға алып келуі мүмкін.

Болашақ жұмыстар үшін қауіпсіздік нұсқаулықтары мен ескертпелерді сақтап қойыңыз.

Қауіпсіздік нұсқаулықтарында пайдаланылған Электр құрал атауының желіден қуат алатын электр құралдарына (желілік кабелі менен) және аккумуляторден қуат алатын электр құралдарына (желілік кабелі жоқ) қатысы бар.

Жұмыс орнының қауіпсіздігі
- ▶ **Жұмыс орнын таза және жарық ұстаңыз.** Ластанған және қараңғы жайларда сәтсіз оқиғалар болуы мүмкін.
- ▶ **Электр құрылғысын жарылатын атмосферада пайдаланбаңыз, мысалы, жанатын сұйықтық, газ немесе шаң бар болғанда.** Электр құрал ұшқындарды жасайды, ал олар шаң немесе буларды жандыруы мүмкін.
- ▶ **Балалар мен бақылаушыларды электр құралынан алыс ұстаңыз.** Алданулар бақылау жоғалуына алып келуі мүмкін.
- ▶ Жабдық тұрмыстық жағдайларда, коммерциялық аймақтарда және қоғамдық жерлерде, зиянды және қауіпті өндірістік факторлар жоқ кіші электр тұтынуы бар өндірістік аймақтарында жұмыс істеу үшін арналған.

Электр қауіпсіздігі
- ▶ **Электр құралдарды жаңбырда немесе ылғалды қоршауда пайдаланбаңыз.** Электр құралына кірген су тоқ соғу қауіпін жоғарылатады.

Жеке қауіпсіздік

- ▶ **Электр құралды пайдалануда абай болыңыз, жұмысыңызды бақылаңыз және парасатты пайдаланыңыз. Электр құралды шаршаған кезде немесе есірткі, алкоголь немесе дәрі әсер еткен кезде пайдаланбаңыз.** Электр құралын пайдалану кезінде аңсыздық ауыр жеке жарақаттануға алып келуі мүмкін.
- ▶ **Жеке қорғайтын жабдықтарды пайдаланыңыз. Әрдайым көз қорғанысын тағыңыз.** Шаң маскасы, сырғанбайтын қауіпсіздік аяқ киімдері, шлем немесе есту қорғаныштары сияқты қорғағыш жабдықтары тиісті жағдайларда қолданып жеке жарақаттануларды кемейтеді.
- ▶ **Кездейсоқ іске қосылудың алдын алу. Тоқ көзіне және/немесе батареялар жинағына қосудан алдын, құралды көтеру немесе тасудан алдын өшіргіш өшік күйде болуына көз жеткізіңіз.** Электр құралын саусақты өшіргішке қойып тасу немесе қосқышы қосулы электр құралын тоққа қосу сәтсіз оқиғаға алып келуі мүмкін.
- ▶ **Электр құралын қосудан алдын келген реттеу сынасын немесе кілтті алып қойыңыз.** Электр құралының айналатын бөлігінде қалған кілт немесе сына жеке жарақаттануға алып келуі мүмкін.
- ▶ **Көп күш істетпеңіз. Әрдайым тиісті таяныш пен тең салмақытылқты сақтаңыз.** Бұл күтілмеген жағдайларда электр құралдың бақылануын сақтайды.
- ▶ **Тиісті киім киіңіз. Бос киім мен әшекейлерді киймеңіз. Шашыңыз бен киімдерді жылжымалы бөлшектерден алыс ұстаңыз.** Бос киімдер, әшекейлер немесе ұзын шаш жылжымалы бөлшектер арқылы тартылуы мүмкін.
- ▶ **Егер шаң шығарып жинау жабдықтарына қосу құрылғылары берліген болса, онда олар қосулы болуына және тиісті ретте қолдануына көз жеткізіңіз.** Шаң жинауды пайдалану шаңға байланысты зияндарды кемейтеді.
- ▶ **Аспаптарды жиі пайдаланып жақсы білгеннен соң масайрап кетпей қауіпсіздік принциптерін елемей отырмаңыз.** Абайсыз әрекет секунд ішінде ауыр жарақаттануға алып келуі мүмкін.
- ▶ **НАЗАР АУДАРЫҢЫЗ! Энергиямен жабдықтаудың толықтай не жекелей тоқтатылуы немесе энергиямен жабдықтауды басқару тізбегінің ақауануы салдарынан электр құралының жұмысында кідіріс пайда болған жағдайда, бұғатталмағандығына көз жеткізіп (болған жағдайда) барып, ажыратқышты Выкл. (Өшіру) қалпына келтіріңіз. Желілік ашаны розеткадан шығарыңыз немесе алып – салмалы аккумуляторды ажыратыңыз.** Осы әрекет арқылы бақыланбайтын қайта іске қосылудың алдын аласыз.
- ▶ Аталмыш пайдалану жөніндегі нұсқаулыққа сәйкес білікті қызметкерлер құрамына электр құралын реттеу, монтаждау, қолданысқа енгізу және оған қызмет көрсету әрекеттерімен таныс тұлғалар жатады.
- ▶ Электр құралымен жұмыс істеуге 18 жасқа толған, техникалық сипаттаманы, пайдалану жөніндегі нұсқаулықты және қауіпсіздік ережелерін оқып шыққан тұлғаларға рұқсат етіледі.
- ▶ Дене, сезім немесе ақыл-ой қабілеттері шектеулі немесе тәжірибесі мен білімі жеткіліксіз адамдар олардың қауіпсіздігі үшін жауапты тұлғаның бақылауында болмаса немесе электр құралын пайдалану бойынша нұсқау алмаған болса, бұйымды пайдаланбауы тиіс.

Электр құралдарын пайдалану және күту

- ▶ **Құралды аса көп жүктемеңіз. Жұмысыңыз үшін жарамды электр құралын пайдаланыңыз.** Жарамды электр құралымен керекті жұмыс аймағында дұрыс әрі сенімді жұмыс істейсіз.
- ▶ **Ажыратқышы дұрыс емес электр құралын пайдаланбаңыз.** Қосуға немесе өшіруге болмайтын электр құралы қауіпті болып, оны жөндеу қажет болады.
- ▶ **Жабдықтарды реттеу, бөлшектерін алмастыру немесе электр құралдарын қоймаға қою алдында, ашаны қуат көзінен ажыратыңыз және/немесе аккумуляторы алмалы-салмалы болса, оны электр құралынан алып тастаңыз.** Бұл сақтық әрекеті электр құралдың байқаусыз қосылуына жол бермейді.
- ▶ **Пайдаланылмайтын электр құралдарды балалар қолы жетпейтін жайға қойыңыз. Осыларды білмейтін немесе осы ескертпелерді оқымаған адамдарға бұл құралды пайдалануға жол бермеңіз.** Тәжірибесіз адамдар қолында электр құралдары қауіпті болады.
- ▶ **Электр құралдарын мен керек-жарақтарын ұқыпты күтіңіз. Қозғалмалы бөлшектердің кедергісіз істеуіне және кептеліп қалмауына, бөлшектердің ақаусыз немесе зақымдалмаған болуына, электр құралының зақымдалмағанына көз жеткізіңіз. Зақымдалған бөлшектері бар құралды пайдаланудан алдын жөндеңіз.** Электр құралдарының дұрыс күтілмеуі жазатайым оқиғаларға себеп болып жатады.
- ▶ **Кескіш аспаптарды өткір және таза күйде сақтаңыз.** Дұрыс күтілген және кескіш жиектері өткір кескіш аспаптар аз кептеліп, кесілетін бетке оңай бағытталады.
- ▶ **Электр құралын, жабдықтарды, алмалы-салмалы аспаптарды және т.б. осы нұсқауларға сай пайдаланыңыз. Сонымен жұмыс шарттарымен орындайтын әрекеттерге назар аударыңыз.** Электр құралдарын арналмаған жұмыстарда пайдалану қауіпті.
- ▶ **Қолтұтқалар мен қармау беттерін құрғақ, таза және май мен ластан таза ұстаңыз.** Сырғанақ қолтұтқалар мен қармау беттері күтілмеген жағдайларда сенімді қолдану мен бақылауға жол бермейді.

Батарея құралын пайдалану және күту

- ▶ **Тек өндіруші сипаттаған зарядтағышмен қайта зарядтаңыз.** Батарея жинағының бір түріне сай зарядтағыш басқа батарея жинағымен қолдануда өрт қауіпіне адып келуі мүмкін.
- ▶ **Электр құралдарын тек арнайы тағайындалған батарея жинақтарымен пайдаланыңыз.** Кез келген басқа батарея жинақтарын пайдалану жарақаттану мен өрт қауіпіне алып келеді.
- ▶ **Егер батарея жинағы қолдануда болмаса, оны түйреуіш, тиын, кілт, шеге, бұранда немесе басқа кіші метал заттардан ұстаңыз, олар бір терминалдан басқасына байланыс жасауы мүмкін.** Батарея терминалдарын қосу күйік немесе өртке алып келуі мүмкін.
- ▶ **Дұрыс емес пайдалануда батареядан сұйықтық ағуы мүмкін, оған тимеңіз. Егер тиіп қалсаңыз, сумен шайып тастаңыз. Егер сұйықтық көзге тисе дәрігерге хабарласыңыз.** Батареядан шаққан сұйықтық қозу немесе күйіктерге алып келуі мүмкін.
- ▶ **Зақымдалған немесе өзгертілген батарея жинақтарын пайдаланбаңыз.** Зақымдалған немесе өзгертілген батареялар өртке, жарылуға немесе жарақаттуға алып келуі мүмкін кездейсоқ әрекеттерге алып келуі мүмкін.
- ▶ **Батарея жинағын немесе құралын өртке немесе қатты температураға салдырмаңыз.** 130 °C жоғары температураларда жарылыс болуы мүмкін.
- ▶ **Барлық зарядтау нұсқауларын орындап батарея жинағын нұсқауларда белгіленген температура ауқымынан тыс жағдайда зарядтамаңыз.** Дұрыс емес зарядтау немесе белгіленген ауқымнан тыс температурада зарядтау батареяны зақымдап өрт қауіпін жоғарылатуы мүмкін.

Қызмет көрсету

- ▶ **Электр құралына маманды жөндеуші тек бірдей қосалқы бөлшектермен қызмет көрсетуі керек.** Бұл электр құралының қауіпсіздігін сақталуын қамтамасыз етеді.
- ▶ **Зақымдалған батарея жинақтарын ешқашан пайдаланбаңыз.** Батарея жинақтарын тек өндіруші немесе өкілетті қызмет көрсету жабдықтаушысы арқылы орындалуы мүмкін.

Шынжырлы аралар бойынша жалпы қауіпсіздік нұсқаулар

- ▶ **Ара іске қосылып тұрғанда денеңіздің барлық бөлшектерін ара шынжырынан ұзақта ұстаңыз. Араны іске қосу алдынан ара шынжыры ешбір затқа тиіп тұрмағанын тексеріп алыңыз.** Шынжырлы арамен жұмыс істеу барысында бір сәттік алаңғасарлық киім немесе дене бөлшектері ара шынжыры арқылы тартылып қалуына апаруы мүмкін.
- ▶ **Шынжырлы араны әрқашан оң қолыңызбен артқы тұтқасынан, ал сол қолыңызбен алдыңғы тұтқасынан ұстаңыз.** Шынжырлы араның кері реттік жұмыс тұрыста ұсталуы жарақаттану қауібін арттырады, оны бұл ретпен қолдануға болмайды.
- ▶ **Шынжырлы араны тек қана оның оқшауланған тұтқаларынан ұстаңыз, себебі ара шынжыры көзге көрінбейтін электр кабелдеріне тиіп қалуы мүмкін.** Ара шынжыры кезкелген электр тоқ өткізгіш кабелдеріне жанасып тиіп кетуі бұйымның металдан жасалған бөлшектерін кернеу астына қойып, электр соққысына апаруы мүмкін.
- ▶ **Көзді қорғайтын құралдарды киіп жүріңіз. Қорғаныс құлаққаптарын, бас, қолдар мен аяқтарды қорғайтын жеке қорғаныс құралдарын киіп жүріп жұмыс істеуіңіз лазым.** Лайықты қорғаныс құралдарын киіп жүріп жұмыс істеу жұмыс барысында ұшып жататын жоңқалар арқылы мен ара шынжырын кездейсоқ түрде түртіп қалу арқылы пайда бола алатын жарақаттану қауібін азайтады.
- ▶ **Шынжырлы арамен ағашта, басқышта, шатырда немесе тұрақсыз тіреу құралы үстінде тұрып жұмыс істемеңіз.** Шынжырлы араны осы түрде қолдану ауыр жарақаттануларға апара алады.
- ▶ **Тұрақты тұрып тұрғаныңызға әрқашан назар аударып, шынжырлы араны тек қана бекем, қауіпсіз және тегіс жер үстінде тұрғаныңызда қолданыңыз.** Сырғанақ болған табан немесе тұрақты емес тұру жерлер теңгерімнің жоғалуына немесе құрал басқарылуының жоғалуына апаруы мүмкін.
- ▶ **Кернеу астында тұрған бұтақтарды кескенде осы бұтақ қатты қайтарым бере алатынына назар аударыңыз.** Ағаш талшықтарындағы кернеу кедергісіз шыққан уақытта осы кернеу астында тұрған бұтақ араны қолданып тұрған адамға тиіп, және/немесе осы адамның ара үстінен бақылауды жоғалтуына апара алуы мүмкін.
- ▶ **Әсіресе аласа ағаштар топтары мен жас ағаштарды арамен кескенде аса сақ болыңыз.** Олардың жіңішке материалы ара шынжырында шатасып оралып қалып, шынжырды араның өзіңізге қарай жүре қалуы немесе өзіңізді тепе-теңдіктен шығарып жіберуі мүмкін.
- ▶ **Шынжырлы араны өшіріліп қойылған қалыпта алдыңғы тұтқасынан ұстап жүріп тасуыңыз лазым, оны тасып жүргенде ара шынжыры алғы жаққа қарап тұруы керек. Бұтақтар қиюшыды тасымалдағанда немесе сақтағанда әрқашан оның үстінен қорғау жапқышын жауып қою қажет.** Бұтақтар қиюшыны жұмыс барысында және тасымалдап сақтауда ұқыпты ұстау арқылы жұмыс істеп тұрған ара шынжырымен кездейсоқ жанасып тиіп қалуы мүмкіншілігі азайтылады.
- ▶ **Майлау, шынжырлар кернеуі мен толымдаушыларды ауыстыру бойынша нұсқауларды ұстана отырып әрекет етіңіз.** Лайықсыз түрде керілген немесе майланған шынжырлар жыртылып кете алады немесе қайта соққы қауібін арттыра алады.

- ▶ **Тек қана ағаш кесу үшін. Шынжырлы араны мақсатталмаған жұмыстар үшін қолданбаңыз. Мысалы: Шынжырлы араны металл, пластмасса, тас қалаулары немесе ағаштан жасалмаған құрылыс материалдарын кесу үшін қолданбаңыз.** Шынжырлы араны мақсатталмаған жұмыстар үшін қолдану қауіпті жағдайларға апаруы мүмкін.
- ▶ **Осы шынжырлы ара ағаштарды кесу үшін мақсатталмаған.** Шынжырлы араны мақсатталмаған басқа жұмыстар үшін қолдану құрал қолданушысы немесе оның айналасында тұрған адамдардың ауыр түрде жарақаттанып қалуына апара алады.
- ▶ **Құралда жиналып қалған шөпті құралдан алып тастағанда, шынжырлы араны сақтауға қойғанда немесе оны тазалағанда не жөндегенде әрқашан осы құжат бойынша берілген нұсқауларға сай әрекет етіңіз. Алдымен құралдың Қосу/Өшіру түймешігі өшіріліп және батареясы шығарылып қойылғанын тексеріп алыңыз.** Құралда жиналып қалған шөпті алып тастаған уақытта немесе құралда тазалау не жөндеу жұмыстарын өткізіп жатқанда шынжырлы араның іске қосылып қалуы ауыр жарақаттарға апара алады.
- ▶ **Құрылғыны жаңбырдан немесе ылғалдан алшақ ұстаңыз.** Құрылғы ішіне судың кіруі ток соғу қаупін арттырады.
- ▶ **Аккумуляторларды жаңбырдан немесе ылғалдан алшақ ұстаңыз.** Аккумулятор ішіне судың кіруі ток соғу қаупін арттырады.
- ▶ **Қолтұтқалар мен қармау беттерін құрғақ, таза және май мен ластан таза ұстаңыз.** Сырғанақ қолтұтқалар мен қармау беттері күтілмеген жағдайларда сенімді қолдану мен бақылауға жол бермейді.
- ▶ **Кері соққының пайда болуы себептері мен оларды болдырмау жолдары:**
  – Жүргізу шинасының ұшы кез келген бір затқа жанасып тигенде немесе ағаш бүгіліп, ара шыншыры кесілген жерде қысылып тұрып қалғанда кері соққының пайда болуы мүмкін.
  – Кейбір кездерде, жүргізуші шинасының ұшын түртіп қалу кездейсоқ артқа қарай бағытталған реакцияға апарып, осы реакция салдарынан жүргізу шинасы жоғарыға қарай және қолданушы бағытына қарай соғылып апарылуы мүмкін.
  Ара шынжыры жүргізу шинасының ұшында қысылып қалуы шинаны дереу қолданушы бағытына кері итеріп жіберуі мүмкін.
  – Осы реакциялардың әрқайсысы ара ұстау мен қолдану бойынша бақылауды жоғалтып, қатты жараланып қалуыңызға апаруы мүмкін. Тек қана шынжырлы ара ішіне құрастырылып орнатылған қауіпсіздік құрылғылар жүйесіне сүйенбеуіңіз лазым. Шынжырлы ара пайдаланушы ретінде өзіңіз, апаттар мен жарақаттануларға жол бермей жұмыс істей алу үшін түрлі сақтандыру шараларын қолданып жүруіңіз лазым.
  Кері соққы шынжырлы араны қате немесе жаңылыс түрде пайдалану салдарынан пайда болады. Төменде көрсетілгендей, лайықты қауіпсіздік шараларын қолдану арқылы осы кері соққының пайда болуына жол берілмейтін болады:
- ▶ **Қолдарыңыздың басбармақтары мен бармақтары шынжырлы араның тұтқалары айналасынан бекем ұстап отыра, араны екі қолыңызбен бекем ұстаңыз. Денеңіз бен қолдарыңызды кері соққы күштеріне қарсы тұрып, төзе алатындай тұрысқа қойыңыз.** Лайықты шаралары қолданылғанда құрал пайдаланушысы кері соққы күштеріне қарсы тұрып, төзе алады. Шынжырлы араны ешқашан қолдарыңыздан босатып шығарып жібермеңіз.
- ▶ **Денеңізді лайықсыз және қалыпсыз тұрыста ұстамаңыз және кесілетін өнімдерді иықтарыңыздан биігірек болғанда кеспеңіз.** Осының арқасында жүргізуші шина ұшымен кездейсоқ түрде жанасып қалуына жол берілмей, шынжырлы араның кездейсок жағдайларда жақсырақ бақылап басқарылуы қамтамасыз етіле алынады.
- ▶ **Әрқашан шығарушы тарабынан талап етілетін қосалқы шиналары мен ара шынжырларын қолданыңыз.** Лайықсыз қосалқы шиналары мен ара шынжырлары шынжырдың жыртылуына немесе кері соққыға апаруы мүмкін.
- ▶ **Ара шынжырын қайрау және күту үшін шығарушының нұсқауларына сай әрекет етіңіз.** Тереңдікті шектеушінің мәні тым төмен болғаны соққыға бейімді болуын арттырады.

Қосымша қауіпсіздік нұсқаулықтары

- ▶ **Бұл құралдың құрамында магниттер бар - Магнитті ешбір имплантаттар және басқа медициналық құралдардың жанына, мысалы жүрекширатқыш (кардиостимулятор) немесе инсулин сорғысы, магниттік деректер тасығыштар және магниттік тұрғыдан сезімтал құралдардың жанына жақындатпаңыз.** Магнит арқылы медициналық құралдарының жұмысына жағымсыз әсер ете алатын немесе деректердің қайтымсыз жоғалуына апара алатын өріс туындауы мүмкін.
- ▶ **Бұл электр құрал физикалық, сенсорлық немесе психикалық қабілеттері шектелген, немесе осы құралды қолдану үшін керекті тәжірибесі және/немесе білімі болмаған адамдар арқылы (осылардың арасында балалар да) тек өздерінің бақылау астында болып, немесе осы құралды қауіпсіз түрде қолдану бойынша нұсқаулармен танысып, мүмкін бола алатын тәуекелдермен танысқаннан кейін ғана қолданылуы тиіс.** Балалардың электр құралымен ойнамауын қамтамасыз ету үшін балаларға қарап жүруіңіз қажет.
- ▶ **Электр құралды пайдалану барысында оны екі қолмен берік ұстап, тұрақты қалыпта тұрыңыз.** Электр құралы екі қолмен сенімді басқарыла алынады.
- ▶ **Құралды қолдану алдынан алдымен оның қорғау құралдары мен тұтқыштарының барлығы лайықты түрде енгізіліп орнатылғанын тексеріп алыңыз.**

Құрал толығымен құрастырылып орнатылмаған қалыпта болғанда немесе құралда рұқсат етілмеген өзгертулер өткізілген жағдайларда құралды ешқашан іске қосып қолданбаңыз.

- ▶ Электр құралын әрқашан оның шынжыры лайықты түрде реттеліп қойылып және керілген қалыпта болғанда ғана іске қосып қолданыңыз. Электр құралын қате реттелген немесе қате түрде кернелген шынжырмен қолдану шынжырдың үзіліп қалуына, кері соққыға және/немесе адамдардың жарақаттануына апара алады.
- ▶ Салқындату саңылауларының барлығын кірден тазалап жүріңіз.

Қауіпсіздік нұсқаулары мен аккумуляторды оңтайлы түрде пайдалану бойынша нұсқаулар

- ▶ **Аккумуляторды құралға енгізу алдынан құрал өшіріліп қойылған қалыпта болғанын тексеріп алыңыз.** Аккумуляторды қосылып тұрған бақ электрбұйымына енгізу апаттарға апара алады.
- ▶ **Тек қана осы бақ электрбұйымы үшін арналған арнайы Bosch аккумуляторларын қолданыңыз.** Басқа түрлі аккумуляторларды қолдану жаралану және өрт қауібіне апара алады.
- ▶ **Аккумуляторды өзгертпеңіз және ашпаңыз.** Қысқа тұйықталу қаупі бар.

Акумуляторды ыстықтан (мысалы, ұзақ уақыт бойы күн сәулеленуінен де), оттан, судан және ылғалдан қорғаңыз. Жарылу қауібі бар.

- ▶ **Құралды пайдаланбаған уақытта пайдаланылмайтын аккумуляторды қыстырғыштардан, тиындардан, кілттерден, шегелерден, бұрандалардан және түйіспелердің тұйықтауына апара алатын басқа ұсақ темір заттардан ұзақ жерде сақтаңыз.** Аккумулятор түйіспелерінің арасындағы қысқа тұйықталу күйіктерге немесе өртке апаруы мүмкін.
- ▶ **Аккумуляторда зақымданған жерлері бар болғанда немесе ол дұрыс пайдаланбаған жағдайда бу шығуы мүмкін.** Бұл жағдайда жұмыс аумағына таза ауа кіргізіп, шағымдар болса, дәрігерге жүгініңіз. Бу тыныс алу жолдарын тітіркендіруі мүмкін.
- ▶ **Бұл аккумуляторды тек қана осы өндіруші өнімдерінде пайдаланыңыз.** Сол арқылы аккумуляторды қауіпті, артық жүктеуден сақтайсыз.
- ▶ **Шеге немесе бұрауыш сияқты ұшты заттар немесе сыртқы әсер арқылы аккумулятор зақымдануы мүмкін.** Бұл қысқа тұйықталуға алып келіп, аккумулятор жануы, түтін шығаруы, жарылуы немесе қызып кетуі мүмкін.
- ▶ **Аккумулятордың қысқа тұйықталуын өткізбеңіз.** Жарылу қауібі бар.
- ▶ Аккумуляторды сұйықтықтардан және ылғалдықтан қорғап жүріңіз.
- ▶ Бақ электр бұйымын температура аумағы -20 °C және 50 °C аралығында болған жерлерде ғана сақтаңыз. Бақ электр бұйымын, мысалы, жазда көлікте қалдырмаңыз.
- ▶ Аккумулятордың желдету саңылауларын жұмсақ, таза және құрғақ қылшақпен анда-санда мұқият тазалап жүріңіз.

Белгілер

Төмендегі белгілер қолдану нұсқаулығын оқу және түсіну үшін маңызды. Белгілер мен олардың мағынасын есте сақтаңыз. Белгілерді дұрыс түсіну құралды дұрыс әрі одан да сенімдірек түрде пайдалануға көмек болады.

Белгі	Мағынасы
	Қорғаныш қолғапты киіп жүріңіз.
	Балаларды, адамдарды және жануарларды құралға жақындатпаңыз.
	Қозғалыс бағыты
	Реакция бағыты
	Салмағы
	Қосу
	Өшіру
	Рұқсат етілген әрекет
	Тыйым салынған әрекет
CLICK!	Естілетін шуыл
	Керек-жарақтар/қосалқы бөлшектер

Өнім және қуат сипаттамасы

Қауіпсіздік бойынша нұсқауларын және сақтандырулардың барлығын оқыңыз. Қауіпсіздік бойынша нұсқаулықтары мен сақтандыруларын ұстанбау не орындамау электр соққысына, өрт шығуына және/немесе ауыр жарақаттануға апара алуы мүмкін.

Пайдалану нұсқаулығының алдыңғы бөлшегінде берілген суреттерге назар аударыңыз.

Тағайындалу бойынша қолдану

Электр құрал ағаштар мен жер қыртысына жақын болған деңгейлердегі ағаш діндерін арамен кесу үшін арналған. Электр құрал ағаш өнімдерін талшықтар бағытына қарай

ұзындығынан және көлденіңнен кесу үшін қолданыла алынады.

Бұл құрал бұйым минералдық заттарды кесу үшін жарамды емес.

Осы электр құрал ағаштарды арамен кесу үшін мақсатталмаған.

Бейнеленген құрамды бөлшектер

Көрсетілген құрамды бөлшектердің нөмірлері графикалық беттегі электр құралының көрсетіліміне қатысты болып келеді.

(1) Артқы тұтқа
(2) Ажыратқыш
(3) Ажыратқышты іске қосылудан қорғайтын құлып
(4) Май деңгейінің индикаторы
(5) Май резервуарының қақпағы
(6) Шынжырлы тісті дөңгелек
(7) Май бүріккіш
(8) Алдыңғы тұтқа
(9) Қол қорғанысы / кері соққыға қарсы тежегішті белсендіру иінтірегі
(10) Бекіткіш болт
(11) Тісті тірек
(12) Желдету саңылаулары
(13) Ара шынжыры
(14) Шина
(15) Шынжырды керу шығыршығы
(16) Бекіткіш түйме
(17) Шынжырлы тісті дөңгелек қалпағы
(18) Шынжыр қорғанысы
(19) Аккумуляторды босату түймесі
(20) Аккумулятор
(21) Зарядтағыш құрылғы[a)]
(22) Керу шығыршығы

a) **Бейнеленген немесе сипатталған жабдықтар стандарттық жеткізу көлеміне кірмейді.**

Техникалық мәліметтер

Шынжырлы ара		PKE18V-30-28
Өнім нөмірі		**3 600 HB8 B..**
Номиналды кернеу[A)]	В	18
Бос жүріс күйіндегі шынжыр жылдамдығы	м/с	9
Жұмыс ұзындығы	см	30
Ара шынжырының жүріс қадамы		3/8" төмен профиль
Жетек түйінінің қалыңдығы	мм	1,1 (0,043")
Жетек түйіндерінің саны		45
Кесу диаметрі, макс.	см	27,5
Май резервуарының толтыру көлемі	мл	160
Шынжырды автоматты түрде майлау		●
Жетектегі жұлдызша		●
EN 62841-4-1 стандарты бойынша салмағы[A)]		
- аккумуляторсыз	кг	4,5 (4,0 А-сағ) – 4,6 (6,0 А-сағ)
- аккумуляторсыз	кг	3,9
- аккумуляторсыз, шинасыз немесе ара шынжырынсыз		3,3
Сериялық нөмір		Өнімдегі сериялық нөмірді (фирмалық тақтайша) қараңыз
Зарядтау кезінде ұсынылатын қоршаған орта температурасы	°C	0... +35
Жұмыс кезінде [B)] және сақтау кезінде рұқсат етілетін қоршаған орта температурасы	°C	-20... +50
Үйлесімді аккумуляторлар		PBA18V...W ≥ 1.5Ah
Ұсынылатын аккумуляторлар		PBA18V...W ≥ 4.0Ah
Ұсынылатын зарядтағыш құрылғылар		AL 18...

A) пайдаланған аккумуляторға байланысты

B) температура < 0 °C болғанда жұмыс күші шектелген көлемде болады

Шуыл және діріл туралы ақпарат

EN 62841-4-1 стандарты бойынша есептелген шуыл эмиссиясының деңгейі.

Электр құралының амплитуда бойынша есептелген шуыл деңгейі әдетте келесідей болады: дыбыстық қысым деңгейі **86** дБ(А); дыбыстық қуат деңгейі **94** дБ(А). К дәлсіздігі = **4,0** дБ.

Құлақ қорғанысын тағып жүріңіз!

Діріл көрсеткіштері a_h (үздіксіз діріл), p_F (қайталама соққы дірілі) және К дәлсіздігі, **EN 62841-4-1** стандарты бойынша есептелген.

a_h = **5,6** м/с^2 (К = **1,5** м/с^2),
p_F = **402** м/с^2 (К = **56** м/с^2)

Құрал үшін белгіленген жалпы тербеліс мәні (мәндері) мен белгіленген шуыл эмиссия мәні (мәндері) стандартталған техникалық сынақтар әдісіне сай өлшеніп, электр бұйымды салыстыру арқылы басқа құралмен қолдана алынуына көз жеткізіңіз.

Құрал үшін белгіленген жалпы тербеліс мәні (мәндері) мен белгіленген шуыл эмиссия мәнін (мәндерін) жүктеменің бастапқы мәнін бағалау үшін де қолдана алынуына назарыңызды аударамыз.

Тербеліс және шуыл мәндері мен электр құралдың қолданып жатқан уақытында болған мәндері арасында ауытқу пайда болуы мүмкін, бұл осы құралдың қолдану түрі мен тәсіліне, әсіресе осы құралмен өңделетін өнімдердің түріне байланысты болады; керек болғанда, құрал пайдаланушыны қорғау үшін электр құрал пайдаланып жатқан уақытындағы тербеліс жүктемесін бағалау негізінде қарастырылған, лайықты шараларды белгілеп қолдану лазым (бұл үшін электр құралдың жұмыс циклдарының барлығын ескеріп жүру лазым, мысалы, электр құралдың өшіріліп қойған уақыттары және оның қайта іске қосып бірақ ешбір жүктемесіз тұрған уақыттары).

Аккумулятор

Bosch компаниясы аккумуляторлық электр құралдарын аккумуляторсыз да сатады. Электр құралыңыздың жеткізілім жиынтығында аккумулятордың бар-жоғын қаптауыштан біліп алуға болады.

Аккумуляторды зарядтау

- ▶ **Тек техникалық мәліметтерде жазылған зарядтау құралдарын пайдаланыңыз.** Тек қана осы зарядтау құралдары сіздің электр құралыңыздың ішінде литий-иондық аккумулятормен сәйкес.

Ескертпе: Литий-ионды батареялар халықаралық тасымалдау ережелеріне сәйкес ішінара зарядталған күйде жеткізіледі.Аккумулятордың толық қуатын пайдалану үшін оны алғаш рет пайдаланудан бұрын толық зарядтаңыз.

Аккумуляторды енгізу

Зарядталған аккумуляторды аккумулятор бекіткішіне тірелгенше енгізіңіз.

Аккумуляторды шығару

Аккумуляторды шығару үшін аккумуляторды босату түймесін басыңыз және аккумуляторды электр құралынан тартып шығарыңыз. **Бұл ретте күш салмаңыз.**

Аккумулятордағы аккумулятор заряды деңгейінің индикаторы

Нұсқау: әр аккумулятор түрінде заряд деңгейінің индикаторы болмайды.

Аккумулятордағы аккумулятор заряды деңгейінің индикаторы жарық диодтары аккумулятор зарядының деңгейін көрсетеді. Қауіпсіздік тұрғысынан заряд деңгейін электр құралының тоқтатылған күйінде көрсетуге болады.

Заряд деңгейін көрсету үшін аккумулятордағы заряд деңгейінің индикаторына арналған түймені басыңыз. Бұл әрекетті, аккумулятор шығарылған кезде де орындауға болады.

Аккумулятордағы жарық диоды	Заряд деңгейі
Үздіксіз жарық 4 × жасыл	≈ 75–100%
Үздіксіз жарық 3 × жасыл	≈ 50–75%
Үздіксіз жарық 2 × жасыл	≈ 25–50%
Үздіксіз жарық 1 × жасыл	≈ 5–25%
Жыпылықтау 1 × жасыл	≈ 0–5%

Аккумуляторды оңтайлы пайдалану туралы нұсқаулар

Аккумуляторды сұйықтықтардан және ылғалдан қорғаңыз.

Аккумуляторды тек –20 °C ... 50 °C температура ауқымында сақтаңыз. Аккумуляторды жазда көлікте қалдырмаңыз.

Аккумулятордың желдету тесігін жұмсақ, таза және құрғақ қылшақпен мұқият тазалаңыз.

Пайдалану мерзімінің айтарлықтай қысқаруы аккумулятордың ескіргенін және ауыстыру керектігін білдіреді.

Қоқыстарды қайта өңдеу туралы нұсқауларды орындаңыз.

Аккумуляторды күту

Аккумулятордың оңтайлы түрде қолдануын қамтамасыз ету үшін төмендегі нұсқаулар мен шараларды ұстанып жүріңіз:

- Аккумуляторды сұйықтықтардан және ылғалдықтан қорғап жүріңіз.
- Электр құралды және аккумуляторды температура аумағы -20 °C және 50 °C аралығында болған жерлерде ғана сақтаңыз. Аккумуляторды, мысалы, жазда көлікте қалдырмаңыз.
- Аккумуляторды бақ электр бұйымнан шығарып алып, бақ электр бұйымнан бөлек сақтаңыз.

– Тікелей күн сәулелері түсе алатын жағдайларда аккумуляторды бақ электр бұйым ішінде қалдырмаңыз.
– Аккумуляторды сақтау үшін ең оңтайлы температура деңгейі болып 5 °C саналады.
– Аккумулятордың желдету саңылауларын жұмсақ, таза және құрғақ қылшақпен анда-санда мұқият тазалап жүріңіз.

Қуаттандырылғанынан кейін жұмыс циклдарының айтарлықтай қысқарып қалуы аккумулятордың тозып қалғанын және оны ауыстыру керектігін білдіреді.

Құрастырып орнату

Өз қауіпсіздігіңіз үшін

▶ **Ескерту! Электр құраллды күтіп жөндеу немесе тазалау бойынша жұмыстарын өткізу алдынан алдымен электр құралды өшіріп, оның ішіндегі аккумуляторын шығарып алыңыз.**

▶ **Абай болыңыз! Шынжыр өткір. Шынжырмен жұмыс істегенде әрқашан қорғаныш қолғаптарын киіп жүріңіз.**

▶ **Шынжырлы араны ешқашан адамдар, балалар немесе жануарлар жанында, сонымен қатар алкоголь, есірткі тартқаннан кейін немесе еліткіш дәрі-дәрмектерін ішкеннен кейін қолданбаңыз.**

▶ **Шынжырлы араны, қаптамасы дұрыс бекітілген болса ғана пайдаланыңыз.**

Шинаны орнату және ара шынжырын керу (B1 – B6 суреттерін қараңыз)

▶ **Абай болыңыз! Ыстық қалыпта болған ара шынжырын кермеңіз.**

▶ **Құрастырып орнату үшін ешбір аспапты қолданбаңыз.**

– Шынжырлы араны, қаптамасын **(17)** жоғары қаратып, жарамды тегіс бетке қойыңыз.
– Шынжырлы араның шинасы алынғанда, шинадағы керу шығыршығы **(22)** толықтай сағат тілінің бағытына қарсы бұралғанына көз жеткізіңіз.
– Шинаны **(14)** тұмсық жағын тігінен жоғары қаратып ұстаңыз да, жаңа немесе қайралған ара шынжырын **(13)** шинаға қатысты дұрыс бағытпен бекітіңіз (**B1** суретін қараңыз).
– Ара шынжыры **(13)** шинаның бүкіл ұзындығы бойынша саңылауда дұрыс орналасқанына көз жеткізіңіз.
– Ара шынжырын шынжырлы тісті дөңгелекке **(6)** кигізіп, шинаны **(14)** бекіткіш болттың **(10)** үстіне салып қойыңыз.
– Бөлшектердің барлығы дұрыс орнатылғанын тексеріп, шина мен ара шынжырын осы позицияда ұстап тұрыңыз.
– Содан кейін керу шығыршығын **(22)**, ара шынжыры ішінара керілгенше және шинаға орнатылған күйде қалғанша, сағат тілінің бағытымен бұраңыз.
– Қаптаманы **(17)** орнатып, бекіткіш түймені **(16)**, қаптама ішінара орнатылғанша, сағат тілінің бағытымен бұраңыз.
– Шынжырды керу шығыршығын **(15)**, бұрауға азғантай қарсылық байқалғанша, сағат тілінің бағытымен бұраңыз.
– Шынжырды керу шығыршығын **(15)** бұғаттаңыз. Ол үшін бекіткіш түймені **(16)** сағат тілінің бағытымен бұраңыз. Қолғап киіп, ара шынжырын **(13)** шынжыр бағыттауышының **(14)** ортасынан көтеру арқылы шынжыр керілісін тексеріңіз. Ара шынжырын **(13)** машина салмағына қарсы шынжыр бағыттауышынан **(14)** шамамен 4 - 6 мм-ге көтеру мүмкін болса, бұл дұрыс керіліске қол жеткізгеніңізді білдіреді.
– Шынжыр керілісін реттеу қажет болса, бұғаттау тұтқасын **(16)** сағат тілінің бағытына қарсы кемінде бір толық айналымға бұрау арқылы босатып, шынжыр керілісін шынжырды керу шығыршығын **(15)** бұрау арқылы реттеңіз де, қадамдарды қайталаңыз.
– Дұрыс керіліске қол жеткізгеннен кейін шынжырды керу шығыршығын **(15)** берік ұстап алыңыз да, бекіткіш түймені **(16)** сағат тілінің бағытымен бұрап бекітіңіз.
– Шынжыр тым қатты керілген болса, бекіткіш түймені **(16)** бұрап шығарыңыз да, керу қадамдарын қайтталаңыз.

Нұсқау: ара шынжырын тым қатты кермеңіз - тым қатты керіліс шамадан артық тозуға әкеліп, ара шынжырының жарамдылық мерзімін қысқартады және шынжыр бағыттауышының зақымдалуына әкелуі мүмкін.

Нұсқау: жаңа ара шынжырлары алғаш рет пайдаланылғанда айтарлықтай ұзаруы мүмкін. Алғашқы екі жұмыс сағатында аккумуляторды шығарып алыңыз да, ара шынжырының керілісін тексеріңіз.

Май резервуарын толтыру (D суретін қараңыз)

Нұсқау: шынжырлы ара шынжырларға арналған жабысқақ май құйылмаған күйде жеткізіледі. Шынжырлы араны пайдалану алдында оған май құйған маңызды. Шынжырлы араны шынжырларға арналған жабысқақ майсыз немесе минималды белгіден төмен болған май деңгейімен пайдалану шина мен ара жынжырының зақымдалуына әкеледі.

Май резервуарын толтыру үшін төмендегідей әрекет етіңіз:

– Шынжырлы араны, май резервуарының қақпағын **(5)** жоғары қаратып, жарамды таянышқа қойыңыз.
– Май резервуары қақпағының **(5)** айналасындағы аймақты тазалаңыз. Ласталған жерлерді тазалау үшін таза шүберекті пайдаланыңыз.
– Май резервуарының қақпағын **(5)** сағат тілінің бағытына қарсы бұраңыз.

– Май резервуарын шынжырларға арналған жабысқақ маймен абайлап толтырыңыз.
– Шынжырларға арналған жабысқақ майды құю барысында май резервуарына қоқыс немесе бөгде заттардың түсіп қалмауын қадағалаңыз.
– Май резервуарының қақпағы **(5)** шынжырлы араға бекітілген. Май құю барысында май резервуарының қақпағы май резервуарының құю саңылауын бұғаттап тұрмағанына көз жеткізіңіз.
– Май деңгейін жұмыс барысында май деңгейінің индикаторы **(4)** арқылы бақылауға болады. Май минималды деңгейге жеткенде, тағы май құйыңыз.
– Май резервуарының қақпағын **(5)** орнатып, мықтап тартыңыз.

Нұсқау: үздік өнімділікке қол жеткізу үшін әрдайым шынжырлы араға арналған майды пайдаланыңыз. Рұқсат етілмеген майларды пайдалану май жүйесінің өнімділігіне жағымсыз әсер етіп, кепілдік күшінің жойылуына апаруы мүмкін.

Ара шынжырын майлау (F3 суретін қараңыз)

Ара шынжырының қызмет ету мерзімі мен кесу өнімділігі оның майлану оңтайлығына байланысты болады. Сондықтан ара шынжыры май бүріккіші **(7)** арқылы іске қосылып қолданылған уақытта автоматты түрде ара шынжыры үшін арналған арнайы майымен майланып отырады.

Ара шынжырының дұрыс майлануын жүйелі түрде тексеріп жүріңіз:
– Шынжырлы араны, оның май резервуары толтырылған қалыпта болғанда, шапқы ұшымен ашық түсті бір аумаққа бағытталған түрде ұстаңыз.
– Электр құралды шамамен 1 минут бойы қосылған түрде істетіңіз немесе оны май ашық түсті аумақта көрілгенінше дейін істетіңіз.
– Май көрілмесе, қателерді анықтауды “Ара шынжыры құрғақ” қатесін қараңыз.
– Майлы жүйесі одан кейін де дұрыс істемей тұрса, Bosch компаниясының клиенттерге қызмет көрсету орталығына жүгініңіз.

Назарыңызда болсын: Май фильтрі май резервуары ішіне кіріктірілген. Тазалау немесе қателерді жою сұрақтары бойынша Bosch компаниясының техникалық қызмет көрсету орталығымен хабарласыңыз.

Назарыңызда болсын: Төмен температураларда май тұтқыр болып кетіп, осының салдарынан май өнімділігінің деңгейі төмендеп кетеді.

Басқару

▶ **Пайдалану алдынан әрқашан алдымен пайдалану бойынша нұсқаулығын және қауіпсздік бойынша нұсқауларды оқып шығыңыз.**
▶ **Әрқашан лайықты киім мен жеке қорғаныс құралдарын киіп жүріңіз.**
▶ **Құралды пайдалану алдынан алдымен талап етілетін күтім жұмыстарын өткізіңіз.**
▶ **Пайдалану алдынан әрқашан алдымен құрал және шынжырдың күйін, май көлемін және құрал бөлшектерінің дұрыс құрастырылғанын тексеріп алыңыз. Шынжырлы араны, оның күйі мінсіз түрде болғанда ғана пайдаланыңыз.**
▶ **Әрқашан жұмыс айналасының құрғақ және ешбір кедергісіз болуын және құрал айналасында жұмысқа қатысы болмаған ешбір адамдар болмағанына көз жеткізіп жүріңіз.**
▶ **Қауіпсіз түрде тұрып тұрғаныңызға әрқашан назар аударып, шынжырлы араны тек қана бекем, қауіпсіз және тегіс жер үстінде тұрғаныңызда қолданыңыз.**
▶ **Шынжырлы араны ешқашан басқышта тұрып немесе иық биіктігінен жоғары ұстап қолданбаңыз.**
▶ **Ешқашан арамен бірден тым құлаштап сермеу арқылы әрекет етпеңіз немесе қолдарыңызды жан-жаққа созып жұмыс істемеңіз.**
▶ **Шынжырлы араны әрқашан екі қолыңызбен бекем ұстап жүріңіз.**
▶ **Шынжырлы араны жерге жатқызып қойылған қалыпта қалдырмаңыз. Сүріну қаупі!**
▶ **Жұмыс барысында темекі тартпаңыз және жұмыс аумағына ешбір түрде от немесе жалын түсуіне жол бермеңіз. Шынжырлы араның шаңы тез жаңғыш бола алады.**
▶ **Құралдың автоматты түрде өшірілгенінен кейін Қосу/Өшіру түймесін баспаңыз. Басқаша әрекет еткеніңізде аккумулятор бұзылып қалуы мүмкін.**

Нұсқау: Шынжырлы ара майымен толтырылмаған күйде жеткізіледі. Шынжырлы араны тек оның май резервуарын алдымен шынжырға арналған маймен толтырып алғаннан кейін ғана пайдаланыңыз.

▶ **Шынжырлы араны қате түрде тураланған немесе қате керілген шынжырмен пайдалану шынжырдың үзіліп қалуына, кері соққыға және/немесе жарақаттануға апара алады.**
▶ **Жаңа ара шынжырлары алғашқы рет іске қосылуында айтарлықтай ұзаруы мүмкін.**
▶ **Шынжыр керілісін жұмыс барысында жүйелі түрде тексеріп тұрыңыз.** Дұрыс орнату үшін, (қараңыз „Шинаны орнату және ара шынжырын керу (**B1** – **B6** суреттерін қараңыз)“, Бет 232).

Шынжырлы араны дұрыс пайдалану (I суретін қараңыз).

Әрқашан осы тарауда сипатталған дұрыс пайдалану әдісін қолданыңыз:
– Максималды тұрақтық және қорғау үшін, лайықты, тайғануға төзімді, шынжырлы аралармен жұмыс істеу үшін арналған қолғапшаларды киіп жүріңіз.
– Арамен жұмыс істегеніңізде араны әрқашан екі қолыңызбен ұстаңыз.
– Оң қолыңызды артқы тұтқаға, ал сол қолыңызды алдыңғы тұтқаға қойып, екі қолыңыздың

басбармағыңызбен және бармақтарыңызбен шынжырлы араның екі жақтағы тұтқаларын айналасынан нық ұстаңыз. (**F2** суретін қараңыз)
- Салмағыңызды тепе-теңді түрде ұстап, аяғыңыздың екеуін де тұрақты жер үстінен қойып тұрыңыз.
- Кез келген кері соққы күштеріне төзе алу үшін, сол жақ шынтағыңызды “тік” және шымыр түрде ұстаңыз.
- Ешқашан қолыңызды созып немесе шамадан тыс ұзаққа созылып жұмыс істемеңіз.
- Кері соққы пайда болған жағдайларда шынжырлы ара бойынша басқаруды жоғалтпау үшін, шынжырлы араны нық ұстап тұрып, сол жақ қолыңызды шымыр түрде ұстаңыз.
- Шынжырлы араны денеңіздің оң жағынан ұстаңыз.
- Денеңіздің ешбір бөлігі кесу сызығын кесіп өтпейтініне көз жеткізіңіз. Кері соққы шынжырлы ара Өзіңіздің денеңізге кері лақтыруы мүмкін. (**I** суретін қараңыз) Кері соққы арқылы шынжырлы ара Өзіңіздің денеңізге кері лақтырылуы мүмкін. (**I** суретін қараңыз)

Қосу/өшіру (F1 суретін қараңыз)

▶ **Максималды тұрақтық және қорғау үшін, лайықты, тайғануға төзімді, шынжырлы аралармен жұмыс істеу үшін арналған қолғапшаларды киіп жүріңіз.**

Құралды қосу алдында:
- Шынжыр қорғанысын **(18)** алып тастаңыз.
- Аккумуляторды енгізіңіз.
- Шынжырлы араны екі тұтқасынан берік ұстап тұрып, денеңізді ара шынжыры жете алатын аймақтан алшақ ұстаңыз. (**I** суретін қараңыз).

Қосу:
- Кері соққыға қарсы тежегішті белсендіру иінтірегін **(9)** **O** позициясынан **I** позициясына алдыңғы тұтқаға **(8)** қарай тартыңыз.
- Ажыратқышты іске қосылудан қорғайтын құлыпты **(3)**, содан кейін ажыратқышты **(2)** басыңыз да, осы күйде ұстап тұрыңыз.
- Шынжырлы ара жұмыс істей бастаған сәтте іске қосылудан қорғайтын құлыпты жіберіңіз.
- Ағаш бойынша жұмыс істеу алдында ара шынжыры толық жылдамдыққа жетуі керек.

Нұсқау: кері соққыға қарсы тежегішті белсендіру иінтірегі **(9)** пайдалану алдында дұрыс ажыратылмаған болса, шынжырлы араны пайдалануға болмайды.

Өшіру:
- Ажыратқышты **(2)** жіберіңіз. Іске қосылудан қорғайтын құлып қауіпсіздік/құлып күйіне оралады.
- Пайдаланғаннан кейін кері соққыға қарсы тежегішті белсендіру иінтірегін **(9)** 1-позициядан 2-позицияға алға қарай, алдыңғы тұтқадан **(8)** алшақтатыңыз.

Кесу бойынша әрекеттенуге қатысты жалпы нұсқаулар (G суретін қараңыз)

- Құралды алғашқы рет қолданатын пайдаланушылар ағаш діңгектерін кесуді алдымен діңгектерді тұғырық үстіне қойып үйреніп алуы тиіс.
- Араны өшіріп, ағаш алдында лайықты тұрыс позицияға тұрыңыз.
- Шынжырлы араны іске қосып, ара шынжыры ағашқа жанасқанша дейін толық жылдамдықпен жұмыс істеп тұрғанына көз жеткізіңіз.
- Кесуді тұрақтандыру үшін, тісті таяныш тірегін **(11)** ағашқа қарсы баса отырып, кесуді бастаңыз.
- Қалыңырақ бөренелерді немесе ағаш діңгектерін арамен кескеніңізде, кесу барысында тісті таяныш тірегін қадамдап төменірек санға жеткізіп, тісті таяныш тірегін иінтірек ретінде пайдаланыңыз. Ол үшін шынжырлы араны сәл артқа қарай, тісті таяныш тірегі босатылғанша дейін тартып, арамен кесуді жалғастыру үшін, шынжырлы араны төменірек деңгейде қайта енгізіңіз. Шынжырлы араны кесік жасалған жерден толығымен шығармаңыз.
- Шынжырлы араны бүкіл кесу барысында қосылған қалыпта ұстап, біркелкі жылдамдықпен жұмыс істеңіз.
- Арамен жұмыс істегенде ара шынжырына күшпен баспаңыз, оны тек қана ұстап, өз-өзімен жұмыс істетіңіз.
- Шынжырлы араны әрқашан ағаш кесіктен ара шынжыры жұмыс істеп тұрғанда шығарыңыз.
- Арамен кесік жасау соңында сақ болыңыз. Шынжырлы ара өзінің тек қана бір негізгі кескіш жиегімен жұмыс істей бастаған сәттен бастап ауырлық күші кездейсоқ түрде өзгеріледі. Аяқтардың жарақаттанып қалу қаупі бар.
- Кесу барысы аяқталған сәтте, Қосу/Өшіру түймесін босатып, шынжыр тоқтағанынша күтіңіз және кері соққыдан қорғау тежеуішін **(9)** лайықты түрде “O” позициясына қойыңыз (**F1** суретін қараңыз).

Араның кері соғуы (H суретін қараңыз)

Кері соққы туралы негізгі ақпаратты білу арқасында жазатайым оқиғаларға апара алатын кері соққының ықтималдығын азайтуға болады.

Әрқашан жерде тұрақты түрде тұрғаныңызға және тепе-теңдікті жоғалтпауыңызға көз жеткізіңіз.

Араның кері соғуы деген ұғым жұмыс істеп тұрған араның, шапқы ұшы кесілетін өнімді түртіп қалғанда немесе ара қысылып ілініп қалғанда пайда болатын, жоғарыға және артқа қарай кездейсоқ соға бастауын білдіреді.

Араның кері соққысы пайда болғанда шынжырлы ара күтпеген түрде әрекеттене бастап, қолданушының немесе арамен кесу жұмысы өткізіліп жатқан аумақта тұрған басқа адамдардың ауыр жарақаттануына апара алады.

Әсіресе арамен көлденең және қиғаш бағытта, сондай-ақ бойлық кесулерді арамен кескенде ерекше назар

аударыңыз. Осындай кесулерді жасағанда әдетте тісті таяныш тірегі **(11)** қолданыла алынбайды.

Кері соққы қаупін азайту үшін, келесі қауіпсіздік шараларын ұстаныңыз:

- Әрқашан шынжырлы араның дұрыс пайдаланылуына назар аударыңыз.
- Кері соққы пайда болған жағдайларда шынжырлы ара бойынша басқаруды жоғалтпау үшін, шынжырлы араны нық ұстап тұрып, сол жақ қолыңызды шымыр түрде ұстаңыз.
- Арамен кесу жұмыстары өткізілетін аумақта ешбір бөгеттердің болмауына көз жеткізіңіз. Шапқының ұшы ешбір ағаш діңгегіне, бұтаққа, дуалға немесе Өзіңіз арамен жұмыс істеу барысында тиіп қалатындай басқа бір бөгетке жанасып қалмауына көз жеткізіңіз.

Нұсқау: Шапқының ұшы кез келген бір бөгетпен жанасып қалуы кері соққының пайда болуына апаруы мүмкін.

- Әрқашан шынжырлы араның толық жылдамдығымен кесіңіз. Қосу/Өшіру түймесін **(2)** толығымен басып, біркелкі кесу жылдамдықпен жұмыс істеңіз.
- Тек қана Bosch арқылы ұсынылған қосалқы шапқыларын және кері соққы қаупі төмен болған шынжырларды пайдаланыңыз.

Кері соққы тежеуіші

Кері соққы тежеуіші - кері соққы пайда болғанда, кері соққы тежеуішін белсендіру үшін арналған иінтірек **(9)** арқылы қол білегімен белсендірілетін қауіпсіздік механизмі. Ара шынжыры дереу тоқтатылады. Осының арқасында кері соққы арқылы пайда болатын жарақаттану қаупі азайтылады.

Кері соққы тежеуіштің функционалдығын жүйелі түрде тексеріп жүріңіз.

- Шынжырлы араны екі қолыңызбен бекем ұстаңыз.
- Шынжырлы араны іске қосыңыз.
- Ара шынжыры айналып тұрса, кері соққы тежеуішін **(9)** белсендіру үшін, иінтіректі қол білегіңізбен алға қарай басыңыз. Осы тексеру барысында ара шынжыры дереу тоқтамаса, шынжырлы араны пайдаланбаңыз.

Нұсқау: Қалыпты түрде пайдалану барысында, кері соққы тежеуіштің иінтірегін **(9)** әдейі басу арқылы шынжырлы араны тоқтатпаңыз.

Ағаш діңгектерін арамен кесу (I суретін қараңыз)

- Діңгектерді арамен кесу алдынан оларды әрқашан қауіпсздендеріп бекітіп алыңыз.
- Діңгектің қысылып қалуына немесе ара шынжырының сыналануына жол бермеу үшін, діңгектерді әрқашан белгіленген қауіпсіздендіру нүктелері үстінен кесіңіз.
- Ара шынжыры ешқашан жер немесе кесу жабдықтарына тиіп қалмауына көз жеткізіп жүріңіз.
- Сүрініп қалу қауібіне апара алу себебінен ағаш түбірлеріне, бұтақтарға, тамырларға және т.б. назар аударыңыз.

Ағашты кернеу астында арамен кесу (J суретті қараңыз)

- Кернеу астында тұратын ағаш өнімдерін, бұтақтарды және ағаштарды арамен кесу жұмыстары тек қана арнайы білімі және тәжірибесі бар мамандар арқылы өткізілуі тиіс. Аса сақ болуыңыз қажет. Жазатайым апаттардың қауібі артады.

Бұтақта немесе ағашта бұтақшаларды кесу (K суретті қараңыз)

- Бұтақшаларды кесу деген ұғым шабылып құлатылған ағаштан немесе ірі бұтақтан бұтақшаларды кесіп алуды білдіреді.
- Ағашты тіреп тұратын үлкенірек, төменге қарай бағытталған бұтақтарды жұмыс барысы басында кеспей ағашта қалдырыңыз.
- Шағын бұтақшаларды бір кесу әрекетте кесіп алып тастаңыз.

Қателерді белгілеу

Электр бұйымыңыз қалыпты түрде жұмыс істемей тұрған жағдайларда төменде берілген қателер симптоматика бойынша кестесі мүмкін болған себептерін белгілей отырып, оларды шешу үшін жолдар мен шараларын көрсетеді. Қателер мен бөгеттерді осы кесте бойынша белгілеп жоя алмасаңыз, техникалық көмек беретін лайықты сервис орталығымен хабарласыңыз.

Назар аударыңыз: Қателерді белгілеу бойынша жұмыстарды өткізу алдынан алдымен электр бұйымын өшіріп қойып, оның ішіндегі батареясын шығарып алыңыз.

Белгі	Ықтимал себебі	Шешімі
Шынжырлы ара іске қосылмай тұр	Кері соққыға қарсы тежегіш іске қосылды	**F1** суретін қараңыз
	Аккумулятор заряды таусылды	Аккумуляторды зарядтаңыз, "Зарядтау бойынша нұсқаулар" бөлімін де қараңыз
	Қозғалтқыш қорғанысы іске қосылды	Қозғалтқышты суытыңыз
	Аккумулятор қатты суып/қызып кетті	Аккумуляторды жылытыңыз/суытыңыз
	Электр құралы ақаулы	Қызмет көрсету орталығына хабарласыңыз
	Шынжыр керілісі тым жоғары	Шынжыр керілісін реттеңіз.

Белгі	Ықтимал себебі	Шешімі
Шынжырлы ара үзік-үзік жұмыс істеп тұр	Аккумулятор заряды таусылды	Аккумуляторды зарядтаңыз, "Зарядтау бойынша нұсқаулар" бөлімін де қараңыз
	Электр құралы ақаулы	Қызмет көрсету орталығына хабарласыңыз
Артық май	Қалған майды шынжыр мен тістегершіктен кетіріңіз	(қараңыз „Техникалық күтім және қызмет көрсету“, Бет 236)
Ара шынжыры құрғақ	Май резервуарында май жоқ	Май құйыңыз, "Ара шынжырын майлау" бөлімін де қараңыз
	Май бүріккіш **(7)** бітеліп қалған	Май бүріккішті **(7)** тазалаңыз
	Май сүзгісі бітеліп қалған	Bosch қызмет көрсету орталығына хабарласыңыз
Ара шынжыры/ бағыттауыш қызып кеткен	Май резервуарында май жоқ	Май құйыңыз
	Шынжыр керілісі тым жоғары	Шынжыр керілісін реттеңіз.
	Ара шынжыры мұқалып қалған	Ара шынжырын алмастырыңыз
	Майды ағызу каналы бітеліп қалған	Қызмет көрсету орталығына хабарласыңыз
Шынжырлы ара жұлқынып, дірілдеп тұр немесе дұрыс кеспейді	Шынжыр керілісі тым төмен	Шынжыр керілісін қосымша реттеңіз
	Ара шынжыры мұқалып қалған	Ара шынжырын алмастырыңыз
	Ара шынжыры тозып қалған	Ара шынжырын алмастырыңыз
	Ара тістері қате бағытқа қарап тұр	Ара шынжырын дұрыс орнатыңыз
	Шина зақымдалған немесе тозып қалған	Шинаны алмастырыңыз немесе Bosch қызмет көрсету орталығына хабарласыңыз
Қатты діріл/шуыл	Электр құралы ақаулы	Қызмет көрсету орталығына хабарласыңыз
	Шынжыр қате орнатылған	Шынжырдың дұрыс орнатылғанын тексеріңіз, "Шинаны орнату және ара шынжырын керу" бөлімін қараңыз.
Аккумуляторды бір рет зарядтағаннан кейінгі аралау уақыты тым аз	Жеткіліксіз майлау себебінен үйкеліс тым қатты	Шынжырдың майлануын қамтамасыз етіңіз ("Ара шынжырын майлау" бөлімін қараңыз)
	Ара шынжырын тазалау керек	Ара шынжырын тазалаңыз
	Аралау әдісі нашар	"Шынжырлы арамен жұмыс істеу" бөлімін қараңыз
	Аккумулятор толық зарядталмаған	Аккумуляторды зарядтаңыз, "Зарядтау бойынша нұсқаулар" бөлімін де қараңыз
	Аккумулятор рұқсат етілген температура диапазонынан тыс	Аккумуляторды бөлме температурасына дейін жылытыңыз (0–45°C арасындағы рұқсат етілген температура диапазонында)
	Шынжыр керілісі тым жоғары	Шынжыр керілісін реттеңіз.
	Ара шынжыры мұқалып қалған	Ара шынжырын алмастырыңыз
Ара шынжыры баяу жылжып тұр	Аккумулятор заряды таусылды	Аккумуляторды зарядтаңыз, "Зарядтау бойынша нұсқаулар" бөлімін де қараңыз
	Аккумулятор рұқсат етілген температура диапазонынан тыс	Аккумуляторды бөлме температурасына дейін жылытыңыз (0–45°C арасындағы рұқсат етілген температура диапазонында)

Техникалық күтім және қызмет көрсету

Күтім, тазалау және тасымалдау

- ▶ **Ескерту! Электр құралды күтіп жөндеу немесе тазалау бойынша жұмыстарын өткізу алдынан алдымен электр құралды өшіріп, оның ішіндегі аккумуляторын шығарып алыңыз.**
- ▶ **Әрқашан лайықты киім мен жеке қорғаныс құралдарын киіп жүріңіз.**
- ▶ **Шынжырлы арада бос, ілініп тұрған не бөлініп қалған, немесе зақымданып бұзылған ара шынжыры, босап кеткен бекітулер мен тозып**

кеткен немесе зақымданып бұзылған құрастыру бөлшектері сияқты көзбен көрінетін ақаулықтары бар не жоқ болуын үнемі тексеріп жүруіңіз лазым.

- ▶ **Бақ құралында ешбір өзгерту жұмыстарын өткізбеңіз.** Рұқсат етілмеген өзгерту жұмыстары бақ құралыңыздың қауіпсіздігіне жағымсыз әсер етіп, шуылдар мен вибрациялардың өсіп күшейтілуіне, сондай-ақ кепілдіктің жоғалуына апара алады.

Күтім және тазалау

- Лайықты және қауіпсіз түрде жұмыс істей алу үшін, электр құралы мен желдеткіш саңылауларын таза қалыпта ұстаңыз.
- Электр құралын тазалау үшін, су, еріткіш және тегістеу өнімдерін қолданбаңыз.
- Электр құралынан ласты кетіру үшін, таза шүберекті немесе қатты қылшақты пайдаланыңыз.
- Ласты май шүмегінен **(7)** абайлап кетіру үшін, таза бір шүберекті пайдаланыңыз. Май шүмегіне **(7)** ешбір ластардың түсуіне жол бермеңіз, себебі бұл оның бітеліп қалуына және майлау жұмысына жағымсыз әсер етілуіне апаруы мүмкін.

Ара шынжыры бойынша күтім

- Өнімді ұзақ уақытқа сақтауға қоймас бұрын бөлшектердің сыналануына жол бермеу үшін шина мен ара шынжырын тазалаңыз.

Ара шынжырын келесідей тазалаңыз:

- Қаптаманы **(17)**, шинаны **(14)** және ара шынжырын **(13)** шынжырлы арадан алып, қатты қылшақпен тазалаңыз.
- Ара шынжырында зақымдардың бар-жоғын тексеріп, ара шынжырын алмастырыңыз немесе қайраңыз.

Ара шынжырын алмастыру және қайрау

- ▶ **Құралдың оңтайлы жұмысын және құрал қауіпсіздігін қамтамасыз ете алу үшін, ара шынжыры өткір болуы тиіс.**
- ▶ **Ара шынжырын қайрау бойынша тәжірибеңіз болмаған жағдайда ара шынжырын ешқашан Өзіңіз қайрамаңыз.**

Ара шынжыры өзінің ұзақ уақыт бойы пайдаланғанынан кейін немесе ағаштан басқа заттарға жанасып қалған жағдайда дөкір болып қалуы мүмкін.

- Ара шынжырын ара шынжырлар үшін арналған Bosch құрамдас бөлшектерімен алмастырыңыз немесе ара шынжырын лайықты мамандар арқылы қайратып алыңыз, “Құрамдас бөлшектер” тарауын қараңыз.
- Ара шынжырын құралда құрастырып орнату үшін, (қараңыз „Шинаны орнату және ара шынжырын керу (**B1** – **B6** суреттерін қараңыз)“, Бет 232).

Шапқы бойынша күтім

- ▶ **Тек қана құрал мен нұсқауларды лайықты түрде түсініп және білгенде ғана шапқыны өз басыңызбен алмастырыңыз, басқаша болған жағдайда Bosch компаниясының техникалық қызмет көрсету орталығына жүгініңіз.**
- ▶ **Тек Bosch арқылы ұсынылған қосалқы шапқыларын пайдаланыңыз.**

Шапқыда жарықтар немесе тозған жерлердің бар не жоқ болуын тексеріңіз. Шапқы зақымдалған жағдайда, оны алмастырыңыз. Шапқыны шығарып алу бойынша нұсқауларды(қараңыз „Шинаны орнату және ара шынжырын керу (**B1** – **B6** суреттерін қараңыз)“, Бет 232) тарауында таба аласыз.

Қосалқы және құрамдас бөлшектер (L суретін қараңыз)

www.bosch-pt.com сайтында құрастырмалық сызбасын және қосалқы бөлшектері бойынша деректерді таба аласыз.

Шынжырлы араны тасымалдау және сақтау

Шынжарлы араны тасымалдау алдынан:

- Әрқашан құралдың аккумуляторын шығарып алыңыз.
- Жарақаттануларға жол бермеу үшін, шынжырлы ара пайдаланылмаған уақытта шынжырдың қорғау бөлшегін **(18)** шапқыда **(14)** орнатыңыз.
- Қолды қорғау бөлшегін/шынжыр тежеуішін алға қарай итере отырып, шынжыр тежеуішін әрқашан бұғаттап қойыңыз.
- Шынжырлы араны шапқысымен артқа қарай тасып жүру ұсынылады.

Шынжырлы араны сақтауға қою алдынан, шынжырлы араны тасымалдау бойынша берілген қадамдарға қосымша келесі қадамдарды өткізіңіз:

- Шынжырлы араны сақтауға қою алдынан, май резервуарын босатыңыз, және оны пайдалану алдынан жаңадан қайта толтырыңыз.
- Шынжырлы араны әрқашан қауіпсіз, құрғақ және балалар қолы жете алмайтын жерде сақтаңыз.
- Шынжырлы араның үстінен ешқашан ешбір басқа заттарды қоймаңыз.

Өнімдерді олардың сақтығын қамтамасыз ететін, өнімдерге атмосфералық жауын-шашынның тиюіне және асқын температура көздерінің (температураның шұғыл өзгерісінің), соның ішінде күн сәулелерінің әсер етуіне жол бермейтін дүкендерде, бөлімдерде (секцияларда), павильондар мен киоскілерде сатуға болады.

Сатушы (өндіруші) сатып алушыға өнімдер туралы қажетті және шынайы ақпаратты беріп, өнімдерді тиісінше таңдау мүмкіндігін қамтамасыз етуге міндетті. Өнімдер туралы ақпарат міндетті түрде тізімі Ресей Федерациясының заңнамасымен белгіленген мәліметтерді қамтуы тиіс.

Егер тұтынушы сатып алатын өнімдер әлдеқашан пайдаланылған немесе өнімдерде ақаулық (ақаулықтар) жойылған болса, тұтынушыға бұл туралы ақпарат берілуі тиіс.

Өнімдерді сату процесінің аясында төмендегі қауіпсіздік талаптары орындалуы тиіс:

- Сатушы сатып алушыға ұйымының фирмалық атауы, орналасқан жері (мекенжайы) және жұмыс режимі туралы мәліметтер беруге міндетті;

– Сауда бөлмелеріндегі өнімдердің сынамалары сатып алушыға бұйымдардағы жазбалармен танысуға мүмкіндік беруі және визуалды тексерістен басқа бұйымдардың іске қосылуына әкелетін, сатып алушылар өз бетінше орындайтын ешқандай әрекеттерге жол бермеуі тиіс;
– Сатушы осы бұйымдардың белгіленген талаптарға сәйкестігінің растамасы, сертификаттардың немесе сәйкестік жөніндегі мәлімдемелердің бар болуы туралы ақпаратты сатып алушыға беруге міндетті;
– Идентификациялық сипаттары жоқ (жоғалған), жарамдылық мерзімі өтіп кеткен, бұзылу белгілері бар және пайдалану бойынша нұсқаулығы (кітапшасы), міндетті сәйкестік сертификаты немесе сәйкестік белгісі жоқ өнімдерді сатуға тыйым салынады.

Тұтынушыға қызмет көрсету және пайдалану кеңестері

Қазақстан
Тұтынушыларға кеңес беру және шағымдарды қабылдау орталығы:
Роберт Бош (Robert Bosch) ЖШС
050012 Алматы қ.,
Қазақстан Республикасы
Мұратбаев к-сі, 180
"Гермес" БО, 7 қабат
Тел.: +7 (727) 331 86 00
Тел.: 8 8000 700 270

Біздің сервистік мекенжайларымызға және кепілдік шарттарына сілтеме соңғы бетте берілген.

Сұрақтар қою және қосалқы бөлшектерге тапсырыс беру кезінде міндетті түрде өнімнің фирмалық тақтайшасындағы 10 таңбалы өнім нөмірін беріңіз.

Электр құралы кепілді пайдалану мерзімінің ішінде өндірушінің кесірінен істен шыққан жағдайда, өнім иесі төмендегі шарттар орындалғанда кепілдік бойынша тегін жөндеуге құқылы болады:
– механикалық зақымдардың жоқтығы;
– пайдалану бойынша нұсқаулық талаптарының бұзылу белгілерінің жоқтығы;
– пайдалану бойынша нұсқаулықта сатушының сату туралы белгісінің және сатып алушы қолтаңбасының бар болуы;
– электр құралы сериялық нөмірінің және кепілдік талонындағы сериялық нөмірдің сәйкестігі;
– біліксіз жөндеу белгілерінің жоқтығы.

Кепілдік төмендегі жағдайларда қолданылмайды:
– форс-мажор жағдайларына байланысты кез келген сыныктар;
– барлық электр құралдарындағыдай электр құралының қалыпты тозуы.

Жалғағыш контактілер, сымдар, қылшақтар және т.б. сияқты құрал бөліктерінің қызмет ету мерзімін қысқартатын қалыпты тозу нәтижесінде қажеттілігі туындаған жөндеу кепілдік аясына кірмейді:
– табиғи тозу (ресурстың толық пайдаланылуы);
– қате орнату, рұқсатсыз модификациялау, қате қолдану, қызмет көрсету немесе сақтау ережелерін бұзу нәтижесінде істен шыққан жабдық пен оның бөліктері;
– электр құралына артық жүктеме түскеннен орын алған ақаулар. (Құралға артық жүктеме түсудің шартсыз белгілеріне мыналар жатады: құбылу түсінің пайда болуы немесе электр құралы бөліктері мен түйіндерінің деформациясы немесе қорытылуы, жоғары температура әсерінен электр қозғалтқышындағы сымдар оқшаулағышының қараюы немесе көмірленуі.)

Кәдеге жарату

Өнімдер, аккумуляторлар, керек-жарақтар мен қаптамалар экологиялық тұрғыдан лайықты түрде қайта өңделуге тапсырылуы тиіс.

Электр құралдарын және аккумуляторларды/батареяларды тұрмыстық қалдықтар контейнерлеріне тастамаңыз!

Тек қана ЕО елдері үшін:
Еуропа Одағының 2012/19/EU директивасы сай, қолдану үшін жарамсыз болып қалған өнімдер және, Еуропа Одағының 2006/66/EC директивасына сай, ақаулы немесе тозған аккумуляторлар/батареялар іріктеліп жиналып,экологиялық тұрғыдан лайықты түрде қайта өңделуге тапсырылуы тиіс.

Лайықсыз түрде кәдеге жаратылған жағдайда, ескі электр және электрондық құралдар, оларда қауіпті заттардың бар болуы ықтималдығы себебінен, қоршаған ортаға және адамдардың денсаулығына қауіпті түрде әсер етуі мүмкін.

Română

Instrucțiuni de siguranță

Explicarea pictogramelor

Indicație generală de avertizare a periculozității.

Citiți instrucțiunile de folosire.

A nu se folosi pe timp de ploaie.

Țineți întotdeauna ferăstrăul cu lanț cu ambele mâini.

Țineți seama de reculul ferăstrăului cu lanț și evitați contactul cu vârful lamei.

Purtați ochelari de protecție, antifoane și cască de protecție.

Purtați mănuși de siguranță.

AVERTISMENT: Scoateți acumulatorul înaintea lucrărilor de întreținere.

Instrucțiuni generale de siguranță pentru scule electrice

⚠ AVERTISMENT **Citiți toate avertizările, instrucțiunile, ilustrațiile și specificațiile puse la dispoziție împreună cu această sculă electrică.** Nerespectarea instrucțiunilor menționate mai jos poate duce la electrocutare, incendiu şi/sau vătămări corporale grave.

Păstrați toate indicațiile de avertizare şi instrucțiunile în vederea utilizărilor viitoare.

Termenul "sculă electrică" folosit în indicațiile de avertizare se referă la sculele electrice alimentate de la rețea (cu cablu de alimentare) sau la sculele electrice cu acumulator (fără cablu de alimentare).

Siguranța la locul de muncă

- ▶ **Mențineți-vă sectorul de lucru curat şi bine iluminat.** Dezordinea sau sectoarele de lucru neluminate pot duce la accidente.
- ▶ **Nu lucrați cu sculele electrice în mediu cu pericol de explozie, în care există lichide, gaze sau pulberi inflamabile.** Sculele electrice generează scântei care pot aprinde praful sau vaporii.
- ▶ **Nu permiteți accesul copiilor şi al spectatorilor în timpul utilizării sculei electrice.** Dacă vă este distrasă atenția puteți pierde controlul.

Siguranță electrică

- ▶ **Feriți sculele electrice de ploaie sau umezeală.** Pătrunderea apei într-o sculă electrică măreşte riscul de electrocutare.

Siguranța persoanelor

- ▶ **Fiți atenți, aveți grijă de ceea ce faceți şi procedați rațional atunci când lucrați cu o sculă electrică. Nu folosiți scula electrică atunci când sunteți obosiți sau vă aflați sub influența drogurilor, a alcoolului sau a medicamentelor.** Un moment de neatenție în timpul utilizării sculelor electrice poate duce la răniri grave.
- ▶ **Purtați echipament personal de protecție. Purtați întoteauna ochelari de protecție.** Purtarea echipamentului personal de protecție, ca masca pentru praf, încălțăminte de siguranță antiderapantă, casca de protecție sau protecția auditivă, în funcție de tipul şi utilizarea sculei electrice, diminuează riscul rănirilor.
- ▶ **Evitați o punere în funcțiune involuntară. Înainte de a introduce ştecherul în priză şi/sau de a introduce acumulatorul în scula electrică, de a o ridica sau de a o transporta, asigurați-vă că aceasta este oprită.** Dacă atunci când transportați scula electrică țineți degetul pe întrerupător sau dacă porniți scula electrică înainte de a o racorda la rețeaua de curent, puteți provoca accidente.
- ▶ **Înainte de pornirea sculei electrice îndepărtați cleştii de reglare sau cheile fixe din aceasta.** O cheie sau un cleşte ataşat la o componentă rotativă a sculei electrice poate provoca răniri.
- ▶ **Nu vă întindeți pentru a lucra cu scula electrică. Mențineți-vă întotdeauna stabilitatea şi echilibrul.** Astfel veți putea controla mai bine scula electrică în situații neaşteptate.
- ▶ **Purtați îmbrăcăminte adecvată. Nu purtați îmbrăcăminte largă sau podoabe. Feriți părul şi îmbrăcămintea de piesele aflate în mişcare.** Îmbrăcămintea largă, părul lung sau podoabele pot fi prinse în piesele aflate în mişcare.
- ▶ **Dacă pot fi montate echipamente de aspirare şi colectare a prafului, asigurați-vă că acestea sunt racordate şi folosite în mod corect.** Folosirea unei instalații de aspirare a prafului poate duce la reducerea poluării cu praf.
- ▶ **Nu vă lăsați amăgiți de uşurința în operare dobândită în urma folosirii frecvente a sculelor electrice şi nu ignorați principiile de siguranță ale acestora.** Neglijența poate provoca, într-o fracțiune de secundă, vătămări corporale grave.

Utilizarea şi manevrarea atentă a sculelor electrice

- ▶ **Nu suprasolicitați scula electrică. Folosiți pentru executarea lucrării dv. scula electrică destinată acelui scop.** Cu scula electrică potrivită lucrați mai bine şi mai sigur în domeniul de putere indicat.
- ▶ **Nu folosiți scula electrică dacă aceasta are întrerupătorul defect.** O sculă electrică, care nu mai poate fi pornită sau oprită, este periculoasă şi trebuie reparată.
- ▶ **Scoateți ştecherul afară din priză şi/sau îndepărtați acumulatorul dacă este detaşabil, înainte de a executa reglaje, a schimba accesorii sau a depozita scula electrică.** Această măsură de prevedere împiedică pornirea involuntară a sculei electrice.
- ▶ **Păstrați sculele electrice nefolosite la loc inaccesibil copiilor şi nu lăsați să lucreze cu scula electrică persoane care nu sunt familiarizate cu aceasta sau care nu au citit prezentele instrucțiuni.** Sculele electrice devin periculoase atunci când sunt folosite de persoane lipsite de experiență.

- ▶ **Întreţineţi sculele electrice şi accesoriile acestora. Verificaţi alinierea corespunzătoare, controlaţi dacă, componentele mobile ale sculei electrice nu se blochează, sau dacă există piese rupte sau deteriorate care să afecteze funcţionarea sculei electrice. Înainte de utilizare daţi la reparat o sculă electrică defectăpiesele deteriorate.** Cauza multor accidente a fost întreţinerea necorespunzătoare a sculelor electrice.
- ▶ **Menţineţi bine dispozitivele de tăiere bine ascuţite şi curate.** Dispozitivele de tăiere întreţinute cu grijă, cu tăişuri ascuţite se înţepenesc în mai mică măsură şi pot fi conduse mai uşor.
- ▶ **Folosiţi scula electrică, accesoriile, dispozitivele de lucru etc. conform prezentelor instrucţiuni, ţinând cont de condiţiile de lucru şi de activitatea care trebuie desfăşurată.** Folosirea sculelor electrice în alt scop decât pentru utilizările prevăzute, poate duce la situaţii periculoase.
- ▶ **Menţineţi mânerele şi zonele de prindere uscate, curate şi feriţi-le de ulei şi unsoare.** Mânerele şi zonele de prindere alunecoase nu permit manevrarea şi controlul sigur al sculei electrice în situaţii neaşteptate.

Manevrarea şi utilizarea atentă a sculelor electrice cu acumulator

- ▶ **Încărcaţi acumulatorii numai în încărcătoarele recomandate de producător.** Dacă un încărcător destinat unui anumit tip de acumulator este folosit la încărcarea altor tipuri de acumulator decât cele prevăzute pentru el, există pericol de incendiu.
- ▶ **Folosiţi numai acumulatori special destinaţi sculelor electrice respective.** Utilizarea altor acumulatori poate duce la răniri şi pericol de incendiu.
- ▶ **Feriţi acumulatorii nefolosiţi de agrafele de birou, monede, chei, cuie, şuruburi sau alte obiecte metalice mici, care ar putea provoca şuntarea bornelor.** Un scurtcircuit între bornele acumulatorului poate duce la arsuri sau incendiu.
- ▶ **În cazul utilizării greşite, se poate scurge lichid din acumulator; evitaţi contactul cu acesta. În cazul contactului accidental cu acesta, clătiţi cu apă zona afectată. În cazul contactului lichidului cu ochii, consultaţi de asemenea un medic.** Lichidul scurs din acumulator poate produce iritaţii ale pielii sau arsuri.
- ▶ **Nu folosiţi un acumulator sau o sculă electrică cu acumulator deteriorat sau modificat.** Acumulatorii deterioraţi sau modificaţi pot avea un comportament imprevizibil care să ducă la incendiu, explozie sau să genereze risc de vătămări corporale.
- ▶ **Nu expuneţi acumulatorul sau scula electrică la foc sau temperaturi excesive.** Expunerea la temperaturi mai mari de 130 °C poate duce la explozii.
- ▶ **Respectaţi toate instrucţiunile de încărcare şi nu reîncărcaţi acumulatorul sau scula electrică cu acumulator la temperaturi situate în afara domeniului de temperaturi specificat în instrucţiuni.** Încărcarea incorectă sau la temperaturi situate în afara domeniului de temperaturi specificat ar putea cauza deteriorarea acumulatorului şi mări riscul de incendiu.

Întreţinere

- ▶ **Încredinţaţi scula electrică pentru reparare personalului de specialitate, calificat în acest scop, repararea făcându-se numai cu piese de schimb originale.** Astfel veţi fi siguri că este menţinută siguranţa sculei electrice.
- ▶ **Nu întreţineţi niciodată acumulatori deterioraţi.** Întreţinerea acumulatorilor ar trebui efectuată numai de către producător sau de către furnizori de service autorizaţi de acesta.

Instrucţiuni generale de siguranţă pentru ferăstraie cu lanţ

- ▶ **În timpul funcţionării ferăstrăului ţineţi-vă toate părţile corpului departe de lanţul de ferăstrău. Înainte de a porni ferăstrăul asiguraţi-vă că lanţul de ferăstrău nu atinge vre-un obiect.** În timpul lucrului cu un ferăstrău cu lanţ, într-un moment de neatenţie, îmbrăcămintea sau părţi ale corpului pot fi prinse de lanţul de ferăstrău.
- ▶ **Prindeţi ferăstrăul cu lanţ ţinându-vă întotdeauna mâna dreaptă pe mânerul posterior iar mâna stângă pe mânerul frontal.** Fixarea ferăstrăului cu lanţ în poziţie de lucru inversă măreşte pericolul de accidente şi de aceea nu este permisă.
- ▶ **Ţineţi ferăstrăul cu lanţ numai de suprafeţele de prindere izolate, deoarece lanţul de ferăstrău poate intra în contact cu conductori electrici ascunşi.** Contactul dintre lanţul de ferăstrău şi un conductor aflat sub tensiune poate pune sub tensiune componentele metalice şi duce la electrocutare.
- ▶ **Purtaţi ochelari de protecţie. Se recomandă şi utilizarea unor echipamente de protecţie pentru auz, cap, mâini, gambe şi picioare.** Îmbrăcămintea de protecţie potrivită reduce pericolul de rănire provocată de aşchiile aflate în zbor şi de atingerea involuntară a lanţului de ferăstrău.
- ▶ **Nu lucraţi cu ferăstrăul cu lanţ fiind suiţi într-un copac, pe o scară, pe un acoperiş sau de pe un reazem instabil.** O astfel de utilizare a ferăstrăului cu lanţ poate provoca răniri grave.
- ▶ **Asiguraţi-vă întotdeauna o poziţie stabilă şi folosiţi ferăstrăul cu lanţ numai atunci când staţi pe o suprafaţă tare, sigură şi netedă.** Un substrat alunecos sau suprafeţele de sprijin instabile pot duce la pierderea controlului asupra sculei electrice.
- ▶ **Ţineţi seama de faptul că, în momentul tăierii unei crengi tensionate, aceasta poate fi azvârlită înapoi.** Atunci când tensiunea acumulată în fibrele lemnoase este eliberată, creanga întinsă poate lovi operatorul şi/sau smulge de sub controlul acestuia ferăstrăul cu lanţ.
- ▶ **Fiţi extrem de precauţi la tăierea desişului şi a arborilor tineri.** Materialul subţire se poate încurca în

lanțul de ferăstrău şi vă poate lovi sau vă poate face să vă pierdeți echilibrul.

- ▶ **Transportați ferăstrăul cu lanț în stare oprită, ținându-l de mânerul frontal iar lanțul de ferăstrău să fie îndreptat în direcție opusă corpului dumneavoastră. În vederea transportului sau a depozitării ferăstrăului cu lanț capacul de protecție trebuie să fie întotdeauna montat.** Manevrarea atentă a ferăstrăului cu lanț reduce probabilitatea unei atingeri accidentale a lanțului de ferăstrău aflat în mişcare.
- ▶ **Respectați instrucțiunile privind ungerea, întinderea lanțului de ferăstrău şi schimbarea lamei şi a lanțului.** Un lanț de ferăstrău întins sau uns necorespunzător riscă să se rupă sau să genereze recul.
- ▶ **Tăiați numai lemn. Folosiți ferăstrul cu lanț numai pentru acele operații pentru care este destinat. Exemplu: Nu folosiți ferăstrăul cu lanț pentru a tăia metal, material plastic, zidărie sau materiale de construcție care nu sunt confecționate din lemn.** Utilizarea ferăstrăului cu lanț pentru executarea operațiilor neconforme destinației poate duce la situații periculoase.
- ▶ **Ferăstrăul cu lanț nu este prevăzut pentru doborârea copacilor.** Folosirea ferăstrăului cu lanț pentru alte operații decât cele preconizate poate duce la rănirea gravă a operatorului sau a persoanelor aflate în preajmă.
- ▶ **Urmați toate instrucțiunile atunci când înlăturați naterialul acumulat, când depozitați sau întrețineți ferăstrăul cu lanț. Asigurați-vă că întrerupătotul pornit/oprit este în poziția oprit şi acumulatorul a fost scos afară din scula electrică.** O acționare neaşteptată a ferăstrăului cu lanț la îndepărtarea materialului acumulat sau în cursul întreținerii acestuia poate duce la răniri grave.
- ▶ **Evită contactul aparatului cu ploaia sau umezeala.** Pătrunderea apei în aparat creşte riscul de electrocutare.
- ▶ **Evită contactul acumulatorului cu ploaia sau umezeala.** Pătrunderea apei în acumulator creşte riscul de electrocutare.
- ▶ **Mențineți mânerele şi zonele de prindere uscate, curate şi feriți-le de ulei şi unsoare.** Mânerele şi zonele de prindere alunecoase nu permit manevrarea şi controlul sigur al sculei electrice în situații neaşteptate.
- ▶ **Cauzele şi evitarea unui recul:**
  Reculul se poate produce, când vârful şinei de ghidare atinge un obiect sau când lemnul se încovoaie iar lanțul de ferăstrău se blochează în tăietură.
  În anumite cazuri, o atingere cu vârful şinei poate provoca o reacție neaşteptată, direcționată spre spate, la care şina de ghidare să fie aruncată în sus şi spre operator. Blocarea lanțului de ferăstrău la marginea superioară a şinei de ghidare poate arunca rapid înapoi şina, spre operator.
  Orice astfel de reacție vă poate face să pierdeți controlul asupra ferăstrăului şi eventual să vă răniți grav. Nu vă bazați exclusiv pe dispozitivele de siguranță montate pe ferăstrăul cu lanț. În calitate de utilizator al unui ferăstrău cu lanț ar trebui să luați anumite măsuri pentru a putea lucra fără a vă accidenta sau răni.
  Reculul este efectul utilizării greşite sau eronate a ferăstrăului cu lanț. El poate fi împiedicat prin măsuri preventive adecvate, descrise în cele ce urmează:
- ▶ **Apucați ferm ferăstrăul cu ambele mâni, cuprinzând cu toate degetele mânerele ferăstrăului cu lanț. Aduceți-vă corpul şi brațele într-o astfel de poziție încât să puteți contracara forțele de recul.** Dacă se adoptă măsuri adecvate, operatorul poate stăpâni forțele de recul. Nu lăsați niciodată din mână ferăstrăul cu lanț.
- ▶ **Evitați adoptarea unei poziții corporale anormale şi nu tăiați la o înălțime care depăşeşte nivelul umerilor.** Astfel veți evita contactul involuntar cu vârful şinei şi veți putea controla mai bine ferăstrăul cu lanț în situații neaşteptate.
- ▶ **Folosiți întotdeauna şinele de schimb şi lanțurile de ferăstrău prescrise de producător.** Şinele şi lanțurile de ferăstrău de schimb necorespunzătoare pot duce la ruperea lanțului sau la recul.
- ▶ **Respectați instrucțiunile producătorului privitoare la ascuțirea şi întreținerea lanțului de ferăstrău.** Limitatoarele de adâncime prea joase măresc probabilitatea de producere a reculului.

Instrucțiuni de siguranță suplimentare

- ▶ **Acest aparat conține magneți - nu apropiați magnetul de implanturi şi alte aparate medicale, ca de exemplu stimulatoare cardiace sau pompe pentru insulină, suporți de date magnetici şi aparate sensibile magnetic.** Magnetul generează un câmp, care poate afecta funcționarea aparatelor medicale sau care poate conduce la pierderi de date iremediabile.
- ▶ **Această sculă electrică nu este destinată folosirii de către persoane (inclusiv copii) cu deficiențe fizice, senzoriale sau intelectuale sau fără experiență şi/sau cunoştințe corespunzătoare, în afara cazului în care ele se află sub supravegherea unei persoane răspunzătoare de siguranța lor, sau au primit îndrumări de la aceasta, cu privire la utilizarea sculei electrice.** Copiii trebuie supravegheați pentru a avea siguranța că aceştia nu se joacă cu scula electrică.
- ▶ **Apucați strâns cu ambele mâini scula electrică în timpul lucrului şi adoptați o poziție stabilă.** Scula electrică se conduce mai sigur cu ambele mâini.
- ▶ **Atunci când folosiți scula electrică asigurați-vă că toate dispozitivele de protecție şi mânerele sunt montate.** Nu încercați în niciun caz să puneți în funcțiune o sculă electrică incomplet montată sau care a suferit modificări nepermise.
- ▶ Folosiți întodeauna scula electrică cu lanțul bine poziționat şi întins. Folosirea sculei electrice cu un lanț poziționat greşit şi neîntins corespunzător poate duce la ruperea lanțului, recul şi/sau răniri.
- ▶ Îndepărtați murdăria din toate fantele de aerisire.

Instrucțiuni de siguranță și indicații pentru manipularea optimă a acumulatorului

- ▶ **Înainte de a introduce acumulatorul în produs, asigurați-vă că acesta este deconectat.** Introducerea unui acumulator într-un produs conectat poate duce la accidente.
- ▶ **Folosiți numai acumulatori Bosch prevăzuți pentru această sculă electrică de grădină.** Întrebuințarea altor acumulatori poate duce la răniri şi pericol de incendiu.
- ▶ **Nu modifica şi nu deschide acumulatorul.** Există pericolul de scurtcircuit.

Protejați acumulatorul de căldură (de exemplu şi de radiațiii solare de lungă durată), de foc, apă şi umezeală. Există pericol de explozie.

- ▶ **Când nu utilizați aparatul, feriți acumulatorii nefolosiți de agrafele de birou, monede, chei, cuie, şuruburi sau alte obiecte metalice mici, care ar putea provoca şuntarea contactelor.** Un scurtcircuit între contactele acumulatorului poate avea ca urmare arsuri sau incendiu.
- ▶ **În caz de deteriorare sau utilizare neconformă a acumulatorului, din acesta se pot degaja vapori.** Lăsați să pătrundă aer proaspăt iar în cazul apariției unor tulburări, solicitați asistență medicală. Vaporii pot irita căile respiratorii.
- ▶ **Utilizați acumulatorul numai pentru produsele oferite de acelaşi producător.** Numai astfel acumulatorul va fi protejat împotriva unei suprasolicitări periculoase.
- ▶ **În urma contactului cu obiecte ascuțite ca de exemplu cuie sau şurubelnițe sau prin acțiunea unor forțe exterioare asupra sa, acumulatorul se poate deteriora.** Se poate produce un scurtcircuit intern în urma căruia acumulatorul să se aprindă, să scoată fum, să explodeze sau să se supraîncălzească.
- ▶ **Nu scurtcircuitați acumulatorul.** Există pericol de explozie.
- ▶ Protejați acumulatorul împotriva umezelii şi a apei.
- ▶ Depozitați scula electrică de grădină numai în domeniul temperaturilor dintre -20 °C şi 50 °C. Pe timp de vară, de exemplu, nu lăsați scula electrică de grădină în autovehicul.
- ▶ Ocazional curățați fantele de ventilație ale acumulatorului cu o pensulă moale, curată şi uscată.

Simboluri

Următoarele simboluri sunt importante pentru citirea şi înțelegerea instrucțiunilor de folosire. Rețineți simbolurile şi semnificația acestora. Interpretarea corectă a simbolurilor vă ajută să folosiți mai bine şi mai sigur scula electrică.

Simbol	Semnificație
	Poartă mănuşi de protecție.
	Ține la distanță copiii, celelalte persoane şi animalele.
	Direcție de deplasare
	Direcție de reacție
	Greutate
	Pornire
	Oprire
	Acțiune permisă
	Acțiune interzisă
CLICK!	Zgomot extrem
	Accesorii/Piese de schimb

Descrierea produsului şi a performanțelor sale

Citiți toate instrucțiunile şi indicațiile privind siguranța. Nerespectarea instrucțiunilor şi indicațiilor privind siguranța poate provoca electrocutare, incendiu şi/sau răniri grave.

Vă rugăm să țineți seama de imaginile din partea din față a instrucțiunilor de folosire.

Utilizare conform destinației

Scula electrică serveşte la debitarea copacilor şi a trunchiurilor de copaci în apropierea solului. Ea poate fi folosită pentru tăieri longitudinale şi transversale față de direcția fibrei lemnoase.

Această sculă electrică nu este adecvată pentru debitarea materialelor minerale.

Această sculă electrică nu este destinată doborârii copacilor.

Elemente componente

Numerotarea componentelor ilustrate se referă la schița sculei electrice de la pagina grafică.

(1) Mâner posterior
(2) Buton de pornire/oprire
(3) Piedică de pornire pentru butonul de pornire/oprire
(4) Indicatorul nivelului de ulei
(5) Capacul rezervorului de ulei
(6) Roată de lanț

(7) Duză de ulei
(8) Mâner frontal
(9) Apărătoare de mână/Pârghie pentru activarea frânei antirecul
(10) Bolț de fixare
(11) Opritor cu gheare
(12) Fante de aerisire
(13) Lanț de ferăstrău
(14) Lamă
(15) Inel de tensionare a lanțului
(16) Buton de fixare
(17) Capacul roții de lanț
(18) Dispozitiv de protecție a lanțului
(19) Buton de deblocare a acumulatorului
(20) Acumulator
(21) Încărcător[a)]
(22) Rotiță de strângere

a) **Accesoriile ilustrate sau descrise nu sunt incluse în setul de livrare standard.**

Date tehnice

Ferăstrău cu lanț		PKE18V-30-28
Cod de identificare		**3 600 HB8 B..**
Tensiune nominală[A)]	V	18
Viteza lanțului la funcționarea în gol	m/s	9
Lungimea lamei	cm	30
Pasul lanțului de ferăstrău		Profil redus de 3/8"
Grosimea elementului de antrenare	mm	1,1 (0,043")
Numărul de elemente de antrenare		45
Diametru maxim de tăiere	cm	27,5
Capacitatea de umplere a rezervorului de ulei	ml	160
Lubrifiere automată a lanțului		●
Pinion		●
Greutate conform EN 62841-4-1[A)]		
- cu acumulator	kg	4,5 (4,0 Ah) – 4,6 (6,0 Ah)
- fără acumulator	kg	3,9
- fără acumulator, lamă sau lanț de ferăstrău		3,3
Număr de serie		Consultă numărul de serie (plăcuța cu date tehnice) de pe produs
Temperatură ambientală recomandată în timpul încărcării	°C	0 ... +35
Temperatură ambientală admisă în timpul funcționării [B)] și pe perioada depozitării	°C	-20 ... +50
Acumulatori compatibili		PBA18V...W ≥ 1,5 Ah
Acumulatori recomandați		PBA18V...W ≥ 4,0 Ah
Încărcătoare recomandate		AL 18...

A) în funcție de acumulatorul utilizat
B) performanțe limitate la temperaturi < 0 °C

Informații privind zgomotul/vibrațiile

Valorile zgomotului emis au fost determinate conform **EN 62841-4-1**.

Nivelul de zgomot al sculei electrice evaluat după curba de filtrare A este în parametri normali: nivel de presiune sonoră **86** dB(A); nivel de putere sonoră **94** dB(A). Incertitudinea K = **4,0** dB.

Poartă căști antifonice!

Valorile vibrațiilor a_h (vibrațiile continue), p_F (vibrațiile de impact repetate) și incertitudinea K au fost determinate conform **EN 62841-4-1**.

a_h = **5,6** m/s^2 (K = **1,5** m/s^2),
p_F = **402** m/s^2 (K = **56** m/s^2)

Valorile totale ale vibrațiilor și valorile pentru emisiile de zgomot indicate au fost măsurate în conformitate cu o procedură de testare standardizată și pot fi utilizate pentru compararea unei scule electrice cu alta.

Valorile totale specificate ale vibrațiilor și valorile specificate ale zgomotelor emise pot fi utilizate și pentru evaluarea preliminară a solicitării sculei electrice.

În timpul utilizării efective a sculei electrice, valorile vibrațiilor și pentru emisiile de zgomot pot fi diferite față de specificații, în funcție de modul în care se utilizează scula electrică, în special în funcție de tipul piesei de lucru prelucrate; la nevoie, se vor stabili măsuri de siguranță pentru protecția operatorului, în baza evaluării expunerii la vibrații în condițiile de utilizare efective (se vor lua în considerație toate componentele ciclului de exploatare, de exemplu perioadele de timp în care scula electrică este oprită, și cele în care aceasta este pornită, dar funcționează în gol).

Acumulator

Sculă electrică cu acumulator **Bosch** achiziționată chiar şi fără acumulator. Dacă în pachetul de livrare al sculei tale electrice este inclus un acumulator, îl poți scoate pe acesta din ambalaj.

Încărcarea acumulatorului

- ▶ **Folosiți numai încărcătoarele menționate în datele tehnice.** Numai aceste încărcătoare sunt adaptate la acumulatorul cu tehnologie litiu-ion montat în scula dumneavoastră electrică.

Observație: Acumulatorii litiu-ion sunt livrați în stare parțial încărcată, conform reglementărilor internaționale privind transportul. Pentru a asigura funcționarea la capacitate maximă a acumulatorului, încarcă complet acumulatorul înainte de prima utilizare.

Introducerea acumulatorului

Introdu acumulatorul încărcat în adaptorul pentru acumulator până când acesta se fixează.

Extragerea acumulatorului

Pentru extragerea acumulatorului, apasă tasta de deblocare şi extrage acumulatorul. **Nu forța.**

Indicatorul de pe acumulator privind nivelul de încărcare a acumulatorului

Observație: Nu orice tip de acumulator dispune de un indicator al nivelului de încărcare.

LED-urile indicatorului de pe acumulator privind nivelul de încărcare a acumulatorului indică nivelul de încărcare a acumulatorului. Din considerente legate de siguranță, verificarea stării de încărcare este posibilă numai când scula electrică este oprită.

Pentru indicarea nivelului de încărcare, apasă tasta pentru indicarea nivelului de încărcare de pe acumulator. Acest lucru este posibil și când acumulatorul nu este montat pe scula electrică.

LED de pe acumulator	Nivel de încărcare
Aprindere continuă de 4 ori în verde	≈ 75–100%
Aprindere continuă de 3 ori în verde	≈ 50–75%
Aprindere continuă de 2 ori în verde	≈ 25–50%
Aprindere continuă o dată în verde	≈ 5–25%
Aprindere intermitentă 1 dată în verde	≈ 0–5%

Indicații privind manevrarea optimă a acumulatorului

Protejați acumulatorul împotriva umezelii şi apei.

Depozitați acumulatorul numai la temperaturi cuprinse între −20 °C şi 50 °C. Nu lăsați acumulatorul în autovehicul, de exemplu, pe timpul verii.

Ocazional curățați fantele de ventilație ale acumulatorului utilizând o pensulă moale, curată şi uscată.

Un timp de funcționare considerabil redus după încărcare indică faptul că acumulatorul s-a uzat şi trebuie înlocuit.

Respectați instrucțiunile privind eliminarea.

Întreținerea acumulatorului

Respectați următoarele indicații şi luați următoarele măsuri, menite să asigure utilizarea optimă a acumulatorului:

- Protejați acumulatorul împotriva umezelii şi a apei.
- Depozitați scula electrică şi acumulatorul numai în plaja de temperaturi între -20 °C şi 50 °C. Pe timp de vară, de exemplu, nu lăsați acumulatorul în autovehicul.
- Depozitați acumulatorul separat şi nu în scula electrică de grădină.
- Nu lăsați acumulatorul în scula electrică de grădină în cazul expunerii la radiații solare directe.
- Temperatura optimă de depozitare a acumulatorului este de 5 °C.
- Ocazional curățați fantele de ventilație ale acumulatorului cu o pensulă moale, curată şi uscată.

Un timp de funcționare considerabil redus după încărcare indică faptul că acumulatorul este uzat şi trebuie înlocuit.

Montare

Pentru siguranța dumneavoastră

- ▶ **Atenție! Înaintea lucrărilor de întreținere şi curățare deconectați scula electrică şi îndepărtați acumulatorul.**
- ▶ **Atenție! Lanțul este ascuțit. La manevrarea lanțului, purtați întotdeauna mănuşi de protecție.**
- ▶ **Nu folosiți în niciun caz ferăstrăul cu lanț în apropierea persoanelor, copiilor sau animalelor, deasemeni nu-l folosiți după ce ați consumat alcool, droguri sau după ce ați luat calmante.**
- ▶ **Utilizează ferăstrăul cu lanț numai atunci când capacul este fixat corect.**

Montarea lamei şi tensionarea lanțului de ferăstrău (consultă imaginile B1 – B6)

- ▶ **Atenție! Nu întindeți lanțul de ferăstrău când acesta este fierbinte.**
- ▶ **Nu folosiți scule pentru montaj.**
- – Aşază ferăstrăul cu lanț pe o suprafață plană adecvată, cu capacul **(17)** orientat în sus.
- – Atunci când lama este demontată de pe ferăstrăul cu lanț, asigură-te că rotița de strângere **(22)** de pe lamă este răsucită complet în sens antiorar.
- – Ține lama **(14)** cu ciocul orientat în sus în poziție verticală şi fixează un lanț de ferăstrău nou sau ascuțit **(13)** în direcția corectă indicată pe lamă (consultă imaginea **B1**).
- – Asigură-te că lanțul de ferăstrău **(13)** este poziționat corect în fanta din jurul întregii lame.
- – Aşază lanțul de ferăstrău în jurul roții de lanț **(6)** şi împinge lama **(14)** peste bolțurile de fixare **(10)**.
- – Verifică dacă toate piesele sunt amplasate corect şi menține lama în această poziție împreună cu lanțul de ferăstrău.
- – Apoi răsuceşte rotița de strângere **(22)** în sens orar, până când lanțul de ferăstrău este tensionat parțial şi rămâne montat pe lamă.
- – Aşază capacul **(17)** şi roteşte butonul de fixare **(16)** în sens orar, până când capacul este fixat parțial.
- – Roteşte în sens orar inelul de tensionare a lanțului **(15)**, până când simți o uşoară rezistență la rotire.
- – Blochează inelul de tensionare a lanțului **(15)**, rotind în sens orar butonul de fixare **(16)**. Cu ajutorul unor mănuşi, verifică tensionarea lanțului, ridicând lanțul de ferăstrău **(13)** de centrul şinei de lanț **(14)**. Tensionarea corectă este atinsă atunci când lanțul de ferăstrău **(13)** poate fi ridicat contra greutății maşinii la o distanță de aproximativ 4 - 6 mm față de centrul şinei de lanț **(14)**.
- – Dacă este necesară reglarea tensionării lanțului, desfă butonul de blocare **(16)** răsucindu-l în sens antiorar cu cel puțin cu o rotație completă, reglează tensionarea lanțului prin rotirea inelului de tensionare a lanțului **(15)**, iar apoi repetă etapele.
- – Imediat ce este atinsă tensionarea corectă, ține ferm inelul de tensionare a lanțului **(15)** şi strânge ferm butonul de fixare **(16)** răsucindu-l în sens orar.
- – Dacă lanțul este tensionat prea strâns, deşurubează butonul de fixare **(16)** şi repetă etapele de tensionare.

Observație: Nu tensiona excesiv lanțul de ferăstrău; o tensionare prea puternică duce la o uzură excesivă, reduce durata de viață a lanțului de ferăstrău şi poate deteriora şina de lanț.

Observație: Noile lanțuri de ferăstrău se pot extinde considerabil la prima utilizare. Scoate acumulatorul şi verifică cu regularitate tensionarea lanțului de ferăstrău în primele două ore de funcționare.

Umplerea rezervorului de ulei (consultă imaginea D)

Observație: La livrare, ferăstrăul cu lanț nu este umplut cu ulei adeziv pentru lanțul de ferăstrău. Înainte de utilizare, este important să-l umpli cu ulei. Utilizarea ferăstrăului cu lanț fără ulei adeziv pentru lanțul de ferăstrău sau cu nivelul uleiului sub marcajul de minim duce la deteriorarea lamei şi lanțului de ferăstrău.

Pentru umplerea rezervorului de ulei, procedează după cum urmează:

- – Aşază ferăstrăul cu lanț pe o suprafață adecvată cu capacul rezervorului de ulei **(5)** orientat în sus.
- – Curăță zona din jurul capacului rezervorului de ulei **(5)**. Pentru a îndepărta depunerile de murdărie, utilizează o lavetă curată.
- – Deşurubează în sens antiorar capacului rezervorului de ulei **(5)**.
- – Umple cu atenție rezervorul de ulei cu ulei adeziv pentru lanțul de ferăstrău.
- – La umplerea cu ulei adeziv pentru lanțul de ferăstrău, asigură-te că în rezervorul de ulei nu pătrund impurități sau corpuri străine.
- – Capacului rezervorului de ulei **(5)** este fixat pe ferăstrăul cu lanț. Asigură-te că capacului rezervorului de ulei nu blochează orificiul rezervorului de ulei în timpul umplerii.
- – Poți verifica nivelul de ulei în timpul funcționării prin intermediul indicatorului nivelului de ulei **(4)**. Dacă este atins nivelul minim, completează cu ulei nou.
- – Montează capacului rezervorului de ulei **(5)** şi strânge-l ferm.

Observație: Pentru o performanță optimă, utilizează întotdeauna tipul de ulei prevăzut pentru ferăstrăul cu lanț. Utilizarea unui tip de ulei care nu este aprobat poate afecta performanța sistemului de ulei şi poate duce la anularea garanției.

Lubrifierea lanțului de ferăstrău (vezi figura F3)

Durabilitatea şi performanța de tăiere a lanțului depind de o lubrifiere optimă. De aceea, în timpul funcționării, lanțul de ferăstrău este lubrifiat automat cu ulei special pentru lanț de ferăstrău, prin duza de ulei **(7)**.

Verificați regulat, dacă lanțul de ferăstrău este lubrifiat corect:

- – Orientați ferăstrăul cu lanț, când rezervorul este plin, cu vârful lamei spre o suprafață de culoare deschisă.
- – Lăsați scula electrică să funcționeze cca. 1 minut sau până când devine vizibil ulei pe suprafața de culoare deschisă.
- – Dacă nu se poate vedea ulei, căutați defectul ”Lanțul de ferăstrău este uscat”.
- – Dacă sistemul de management al lubrifierii tot nu funcționează corect, adresați-vă unui centru de asistență tehnică post-vânzare Bosch.

Indicație: Filtrul de ulei este integrat în rezervorul de ulei. Pentru curățare sau remedierea defecțiunilor, adresați-vă serviciul de asistență clienți Bosch.

Indicație: La temperaturi scăzute uleiul devine vâscos, ceea ce are ca urmare scăderea debitului.

Manevrare

- ▶ **Înainte de folosire citiți întotdeauna manualul de utilizare și instrucțiunile de siguranță.**
- ▶ **Purtați întodeauna îmbrăcămninte adecvată și echipament personal de protecție.**
- ▶ **Înainte de utilizare efectuați toate lucrările necesare de întreținere.**
- ▶ **Verificați întotdeauna înainte de utilizare starea sculei și a lanțului, nivelul de ulei și montajul corect. Folosiți ferăstrăul cu lanț numai dacă acesta este în perfectă stare de funcționare.**
- ▶ **Aveți întotdeauna grijă ca zona înconjurătoare să fie uscată și fără obstacole iar în preajmă să nu se afle persoane străine.**
- ▶ **Asigurați-vă întotdeauna o poziție stabilă și folosiți ferăstrăul cu lanț numai atunci când stați pe o suprafață fermă, sigură și netedă.**
- ▶ **Nu folosiți niciodată ferăstrăul cu lanț fiind suiți pe o scară sau deasupra înălțimii umerilor.**
- ▶ **Nu faceți niciodată mișcări prea largi sau nu lucrați cu brațele întinse.**
- ▶ **Țineți întotdeauna ferăstrăul cu lanț cu ambele mâini.**
- ▶ **Nu lăsați ferăstrăul cu lanț așezat pe pământ. Pericol de împiedicare!**
- ▶ **Nu fumați și nu vă apropiați cu foc sau flăcări de zona de lucru. Praful generat de ferăstraiele cu lanț poate fi ușor inflamabil.**
- ▶ **Nu apăsați butonul de pornire/oprire după o dezactivare automată a aparatului. În caz contrar, acumulatorul se poate defecta.**

Indicație: Ferăstrăul cu lanț nu se livrează cu rezervorul umplut cu ulei. Utilizați ferăstrăul cu lanț numai după ce ați umplut rezervorul de ulei cu ulei pentru lanț.

- ▶ **Utilizarea ferăstrăului cu un lanț aliniat sau întins greșit poate conduce la ruperea lanțului, recul si/sau răniri.**
- ▶ **Lanțurile de ferăstrău noi se pot lungi considerabil la prima utilizare.**
- ▶ **În timpul funcționării, verifică cu regularitate tensionarea lanțului.** Cu privire la montarea corectă, (vezi „Montarea lamei și tensionarea lanțului de ferăstrău (consultă imaginile **B1** – **B6**)“, Pagina 245).

Manevrarea corectă a ferăstrăului cu lanț (vezi figura I)

Aplicați întotdeauna manevrarea corectă, descrisă în acest capitol:

- Purtați mănuși pentru ferăstrău cu lanț adecvate, aderente, pentru prindere și protecție maximă.
- Țineți ferăstrăul întotdeauna cu ambele mâini, când acesta este în funcțiune.
- Așezați mâna dreaptă pe mânerul din spate și mâna stângă pe mânerul din față, cuprinzând cu degetul mare și degetele mânerele ferăstrăului cu lanț. (vezi figura **F2**)
- Țineți-vă echilibrul și așezați ambele picioare pe sol ferm.
- Țineți cotul stâng într-o poziție "întinsă", rigidă, pentru a contracara eventuale forțe de recul.
- Nu lucrați niciodată cu brațele întinse, și nu vă întindeți niciodată prea mult.
- Țineți ferm ferăstrăul cu lanț și brațul stâng rigid, pentru a menține controlul asupra ferăstrăului cu lanț, dacă apare un recul.
- Țineți ferăstrăul cu lanț pe partea dreaptă a corpului.
- Asigurați-vă că nicio parte a corpului dumneavoastră nu se află în linia de tăiere. Un recul al ferăstrăului cu lanț îl poate arunca în corpul dumneavoastră. (vezi figura **I**) Prin recul, ferăstrăul cu lanț poate fi proiectat spre corpul dumneavoastră. (vezi figura **I**)

Pornirea/Oprirea (consultă imaginea F1)

- ▶ **Purtați mănuși pentru ferăstrău cu lanț adecvate, aderente, pentru prindere și protecție maximă.**

Înainte de pornire:

- Scoate dispozitivul de protecție a lanțului **(18)**.
- Introdu acumulatorul.
- Ține ferm ferăstrăul cu lanț, de ambele mânere, și menține-ți corpul în afara razei de acțiune a lanțului de ferăstrău. (consultă imaginea **I**).

Pornire:

- Deplasează pârghia pentru activarea frânei antirecul **(9)** din poziția **O** în poziția **I** în direcția mânerului frontal **(8)**.
- Apasă piedica de pornire pentru butonul de pornire/oprire **(3)**, apoi apasă butonul de pornire/oprire **(2)** și menține-l apăsat.
- Eliberează piedica de pornire imediat ce ferăstrăul cu lanț intră în funcțiune.
- Înainte de a lucra pe lemn, lanțul de ferăstrău trebuie să funcționeze la viteză maximă.

Observație: Ferăstrăul cu lanț nu poate fi pornit dacă pârghia pentru activarea frânei antirecul **(9)** nu a fost dezactivată corect înainte de utilizare.

Oprire:

- Eliberează butonul de pornire/oprire **(2)**. Piedica de pornire revine în poziția de siguranță/blocare.
- După utilizare, deplasează pârghia pentru activarea frânei antirecul **(9)** spre înainte din poziția 1 în poziția 2, departe de mânerul frontal **(8)**.

Comportament general la tăiere (vezi figura G)

- Utilizatorii începători ar trebui să exerseze tăierea buștenilor pe o capră de ferăstrău.
- Abordați poziția corectă în fața bucății de lemn, cu ferăstrăul oprit.
- Porniți ferăstrăul cu lanț și asigurați-vă că lanțul de ferăstrău se învârte cu viteza maximă, înainte să ajungă în contact cu bucata de lemn.

- Începeți tăierea, apăsând limitatorul cu gheară **(11)** spre lemn, pentru a stabiliza tăierea.
- Când tăiați bușteni mai groși sau trunchiuri de copac, utilizați limitatorul cu gheară pe post de pârghie, coborând limitatorul cu gheară pe măsură ce tăietura avansează. Pentru aceasta, trageți ferăstrăul cu lanț ușor spre spate, până când se desprinde limitatorul cu gheară, și reaplicați ferăstrăul cu lanț mai jos, pentru a continua tăierea. Nu scoateți complet ferăstrăul cu lanț din tăietură.
- Lăsați ferăstrăul cu lanț să funcționeze pe întreaga durată a operației de tăiere și mențineți o viteză uniformă.
- În timpul tăierii nu apăsați puternic pe lanțul de ferăstrău, ci lăsați-l să lucreze.
- Scoateți ferăstrăul cu lanț din tăietură în timp ce lanțul de ferăstrău se învârte.
- Fiți atent la terminarea debitării cu ferăstrăul. De îndată ce ferăstrăul iese din tăietură, se modifică neașteptat greutatea acestuia. Există pericol de accidentare pentru gambe și picioare.
- Eliberați butonul de pornire/oprire imediat ce ați terminat tăierea, pentru a permite lanțului să se oprească și poziționați frâna de siguranță **(9)** corect în poziția O (vezi figura **F1**).

Recul ferăstrău (vezi figura H)

Având cunoștințe de bază despre recul puteți reduce reculurile apărute aici, care pot conduce la accidente.

Asigurați-vă întotdeauna, că stați cu picioarele ferm pe sol și vă mențineți echilibrul.

Prin reculul ferăstrăului se înțelege întoarcerea bruscă, în sus și înapoi exercitată de ferăstrăul cu lanț aflat în funcțiune, care poate apare atunci când vârful lamei atinge materialul ce trebuie tăiat sau când lanțul se blochează.

Atunci când apare recul la debitare, ferăstrăul cu lanț reacționează într-un mod imprevizibil şi poate cauza răniri grave ale operatorului sau ale persoanelor care staționează în sectorul de lucru.

Fiți atent în special când tăiați în direcții laterale și înclinate, precum și la tăieri longitudinale. În timpul acestor operații nu se poate utiliza de obicei limitatorul cu gheară **(11)**.

Respectați următoarele măsuri de protecție, pentru a reduce riscul de recul:

- Manevrați întotdeauna corect ferăstrăul cu lanț.
- Țineți ferm ferăstrăul cu lanț și brațul stâng rigid, pentru a menține controlul asupra ferăstrăului cu lanț, dacă apare un recul.
- Asigurați-vă că zona în care tăiați este liberă de obstacole. Asigurați-vă că vârful lamei nu atinge un buștean, o creangă, un gard sau un alt obstacol, pe care îl puteți lovi în timp ce utilizați ferăstrăul.

Indicație: Poate apare un recul, când vârful lamei atinge un obstacol.

- Tăiați întotdeauna la viteza maximă a ferăstrăului cu lanț. Apăsați complet butonul de pornire/oprire **(2)** și mențineți o viteză de tăiere uniformă.
- Utilizați numai lamele de schimb recomandate de Bosch și lanțuri cu efect de recul redus.

Frână de siguranță

Frâna de siguranță este un mecanism de siguranță activat de articulația mâinii, prin intermediul manetei de activare a frânei de siguranță **(9)**, când apare un recul. Lanțul de ferăstrău se oprește imediat. Astfel se reduce riscul de accidentare din cauza reculului.

Verificați regulat dacă funcționează frâna de siguranță:

- țineți ferăstrăul cu lanț cu ambele mâini.
- Porniți ferăstrăul cu lanț.
- Când se învârte lanțul de ferăstrău, apăsați maneta din articulație spre față, pentru a activa frâna de siguranță **(9)**. Nu utilizați ferăstrăul cu lanț dacă lanțul nu se oprește imediat în timpul acestui test.

Indicație: În timpul utilizării normale, nu opriți ferăstrăul cu lanț prin acționarea intenționată a manetei pentru frâna de siguranță **(9)**.

Tăierea buștenilor (vezi figura I)

- Asigurați întotdeauna buștenii înaintea tăierii.
- Tăiați întotdeauna buștenii deasupra locurilor asigurate pentru a împiedica înțepenirea bușteanului și blocarea lanțului.
- Aveți grijă ca lanțul de ferăstrău să nu intre niciodată în contact cu solul sau echipamentul de tăiere.
- Din cauza pericolului de împiedicare fiți atent la cioturile de copaci, crengi, rădăcini, etc.

Tăierea lemnului sub tensiune (vezi figura J)

- Tăierea lemnului, crengilor sau copacilor aflați sub tensiune trebuie executată numai de personal de specialitate având calificarea corespunzătoare. În acest caz se recomandă multă precauție. Există pericol crescut de accidentare.

Tăierea de separare a crengilor de pe o creangă mai mare sau a crengilor unui copac (vezi figura K)

- Prin tăierea crengilor se înțelege tăierea de separare a crengilor copacului doborât sau separarea acestora de o creangă mai mare.
- În primă etapă evitați crengile mai mari, îndreptate în jos, care sprijină copacul.
- Îndepărtați printr-o singură tăiere crengile mai mici.

Detectarea defecțiunilor

În cazul în care scula electrică nu funcționează impecabil, tabelul următor vă prezintă simptomele defecțiunilor, cauzele posibile cât și măsurile de remediere. Dacă prin aceasta nu puteți identifica și înlătura problema, adresați-vă atelierului dumneavoastră de service.

Atenție: înainte de detectarea defecțiunilor, deconectați scula electrică şi extrageți acumulatorul.

Simptom	Cauză posibilă	Remediere
Ferăstrăul cu lanț nu funcționează	Frâna antirecul s-a declanşat	consultă imaginea **F1**
	Acumulatorul este descărcat	Încarcă acumulatorul; de asemenea, consultă secțiunea „Observații privind încărcarea”
	Protecția motorului s-a declanşat	Lasă motorul să se răcească
	Acumulatorul este prea rece/prea fierbinte	Lasă acumulatorul să se încălzească/răcească
	Scula electrică este defectă	Contactează centrul de asistență tehnică
	Lanțul este tensionat excesiv	Reglează tensionarea lanțului.
Ferăstrăul cu lanț funcționează intermitent	Acumulatorul este descărcat	Încarcă acumulatorul; de asemenea, consultă secțiunea „Observații privind încărcarea”
	Scula electrică este defectă	Contactează centrul de asistență tehnică
Surplus de ulei	Ulei rezidual în zona lanțului şi pinionului	(vezi „Întreținere şi service“, Pagina 249)
Lanțul de ferăstrău este uscat	Nu există ulei în rezervorul de ulei	Completează cu ulei; de asemenea, consultă secțiunea „Lubrifierea lanțului de ferăstrău”
	Duza de ulei **(7)** este înfundată	Curăță duza de ulei **(7)**
	Filtrul de ulei este înfundat	Contactează centrul de asistență tehnică Bosch
Lanțul de ferăstrău/ Şina de ghidare este fierbinte	Nu există ulei în rezervorul de ulei	Completează cu ulei
	Lanțul este tensionat excesiv	Reglează tensionarea lanțului.
	Lanțul de ferăstrău este tocit	Înlocuieşte lanțul de ferăstrău
	Canalul de scurgere a uleiului este înfundat	Contactează centrul de asistență tehnică
Lanțul de ferăstrău smulge, vibrează sau nu taie corespunzător	Tensionarea lanțului este prea mică	Corectează tensionarea lanțului
	Lanțul de ferăstrău este tocit	Înlocuieşte lanțul de ferăstrău
	Lanțul de ferăstrău este uzat	Înlocuieşte lanțul de ferăstrău
	Dinții de ferăstrău sunt orientați în direcția greşită	Montează corect lanțul de ferăstrău
	Lama este deteriorată sau uzată	Înlocuieşte lama sau contactează centrul de asistență tehnică Bosch
Vibrații/Zgomote puternice	Scula electrică este defectă	Contactează centrul de asistență tehnică
	Montare greşită a lanțului	Verifică dacă lanțul este montat corect; consultă secțiunea „Montarea lamei şi tensionarea lanțului de ferăstrău”.
Timpul de tăiere este prea redus per încărcare a acumulatorului	Frecare prea mare din cauza absenței lubrifierii	Asigură lubrifierea lanțului (consultă secțiunea „Lubrifierea lanțului de ferăstrău”)
	Lanțul de ferăstrău trebuie curățat	Curățarea lanțului de ferăstrău
	Tehnică de tăiere necorespunzătoare	consultă secțiunea „Lucrul cu ferăstrăul cu lanț”
	Acumulatorul nu este încărcat complet	Încarcă acumulatorul; de asemenea, consultă secțiunea „Observații privind încărcarea”
	Acumulatorul se află în afara intervalului de temperatură admis	Lasă acumulatorul să se încălzească la temperatura încăperii (în intervalul de temperatură admis cuprins între 0–45 °C)
	Lanțul este tensionat excesiv	Reglează tensionarea lanțului.
	Lanțul de ferăstrău este tocit	Înlocuieşte lanțul de ferăstrău
Lanțul de ferăstrău se deplasează lent	Acumulatorul este descărcat	Încarcă acumulatorul; de asemenea, consultă secțiunea „Observații privind încărcarea”
	Acumulatorul se află în afara intervalului de temperatură admis	Lasă acumulatorul să se încălzească la temperatura încăperii (în intervalul de temperatură admis cuprins între 0–45 °C)

Întreținere şi service

Întreținere, curățare și transport

- ▶ **Atenție! Înaintea lucrărilor de întreținere şi curățare deconectați scula electrică şi îndepărtați acumulatorul.**
- ▶ **Purtați întodeauna îmbrăcămninte adecvată și echipament personal de protecție.**
- ▶ **Verificați regulat ferăstrăul cu lanț cu privire la defecte vizibile, cum ar fi un lanț de ferăstrău slăbit, care atârnă sau care prezintă deteriorări, slăbirea fixării și componente uzate sau deteriorate.**
- ▶ **Nu aduceți modificări sculei electrice de grădină.** Modificările neautorizate pot afecta siguranța în exploatare a sculei dumneavoastră electrice de grădină și pot conduce la amplificarea zgomotelor și vibrațiilor acesteia și la anularea garanției.

Întreținere și curățare

- Pentru a putea lucra bine şi în siguranță, mențineți curate scula electrică şi fantele de aerisire ale acesteia.
- Nu este permis să folosiți apă, solvent şi substanțe de lustruit pentru curățarea sculei electrice.
- Utilizați o lavetă curată sau o perie rigidă, pentru a îndepărta murdăria de pe scula electrică.
- Folosiți o lavetă curată pentru a îndepărta cu grijă impurităţile din duza de ulei **(7)**. Aveți grijă să nu pătrundă impurităţi în duza de ulei **(7)**, deoarece aceasta ar putea duce la înfundare și poate provoca probleme de ungere.

Întreținere lanț de ferăstrău

- Înainte de a depozita produsul pe o perioadă mai lungă de timp, curăță lama şi lanțul de ferăstrău, pentru a evita griparea pieselor.

Curăță lanțul de ferăstrău în felul următor:

- Scoate capacul **(17)**, lama **(14)** şi lanțul de ferăstrău **(13)** de pe ferăstrăul cu lanț, iar apoi curăță-le cu o perie rigidă.
- Examinează lanțul de ferăstrău cu privire la deteriorări, iar dacă este necesar, înlocuieşte sau ascute lanțul de ferăstrău.

Înlocuirea și ascuțirea lanțului de ferăstrău

- ▶ **Pentru performanță și siguranță optimă este necesar un lanț de ferăstrău ascuțit.**
- ▶ **Ascuțiți singuri lanțul de ferăstrău numai dacă aveți experiență în această privință.**

După o utilizare mai îndelungată sau după un contact cu alte obiecte decât lemnul, lanțul de ferăstrău se poate toci.

- Înlocuiți lanțul de ferăstrău cu un lanț din gama de lanțuri de ferăstrău Bosch sau dispuneți ascuțirea lanțului de către un profesionist, vezi Accesorii.
- Pentru montarea lanțului de ferăstrău pe sculă (vezi „Montarea lamei şi tensionarea lanțului de ferăstrău (consultă imaginile **B1** – **B6**)“, Pagina 245).

Întreținerea lamei

- ▶ **Schimbați singuri lama numai dacă înțelegeți exact produsul și instrucțiunile, altfel că rugăm să vă adresați service-ului de asistență clienți Bosch.**
- ▶ **Nu utilizați decât lame de schimb recomandate de Bosch.**

Verificați lama cu privire la fisuri sau uzură. În caz de deteriorare, înlocuiți lama. Instrucțiuni cu privire la demontarea lamei găsiți în (vezi „Montarea lamei şi tensionarea lanțului de ferăstrău (consultă imaginile **B1** – **B6**)“, Pagina 245).

Piese de schimb și accesorii (vezi figura L)

La adresa www.bosch-pt.com găsiți desene explodate și informații referitoare la piese de schimb.

Transportul și depozitarea ferăstrăului cu lanț

Înainte de a transporta ferăstrăul cu lanț:

- Scoateți întotdeauna acumulatorul.
- Montați întotdeauna apărătoarea de lanț **(18)** pe lamă **(14)**, atunci când ferăstrăul cu lanț nu este utilizat, pentru a evita răniri.
- Fixați întotdeauna frâna de lanț, împingând protecția de mână/frâna de lanț spre înainte.
- Se recomandă transportul ferăstrăului cu lanț cu lama spre spate.

Suplimentar față de toate etapele de transport ale ferăstrăului cu lanț, executați următorii pași, înainte de a depozita ferăstrăul cu lanț:

- Goliți rezervorul de ulei, înainte de a depozita ferăstrăul cu lanț, și umpleți-l la loc înainte de utilizare.
- Depozitați întotdeauna ferăstrăul cu lanț într-un loc sigur, uscat și inaccesibil copiilor.
- Nu așezați niciodată obiecte pe ferăstrăul cu lanț.

Serviciu de asistență tehnică post-vânzări şi consultanță clienți

România

Tel.: +40 21 405 7541

Linkul către adresele centrelor noastre de service şi către condițiile de garanție se găseşte pe ultima pagină.

În caz de reclamații şi comenzi de piese de schimb, te rugăm să specifici neapărat numărul de identificare compus din 10 cifre, indicat pe plăcuța cu date tehnice a produsului.

Evacuare la deșeuri

Produsele, acumulatorii, accesoriile şi ambalajele trebuie direcționate către o stație de reciclare ecologică.

Nu aruncați produsele şi acumulatorii/bateriile în gunoiul menajer!

Numai pentru țările UE:

Conform Directivei Europene 2012/19/UE produsele scoase din uz şi, conform Directivei Europene 2006/66/CE, acumulatorii/bateriile defecte sau consumate trebuie

colectate separat şi direcționate către o stație de reciclare ecologică.

În cazul evacuării necorespunzătoare la deșeuri, produsele electrice și electronice uzate pot avea efecte dăunătoare asupra mediului și sănătății oamenilor, din cauza posibilei existențe a unor materiale periculoase.

Български

Указания за безопасна работа

Пояснения на графичните символи

Общо указание за опасност.

Прочетете ръководството за експлоатация.

Не използвайте при дъжд.

Дръжте верижния трион винаги здраво с двете ръце.

Внимавайте за евентуален откат на верижния трион и избягвайте да допирате върха на меча до разрязвания обект.

Работете с лични предпазни средства за очите, ушите и главата.

Носете защитни ръкавици.

ВНИМАНИЕ: Преди извършване на дейности по машината изваждайте акумулаторната батерия.

Общи указания за безопасност за електроинструменти

⚠ ПРЕДУПРЕЖДЕНИЕ **Прочетете всички предупреждения, указания, запознайте се с фигурите и техническите характеристики, приложени към електроинструмента.** Пропуски при спазването на указанията по-долу могат да предизвикат токов удар и/или тежки травми.

Съхранявайте тези указания на сигурно място.

Използваният по-долу термин "електроинструмент" се отнася до захранвани от електрическата мрежа електроинструменти (със захранващ кабел) и до захранвани от акумулаторна батерия електроинструменти (без захранващ кабел).

Безопасност на работното място

- ▶ **Пазете работното си място чисто и добре осветено.** Разхвърляните или тъмни работни места са предпоставка за инциденти.
- ▶ **Не работете с електроинструмента в среда с повишена опасност от възникване на експлозия, в близост до леснозапалими течности, газове или прахообразни материали.** По време на работа в електроинструментите се отделят искри, които могат да възпламенят прахообразни материали или пари.
- ▶ **Дръжте деца и странични лица на безопасно разстояние, докато работите с електроинструмента.** Ако вниманието Ви бъде отклонено, може да загубите контрола над електроинструмента.

Безопасност при работа с електрически ток

- ▶ **Предпазвайте електроинструмента си от дъжд и влага.** Проникването на вода в електроинструмента повишава опасността от токов удар.

Безопасен начин на работа

- ▶ **Бъдете концентрирани, следете внимателно действията си и постъпвайте предпазливо и разумно. Не използвайте електроинструмента, когато сте уморени или под влиянието на наркотични вещества, алкохол или упойващи лекарства.** Един миг разсеяност при работа с електроинструмент може да има за последствие изключително тежки наранявания.
- ▶ **Работете с предпазващо работно облекло. Винаги носете предпазни очила.** Носенето на подходящи за ползвания електроинструмент и извършваната дейност лични предпазни средства, като дихателна маска, здрави плътнозатворени обувки със стабилен грайфер, защитна каска или шумозаглушители (антифони), намалява риска от възникване на трудова злополука.
- ▶ **Избягвайте опасността от включване на електроинструмента по невнимание. Преди да включите щепсела в контакта или да поставите батерията, както и при пренасяне на електроинструмента, се уверявайте, че пусковият прекъсвач е позиция "изключено".** Носенето на електроинструменти с пръст върху пусковия прекъсвач или подаването на захранващо напрежение, докато пусковият прекъсвач е включен, увеличава опасността от трудови злополуки.
- ▶ **Преди да включите електроинструмента, се уверявайте, че сте отстранили от него всички помощни инструменти и гаечни ключове.** Помощен инструмент, забравен на въртящо се звено, може да причини травми.
- ▶ **Избягвайте неестествените положения на тялото. Работете в стабилно положение на тялото и във всеки момент поддържайте равновесие.** Така ще можете да контролирате електроинструмента по-добре и по-безопасно, ако възникне неочаквана ситуация.

- **Работете с подходящо облекло. Не работете с широки дрехи или украшения. Дръжте косата и дрехите си на безопасно разстояние от движещи се звена.** Широките дрехи, украшенията, дългите коси могат да бъдат захванати и увлечени от въртящи се звена.
- **Ако е възможно използването на външна аспирационна система, се уверявайте, че тя е включена и функционира изправно.** Използването на аспирационна система намалява рисковете, дължащи се на отделящи се при работа прахове.
- **Доброто познаване на електроинструмента вследствие на честа работа с него не е повод за намаляване на вниманието и пренебрегване на мерките за безопасност.** Едно невнимателно действие може да предизвика тежки наранявания само за части от секундата.

Грижливо отношение към електроинструментите

- **Не претоварвайте електроинструмента. Използвайте електроинструментите само съобразно тяхното предназначение.** Ще работите по-добре и по-безопасно, когато използвате подходящия електроинструмент в зададения от производителя диапазон на натоварване.
- **Не използвайте електроинструмент, чиито пусков прекъсвач е повреден.** Електроинструмент, който не може да бъде изключван и включван по предвидения от производителя начин, е опасен и трябва да бъде ремонтиран.
- **Преди да извършвате каквито и да е дейности по електроинструмента, напр. настройване, смяна на работен инструмент, както и когато го прибирате, изключвайте щепсела от контакта, респ. изваждайте батерията, ако е възможно.** Тази мярка премахва опасността от задействане на електроинструмента по невнимание.
- **Съхранявайте електроинструментите на места, където не могат да бъдат достигнати от деца. Не допускайте те да бъдат използвани от лица, които не са запознати с начина на работа с тях и не са прочели тези инструкции.** Когато са в ръцете на неопитни потребители, електроинструментите могат да бъдат изключително опасни.
- **Поддържайте добре електроинструментите си и аксесоарите им. Проверявайте дали подвижните звена функционират безукорно, дали не заклинват, дали има счупени или повредени детайли, които нарушават или изменят функциите на електроинструмента. Преди да използвате електроинструмента, се погрижете повредените детайли да бъдат ремонтирани.** Много от трудовите злополуки се дължат на недобре поддържани електроинструменти и уреди.
- **Поддържайте режещите инструменти винаги добре заточени и чисти.** Добре поддържаните режещи инструменти с остри ръбове оказват по-малко съпротивление и се водят по-леко.
- **Използвайте електроинструментите, допълнителните приспособления, работните инструменти и т. н., съобразно инструкциите на производителя. При това се съобразявайте и с конкретните работни условия и операции, които трябва да изпълните.** Използването на електроинструменти за различни от предвидените от производителя приложения повишава опасността от възникване на трудови злополуки.
- **Поддържайте дръжките и ръкохватките сухи, чисти и неомаслени.** Хлъзгавите дръжки и ръкохватки не позволяват безопасната работа и доброто контролиране на електроинструмента при възникване на неочаквана ситуация.

Грижливо отношение към акумулаторни електроинструменти

- **За зареждането на акумулаторните батерии използвайте само зарядните устройства, препоръчвани от производителя.** Когато използвате зарядни устройства за зареждане на неподходящи акумулаторни батерии, съществува опасност от възникване на пожар.
- **За захранване на електроинструментите използвайте само предвидените за съответния модел акумулаторни батерии.** Използването на различни акумулаторни батерии може да предизвика трудова злополука и/или пожар.
- **Предпазвайте неизползваните акумулаторни батерии от контакт с големи или малки метални предмети, напр. кламери, монети, ключове, пирони, винтове и др.п., тъй като те могат да предизвикат късо съединение.** Последствията от късото съединение могат да бъдат изгаряния или пожар.
- **При неправилно използване от акумулаторна батерия от нея може да изтече електролит. Избягвайте контакта с него. Ако въпреки това на кожата Ви попадне електролит, изплакнете мястото обилно с вода. Ако електролит попадне в очите Ви, след незабавно обилно изплакване потърсете помощ от лекар.** Електролитът може да предизвика изгаряния на кожата.
- **Не използвайте акумулаторна батерия или електроинструмент, които са повредени или с изменена конструкция.** Повредени или изменени акумулаторни батерии могат да се възпламенят, експлодират или да предизвикат наранявания.
- **Не излагайте акумулаторната батерия на високи температури или огън.** Излагането на огън или температури над 130 °C могат да предизвикат експлозии.
- **Спазвайте всички указания за зареждане на акумулаторната батерия; не я зареждайте, ако температурата ѝ е извън диапазона, посочен в инструкциите.** Неправилното зареждане или зареждането при температури извън допустимия диапазон могат да увредят батерията и увеличават опасността от пожар.

Поддържане

- **Допускайте ремонтът на електроинструментите Ви да се извършва само от квалифицирани специалисти и само с използването на оригинални резервни части.** По този начин се гарантира съхраняване на безопасността на електроинструмента.
- **Никога не ремонтирайте повредени акумулаторни батерии.** Ремонтът на акумулаторни батерии трябва да се извършва само от производителя или от оторизиран сервиз.

Общи указания за безопасна работа с верижни триони

- **Когато верижният трион работи, дръжте всички части на тялото си на безопасно разстояние от него. Преди да включите верижния трион, се уверете, че веригата не допира нищо.** Един миг невнимание при работа с верижен трион може да предизвика захващане и увличане от веригата на части на дрехите или части на тялото Ви.
- **Дръжте верижния трион винаги с дясната ръка за задната ръкохватка и с лявата ръка за предната ръкохватка.** Захващането на верижния трион обратно увеличава опасността от наранявания и не се допуска.
- **Допирайте верижния трион само до електроизолираните ръкохватки, тъй като режещата верига може да попадне на скрити проводници.** При контакт на режещата верига с проводници под напрежение то може да се предаде по металните части и това да предизвика токов удар.
- **Работете с предпазни очила. Препоръчва се ползването на предпазни средства за ушите, главата, ръцете, краката и ходилата.** Подходящо предпазно облекло намалява опасността от наранявания от отхвърчащи парченца и неволно докосване на веригата.
- **Не работете с верижния трион, докато сте на дърво, на стълба, от покрив или върху нестабилна подпора.** Работата с верижния трион в такива условия може да предизвика тежки наранявания.
- **Внимавайте постоянно да сте в стабилно положение и работете с верижния трион само стъпили върху твърда, сигурна и равна основа.** Хлъзгава или нестабилна основа, върху която сте стъпили, може да причини загуба на равновесие или загуба на конпрол над верижния трион.
- **Когато режете клон, намиращ се под напрежение, имайте предвид, че ще отскочи.** Когато напрежението в дървесните влакна се освободи, при отскачането си клонът може да Ви удари или да предизвика загуба на контрол над верижния трион.
- **Бъдете особено внимателни при рязане на храсти, лески и млади дървета.** Тънките им стебла могат да бъдат увлечени от веригата и да Ви ударят или да ви извадят от равновесие.
- **Пренасяйте верижния трион само когато е изключен, като държите веригата от обратната на тялото Ви страна. При транспортиране или прибиране на верижния трион за съхраняване винаги поставяйте предпазния капак.** Внимателното боравене с верижния трион намалява вероятността за допиране по невнимание до движещата се верига.
- **Спазвайте указанията за мазане, обтягане на веригата и смяна на меча и на веригата.** Неправилно обтегната или недобре смазана верига може или да се скъса, или да увеличи риска от възникване на откат.
- **Разрязвайте само дървесина. Не използвайте верижния трион за дейности, за които той не е предназначен. Напр.: Не използвайте верижния трион за рязане на пластмаса, леки строителни материали или детайли, които не са от дърво.** Използването на верижния трион за дейности, за които не е предназначен, може да предизвика възникването на опасни ситуации.
- **Верижният трион не е предназначен за събаряне на дървета.** Използването на верижния трион за дейности, за които не е предназначен, може да доведе до тежки травми за работещия с триона или намиращи се наблизо лица.
- **Когато отстранявате натрупали се замърсявания, прибирате за съхраняване или правите техническо обслужване на веригата, спазвайте стриктно всички указания. Уверявайте се, че пусковият прекъсвача в позиция “Изключено” и че акумулаторната батерия е извадена.** Неволно задвижване на веригата при отстраняване на замърсявания или при техническо обслужване може да предизвика тежки наранявания.
- **Пазете уреда от дъжд или влага.** Проникването на вода в уреда увеличава риска от токов удар.
- **Пазете акумулаторната батерия от дъжд или влага.** Проникването на вода в акумулаторната батерия увеличава риска от токов удар.
- **Поддържайте дръжките и ръкохватките сухи, чисти и неомаслени.** Хлъзгавите дръжки и ръкохватки не позволяват безопасната работа и доброто контролиране на електроинструмента при възникване на неочаквана ситуация.
- **Причини за възникването и начин на предотвратяване на откат:**
  Откат може да възникне, ако върхът на меча допре до твърд предмет или ако разрязваното дърво се наклони и верижният трион се заклини в среза.
  Допир на върха на меча до твърд предмет може в някои случаи да предизвика неочаквана реакция, насочена назад, при която мечът отскача нагоре и по посока на работещия с верижния трион.
  Заклинването на верижния трион в горния ръб на водещата шина може да ускори рязко шината по посока на работещия с триона.
  Всяка от тези реакции може да доведе до това да загубите контрол над верижния трион и да се нараните, възможно и тежко. Не разчитайте единствено на предпазните съоръжения на верижния трион. Имате задъл-

жението да предприемате различни мерки, за да работите без злополуки и наранявания, докато ползвате верижния трион.
Откатът е следствие от неправилно или невнимателно ползване на верижния трион. Той може да бъде предотвратен с подходящи предпазни мерки, както е описано по-долу:

- ▶ **Дръжте верижния трион винаги здраво с двете ръце, като палците и другите пръсти обхващат плътно дръжките на ръкохватките. Заемайте стойка, при която тялото и ръцете Ви да могат да противодействат на евентуално възникнал откат.** Когато предварително бъдат взети подходящи предпазни мерки, работещият с верижния трион може да овладее възникващите при откат сили. При никакви обстоятелства не пускайте верижния трион.
- ▶ **Избягвайте неестествено положение на тялото и не режете над нивото на раменете си.** По този начин се избягва неволно докосване до върха на меча и верижният трион може да бъде контролиран по-добре при възникване на неочаквани ситуации.
- ▶ **Винаги използвайте само предписани от производителя резервни шини и вериги.** Използването на неподходящи резервни шини и вериги може да предизвика скъсване на веригата по време на работа или откат.
- ▶ **Спазвайте указанията на производителя за заточване и поддържане на веригата.** Твърде ниски дълбочинни ограничители увеличават опасността от възникване на откат.

Допълнителни указания за безопасна работа

- ▶ **Този уред съдържа магнити. Не поставяйте магнит в близост до импланти и други медицински апарати, като напр. кардиостимулатор или инсулинова помпа, магнитни носители на данни и чувствителни към магнити уреди.** Магнитът генерира поле, което може да наруши функционирането на медицински апарати или да доведе до необратима загуба на данни.
- ▶ **Този градински електроинструмент не е подходящ за ползване от лица (включително деца) с ограничени психически, сензорни или душевни възможности или от лица, нямащи съответните познания и опит, освен ако не бъдат надзиравани от лице, отговарящо за безопасността им, или ако не са получили указания, как да ползват електроинструмента.** Деца трябва да бъдат под постоянен надзор, за да се предотврати опасността да играят с градинския електроинструмент.
- ▶ **По време на работа дръжте електроинструмента здраво с двете ръце и заемайте стабилно положение на тялото.** С двете ръце електроинструментът се води по-сигурно.
- ▶ **Предварително се уверявайте, че всички предпазни съоръжения и ръкохватки са монтирани правилно и здраво.** Никога не се опитвайте да включите и да използвате не напълно сглобен електроинструмент или електроинструмент с недопустими изменения на конструкцията си.
- ▶ Ползвайте електроинструмента само с добре заточена и обтегната верига. Ползването на електроинструмента с неправилно заточена и/или неправилно обтегната верига може да предизвика скъсване на веригата, откат на електроинструмента и тежки травми.
- ▶ Поддържайте постоянно чисти всички вентилационни отвори.

Указания за оптимална работа с акумулаторната батерия

- ▶ **Преди да поставяте акумулаторната батерия, се уверявайте, че той е изключен.** Поставянето на акумулаторна батерия в градински електроинструмент, който е включен, може да предизвика злополуки.
- ▶ **Използвайте само акумулаторни батерии на Бош, предвидени за този модел градински електроинструмент.** Използването на други акумулаторни батерии може да предизвика пожари и наранявания.
- ▶ **Не променяйте и не отваряйте акумулаторната батерия.** Съществува опасност от възникване на късо съединение.

Предпазвайте акумулаторните батерии от прегряване, напр. също и от продължително въздействие на пряка слънчева светлина, от огън, вода и овлажняване. Съществува опасност от експлозия.

- ▶ **Когато не ползвате машината, предпазвайте акумулаторната батерия от контакт с кламери, монети, ключове, пирони, винтове или други дребни метални предмети, които могат да предизвикат късо съединение на клемите.** Последствията от късото съединение могат да бъдат изгаряния или пожар.
- ▶ **При повреда или неправилно използване на акумулаторните батерии от тях могат да се отделят па́ри.** Проветрете помещението, а при оплаквания потърсете лекар. Па́рите могат да предизвикат възпаление на дихателните пътища.
- ▶ **Използвайте акумулаторната батерия само в продукти на производителя.** Само така тя е предпазена от опасно за нея претоварване.
- ▶ **Акумулаторната батерия може да бъде повредена от остри предмети, напр. пирони или отвертки, или от силни удари.** Може да бъде предизвикано вътрешно късо съединение и акумулаторната батерия може да се запали, да запуши, да експлодира или да се прегрее.
- ▶ **Внимавайте да не предизвикате късо съединение между клемите на акумулаторната батерия.** Съществува опасност от експлозия.
- ▶ Предпазвайте акумулаторната батерия от влажност и вода.
- ▶ Съхранявайте градинския електроинструмент само в температурния диапазон от –20 °C до 50 °C. Напр. не

оставяйте градинския електроинструмент през лятото в кола.

- ▶ Периодично почиствайте вентилационните отвори на акумулаторната батерия с мека чиста и суха четка.

Символи

Символите по-долу са важни при четенето и за разбирането на ръководството за експлоатация. Моля, запомнете символите и тяхното значение. Правилното интерпретиране на символите ще Ви помогне да използвате Вашия продукт по-добре и по-сигурно.

Символ	Значение
	Носете защитни ръкавици.
	Дръжте на безопасно разстояние деца, хора и домашни животни.
	Посока на движение
	Посока на реакция
	Тегло
	Включване
	Изключване
	Разрешено действие
	Забранено действие
CLICK!	Осезаем шум
	Принадлежности/Резервни части

Описание на продукта и дейността

Прочетете всички указания за безопасност и инструкции. Неспазването на указанията за безопасна работа и на упътванията може да предизвика токов удар, пожар и/или тежки травми.

Моля, вземете под внимание фигурите в началото на ръководството за експлоатация.

Предназначение на електроинструмента

Електроинструментът служи за рязане на дървета и пънове на нивото на земята. Може да се използва за рязане по или напречно на дървесните влакна.

Този електроинструмент не е подходящ за разрязване на минерални материали.

Този електроинструмент не е предназначен за събаряне на дървета.

Изобразени елементи

Номерирането на изобразените компоненти се отнася до изображението на електроинструмента на графичната страница.

(1) Задна ръкохватка
(2) Пусков прекъсвач
(3) Блокаж за включване за пусковия прекъсвач
(4) Индикатор за нивото на маслото
(5) Капачка на масления резервоар
(6) Верижно колело
(7) Дюза за масло
(8) Предна ръкохватка
(9) Защита за ръцете/лост за активиране на спирачката за откат
(10) Крепежен болт
(11) Зъбчат ограничител
(12) Вентилационни отвори
(13) Верига на триона
(14) Пила
(15) Пръстен за обтягане на веригата
(16) Фиксиращо копче
(17) Покритие на верижното колело
(18) Защита на веригата
(19) Бутон за отключване на акумулаторната батерия
(20) Акумулаторна батерия
(21) Зарядно устройство[a)]
(22) Обтягащо колело

a) **Изобразените на фигурите или описани в ръководството за експлоатация допълнителни приспособления не са включени в окомплектовката.**

Технически данни

Верижен трион		PKE18V-30-28
Каталожен номер		**3 600 HB8 B..**
Номинално напрежение[A)]	V	18
Скорост на веригата на празен ход	m/s	9
Дължина на шината	cm	30
Разделяне на веригата на триона		3/8” нисък профил

Верижен трион		PKE18V-30-28
Дебелина на водещите звена	mm	1,1 (0,043")
Брой на водещите звена		45
Диаметър на рязане макс.	cm	27,5
Количество пълнене маслен резервоар	ml	160
Автоматично смазване на веригата		●
Направляваща звезда		●
Маса съгласно EN 62841-4-1[A)]		
- с акумулаторна батерия	kg	4,5 (4,0 Ah)–4,6 (6,0 Ah)
– без акумулаторна батерия	kg	3,9
– без акумулаторна батерия, пила или верига на трио-на		3,3
Сериен номер		Вж. сериен номер (типова табелка) върху изделието
препоръчителна температура на околната среда при зареждане	°C	0 ... +35
разрешена температура на околната среда при работа[B)] и при съхранение	°C	–20 ... +50
Съвместими акумулаторни батерии		PBA18V...W ≥ 1,5 Ah
Препоръчителни акумулаторни батерии		PBA18V...W ≥ 4,0 Ah
Препоръчителни зарядни устройства		AL 18...

A) в зависимост от използваната акумулаторна батерия

B) ограничена производителност при температури под < 0 °C

Информация за излъчван шум и вибрации

Стойностите на емисии на шум са установени съгласно **EN 62841-4-1**.

Равнището A на генерирания шум от електроинструмента обикновено е: равнище на звуковото налягане **86** dB(A); мощност на звука **94** dB(A). Неопределеност K = **4,0** dB.

Работете с шумозаглушители!

Стойностите на колебание a_h (постоянни вибрации), p_F (повторни ударни вибрации) и неопределеност K са установени съгласно **EN 62841-4-1**.

a_h = **5,6** m/s^2 (K = **1,5** m/s^2),
p_F = **402** m/s^2 (K = **56** m/s^2)

Посочената(ите) сумарна(и) стойност(и) на вибрациите и посочената(ите) сумарна(и) стойност(и) на шумовите емисии са измерени по стандартизиран метод за изпитване и могат да бъдат използвани за сравняване на електрически инструменти.

Посочената стойност / посочените стойности за генерираните вибрации и посочената стойност / посочените стойности за излъчвания шум могат да служат за предварителна оценка на натоварването.

Възможно е вибрационните и шумовите емисии по време на действителното използване на електрическия инструмент да се различават от посочените стойности в зависимост от начина на работа с електрическия инструмент и особено от вида на обработвания детайл. При необходимост трябва да се определят предпазни мерки за защита на оператора, основаващи се на оценка на вибрационното натоварване при действителните условия на използване (при това трябва да се вземат под внимание всички етапи от работния цикъл, например времена, през които електрическият инструмент е изключен и през които е включен, но работи без натоварване).

Акумулаторна батерия

Bosch продава акумулаторни инструменти и без акумулаторна батерия. Дали в обема на доставката на Вашия електрически инструмент се съдържа акумулаторна батерия, можете да научите от опаковката.

Зареждане на акумулаторната батерия

- ▶ **Използвайте само посочените в раздела Технически данни зарядни устройства.** Само тези зарядни устройства са подходящи за използваната във Вашия електроинструмент литиево-йонна акумулаторна батерия.

Указание: Литиево-йонните акумулаторни батерии се доставят частично заредени поради международните предписания за транспорт. За да се гарантира пълната мощност на акумулаторната батерия, заредете я напълно преди първата употреба.

Поставяне на акумулаторната батерия

Вкарайте заредената акумулаторна батерия в гнездото за акумулаторна батерия докато усетите прещракване.

Изваждане на акумулаторната батерия

За изваждане на акумулаторната батерия натиснете бутона за освобождаване и издърпайте акумулаторната батерия. **При това не прилагайте сила.**

Индикатор за акумулаторната батерия върху батерията

Указание: Не всеки тип акумулаторна батерия разполага с индикатор за състоянието на зареждане.

Светодиодите на индикатора за акумулаторната батерия показват състоянието на зареждане на акумулаторната батерия. Поради съображения за сигурност проверката на степента на зареденост е възможна само когато електроинструментът е в покой.

Натиснете бутона за индикатора за състоянието на зареждане върху акумулаторната батерия, за да се покаже състоянието на зареждане. Това е възможно също и при извадена акумулаторна батерия.

Светодиод върху акумулаторната батерия	Степен на зареденост
Непрекъснато светене 4 × зелено	≈ 75–100 %
Непрекъснато светене 3 × зелено	≈ 50–75 %
Непрекъснато светене 2 × зелено	≈ 25–50 %
Непрекъснато светене 1 × зелено	≈ 5–25 %
Мигаща светлина 1 × зелено	≈ 0–5 %

Указания за оптимална работа с акумулаторната батерия

Предпазвайте акумулаторната батерия от влага и вода.

Съхранявайте акумулаторната батерия само в температурния диапазон от −20 °C до 50 °C. Напр. не оставяйте акумулаторната батерия през лятото в автомобил на слънце.

Периодично почиствайте вентилационните отвори на акумулаторната батерия с мека чиста и суха четка.

Съществено съкратено време за работа след зареждане показва, че акумулаторната батерия е изхабена и трябва да бъде заменена.

Спазвайте указанията за бракуване.

Грижа за акумулаторната батерия

За да осигурите оптимално използване на акумулаторната батерия, вземете под внимание следните указания и мерки:

- Предпазвайте акумулаторната батерия от влажност и вода.
- Съхранявайте електроинструмента само в температурния диапазон от −20 °C до 50 °C. Напр. не оставяйте акумулаторната батерия през лятото в кола.
- Съхранявайте акумулаторната батерия извън градинския електроинструмент.
- Не оставяйте акумулаторната батерия в градинския електроинструмент на пряка слънчева светлина.
- Оптималната температура за съхраняване на акумулаторната батерия е 5 °C.
- Периодично почиствайте вентилационните отвори на акумулаторната батерия с мека чиста и суха четка.

Съществено съкратено време за работа след пълно зареждане показва, че акумулаторната батерия е изхабена и трябва да бъде заменена.

Монтаж

За Вашата сигурност

- ▶ **Внимание! Преди почистване и техническо обслужване на електроинструмента го изключете и извадете акумулаторната батерия.**
- ▶ **Внимание! Веригата е остра. При работа с веригата винаги използвайте защитни ръкавици.**
- ▶ **В никакъв случай не работете с верижния трион в близост до хора, деца или животни, както и ако сте употребили алкохол, наркотични или упойващи вещества или медикаменти.**
- ▶ **Използвайте верижния трион само ако капакът е правилно закрепен.**

Монтиране на пилата и затягане на веригата на триона (вж. фиг. B1–B6)

- ▶ **Внимание! Не обтягайте веригата на триона, когато тя е гореща.**
- ▶ **При монтирането не използвайте помощни инструменти.**
- Поставете верижния трион с капака **(17)** нагоре върху подходяща равна повърхност.
- Когато пилата е демонтирана от верижния трион, се уверявайте, че обтягащото колело **(22)** е завъртяно докрай върху пилата обратно на часовниковата стрелка.
- Задръжте пилата **(14)** с върха отвесно нагоре и закрепете нова или наточена верига на триона **(13)** в правилната посока, посочена върху пилата (вж. фиг. **B1**).
- Уверете се, че веригата на триона **(13)** ляга правилно в отвора около цялата пила.
- Поставете веригата на триона около верижното колело **(6)** и избутайте пилата **(14)** върху крепежните болтове **(10)**.
- Проверете дали всички части са добре поставени и задръжте пилата с веригата на триона в тази позиция.
- След това завъртете обтяжното колело **(22)** по посока на часовника докато веригата на триона не се обтегне частично и не остане монтирана върху пилата.
- Поставете капака **(17)** и завъртете фиксиращото копче **(16)** по посока на часвоника докато капакът не застане частично.
- Завъртете пръстена за обтягане на веригата **(15)** по посока на часовника докато не усетите леко съпротивление при въртенето.

- Фиксирайте пръстена за обтягане на веригата **(15)** като завъртите фиксиращото копче **(16)** по посока на часовника. Проверете с ръкавици пръстена за обтягане на веригата като повдигнете веригата на триона **(13)** от средата на шината на веригата **(14)**. Правилното обтягане е постигнато ако веригата на триона **(13)** може да се повдигне от теглото на машината на ок. 4–6 mm от шината на веригата **(14)**.
- Ако настройка на обтягането на веригата е нужна, разхлабете фиксиращото копче **(16)**, като най-малко веднъж го завъртете на пълен оборот обратно на часовника, регулирайте обтягането на веригата чрез въртене на пръстена за обтягане на веригата **(15)** и повторете стъпките.
- Когато правилното обтягане се достигне, задръжте пръстена за обтягане на веригата **(15)** и завтегнете фиксиращото копче **(16)** по посока на часовника.
- Ако веригата е твърде обтегната, развийте фиксиращото копче **(16)** и повторете стъпките за затягане.

Указание: Не затягайте веригата на триона твърде силно - твърде голямото затягане води до прекомерно износване и скъсява експлоатационната продължителност на веригата на триона, като може да повреди шината на веригата.

Указание: Новите вериги на триона могат да се удължат значително при първото използване. Изваждайте акумулаторната батерия и проверявайте обтягането на веригата на триона редовно през първите два работни часа.

Пълнене на масления резервоар (вж. фиг. D)

Указание: Верижният трион не е доставен с напълнено адхезивно масло за вериги. Важно е преди употреба да го напълните с масло. Използването на верижния трион без адхезивно масло за вериги на триони или при ниво на маслото под маркировката за минимум води до повреждане на пилата и веригата на триона.

За пълнене на масления резервоар постъпете по следния начин:

- Поставете верижния трион с капачката на масления резервоар **(5)** нагоре върху подходяща опора.
- Почистете зоната около капачката на масления резервоар **(5)**. Използвайте чиста кърпа, за да отстраните замърсявания.
- Завъртете капачката на масления резервоар **(5)** обратно на часовника.
- Напълнете внимателно масления резервоар с адхезивно масло за режещи вериги.
- При пълненето на адхезивно масло внимавайте в масления резервоар да не попаднат мръсотия или чужди тела.
- Капачката на масления резервоар **(5)** е закрепена върху верижния трион. Внимавайте капачката на масления резервоар да не блокира отвора на масления резервоар при пълненето.
- Можете да проверявате нивото на маслото по време на работа чрез индикатора за ниво на маслото **(4)**. При достигане на минималното ниво допълнете ново масло.
- Монтирайте капачката на масления резервоар **(5)** и я затегнете.

Указание: Винаги използвайте предвиденото за верижния трион масло, за да постигнете най-добра мощност. Използването на неодобрено масло може да влоши ефективността на маслената система и да доведе до отпадане на гаранцията.

Смазване на веригата на триона (вж. фигура F3)

Експлоатационният живот и ефективността на рязане на веригата на триона зависят от оптималното смазване. Затова по време на работа веригата се смазва автоматично през дюзата **(7)**.

Редовно проверявайте дали веригата на триона е смазана правилно:

- При пълен маслен резервоар дръжте верижния трион с върха на меча, насочен към светла повърхност.
- Оставете електрическия инструмент да работи в продължение на около 1 минута или докато се вижда масло върху светлата повърхност.
- Ако не се вижда масло, вж. „Суха верига на триона“ в глава „Търсене на неизправности“.
- Ако системата за смазване все още не функционира правилно, се обърнете към сервиз на Bosch.

Указание: Маслениятфилтър е интегриран в масления резервоар. При проблеми или за почистване се обръщайте към оторизиран сервиз за електроинструменти на Бош.

Упътване: При ниски температури машинното масло увеличава вискозитета си, вследствие на което намалява количеството на подаваното масло.

Обслужване

- ▶ **Преди започване на работа прочетете всички указания за безопасна работа и ръководството за експлоатация.**
- ▶ **Работете винаги с подходящо облекло и лични предпазни средства.**
- ▶ **Преди използване извършете всички необходими работи по поддръжката.**
- ▶ **Преди ползване винаги проверявайте състоянието на машината и на веригата, нивото на маслото и правилния монтаж. Ползвайте верижния трион само ако всичко е изрядно.**
- ▶ **Винаги се уверявайте, че работното място е сухо и без наличие на странични предмети, както и че в близост няма лица, незаети в конкретната дейност.**
- ▶ **Винаги трябва да заемате стабилно положение и да обслужвате верижния трион само ако стоите върху твърда, сигурна и равна повърхност.**
- ▶ **Никога не работете с верижния трион, качени на стълба или в позиция над раменете.**
- ▶ **Никога не изнасяйте верижния трион твърде далеч напред и не работете с изпънати ръце.**

- ▶ **Дръжте верижния трион винаги здраво с двете ръце.**
- ▶ **Не оставяйте верижния трион на земята. Опасност от спъване!**
- ▶ **Не пушете и не внасяйте огън или пламъци в работния участък. Образуван от верижния трион прах може да е леснозапалим.**
- ▶ **Не натискайте превключвателя за включване/изключване след автоматично изключване на уреда. В противен случай акумулаторната батерия може да се повреди.**

Указание: Верижният трион не се доставя напълнен с масло. Използвайте верижния трион едва след като сте напълнили масления резервоар с масло за вериги.

- ▶ **Използването на верижния трион с неправилно монтирана или неправилно обтегната верига може да доведе до скъсване на веригата, откат и/или наранявания.**
- ▶ **Нови вериги на триона могат да се удължат значително при първоначалното пускане в експлоатация.**
- ▶ **Редовно проверявайте обтягането на веригата по време на работа.** За правилния монтаж, (вж. „Монтиране на пилата и затягане на веригата на триона (вж. фиг. **B1**–**B6**)“, Страница 256).

Правилна работа с верижния трион (вж. фигура I)

Винаги прилагайте описания в този раздел правилен начин на работа:

- За максимална стабилност и защита носете подходящи, неплъзгащи се ръкавици за верижни триони.
- Когато трионът работи, го дръжте стабилно винаги с две ръце.
- Поставете дясната си ръка върху задната ръкохватка и лявата ръка върху предната ръкохватка, като обхванете с палци и пръсти ръкохватките на верижния трион (вж. фигура **F2**).
- Пазете равновесие и стойте с два крака върху стабилна основа.
- Дръжте левия си лакът в „стегната“, неподвижна позиция, за да удържите евентуални откатни сили.
- Никога не работете с протегнати или твърде раздалечени ръце.
- Владейте стабилно верижния трион и дръжте стегнато лявата си ръка, за да запазите контрола над верижния трион, в случай че възникне откат.
- Дръжте верижния трион от дясната страна на тялото си.
- Внимавайте никоя част на тялото Ви да не пресича линията на рязане. Откат може да отхвърли верижния трион назад към Вашето тяло (вж. фигура **I**). Поради откат верижният трион може да бъде отблъснат назад към Вашето тяло (вж. фигура **I**).

Включване/изключване (вж. фиг. F1)

- ▶ **За максимална стабилност и защита носете подходящи, неплъзгащи се ръкавици за верижни триони.**

Преди включване:

- Отстранете защитата на веригата **(18)**.
- Поставете акумулаторната батерия.
- Дръжте стабилно верижния трион с двете ръкохватки. Тялото Ви трябва да се намира извън обхвата на веригата на триона. (вж. фиг. **I**).

Включване:

- Изтеглете лоста за активиране на спирачката за откат **(9)** от позиция **O** на позиция **I** по посока на предната ръкохватка **(8)**.
- Натиснете блокажа за включване за пусковия прекъсвач **(3)**, след това пусковия прекъсвач **(2)** и ги задръжте натиснати.
- Отпуснете блокажа за включване, веднага щом верижният трион заработи.
- Веригата на триона трябва да е на пълна скорост, преди да работите по дървото.

Указание: Верижният трион не може да стартира, ако лостът за активиране на спирачката за откат **(9)** преди употреба не е бил правилно деактивиран.

Изключване:

- Отпуснете пусковия прекъсвач **(2)**. Блокажът за включване се връща в предпазно/блокирано състояние.
- Избутайте след употреба лоста за активиране на спирачката за откат **(9)** от позиция 1 на позиция 2 напред, далеч от предната ръкохватка **(8)**.

Общо поведение при рязане (вж. фигура G)

- Начинаещи потребители трябва да упражняват рязане на стъбла на магаре.
- При изключен трион заемете правилна позиция пред дървото.
- Стартирайте верижния трион и се уверете, че веригата на триона работи с пълна скорост, преди да влезе в контакт с дървото.
- Започнете с рязането, като натиснете зъбчатия упор **(11)** към дървото, за да стабилизирате среза.
- Когато режете по-дебели стъбла, използвайте зъбчатия упор като лост, като по време на рязането връщате постепенно зъбчатия упор до по-ниска точка. За целта дръпнете леко назад верижния трион, така че зъбчатият упор да се освободи и поставете отново верижния трион на по-ниско ниво, за да продължите рязането. Не изваждайте верижния трион напълно от среза.
- Оставете верижния трион да работи по време на цялото рязане и поддържайте равномерна скорост.
- При рязане не притискайте със сила веригата на триона, а я оставете да работи.
- Винаги отстранявайте верижния трион от среза в дървото, докато веригата на триона все още работи.

- Внимавайте в края на рязането с триона. Когато веригата прореже детайла, скоростта й се сменя неочаквано. Съществува опасност да нараните краката и стъпалата си.
- Веднага след приключване на рязането отпуснете превключвателя за включване/изключване, за да спре веригата и поставете правилно откатната спирачка **(9)** в позиция O (вж. фигура **F1**).

Откат на веригата (вижте фигура H)

С основни познания за откат можете да намалите възникващите откати, които могат да доведат до злополуки.

Винаги трябва да стоите стабилно на земята и да пазите равновесие.

Под откат на триона се разбира внезапното отскачане нагоре и назад на работещия верижен трион вследствие на допир на върха на меча с материала за рязане или при заклинване на веригата.

Когато възникне откат, верижният трион се държи непредсказуемо и може да предизвика тежки травми на работещия с него или намиращи се наблизо лица.

Внимавайте особено при рязане в странична или наклонена посока, както и при надлъжни разрези. При такива разрези зъбчатият упор **(11)** обикновено не може да се използва.

За да минимизирате отката, спазвайте следните предпазни мерки:

- Винаги внимавайте за правилната работа с верижния трион.
- Владейте стабилно верижния трион и дръжте стегнато лявата си ръка, за да запазите контрола над верижния трион, в случай че възникне откат.
- Уверете се, че в областта, в която режете, няма препятствия. Внимавайте върхът на меча да не влезе в контакт със стъбло, клон, ограда или друго препятствие, което можете да улучите при работата с триона.

Указание: Възможен е откат, когато върхът на меча влезе в контакт с препятствие.

- Винаги режете с пълната скорост на верижния трион. Натискайте докрай превключвателя за включване/изключване **(2)** и поддържайте равномерна скорост на рязане.
- Използвайте само препоръчаните от Bosch резервни мечове и вериги, които предизвикват по-малко откат.

Откатна спирачка

Откатната спирачка е предпазен механизъм, който се активира с китката на ръката чрез лоста за активиране на откатната спирачка **(9)**, когато възникне откат. Веригата на триона спира незабавно. С това се намалява опасността от нараняване вследствие на откат.

Редовно тествайте функционирането на откатната спирачка:

- Дръжте верижния трион здраво с две ръце.
- Включете верижния трион.
- Когато веригата на триона се завърти, натиснете напред лоста с китката на ръката, за да активирате откатната спирачка **(9)**. Не използвайте верижния трион, ако веригата на триона не спре незабавно при този тест.

Указание: При нормална употреба не спирайте верижния трион чрез умишлено натискане на лоста за откатната спирачка **(9)**.

Рязане на стъбла (вж. фигура I)

- Винаги подпирайте стъблата преди рязането.
- Разрязвайте пъновете извън точките на подпиране, за да предотвратите заклинване и блокиране на веригата.
- Внимавайте веригата да не допре земята или подпорните съоръжения.
- Поради опасност от препъване внимавайте за пънове, клони и корени.

Рязане на дърво под напрежение (вижте фигура J)

- Рязането на дървета, клони или греди под напрежение трябва да се извършва само от квалифицирани и опитни специалисти. Необходимо е то да се извършва с изключително внимание. Съществува повишена опасност от трудова злополука.

Премахване на клони на клон или дърво (вижте фигура K)

- Под окастряне се разбира отрязването на клоните от съборено дърво или дебел клон.
- Първоначално оставете клоните, насочени надолу и подпиращи дървото.
- Отрежете по-малките клони с един срез.

Отстраняване на дефекти

Ако електроинструментът не функционира правилно, таблицата по-долу показва симптоми на дефекти, възможните причини, както и мерки за отстраняването им. Ако не можете да идентифицирате дефекта с помощта на таблицата, моля, обърнете се към оторизиран сервиз за електроинструменти.

Внимание: преди да започнете търсенето на проблем изключете електроинструмента и извадете акумулаторната батерия.

Симптом	Възможна причина	Помощ
Верижният трион не работи	Спирачката за откат се е активирала	вж. фиг. **F1**

Симптом	Възможна причина	Помощ
	Акумулаторната батерия е изтощена	Заредете акумулаторната батерия, вж. също "Указания за зареждането"
	Защитата на двигателя се е задействала	Оставете двигателя да се охлади
	Акумулаторната батерия е твърде студена/твърде гореща	Оставете акумулаторната батерия да се затопли/охлади
	Електроинструментът е дефектен	Потърсете клиентската служба
	Обтягането на веригата е твърде високо	Регулирайте обтягането на веригата.
Верижният трион работи с прекъсвания	Акумулаторната батерия е изтощена	Заредете акумулаторната батерия, вж. също "Указания за зареждането"
	Електроинструментът е дефектен	Потърсете клиентската служба
Прекомерно много масло	Остатъчно масло от зоната на веригата и зъбното колело	(вж. „Поддръжка и сервиз“, Страница 261)
Подсушете веригата на триона	Няма масло в масления резервоар	Допълнете масло, вж. също "Смазване на веригата на триона"
	Маслена дюза **(7)** запушена	Почистете маслената дюза **(7)**
	Маслен филтър запушен	Свържете се с клиентската служба на Bosch
Верига на триона/направляваща шина гореща	Няма масло в масления резервоар	Допълнете масло
	Обтягането на веригата е твърде високо	Регулирайте обтягането на веригата.
	Веригата на триона е тъпа	Сменете веригата на триона
	Каналът за изтичане на масло е запушен	Потърсете клиентската служба
Верижният трион трака, вибрира или не реже правилно	Обтягането на веригата е твърде ниско	Дозатегнете веригата
	Веригата на триона е тъпа	Сменете веригата на триона
	Веригата на триона е износена	Сменете веригата на триона
	Зъбите на триона сочат в грешна посока	Монтирайте правилно веригата на триона
	Пилата е повредена или износена	Сменете пилата или се свържете с клиентската служба на Bosch
Силни вибрации/шумове	Електроинструментът е дефектен	Потърсете клиентската служба
	Погрешен монтаж на веригата	Проверете дали веригата е монтирана правилно, вж. също "Монтиране на пилата и обтягане на веригата на триона".
Продължителността на рязане с едно зареждане на акумулаторната батерия е твърде кратка	Твърде много триене поради липсващо смазване	Осигурете смазването на веригата (вж. "Смазване на веригата на триона")
	Веригата на триона трябва да бъде почистена	Почистете веригата на триона
	Лоша техника на рязане	вж. "Работа с верижния трион"
	Акумулаторната батерия не е напълно заредена	Заредете акумулаторната батерия, вж. също "Указания за зареждането"
	Температурата на акумулаторната батерия е извън допустимия диапазон	Оставете акумулаторната батерия да се затопли на стайна температура (в рамките на допустимия температурен диапазон от 0–45 °C)
	Обтягането на веригата е твърде високо	Регулирайте обтягането на веригата.
	Веригата на триона е тъпа	Сменете веригата на триона
Веригата на триона се движи бавно	Акумулаторната батерия е изтощена	Заредете акумулаторната батерия, вж. също "Указания за зареждането"
	Температурата на акумулаторната батерия е извън допустимия диапазон	Оставете акумулаторната батерия да се затопли на стайна температура (в рамките на допустимия температурен диапазон от 0–45 °C)

Поддръжка и сервиз

Поддръжка, почистване и транспортиране

- ▶ **Внимание! Преди почистване и техническо обслужване на електроинструмента го изключете и извадете акумулаторната батерия.**
- ▶ **Работете винаги с подходящо облекло и лични предпазни средства.**
- ▶ **Редовно преглеждайте верижния трион за явни дефекти като разхлабена, откачена или повредена верига на триона, разхлабено закрепване и износени или повредени компоненти.**
- ▶ **Не извършвайте промени по градинския инструмент.** Неразрешени промени могат да нарушат безопасността на Вашия градински инструмент, да доведат до силни шумове и вибрации, както и до отпадане на гаранцията.

Поддръжка и почистване

- За да работите добре и безопасно, поддържайте чисти електрическия инструмент и вентилационните отвори.
- За почистване на електрическия инструмент не използвайте вода, разтворители или полиращи препарати.
- За да отстраните замърсявания от електрическия инструмент, използвайте чиста кърпа или твърда четка.
- Използвайте чиста кърпа, за да отстраните внимателно замърсявания от маслената дюза **(7)**. Внимавайте в маслената дюза **(7)** да не попаднат замърсявания, тъй като те могат да доведат до запушвания и проблеми при смазването.

Поддръжка на веригата на триона

- Почиствайте пилата и веригата на триона преди да съхранявате продукта за по-дълъг период от време, за да предотвратите заклинване на частите.

Веригата на триона се почиства по следния начин:

- Извадете капака **(17)**, пилата **(14)** и веригата на триона **(13)** от верижния трион и ги почистете с твърда четка.
- Прегледайте веригата на триона за повреди и сменете или заточете веригата.

Смяна и заточване на веригата на триона

- ▶ **За постигане на оптимална ефективност и безопасност е необходима остра верига на триона.**
- ▶ **Никога не заточвайте сами веригата, освен ако имате опит в този тип дейност.**

При продължителна употреба и при контакт с други, различни от дърво предмети веригата на триона може да се изтъпи.

- Сменете веригата на триона с верига за триони на Bosch или дайте веригата на триона за професионално заточване, вж. „Принадлежности“.
- За монтаж на веригата на триона към инструмента (вж. „Монтиране на пилата и затягане на веригата на триона (вж. фиг. **B1**–**B6**)“, Страница 256).

Поддръжка на меча

- ▶ **Заменяйте меча само ако познавате добре машината и разбирате указанията, в противен случай, моля, обръщайте се към оторизиран сервиз на Бош.**
- ▶ **Използвайте само препоръчаните от Bosch резервни мечове.**

Проверете меча за пукнатини или износване. При повреда сменете меча. За ръководство за отстраняване на меча (вж. „Монтиране на пилата и затягане на веригата на триона (вж. фиг. **B1**–**B6**)“, Страница 256).

Резервни части и принадлежности (вж. фигура L)

На www.bosch-pt.com ще намерите чертежи на частите в разглобен вид и информация за резервни части.

Транспортиране и съхранение на верижния трион

Преди да транспортирате верижния трион:

- Винаги изваждайте акумулаторната батерия.
- За да предотвратите наранявания, винаги поставяйте предпазителя за веригата **(18)** върху меча **(14)**, когато верижният трион не се използва.
- Винаги застопорявайте спирачката на веригата, като тласнете напред защитата за ръката/спирачката на веригата.
- Препоръчва се носене на верижния трион с меча назад.

Преди да приберете верижния трион, освен всички стъпки за транспортиране на верижния трион извършете следните стъпки:

- Изпразнете масления резервоар, преди да приберете верижния трион и преди употреба го напълнете отново.
- Съхранявайте верижния трион на сигурно, сухо, недостъпно за деца място.
- Никога не поставяйте предмети върху верижния трион.

Клиентска служба и консултация относно употребата

България

Тел.: +359(0)700 13 667

Линкът към нашите сервизни адреси и гаранционни условия ще откриете на последната страница.

Моля, при въпроси и при поръчване на резервни части винаги посочвайте 10-цифрения каталожен номер, изписан на табелката на уреда.

Предаване за отпадъци

Продукти, акумулаторни батерии, принадлежности и опаковки трябва да се предават за екологосъобразно рециклиране.

Не изхвърляйте градински електроинструменти и акумулаторни или обикновени батерии при битовите отпадъци!

Само за страни от ЕС:

Съгласно Европейската директива 2012/19/ЕС негодни за употреба продукти и съгласно Европейската директива 2006/66/ЕО дефектни или излезли от употреба акумулаторни батерии/батерии трябва да се събират разделно и да се предават за екологосъобразно рециклиране.

При неправилно изхвърляне излезли от употреба електрически и електронни уреди могат да имат вредни ефекти върху околната среда и човешкото здраве поради евентуално наличие на опасни вещества.

Македонски

Безбедносни напомени

Толкување на симболите

Општи безбедносни правила.

Прочитајте го упатството за употреба.

Не употребувајте го овој производ кога има дожд.

Држете ја пилата секогаш со двете раце.

Внимавајте на повратен удар на пилата и избегнувајте контакт со врвот на сечилото.

Носете заштита за очи, слух и глава.

Носете заштитни ракавици.

ПРЕДУПРЕДУВАЊЕ: Тргнете ја батеријата пред сервисирање.

Општи предупредувања за безбедност за електрични алати

⚠ ПРЕДУ-ПРЕДУВАЊЕ **Прочитајте ги сите безбедносни предупредувања, илустрации и спецификации приложени со овој електричен алат.** Непридржувањето до сите упатства приложени подолу може да доведе до струен удар, пожар и/или тешки повреди.

Зачувајте ги безбедносните предупредувања и упатства за користење и за во иднина.

Поимот „електричен алат“ во безбедносните предупредувања се однесува на електрични апарати што користат струја (кабелски) или апарати што користат батерии (акумулаторски).

Безбедност на работниот простор

- ▶ **Работниот простор одржувајте го чист и добро осветлен.** Преполни или темни простории може да доведат до несреќа.
- ▶ **Не работете со електричните алати во експлозивна околина, како на пример, во присуство на запаливи течности, гасови или прашина.** Електричните алати создаваат искри коишто може да ја запалат прашината или гасовите.
- ▶ **Држете ги децата и присутните подалеку додека работите со електричен алат.** Невниманието може да предизвика да изгубите контрола.

Електрична безбедност

- ▶ **Не ги изложувајте електричните алати на дожд или влажни услови.** Ако влезе вода во електричниот алат, ќе се зголеми ризикот од струен удар.

Лична безбедност

- ▶ **Бидете внимателни, внимавајте како работите и работете разумно со електричен алат. Не користете електричен алат ако сте уморни или под дејство на дроги, алкохол или лекови.** Еден момент на невнимание додека работите со електричните алати може да доведе до сериозна лична повреда.
- ▶ **Користете лична заштитна опрема. Секогаш носете заштита за очи.** Заштитната опрема, како на пр., маска за прашина, безбедносни чевли коишто не се лизгаат, шлем или заштита за уши, коишто се користат за соодветни услови, ќе доведат до намалување на лични повреди.
- ▶ **Спречете ненамерно активирање. Проверете дали прекинувачот е исклучен пред да го вклучите во струја и/или со сетот на батерии, пред да го земете или носите алатот.** Носење на електричните алати со прстот позициониран на прекинувачот или вклучување во струја на електричните алати чијшто прекинувачот е вклучен, може да предизвика несреќа.
- ▶ **Отстранете каков било клуч за регулирање или француски клуч пред да го вклучите електричниот алат.** Француски клуч или клуч прикачен за ротирачкиот дел на електричниот алат може да доведе до лична повреда.
- ▶ **Не ги пречекорувајте ограничувањата. Постојано одржувајте соодветна положба и рамнотежа.** Ова овозможува подобра контрола на електричниот алат во непредвидливи ситуации.
- ▶ **Облечете се соодветно. Не носете широка облека и накит. Косата и алиштата треба да бидат подалеку од подвижните делови.** Широката облека, накитот

или долгата коса може да се закачат за подвижните делови.

- ▶ **Ако се користат поврзани уреди за вадење прашина и собирање предмети, проверете дали се правилно поврзани и користени.** Собирањето прашина може да ги намали опасностите предизвикани од неа.
- ▶ **Не дозволувајте искуството стекнато со честа употреба на алатите да ве направи спокојни и да ги игнорирате безбедносните принципи при нивното користење.** Невнимателно движење може да предизвика сериозна повреда во дел од секунда.

Употреба и чување на електричните алати

- ▶ **Не го преоптоварувајте електричниот алат. Користете соодветен електричен алат за намената.** Со соодветниот електричен алат подобро, побезбедно и побрзо ќе ја извршите работата за која е наменет.
- ▶ **Не користете електричен алат ако не можете да го вклучите и исклучите со помош на прекинувачот.** Секој електричен алат којшто не може да се контролира со прекинувачот е опасен и мора да се поправи.
- ▶ **Исклучете го електричниот алат од струја и/или извадете го сетот на батерии, ако се вади, пред да правите некакви прилагодувања, менувате дополнителна опрема или го складирате електричниот алат.** Со овие превентивни безбедносни мерки се намалува ризикот од случајно вклучување на електричниот алат.
- ▶ **Чувајте ги електричните алати подалеку од дофат на деца и не дозволувајте лицата кои не ракувале со електричниот алат или не се запознаени со ова упатство да работат со истиот.** Електричните алати се опасни во рацете на необучени корисници.
- ▶ **Одржување на електрични алати и дополнителна опрема. Проверете го порамнувањето или прицврстување на подвижните делови, спојот на деловите и сите други услови што може негативно да влијаат врз функционирањето на електричниот алат. Ако е оштетен, однесете го електричниот алат на поправка пред да го користите.** Многу несреќи се предизвикани заради несоодветно одржување на електричните алати.
- ▶ **Острете и чистете ги алатите за сечење.** Соодветно одржуваните ивици на алатите за сечење помалку се виткаат и полесно се контролираат.
- ▶ **Електричниот алат, дополнителната опрема, деловите и др., користете ги во согласност со ова упатство, внимавајте на работните услови и работата која ја вршите.** Користењето на електричниот алат за други намени може да доведе до опасни ситуации.
- ▶ **Рачките и површините за држење одржувајте ги суви, чисти и неизмастени.** Рачките и површините за држење што се лизгаат не овозможуваат безбедно ракување и контрола на алатот во непредвидливи ситуации.

Употреба и чување на батериски алат

- ▶ **Полнете ја батеријата само со полнач наведен од производителот.** Полнач којшто е соодветен за еден тип сет на батерии може да предизвика опасност од пожар ако се користи за друг сет на батерии.
- ▶ **Електричните алати користете ги само со специјално наменети сетови на батерии.** Користењето на други сетови на батерии може да предизвика опасност од повреда или пожар.
- ▶ **Кога не го користите сетот на батерии, чувајте го подалеку од други метални предмети, како на пр., спојувалки, монети, клучеви, шајки, завртки или други помали метални предмети што може да предизвикаат спој од еден до друг извор.** Краток спој на батериските извори може да предизвика изгореници или пожар.
- ▶ **Под непредвидени околности, течноста може да истече од батеријата; избегнувајте контакт. При случаен допир, измијте се со млаз вода. Ако течноста влезе во очите, побарајте дополнителна медицинска помош.** Течност истечена од батеријата може да предизвика иритација или изгореници.
- ▶ **Не употребувајте сет на батерии или алат што е оштетен или изменет.** Оштетени или изменети батерии може да реагираат непредвидливо и да предизвикаат пожар, експлозија или опасност од повреда.
- ▶ **Не го изложувајте сетот на батерии или алатот на оган или висока температура.** Изложувањето на оган или на температура повисока од 130 °C може да предизвика експлозија.
- ▶ **Следете ги сите упатства за полнење и не го полнете сетот на батерии или алатот надвор од температурниот опсег наведен во упатствата.** Неправилното полнење или на температура надвор од наведениот опсег може да ја оштети батеријата и да ја зголеми опасноста од пожар.

Сервисирање

- ▶ **Електричниот алат сервисирајте го кај квалификувано лице кое користи само идентични резервни делови.** Со ова се овозможува безбедно одржување на електричниот алат.
- ▶ **Никогаш не поправајте оштетени сетови на батерии.** Поправката на сетови на батерии треба да ја врши само производителот или овластен сервис.

Општи безбедносни предупредувања за моторни пили

- ▶ **Чувајте ги сите делови на телото понастрана од ланецот додека работи. Пред да ја вклучите пилата, проверете ланецот ништо да не допира.** При работа со пилата, и еден момент на невнимание може да предизвика ланецот да Ви се заплетка во облеката или во телото.

- **Секогаш држете ја пилата со десната рака на задната рачка и со левата рака на предната рачка.** Обратното држење на пилата го зголемува ризикот од повреда и никогаш не треба да се практикува.
- **Држете го апаратот само за изолираните површини, бидејќи ланецот може да дојде во контакт со скриени кабли.** Контактот на ланецот со жици што спроведуваат струја може да ги наелектризира металните делови на пилата и да доведе до струен удар на ракувачот.
- **Носете заштитни очила. Се препорачува и носење на дополнителна заштитна опрема за ушите, главата, рацете, нозете и стапалата.** Соодветна заштитна облека ќе ја намали опасноста од повреда предизвикана од отфрлен отпад или случаен допир на ланецот.
- **Не користете ја моторната пила на дрво, скала, покрив или нестабилна подлога.** Работењето со моторната пила на таков начин може да предизвика сериозни повреди.
- **При употреба на пилата, секогаш стојте стабилно и цврсто со нозете на тлото и секогаш користете ја пилата на цврста, безбедна и рамна површина.** Лизгавите површини или нестабилните површини може да доведат до губење рамнотежа или губење на контролата врз моторната пила.
- **Кога сечете затегната гранка, внимавајте да не отскокне.** При ослободување на затегнатоста, гранката може да отскокне и да го повреди ракувачот и/или да ја исфрли пилата од контрола.
- **Бидете особено внимателни кога сечете повеќе гранки одеднаш и фиданки.** Мекиот материјал може да се заплетка во ланецот, да Ве повлече кон себе и да Ве исфрли од рамнотежа.
- **Секогаш носете ја пилата исклучена, држејќи ја за рачката со ланецот свртен од себе. При транспорт или складирање, секогаш ставете ја футролата на ланецот.** Исправното ракување со ланецот ќе ја намали опасноста од случаен контакт со ланецот во движење.
- **Следете ги упатствата за подмачкување, затегнување на ланецот како и при замена на шипката и ланецот.** Несоодветно затегнатиот или неподмачкан ланец може да се скине или да отскокне.
- **Сечете само дрво. Не користете ја пилата во цели за коишто не е наменета. На пример: Немојте да ја употребувате пилата за сечење на метал, пластика, зидарски и градежни материјали коишто не се од дрво.** Употребата на пилата во цели за коишто не е наменета може да доведе до опасни ситуации.
- **Овој електричен алат не е наменет за сечење дрвја.** Користењето на моторната пила за каква било друга операција, освен онаа за која е дизајнирана, може да резултира со сериозни повреди на операторот или случајните минувачи.
- **Придржувајте се на упутставата при чистење заглавен материјал, складирање или сервисирање на моторната пила. Задолжително проверувајте дали прекинувачот за напојување е исклучен и дали батеријата е извадена.** Неочекувано работење на моторната пила при отстранување на заглавениот материјал или за време на одржувањето може да резултира со сериозни повреди.
- **Чувајте го уредот подалеку од дожд или влага.** Водата што влегува во уредот го зголемува ризикот од електричен удар.
- **Чувајте ги батериите подалеку од дожд или влага.** Водата што влегува во батеријата го зголемува ризикот од електричен удар.
- **Рачките и површините за држење одржувајте ги суви, чисти и неизмастени.** Рачките и површините за држење што се лизгаат не овозможуваат безбедно ракување и контрола на алатот во непредвидливи ситуации.
- **Причини за отскокнување на ланецот и заштита од повратен удар:**
  Отскокнување може да се случи ако врвот на водилката допре некој предмет, или ако дрвото се стегне и го заглави ланецот во резот.
  Допирање на водилката во некои случаи може да доведе до отскокнување, зафрлајќи ја одеднаш пилата наназад кон ракувачот.
  Заглавување на ланецот кај водилката може да предизвика зафрлање на пилата наназад кон ракувачот.
  Овие две ситуации можат да доведат до губење на контрола над пилата и претставуваат опасност од повреда. Не потпирајте се само на заштитните механизми вградени во пилата. Сите корисници на пила со синџир треба да преземат разни мерки за да можат да работат без несреќи и повреди.
  Повратниот удар е последица од погрешна или неправилна употреба на моторната пила. Тоа може да се спречи со преземање соодветни мерки на претпазливост како што е опишано подолу:
- **Пилата држете ја со двете раце цврсто, со палецот и другите прсти околу рачките. Заземете став со телото и рацете така да можете да спречите отскокнување на пилата кон Вас.** Ракувачот може да ги контролира отскокнувањата, доколку преземе потребни мерки на претпазливост. Никогаш не испуштајте ја пилата.
- **Не пресегнувајте предалеку и не подигнувајте ја пилата повисоко од висината на Вашите рамена.** Со ова ќе спречите несакано допирање на врвот, што овозможува подобра контрола врз пилата во непредвидени ситуации.
- **Употребувајте само резервни делови и ланци одредени од произведувачот.** Несоодветна замена може да предизвика кинење на ланецот и отскокнување.
- **Придржувајте се до упатствата за остреење и одржување на пилата дадени од произведувачот.**

Намалувањето на длабочината ја зголемува опасноста од отскокнување.

Дополнителни сигурносни напомени

- ▶ **Овој уред содржи магнети - Не ставајте го магнетот во близина на импланти и други медицински уреди, како што се пејсмејкери или инсулински пумпи, магнетни носачи на податоци и магнетно чувствителни уреди.** Магнетот создава поле, кое може да ја наруши функцијата на овие видови медицински уреди или да предизвика неповратно губење на податоци.
- ▶ **Оваа машина не е наменета на личности (и деца) со ограничени физички, сетилни или ментални можности, со недостаток на искуство и знаење, освен ако не им се обезбедени соодветни инструкции или надзор за употреба на машината од страна на личност одговорна за нивната безбедност.** Децата треба да бидат под надзор да не си играат со уредот.
- ▶ **При работата, држете го електричниот апарат цврсто со двете дланки и стојте стабилно.** Со електричниот апарат посигурно ќе управувате ако го држите со двете дланки.
- ▶ **Пред да ја користите машината проверете да се монтирани сите штитници и рачки.** Никогаш не работете со машина која не е целосно монтирана или на која се вршени недозволени преправки.
- ▶ Секогаш ракувајте со електричниот алат со правилно порамнет и затегнат ланец. Користењето на електричниот алат со неправилно порамнет и неправилно затегнат ланец може да го скине ланецот, да предизвика повратен удар и / или повреда.
- ▶ Не дозволувајте нечистотија и отпадоци да влегуваат во отворите за ладење.

Безбедносни напомени за оптимално користење на батериите

- ▶ **Уверете се дека тримерот е исклучен пред да ја ставите батеријата.** Ставањето на батеријата додека уредот работи може да предизвика несреќа.
- ▶ **Употребувајте само Бош батерии наменети за овој уред.** Употребата на некои други батерии може да предизвика повреда или пожар.
- ▶ **Не модифицирајте и отворајте ја батеријата.** Постои опасност од краток спој.

Заштитете ја батеријата од топлина, на пр. од долготрајно изложување на сончеви зраци, оган, вода и влага. Постои опасност од експлозија.

- ▶ **Неупотребената батерија држете ја подалеку од канцеларски спајалици, клучеви, железни пари, клинци, шрафови или други мали метални предмети, што може да предизвикаат премостување на контактите.** Краток спој меѓу контактите на батеријата може да предизвика изгореници или пожар.
- ▶ **Доколку се оштети батеријата или не се користи правилно, од неа може да излезе пареа.** Внесете свеж воздух и доколку има повредени побарајте помош од лекар. Пареата може да ги надразни дишните патишта.
- ▶ **Користете ја батеријата само во производи од производителот.** Само на тој начин батеријата ќе се заштити од опасно преоптоварување.
- ▶ **Батеријата може да се оштети од острите предмети како на пр. клинци или одвртувач или со надворешно влијание.** Може да дојде до внатрешен краток спој и батеријата може да се запали, да пушти чад, да експлодира или да се прегрее.
- ▶ **Не предизвикувајте краток спој на батеријата.** Инаку, постои опасност од експлозија.
- ▶ Заштитете ја батеријата од влага и вода.
- ▶ Складирајте ја батеријата во граници на температура од −20 °C до 50 °C. Не оставајте ја батеријата на пример во автомобил на лето.
- ▶ Повремено чистете ги отворите за проветрување на батеријата со мека, чиста и сува четка.

Ознаки

Следните симболи се важни за читање и разбирање на упатството за употреба. Ве молиме проучете ги симболите и нивното значење. Точната интерпретација на симболите ќе ви помогне подобро и побезбедно да го користите уредот.

Ознака	Значење
	Носете заштитни ракавици.
	Држете ги децата, луѓето и домашните миленици подалеку.
	Правец на движење
	Насока на реакција
	Тежина
	Вклучување
	Исклучување
	Дозволено дејство
	Забрането дејство
CLICK!	Звучен шум

Ознака	Значење
	Опрема/резервни делови

Опис на производот и перформансите

Прочитајте ги сите безбедносни предупредувања и упатства. Непочитувањето на безбедносните предупредувања и упатства може да доведе до електричен удар, пожар и/или сериозни повреди.

Видете ги илустрациите во предниот дел од упатството за работа.

Употреба со соодветна намена

Електричниот алат се користи за режење дрвја и стебла близу до земјата. Пилата сече вдолж и попреку на влакната на дрвото.

Овој уред не е соодветен за сечење материјали со минерален состав.

Овој електричен алат не е наменет за сечење дрвја.

Илустрација на компоненти

Нумерирањето на илустрираните компоненти се однесува на приказот на електричниот алат на графичката страница.

(1) Задна дршка
(2) Прекинувач за вклучување/исклучување
(3) Блокада за прекинувач за вклучување/исклучување
(4) Приказ за нивото на маслото
(5) Затворач на резервоарот за масло
(6) Запчаник на синџир
(7) Млазница за масло
(8) Предна дршка
(9) Заштита за раце/лост за активирање на сопирачка за повратен удар
(10) Завртки за прицврстување
(11) Канџест граничник
(12) Отвори за вентилација
(13) Синџир за пила
(14) Сечило
(15) Прстен за затегнување на синџирот
(16) Копче за заклучување
(17) Поклопец на запчаникот за синџир
(18) Штитник за синџир
(19) Копче за отклучување на батерија
(20) Батерија
(21) Полнач[a)]
(22) Тркало за затегнување

a) **Опишаната опрема прикажана на сликите не е дел од стандардниот обем на испорака.**

Технички податоци

Моторна пила		PKE18V-30-28
Број на дел		**3 600 HB8 B..**
Номинален напон[A)]	V	18
Брзина на синџирот во празен од	m/s	9
Должина на сечило	cm	30
Чекор на синџирот на пила		3/8" низок профил
Јачина на погонска алка	mm	1,1 (0,043")
Број на погонски алки		45
Макс. дијаметар на сечење	cm	27,5
Количина на полнење на резервоарот за масло	ml	160
Автоматско подмачкување на синџир		●
Ѕвезда за пренасочување		●
Тежина според EN 62841-4-1[A)]		
– со батерија	kg	4,5 (4,0 Ah)–4,6 (6,0 Ah)
– без батерија	kg	3,9
– без батерија, сечило или синџир на пила		3,3
Сериски број		Видете го серискиот број (спецификациона плочка) на производот
Препорачана околна температура при полнење	°C	0 … +35

Моторна пила		PKE18V-30-28
Дозволена околна температура при работење [B)] и при полнење	°C	−20 … +50
Компатибилни батерии		PBA18V…W ≥ 1,5 Ah
Препорачани акумулаторски батерии		PBA18V…W ≥ 4,0 Ah
Препорачани полначи		AL 18…

A) во зависност од употребената батерија

B) ограничена моќност на температури < 0 °C

Информации за бучава/вибрации

Вредности за емисија на бучава утврдени според **EN 62841-4-1**.

Ниво на бучава на електричниот алат оценето со A е типично: ниво на звучниот притисок **86** dB(A); ниво на звучниот притисок **94** dB(A). Несигурност K = **4,0** dB.

Носете заштита за слухот!

Вредностите на вибрации a_h (континуирани вибрации), p_F (повторени ударни вибрации) и несигурност K се утврдени според **EN 62841-4-1**.

a_h = **5,6** m/s^2 (K = **1,5** m/s^2),
p_F = **402** m/s^2 (K = **56** m/s^2)

Бидејќи декларираната(е) вкупна вредност(и) на вибрации и декларираната(е) вредност(и) на емисија на бучава се измерени според стандардизиран тест метод и може да се користат за споредување на еден електричен алат со друг.

Наведената/-ните вкупна(и) вредност(и) на вибрации и наведената/-ните вредност(и) за емисија на бучавост(а) исто така може да се користат за прелиминарна проценка на изложеноста.

Емисиите на вибрации и бучава за време на реалната употреба на алатот може да се разликуваат од декларираните вредности, во зависност од начинот на кој се користи електричниот алат, особено од типот на предметот што се обработува; и потребата да се воспостават безбедносни мерки за заштита на операторот, врз основа на проценка на изложеноста на вибрации за време на реалните услови на употреба (земајќи ги предвид сите делови од работниот циклус, како што се времињата кога електричниот алат е исклучен и времето кога е вклучен, но работи без оптоварување).

Батерија

Bosch продава батериски електрични алати и без батерија. Дали батеријата е содржана во обемот на испорака можете да видите на пакувањето.

Полнење на батеријата

- ▶ **Користете ги само полначите коишто се наведени во техничките податоци.** Само овие уреди за полнење се погодни за литиум-јонската батерија за Вашиот електричен уред.

Напомена: Литиум-јонските батерии се испорачуваат делумно наполнети порани меѓународните прописи за транспорт. За да се загарантира целосната јачина на батеријата, пред првата употреба целосно наполнете ја.

Ставање на батеријата

Вметнете ја наполнетата акумулаторска батерија во прифатот за батерија, додека не се вклопи.

Вадење на батеријата

За да ја извадите акумулаторската батеријата, притиснете на копчето за отворање и извлечете ја батеријата. **Притоа не употребувајте сила.**

Приказ за наполнетост на акумулаторската батерија на акумулаторската батерија

Напомена: Не секој тип на батерија има приказ за нивото на наполнетост.

LED-светилките на приказот за наполнетост на акумулаторската батерија го покажуваат нивото на наполнетост на батеријата. Од безбедносни причини, наполнетоста на батеријата може да ја проверите само доколку електричниот алат е во мирување.

Притиснете го копчето за приказот за наполнетост на батеријата за да се прикаже нивото на наполнетост. Ова е можно и со отстранета батерија.

LED-светилка на акумулаторската батерија	Ниво на наполнетост на батеријата
Трајно светло 4 × зелено	≈ 75–100 %
Трајно светло 3 × зелено	≈ 50–75 %
Трајно светло 2 × зелено	≈ 25–50 %
Трајно светло 1 × зелено	≈ 5–25 %
Трепкачко светло 1 × зелено	≈ 0–5 %

Напомени за оптимално користење на батериите

Заштитете ја батеријата од влага и вода.

Складирајте ја батеријата во опсег на температура од −20 °C до 50 °C. Не ја оставајте батеријата на пр. во автомобилот во лето.

Повремено чистете ги отворите за проветрување на батеријата со мека, чиста и сува четка.

Скратеното време на работа по полнењето покажува, дека батеријата е потрошена и мора да се замени.

Внимавајте на напомените за отстранување.

Одржување на батеријата

За да постигнете оптимална употреба на батеријата следете ги следните упатства и мерки на претпазливост:

- Заштитете ја батеријата од влага и вода.
- Чувајте ја батеријата во граници на температура од –20 °C до 50 °C. Не оставајте ја батеријата на пример во автомобил во летен период.
- Батеријата полнете ја одвоено, а не додека стои во уредот.
- Не оставајте ја батеријата во косачката изложена на дирекна сончева светлина.
- Оптималната температура за чување на батеријата изнесува 5 °C.
- Повремено чистете ги отворите за проветрување на батеријата со мека, чиста и сува четка.

Скратеното време на работа по полнењето покажува дека батеријата е потрошена и мора да се замени.

Монтажа

За Ваша безбедност

- ▶ **Предупредување! Згаснете го уредот и исклучете го од напојување пред секоја операција на чистење или прилагодување.**
- ▶ **Внимавајте! Ланецот е остар. Секогаш носете заштитни ракавици кога работите со ланецот.**
- ▶ **Не работете со пилата во близина на луѓе, деца и животни. Не работете со пилата ако сте под влијание на алкохол, дрога или лекови кои влијаат на способностите.**
- ▶ **Користете ја моторната пила само кога капакот е правилно прицврстен.**

Монтирање на сечилото и затегнување на синџирот на пилата (видете слики B1–B6)

- ▶ **Внимавајте! Секогаш затегнувајте го ланецот на пилата кога е жежок.**
- ▶ **Не употребувајте никакви алатки за монтажа.**
- Поставете ја моторната пила со капакот **(17)** свртен нагоре на соодветна рамна површина.
- Откако ќе се извади сечилото од моторната пила, проверете дали тркалото за затегнување **(22)** на сечилото е целосно свртено спротивно од стрелките на часовникот.
- Држете го сечилото **(14)** со врвот насочен вертикално нагоре и закачете нов или заострен синџир на пила **(13)** во правилната насока на мечот (видете ја сликата **B1**).
- Проверете дали синџирот на пилата **(13)** е правилно поставен во отворот околу целото сечило.
- Ставете го синџирот за пила околу запчаникот на синџирот **(6)** и лизгајте го сечилото **(14)** над завртките за прицврстување **(10)**.
- Проверете дали сите делови се правилно поставени и држете го сечилото со синџирот на пилата во оваа положба.
- Потоа свртете го тркалото за затегнување **(22)** во насока на стрелките на часовникот, додека синџирот на пилата не се затегне делумно и не остане монтиран на сечилото.
- Ставете го капакот **(17)** и свртете го копчето за заклучување **(16)** во насока на стрелките на часовникот, додека капакот делумно не се вклопи.
- Свртете го прстенот за затегнување на синџирот **(15)** во насока на стрелките на часовникот, додека не почувствувате мал отпор при вртење.
- Заклучете го прстенот за затегнување на синџирот **(15)**, со вртење на копчето за заклучување **(16)** во насока на стрелките на часовникот. Проверете го затегнувањето на синџирот со ракавици, со подигање на синџирот на пилата **(13)** од средината на водилката на синџирот **(14)**. Правилното затегнување се постигнува кога синџирот на пилата **(13)** може да се подигне прибл. 4–6 mm од водилката на синџирот **(14)**.
- Ако треба да се прилагоди затегнувањето на синџирот, олабавете го копчето за заклучување **(16)**, со вртење на најмалку едно целосно вртење спротивно од стрелките на часовникот, прилагодете го затегнувањето на синџирот со вртење на прстенот за затегнување на синџирот **(15)** и повторете ги чекорите.
- Откако ќе се постигне правилното затегнување, цврсто држете го прстенот за затегнување на синџирот **(15)** и свртете го копчето за заклучување **(16)** во насока на стрелките на часовникот.
- Ако синџирот е премногу затегнат, одвртете го копчето за заклучување **(16)** и повторете ги чекорите за затегнување.

Напомена: не затегнувајте го синџирот на пилата премногу, прекумерното затегнување ќе предизвика прекумерно абење и ќе го скрати работниот век на синџирот на пилата и може да ја оштети водилката на синџирот.

Напомена: новите синџири за пила може значително да се истегнат кога се користат за првпат. Извадете ја батеријата и редовно проверувајте ја затегнатоста на синџирот на пилата во првите два часа од работата.

Полнење на резервоарот за масло (видете ја сликата D)

Напомена: моторната пила не се испорачува со средство за подмачкување за синџир. Важно е да ја наполните со масло пред употреба. Користењето на моторната пила без масло во синџирот или со нивото на маслото под минималната ознака ќе ги оштети водилката и синџирот на пилата.

За да го наполните резервоарот за масло, постапете на следниов начин:

- Поставете ја моторната пила со затворачот на резервоарот за масло **(5)** свртен нагоре на соодветна површина.
- Исчистете ја областа околу затворачот на резервоарот за масло **(5)**. Користете чиста крпа за да ја отстраните нечистотијата.
- Свртете го затворачот на резервоарот за масло **(5)** спротивно од стрелките на часовникот за да го одвртите.
- Внимателно наполнете го резервоарот за масло со масло за моторна пила.
- Кога го полните маслото за подмачкување на синџирот на пилата, проверете да не навлегува нечистотија или туѓи предмети во резервоарот за масло.
- Затворачот на резервоарот за масло **(5)** е прикачен на моторната пила. Проверете дали затворачот на резервоарот за масло не го блокира отворот на резервоарот за масло при полнење.
- Може да го проверите нивото на маслото за време на работата со помош на приказот за нивото на маслото **(4)**. Кога ќе се достигне минималното ниво, дополнете со ново масло.
- Монтирајте го затворачот на резервоарот за масло **(5)** и добро затегнете го.

Напомена: секогаш користете го маслото наменето за моторната пила за да постигнете најдобри перформанси. Употребата на неодобрено масло може да ги наруши перформансите на системот за масло и да ја поништи гаранцијата.

Подмачкување на ланецот (види слика F3)

Животниот век и ефикасноста на ланецот зависат од оптималното подмачкување. Затоа, при работа, од кај отворот за масло **(7)** ланецот автоматски се подмачкува.

Редовно проверувајте дали ланецот на пилата е правилно подмачкан:

- Со полн резервоар за масло, држете ја моторната пила со врвот на шипката насочен кон светла површина.
- Вклучете го електричниот алат приближно 1 минута или додека маслото не се види на светлата површина.
- Ако не е видливо масло, видете Решавање проблеми со сув ланец.
- Ако системот за подмачкување сè уште не функционира правилно, контактирајте со центар за услуги на клиентите на Bosch.

Забелешка: Филтерот за масло е вграден во резерварот за масло. Контактирајте со службата за корисници на Bosch за решавање или отстранување проблеми.

Забелешка: Маслото се згуснува на ниски температури што го намалува протокот на маслото.

Ракување

- ▶ **Секогаш прочитајте ги упатствата за работа и безбедносните информации пред употреба.**
- ▶ **Секогаш носете соодветна облека и лична заштитна опрема.**
- ▶ **Спроведете го потребното одржување пред секоја употреба.**
- ▶ **Секогаш проверувајте ја состојбата на алатот и ланецот, нивото на маслото и правилното склопување пред употреба. Користете ја моторната пила само ако е во совршена работна состојба.**
- ▶ **Секогаш бидете сигурни дека областа е сува и без пречки и дека нема случајни минувачи во таа област.**
- ▶ **При употреба на пилата, секогаш стојте стабилно и цврсто со нозете на тлото и секогаш користете ја пилата на цврста, безбедна и рамна површина.**
- ▶ **Никогаш не користете моторна пила на скали или над висината на рамото.**
- ▶ **Никогаш не достигнувајте премногу далеку или не работете со раширени раце.**
- ▶ **Држете ја пилата секогаш цврсто со двете раце.**
- ▶ **Не оставајте го производот на подот. Опасност од сопнување!**
- ▶ **Не пушете и не внесувајте оган или пламен во работната просторија. Прашината од моторна пила може да биде многу запалива.**
- ▶ **Не притискајте го копчето за вклучување/исклучување откако уредот автоматски ќе се исклучи. Во спротивно батеријата може да се оштети.**

Забелешка: Пилата не се продава наполнета со уље за ланецот. Моторната пила користете ја само откако ќе го наполните резервоарот за масло со масло за ланец.

- ▶ **Користењето моторна пила со погрешно порамнет или неправилно затегнат ланец може да доведе до кинење на ланецот, повратен удар и / или повреда.**
- ▶ **Новите ланци за пила може значително да се издолжат кога се користат за прв пат.**
- ▶ **Редовно проверувајте го затегнувањето на синџирот за време на работата.** За правилно монтирање, (види „Монтирање на сечилото и затегнување на синџирот на пилата (видете слики **B1**–**B6**)“, Страница 268).

Правилно ракување со моторната пила (види слику I)

Секогаш користете го правилното ракување опишано во овој дел:

- Носете соодветни ракавици со моторна пила што не се лизгаат за максимално држење и заштита.
- Секогаш држете ја пилата со двете раце кога пилата е во погон.
- Ставете ја десната рака на задната рачка, а левата на предната рачка, а со палците и прстите да ја заокружувате рачките на моторната пила. (види слика **F2**)

- Одржувајте ја својата тежина во баланс и ставете ги двете стапала на цврсто тло.
- Држете го левиот лакт во „исправена“, вкочанета положба за да ги издржите сите евентуални сили од повратните удари.
- Никогаш немојте да работите со испружени раце или да не се подавате премногу далеку од својот баланс.
- Држете ја цврсто моторната пила и држете ја левата рака вкочанета за да ја одржите контролата врз моторната пила ако се случи повратен удар.
- Држете ја моторната пила на десната страна од телото.
- Погрижете се ниту еден дел од вашето тело да не ја преминува линијата на сечење. Повратен трзај може да ја отфрли моторната пила назад кон вашето тело. (Види слика **I**) Повратниот удар може да ја отфрли моторната пила назад кон вашето тело. (види слика **I**)

Вклучување/исклучување (видете ја сликата F1)

▶ **Носете соодветни ракавици со моторна пила што не се лизгаат за максимално држење и заштита.**

Пред вклучувањето:

- Отстранете го штитникот на синџирот **(18)**.
- Вметнете ја батеријата.
- Држете ја моторната пила цврсто со двете рачки и држете го вашето тело подалеку од дофат на синџирот на пилата. (видете ја сликата **I**).

Вклучување:

- Повлечете ја рачката за да ја активирате сопирачката за повратен удар **(9)** од позиција **O** на позиција **I** во правец на предната рачка **(8)**.
- Притиснете ја блокадата за прекинувачот за вклучување/исклучување **(3)**, а потоа притиснете и задржете го прекинувачот за вклучување/исклучување **(2)**.
- Ослободете ја блокадата веднаш штом работи моторната пила.
- Синџирот на пилата мора да работи со полна брзина пред да започнете да работите на дрвото.

Напомена: Моторната пила не може да се вклучи ако рачката за активирање на сопирачката за повратен удар **(9)** не е правилно деактивирана пред употребата.

Исклучување:

- Ослободете го прекинувачот за вклучување/исклучување **(2)**. Блокадата се враќа на безбедносна/заклучена состојба.
- По употреба, турнете ја рачката за активирање на сопирачката за повратен удар **(9)** од позиција 1 на позиција 2 нанапред, подалеку од предната рачка **(8)**.

Општо однесување (види слика G)

- Корисниците кои прв пат сечат треба да вежбаат сечење трупци на коњ за пила.
- Со исклучена пила, заземете ја правилната положба пред дрвото.
- Вклучете ја моторната пила и уверете се дека ланецот на пилата работи со полна брзина пред да дојде во контакт со дрвото.
- Започнете со сечење со притискање на стоп за канџи **(11)** притиснете на дрвото за да го стабилизирате сечењето.
- Кога сечете подебели трупци или трупци, користете го запирачот за канџи како потпора и при тоа постепено ќе го враќате граничникот за канџи на пониска точка додека сечете. За да го направите ова, повлечете ја моторната пила малку наназад додека не се ослободи стопчето за канџи и повторно ставете ја моторната пила на пониско ниво за да продолжите со пилата. Не вадете ја до крај пилата од резот.
- Држете ја моторната пила да работи во текот на сечењето и одржувајте конзистентна брзина.
- Кога пилите, не притискајте го синџирот на пилата со сила; оставете го да работи.
- Секогаш вадете ја моторната пила од сечењето дрво додека работи ланецот на пилата.
- Внимание при крајот на резот. Тежината на пилата одеднаш се менува при ослободување од дрвото. Постои опасност да се повредат нозете и стапалата.
- Отпуштете го прекинувачот за вклучување/исклучување веднаш штом ќе заврши сечењето, така што ланецот ќе застане и правилно наместете ја сопирачката за повратен удар **(9)** во Позиција O (види слика **F1**).

Отскокнување (види слика H)

Со основно разбирање на повратниот удар, можете да ги намалите повратните удари што се случуваат и може да доведат до несреќи. Секогаш внимавајте да стоите цврсто на земја и да ја одржувате рамнотежата.

Секогаш внимавајте да стоите цврсто на земја и да ја одржувате рамнотежата.

Под отскокнување се подразбира ненадејно и брзо движење на пилата нагоре и наназад коешто се случува кога ланецот (на врвот на плочата) доаѓа во контакт со материјал, или кога се заглавува ланецот.

При отскокнување пилата реагира непредвидливо и може да предизвика тешки повреди кај ракувачот или лицата во непосредна близина.

Обрнете особено внимание на пилењето во странични и дијагонални насоки, како и кога правите засеци по должина. При вакви резови канџа стоп **(11)** нормално не може да се искористи.

За да го минимизирате повратниот удар, почитувајте ги следниве мерки на претпазливост:

- Секогаш внимавајте правилно да ракувате со моторната пила.
- Држете ја цврсто моторната пила и држете ја левата рака вкочанета за да ја одржите контролата врз моторната пила ако се случи повратен удар.
- Проверете дали областа што ја сечете е чиста и да нема препреки. Внимавајте да не дозволите носот на шипката да дојде во контакт со трупец, гранка, ограда

или друга пречка на која може да наидете додека ја користите пилата.

Забелешка: Повратен удар може да се случи ако врвот на сечилото дојде во контакт со пречка.

- Секогаш сечете со полна брзина на моторната пила. Целосно притиснете го прекинувачот за вклучување/исклучување **(2)** и одржувајте постојана брзина на сечење.
- За резерва и замена користете само шипки и синџири со низок повратен удар препорачани од Bosch.

Кочница или сопирачка за отскокнувања

Сопирачката за повратен удар е безбедносен механизам кој се активира со зглобот со помош на рачката за активирање на сопирачка **(9)** при повратен удар. Ланецот веднаш се закочува. Ова го намалува ризикот од повреда од повратен удар.

Редовно проверувајте дали работи сопирачката за повратен удар:

- Држете ја пилата секогаш цврсто со двете раце.
- Вклучете ја моторната пила.
- Додека се ротира ланецот на пилата, турнете ја рачката напред со својот зглоб за да ја активирате сопирачката при **(9)** повратен удар. Не користете ја моторната пила ако ланецот на пилата не запре веднаш за време на овој тест.

Забелешка: При нормална употреба, не запирајте ја моторната пила со намерно ракување со рачката на сопирачката за повратен **(9)** удар.

Сечење трупци (види слики I)

- Секогаш прицврстувајте ги трупците пред пилање.
- Секогаш исечете го трупецот покрај обезбедените точки за да спречите заглавување на трупецот и заглавување на ланецот.
- Осигурајте се дека синџирот на пилата никогаш не доаѓа во контакт со земјата или опремата за сечење.
- Внимавајте на трупците, гранките, корените итн. поради ризикот од сопнување.

Пилење дрво под затегнатост (види слика J)

- Бидете исклучително внимателни кога сечете затегнато дрво или гранки. Таквата работа препуштете ја на обучени професионалци. Постои голем ризик од повреда.

Отсекување гранки или дрво (види слика K)

- Под отсекување се подразбира отстранување на гранките од паднатото дрво или големи гранки.
- При одсекување, оставете ги поголемите, пониски гранки на коишто се потпира дрвото.
- Отстранете ги помалите гранки на едно парче.

Отстранување грешки

Ако уредот не работи правилно, во следната табела се наведени можните симптоми, нивните причини и помошните мерки за поправка. Ако не е наведен проблемот кој постои со вашиот уред, контактирајте овластен сервис.

Предупредување: Згаснете го уредот и извадете ја батеријата пред секоја поправка.

Симптом	Можна причина	Помош
Моторната пила не се вклучува	Активирана е сопирачката за повратен удар	Видете ја сликата **F1**
	Батеријата е испразнета	Наполнете ја батеријата, видете и „Упатства за полнење“
	Заштитата на моторот е активирана	Оставете го моторот да се излади
	Батеријата е премногу ладна/премногу топла	Оставете ја батеријата да се загрее/излади
	Електричниот алат е дефектен	Контактирајте со службата за корисници
	Затегнувањето на синџирот е преголемо	Прилагодете го затегнувањето на синџирот.
Моторната пила работи со прекини	Батеријата е испразнета	Наполнете ја батеријата, видете и „Упатства за полнење“
	Електричниот алат е дефектен	Контактирајте со службата за корисници
Вишок масло	Преостанато масло од областа на синџирот и запчаникот	(види „Одржување и сервис“, Страница 272)
Исушете го синџирот на пилата	Нема масло во резервоарот за масло	Дополнете масло, видете го и „Подмачкување на синџирот на пилата“
	Млазницата за масло **(7)** е блокирана	Исчистете ја млазницата за масло **(7)**
	Филтерот за масло е блокиран	Контактирајте со Bosch службата за корисници
Синџирот на пилата/шината-водила се жешки	Нема масло во резервоарот за масло	Дополнете масло
	Затегнувањето на синџирот е преголемо	Прилагодете го затегнувањето на синџирот.
	Синџирот на пилата е тап	Заменете го синџирот на пилата

Симптом	Можна причина	Помош
	Каналот за одвод на масло е блокиран	Контактирајте со службата за корисници
Моторната пила се заглавува, вибрира или не сече правилно	Затегнувањето на синџирот е премало	Затегнете го синџирот
	Синџирот на пилата е тап	Заменете го синџирот на пилата
	Синџирот на пилата е истрошен	Заменете го синџирот на пилата
	Запците на пилата се насочени во погрешна насока	Правилно монтирајте го синџирот на пилата
	Сечилото е оштетено или истрошено	Заменете го сечилото или контактирајте со Bosch службата за корисници
Силни вибрации/ шумови	Електричниот алат е дефектен	Контактирајте со службата за корисници
	Неправилно монтирање на синџирот	Проверете дали синџирот е правилно монтиран, видете „Монтажа на сечилото и затегнување на синџирот на пилата“.
Времето на сечење по полнење на батеријата е прекратко	Премногу триење поради недостаток на подмачкување	Проверете дали синџирот е подмачкан (видете „Подмачкување на синџирот на пилата“)
	Синџирот на пилата треба да се исчисти	Исчистете го синџирот на пилата
	Лоша техника на сечење	Видете „Работа со моторна пила“
	Батеријата не е целосно наполнета	Наполнете ја батеријата, видете и „Упатства за полнење“
	Батеријата е надвор од дозволениот температурен опсег	Оставете ја батеријата да се загрее на собна температура (во рамките на дозволениот температурен опсег од 0–45 °C)
	Затегнувањето на синџирот е преголемо	Прилагодете го затегнувањето на синџирот.
	Синџирот на пилата е тап	Заменете го синџирот на пилата
Синџирот на пилата се движи бавно	Батеријата е испразнета	Наполнете ја батеријата, видете и „Упатства за полнење“
	Батеријата е надвор од дозволениот температурен опсег	Оставете ја батеријата да се загрее на собна температура (во рамките на дозволениот температурен опсег од 0–45 °C)

Одржување и сервис

Одржување, чистење и чување

- ▶ **Предупредување! Згаснете го уредот и исклучете го од напојување пред секоја операција на чистење или прилагодување.**
- ▶ **Секогаш носете соодветна облека и лична заштитна опрема.**
- ▶ **Редовно прегледувајте ја пилата за очигледни дефекти, како што се лабави, изместени и оштетени ланец и плоча, олабавени спојки и истрошени или оштетени делови.**
- ▶ **Не вршете никакви преправки на косачката.** Неовластените модификации може да ја загрозат безбедноста на вашата градинарска алатка и може да резултираат со зголемен шум и вибрации и да ја поништат гаранцијата.

Одржување и чистење

- Одржувајте ја чистотата на електричниот апарат и отворите за проветрување, за да може добро и безбедно да работите.
- Не користете вода, разредувачи и полир пасти.
- Користете чиста крпа или цврста четка за да ја отстраните нечистотијата од електричниот алат.
- Користете чиста ткаенина за да ги отсраните остатоците од млазницата за уље и запчаникот **(7)** внимателно. Внимавајте да во млазницата за уље не навлезат загадувачи **(7)** бидејќи тоа може да доведе до проблеми со затнување и подмачкување.

Одржување на ланецот за пила

- Исчистете го сечилото и синџирот на пилата пред да го складирате производот подолго време за да спречите заглавување на деловите.

Како да го исчистите синџирот на пилата:

- Отстранете го капакот **(17)**, сечилото **(14)** и синџирот на пилата **(13)** од моторната пила и исчистете ги со цврста четка.
- Проверете го синџирот на пилата да не има оштетување и заменете го или заострете го.

Замена и остреење на ланецот на пилата

- ▶ **Потребен е остар ланец за пила за оптимални перформанси и безбедност.**

- ▶ **Никогаш не оштрете го ланецот сами, дури иако имате искуство во тоа.**

Ланецот на пилата може да стане затапи ако се користи долго време или ако дојде во контакт со други предмети освен од дрво.

- Заменете го ланецот за пила со додатоци за ланецот за пила на Bosch или професионално изострете го ланецот за пила, видете ги додатоците.
- За да го монтирате ланецот за пила на алатката (види „Монтирање на сечилото и затегнување на синџирот на пилата (видете слики **B1**–**B6**)“, Страница 268).

Одржуваењена мечот

- ▶ **Заменете го мечот само ако точно ги разбирате производот и упатствата, инаку контактирајте со службата за корисници на Bosch.**
- ▶ **Користете само заменски ножеви препорачани од Bosch.**

Проверете ја чипката дали има пукнатини или абење. Доколку е оштетен, заменете го сечилото. Можете да најдете инструкции како да го отстраните мечот (види „Монтирање на сечилото и затегнување на синџирот на пилата (видете слики **B1**–**B6**)“, Страница 268).

Резервни делови и додатоци (види слика L)

На www.bosch-pt.com ќе најдете нацртани експлодирани ознаки и информации за резервни делови.

Транспорт и складирање на моторната пила

Пред да ја транспортирате моторната пила:

- Секогаш извадете ја батеријата.
- Секогаш прицврстувајте го штитникот на ланецот **(18)** на мечот **(14)** кога моторната пила е неактивна или не се користи за да избегнете можна повреда.
- Секогаш заклучувајте ја кочницата на ланецот со лизгање на заштитникот/кочницата кон напред.
- Се препорачува моторната пила да се носи со сечилото наназад.

Покрај сите чекори за транспорт на моторната пила, извршете ги и следните чекори пред скалдирање на моторната пила:

- Испразнете го резервоарот за масло пред да ја одложите моторната пила и наполнете го пред употреба.
- Чувајте ја пилата на суво, безбедно место вон дофат на деца.
- Не ставајте други предмети на пилата.

Сервисна служба и совети при користење

Северна Македонија

Тел.: 02/ 246 76 10

Линкот до нашите адреси за сервис и гарантни услови може да ги најдете на последната страница.

За сите прашања и нарачки на резервни делови, Ве молиме наведете го 10-цифрениот број од спецификационата плочка на производот.

Депонирање отпад

Електричните уреди, батериите, опремата и амбалажите треба да се сортираат и рециклираат на еколошки начин за повторна употреба.

Не фрлајте ги уредите и батериите во домашната канта за ѓубре!

Само за земји во рамки на ЕУ:

Според европската регулатива 2012/19/EU електричните апарати што се вон употреба и дефектните или искористените батерии според регулативата 2006/66/EC мора одделно да се соберат и да се рециклираат за повторна употреба.

Доколку се фрли неправилно, отпадната електрична и електронска опрема може да има штетни ефекти врз животната средина и здравјето на луѓето поради можното присуство на опасни материи.

Srpski

Bezbednosne napomene

Objašnjenja simbola

Opšte uputstvo o opasnosti.

Pročitajte uputstvo za upotrebu.

Ne koristiti na kiši.

Lančanu testeru uvek čvrsto držite sa obe ruke.

Pazite na povratni udarac lančane testere i izbegavajte kontakt sa vrhom mača.

Nosite zaštitu za oči, uši i glavu.

Nosite zaštitne rukavice.

UPOZORENJE: Pre radova održavanja odvojite akumulator.

Opšte sigurnosne napomene za električne alate

⚠ UPOZORENJE Pročitajte sva sigurnosna upozorenja, uputstva, ilustracije i specifikacije isporučene uz ovaj električni alat. Propusti u pridržavanju svih dolenavedenih uputstava mogu imati za posledicu električni udar, požar i/ili teške povrede.

Čuvajte sva upozorenja i uputstva za buduću upotrebu.

Pojam „električni alat“ upotrebljen u upozorenjima odnosi se na električne alate sa pogonom na struju (sa kablom) i na električne alate sa akumulatorskim pogonom (bez kabla).

Sigurnost radnog područja

- ▶ **Držite vaše radno područje čisto i dobro osvetljeno.** Nered ili neosvetljena radna područja mogu voditi nesrećama.
- ▶ **Ne radite sa električnim alatom u okolini ugroženoj eksplozijom, u kojoj se nalaze zapaljive tečnosti, gasovi ili prašina.** Električni alati stvaraju varnice koje mogu zapaliti prašinu ili isparenja.
- ▶ **Držite podalje decu i druge osobe za vreme korišćenja električnog alata.** Stvari koje vam odvraćaju pažnju mogu dovesti do gubitka kontrole.

Električna sigurnost

- ▶ **Držite električni alat što dalje od kiše ili vlage.** Prodor vode u električni alat povećava rizik od električnog udara.

Sigurnost osoblja

- ▶ **Budite pažljivi, pazite na to šta radite i postupajte razumno tokom rada sa vašim električnim alatom. Ne koristite električni alat ako ste umorni ili pod uticajem droge, alkohola ili lekova.** Momenat nepažnje kod upotrebe električnog alata može rezultirati ozbiljnim povredama.
- ▶ **Nosite ličnu zaštitnu opremu. Uvek nosite zaštitne naočare.** Nošenje zaštitne opreme, kao što je maska za prašinu, sigurnosne cipele koje ne kližu, zaštitni šlem ili zaštita za sluh, zavisno od vrste i upotrebe električnog alata, smanjuje rizik od povreda.
- ▶ **Izbegavajte nenamerno puštanje u rad. Uverite se da je električni alat isključen, pre nego što ga priključite na struju i/ili na akumulator, uzmete ga ili nosite.** Nošenje električnog alata sa prstom na prekidaču ili priključivanje na struju uključenog električnog alata vodi do nesreće.
- ▶ **Uklonite bilo kakve ključeve za podešavanje ili ključeve za zavrtnjeve, pre nego što uključite električni alat.** Ostavljanje ključa za zavrtnjeve ili ključa prikačenog na rotirajući deo električnog alata može rezultirati ličnom povredom.
- ▶ **Izbegavajte neprirodno držanje tela. Pobrinite se uvek da stabilno stojite i u svako doba održavajte ravnotežu.** Ovo omogućava bolje upravljanje električnim alatom u neočekivanim situacijama.
- ▶ **Nosite pogodnu odeću. Ne nosite široku odeću ili nakit. Držite kosu i odeću dalje od pokretnih delova.** Pokretni delovi mogu zahvatiti široku odeću, nakit ili dugu kosu.
- ▶ **Ako mogu da se montiraju uređaji za usisavanje i skupljanje prašine, uverite se da li su priključeni i upotrebljeni kako treba.** Usisavanje prašine može smanjiti rizike koji su povezani sa prašinom.
- ▶ **Ne dozvolite da pouzdanje koje ste stekli čestom upotrebom alata utiče na to da postanete neoprezni i da zanemarite sigurnosne principe za upotrebu alata.** Neoprezno delovanje može prouzrokovati teške povrede u deliću sekunde.

Upotreba i briga o električnim alatima

- ▶ **Ne preopterećujte aparat. Upotrebljavajte električni alat koji je pogodan za vaš zadatak.** Odgovarajući električni alat radi bolje i sigurnije tempom za koji je projektovan.
- ▶ **Ne koristite električni alat čiji je prekidač u kvaru.** Svaki električni alat koji se ne može kontrolisati prekidačem je opasan i mora se popraviti.
- ▶ **Izvucite utikač iz utičnice i/ili izvadite akumulatorsku bateriju iz električnog alata, ukoliko je to moguće, pre nego što izvršite bilo kakva podešavanja, promenu pribora ili pre nego što uskladištite električni alat.** Takve preventivne sigurnosne mere smanjuju rizik od slučajnog pokretanja električnog alata.
- ▶ **Čuvajte nekorišćene električne alate izvan dometa dece i ne dozvoljavajte korišćenje alata osobama koje ne poznaju isti ili nisu pročitale ova uputstva.** U rukama neobučenih korisnika električni alati postaju opasni.
- ▶ **Održavajte električni alat i pribor. Proverite da li pokretni delovi aparata besprekorno funkcionišu i da li su dobro povezani, da li su delovi možda polomljeni ili su tako oštećeni da je ugroženo funkcionisanje električnog alata. Pre upotrebe popravite alat ukoliko je oštećen.** Mnoge nesreće su prouzrokovane lošim održavanjem električnih alata.
- ▶ **Održavajte alate za sečenje oštre i čiste.** Sa adekvatno održavanim alatom za sečenje sa oštrim sečivima manja je verovatnoća da će doći do zapinjanja i upravljanje je jednostavnije.
- ▶ **Upotrebljavajte električni alat, pribor, alate koji se umeću itd. prema ovim uputstvima. Obratite pažnju pritom na uslove rada i posao koji morate obaviti.** Upotreba električnog alata za namene drugačije od predviđenih može voditi opasnim situacijama.
- ▶ **Održavajte drške i prihvatne površine suvim, čistim i bez ostataka ulja ili masnoće.** Klizave drške ili prihvatne površine ne omogućavaju bezbedno rukovanje i upravljanje alatom u neočekivanim situacijama.

Upotreba i briga o alatu na akumulatorski pogon

- ▶ **Punite samo u aparatima za punjenje, koje je preporučio proizvođač.** Punjač koji je pogodan za jednu

vrstu akumulatorske baterije može stvoriti rizik od požara ako se koristi za drugačiju akumulatorsku bateriju.

- ▶ **Upotrebljavajte električni alat samo zajedno sa akumulatorskim baterijama namenjenim za njih.** Upotreba bilo kojih drugih akumulatorskih baterija može stvoriti rizik od povrede ili požara.
- ▶ **Držite nekorišćenu akumulatorsku bateriju dalje od drugih metalnih objekata, poput kancelarijskih spajalica, novčića, ključeva, eksera, zavrtnja ili drugih malih metalnih predmeta, koji mogu prouzrokovati povezivanje jednog terminala sa drugim.** Kratak spoj između baterijskih terminala može prouzrokovati opekotine ili požar.
- ▶ **Kod pogrešne primene iz akumulatorske baterije može biti izbačena tečnost. Izbegavajte kontakt sa njom . Kod slučajnog kontakta isperite sa vodom. Ako tečnost dospe u oči, potražite i dodatnu lekarsku pomoć.** Tečnost iz akumulatora može prouzrokovati iritaciju ili opekotine.
- ▶ **Ne koristite akumulatorsku bateriju ili alat koji je oštećen ili modifikovan.** Oštećene ili modifikovane akumulatorske baterije mogu se ponašati nepredvidivo, što može rezultirati požarom, eksplozijom ili povredom.
- ▶ **Ne izlažite akumulatorsku bateriju ili alat vatri ili visokim temperaturama.** Izlaganje vatri ili temperaturama iznad 130 °C može prouzrokovati eksploziju.
- ▶ **Pridržavajte se svih uputstava u vezi sa punjenjem i ne punite akumulatorsku bateriju ili alat izvan temperaturnog opsega naznačenog u uputstvima.** Nepropisno punjenje ili punjenje na temperaturama izvan naznačenog opsega može oštetiti akumulatorsku bateriju i povećati rizik od požara.

Servisiranje

- ▶ **Neka vam vaš električni alat popravlja samo kvalifikovano osoblje, koristeći samo originalne rezervne delove.** Ovo će osigurati očuvanje bezbednosti električnog alata.
- ▶ **Nikada ne servisirajte oštećene akumulatorske baterije.** Servisiranje akumulatorskih baterija treba da vrše isključivo proizvođač ili ovlašćeni serviseri.

Opšta bezbednosna upozorenja za lančane testere

- ▶ **Kada testera radi, držite sve delove tela podalje od lančane testere. Pre pokretanja testere uverite se u to da lanac testere ništa ne dodiruje.** Prilikom rada sa lančanom testerom jedan trenutak nepažnje može uzrokovati da lanac testere zahvati odeću ili telove tela.
- ▶ **Držite lančanu testeru uvek desnom rukom za zadnju dršku, a levom rukom za prednju dršku.** Čvrsto držanje lančane testere u obrnutom pravcu držanja povećava rizik od povreda i ne sme se koristiti.
- ▶ **Držite lančanu testeru samo za izolovane drške jer lanac testere može da dođe u dodir sa skrivenim električnim vodovima.** Kontakt lančane testere sa vodom pod naponom može staviti pod napon metalne delove uređaja i uzrokovati električni udar.
- ▶ **Nosite zaštitu za oči. Preporučuje se dodatna zaštitna oprema za sluh, glavu, ruke, noge i stopala.** Odgovarajuće zaštitno odelo smanjuje opasnost od povreda usled opiljaka koji lete okolo i slučajnog dodirivanja lanca testere.
- ▶ **Ne radite sa lančanom testerom na stablu, na merdevinama, sa krova ili nestabilnog potpornja.** Rad lančane testere na taj način može uzrokovati teške povrede.
- ▶ **Uvek zauzmite siguran položaj tela i koristite lančanu testeru samo ako stojite na čvrstoj, sigurnoj i ravnoj podlozi.** Klizava podloga ili nestabilne površine stajanja mogu uzrokovati gubitak ravnoteže ili gubitak kontrole nad lančanom testerom.
- ▶ **Pri testerisanju napete grane računajte na to da se ona može odbiti nazad.** Kada se napetost u drvenim vlaknima oslobodi, napeta grana može pogoditi rukovaoca i/ili se lančana testera može oteti kontroli.
- ▶ **Budite posebno pažljivi pri rezanju šikare i mladih stabala.** Tanak materijal se može zaplesti u lancu testere i udariti vas ili izbaciti iz ravnoteže.
- ▶ **Nosite lančanu testeru za prednju dršku u isključenom stanju, a lanac testere usmeren prema napred. Pri transportu ili čuvanju testere uvek navucite zaštitni pokrov.** Brižljivo ophođenje sa testerom smanjuje verovatnoću slučajnog dodira sa pokrenutim lancem testere.
- ▶ **Sledite uputstva za podmazivanje, zatezanje lanca i zamenu mača i lanca.** Nepravilno zategnut ili podmazan lanac može se otkinuti ili povećati rizik od povratnog udarca.
- ▶ **Testerišite samo drvo. Lančanu testeru ne koristite za radove za koje ona nije namenjena. Primer: Ne koristite lančanu testeru za testerisanje metala, plastike, zidova ili građevinskih materijala koji nisu od drveta.** Upotreba lančane testere za nenamenske radove može uzrokovati opasne situacije.
- ▶ **Ova lančana testera nije predviđena za obaranje drva.** Upotreba lančane testere za druge radove može uzrokovati teške povrede rukovaoca ili posmatrača.
- ▶ **Pridržavajte se svih uputstava kada uklanjate materijal, spremate ili održavajte lančanu testeru. Postarajte se da je prekidač za uključivanje/ isključivanje isključen i da je akumulator izvađen.** Neočekivano aktiviranje lančane testere kod uklanjanja nakupljenog materijala ili kod održavanja može uzrokovati teške povrede.
- ▶ **Držite uređaj što dalje od kiše ili vlage.** Prodor vode u uređaj povećava rizik od strujnog udara.
- ▶ **Držite akumulatore što dalje od kiše ili vlage.** Prodor vode u akumulator povećava rizik od električnog udara.
- ▶ **Održavajte drške i prihvatne površine suvim, čistim i bez ostataka ulja ili masnoće.** Klizave drške ili prihvatne

površine ne omogućavaju bezbedno rukovanje i upravljanje alatom u neočekivanim situacijama.

- **Uzroci i izbegavanje povratnog udarca:**
  – Povratni udarac može nastati kada vrh vodilice dodirne neki predmet ili ako se drvo savine i lanac testere zaglavi u procepu.
  – Dodir sa vrhom vodilice može u nekim slučajevima uzrokovati neočekivanu reakciju usmerenu unazad, pri kojoj će vodilica odskočiti prema gore i u pravcu rukovaoca.
  – Zaglavljivanje lanca testere na gornjoj ivici vodilice može vodilicu brzo odbiti nazad u pravcu rukovaoca.
  – Svaka od tih reakcija može uzrokovati na to da izgubite kontrolu nad testerom i teško se povredite. Nemojte se pouzdati isključivo na bezbednosne uređaje ugrađene u lančanoj testeri. Kao korisnik lančane testere trebali biste preduzeti razne mere da biste mogli da radite bez nezgoda i povreda.
  Povratni udarac je posledica pogrešne ili nepravilne upotrebe lančane testere. On se može sprečiti prikladnim merama opreza, kao što je u opisano u nastavku:
- **Čvrsto držite testeru sa obe ruke, obuhvatajući palcem i prstima dršku lančane testere. Postavite telo i ruke u položaj u kojem možete da izdržite sile povratnog udarca.** Ako se preduzmu prikladne mere, rukovaoc može da izdrži sile povratnog udarca. Nikada ne puštajte lančanu testeru.
- **Izbegavajte abnormalan položaj tela i ne testerišite iznad visine ramena.** Na taj način se izbegava nenameran dodir sa vrhom vodilice i omogućava bolja kontrola nad lančenom testerom u neočekivanim situacijama.
- **Uvek upotrebljavajte rezervne vodilice i lance testere koje je propisao proizvođač.** Pogrešne rezervne vodilice i lanci testere mogu uzrokovati otkidanje lanca ili povratni udarac.
- **Pridržavajte se uputstava proizvođača za oštrenje i održavanje lanca testere.** Suviše niski graničnici za dubinu povećavaju sklonost ka povratnom udarcu.

Dodatne bezbednosne napomene

- **Ovaj uređaj sadrži magnete - Ne postavljajte magnet blizu implantata i drugih medicinskih uređaja, kao što su pejsmejkeri ili insulinske pumpe, magnetni nosači podataka i uređaji osetljivi na magnet.** Magnet stvara polje koje može narušiti funkciju medicinskih uređaja ili dovesti do nepovratnog gubitka podataka.
- **Ovaj električni alat nije namenjen za to da ga koriste osobe (uključujući decu) sa smanjenim fizičkim, osetilnim ili duševnim sposobnostima ili nedovoljnim iskustvom i/ili znanjem, osim ako nisu pod nadzorom osobe koja je odgovorna za njihovu bezbednost ili su od nje dobili uputstva o tome kako koristiti električni alat.** Decu bi trebalo nadzirati da biste bili sigurni da se ne igraju električnim alatom.
- **Prilikom rada držite električni alat čvrsto sa obe ruke i zauzmite siguran položaj tela.** Električni alat se bezbednije vodi sa dve ruke.
- **Proverite da li su montirane sve zaštitne naprave i drške kod upotrebe uređaja.** Nikada ne pokušavajte da stavite u pogon nepotpuno montiran uređaj ili uređaj sa nedozvoljenim izmenama.
- Uvek koristite električni alat sa dobro izravnanim i zategnutim lancem. Upotreba električnog alata sa pogrešno izravnanim i nepravilno zategnutim lancem može uzrokovati lom lanca, povratni udarac i/ili povrede.
- Sve otvore za hladan vazduh čistite od prljavštine.

Sigurnosne napomene i napomene za optimalno rukovanje akumulatorom

- **Proverite da li je proizvod isključen pre ulaganja akumulatora.** Ulaganje akumulatora u uključen proizvod može da uzrokuje nesreće.
- **Koristite samo akumulatore firme Bosch predviđene za ovaj baštenski uređaj**. Upotreba drugih akumulatora može da uzrokuje povrede i opasnost od požara.
- **Nemojte menjati i otvarati akumulator.** Postoji opasnost od kratkog spoja.

Zaštititte akumulator od toplote (na primer i od trajnog sunčevog zračenja), vatre, vode i vlage. Postoji opasnost od eksplozija.

- **Kada uređaj ne koristite, akumulator koji se ne koristi držite podalje od spajalica, novčića, ključeva, eksera i zavrtanja ili drugih malih metalnih predmeta koji bi mogli da uzrokuju premošćivanje kontakata.** Kratki spoj između kontakata akumulatora može uzrokovati opekotine ili požar.
- **Kod oštećenja i nestručne upotrebe akumulatora mogu izlaziti pare.** Dovodite sveži vazduh i potražite kod tegoba nekog lekara. Pare mogu nadražiti disajne puteve.
- **Koristite akumulator samo sa proizvodima ovog proizvođača.** Samo tako se akumulator štiti od opasnog preopterećenja.
- **Baterija može da se ošteti oštrim predmetima, kao npr. ekserima ili odvijačima zavrtnjeva ili usled dejstva neke spoljne sile.** Može da dođe do internog kratkog spoja i akumulatorska baterija može da izgori, dimi, eksplodira ili da se pregreje.
- **Ne prespajajte akku kratko.** Postoji opasnost od eksplozija.
- Zaštitite akumulator od vlage i vode.
- Čuvajte baštenski uređaj i akumulator samo u rasponu temperature od –20 °C do 50 °C. Ne ostavljajte akumulator npr. leti u automobilu.
- Čistite povremeno proreze za ventilaciju akumulatora sa mekom, čistom i suvom četkicom.

Simboli

Sledeći simboli su važni za čitanje i razumevanje uputstva za upotrebu. Zapamtite simbole i njihovo značenje. Pravilno tumačenje simbola pomaže vam da bolje i sigurnije koristite proizvod.

Simbol	Značenje
	Nosite zaštitne rukavice.
	Udaljite decu, druga lica i domaće životinje.
	Smer kretanja
	Smer reakcije
	Težina
	Uključivanje
	Isključivanje
	Dozvoljena radnja
	Zabranjena radnja
CLICK!	Čujni zvuk
	Pribor/rezervni delovi

Opis proizvoda i rada

Pročitajte sve bezbednosne napomene i sva uputstva. Nepridržavanje bezbednosnih napomena i uputstava može da uzrokuje električni udar, požar i/ili teške povrede.

Molimo pogledajte slike na prednjem delu uputstva za upotrebu.

Upotreba prema svrsi

Električni alat služi za testerisanje drva i trupaca u blizini tla. Može se upotrebljavati za sečenje po dužini i popreko na pravac vlakana.

Ovaj električni alat nije namenjen za testerisanje mineralnih materijala.

Ovaj električni alat nije namenjen za obaranje drva.

Komponente sa slike

Označavanje brojevima prikazanih komponenata odnosi se na prikaz električnog alata na grafičkoj stranici.

(1) Zadnja drška
(2) Prekidač za uključivanje/isključivanje
(3) Blokada uključivanja prekidača za uključivanje/isključivanje
(4) Pokazivač nivoa ulja
(5) Zatvarač rezervoara za ulje
(6) Lančanik
(7) Uljna dizna
(8) Prednja ručka
(9) Štitnik za ruke/poluga za aktiviranje kočnice povratnog udarca
(10) Klin za pričvršćivanje
(11) Čeljusni graničnik
(12) Ventilacioni prorezi
(13) Lanac testere
(14) Mač
(15) Prsten za zatezanje lanca
(16) Dugme za fiksiranje
(17) Poklopac lančanika
(18) Štitnik lanca
(19) Taster za otključavanje akumulatora
(20) Akumulator
(21) Punjač[a)]
(22) Točak za zatezanje

a) **Prikazan ili opisan pribor ne spada u standardni obim isporuke.**

Tehnički podaci

Lančana testera		PKE18V-30-28
Broj artikla		**3 600 HB8 B..**
Nominalni napon[A)]	V	18
Brzina lanca u praznom hodu	m/s	9
Dužina mača	cm	30
Podela lanca testere		3/8" niski profil
Debljina pogonskog članka	mm	1,1 (0,043")
Broj pogonskih članaka		45
Prečnik rezanja maks.	cm	27,5

Lančana testera		PKE18V-30-28
Količina punjenja rezervoara za ulje	ml	160
Automatsko podmazivanje lanca		●
Zupčanik za obrtanje		●
Težina u skladu sa standardom EN 62841-4-1 A)		
- sa akumulatorom	kg	4,5 (4,0 Ah)–4,6 (6,0 Ah)
– bez akumulatora	kg	3,9
– bez akumulatora, mača ili lanca testere		3,3
Serijski broj		Vidi serijski broj (tipsku pločicu) na proizvodu
Preporučena temperatura okruženja prilikom punjenja	°C	0 ... +35
Dozvoljena temperatura okruženja u radu B) i prilikom skladištenja	°C	−20 ... +50
Kompatibilni akumulatori		PBA18V...W ≥ 1,5 Ah
Preporučeni akumulatori		PBA18V...W ≥ 4,0 Ah
Preporučeni punjači		AL 18...

A) zavisno od upotrebljenog akumulatora

B) ograničeni učinak na temperaturama < 0 °C

Informacije o buci/vibracijama

Vrednosti emisije buke utvrđene u skladu sa **EN 62841-4-1**.

Nivo buke električnog alata klasifikovan pod A iznosi tipično: nivo zvučnog pritiska **86** dB(A); nivo zvučne snage **94** dB(A). Nesigurnost K = **4,0** dB.

Nosite zaštitne slušalice!

Vrednosti vibracije a_h (kontinuirane vibracije), p_F (ponovljene udarne vibracije) i nesigurnost K utvrđeni u skladu sa **EN 62841-4-1**.

a_h = **5,6** m/s^2 (K = **1,5** m/s^2),
p_F = **402** m/s^2 (K = **56** m/s^2)

Navedene ukupne vrednosti vibracija i navedene vrednosti emisije buke su izmerene prema normiranom postupku testiranja i mogu da se koriste za upoređivanje jednog električnog alata sa drugim.

Navedene ukupne vrednosti vibracija i navedene vrednosti emisije buke mogu da se koriste i za preliminarnu procenu opterećenja.

Emisije vibracija i buke tokom stvarne upotrebe električnog alata mogu da odstupaju od navedenih vrednosti, zavisno od načina upotrebe električnog alata, a naročito načinu obrade obratka; ako je potrebno, definišite bezbednosne mere za zaštitu rukovaoca koje se temelje na proceni izloženosti vibracijama tokom stvarnih uslova upotrebe (pri tome treba uzeti u obzir sve udele radnih ciklusa, na primer vremena u kojima je električni alat isključen i vremena u kojima je on uključen, ali radi bez opterećenja).

Akumulator

Bosch prodaje akumulatorske električne alate i bez akumulatora. Na pakovanju možete pogledati da li se u sadržaju isporuke vašeg alata nalazi i akumulator.

Punjenje akumulatora

- ▶ **Koristite samo punjače koji su navedeni u tehničkim podacima.** Samo ovi punjači su usaglašeni sa litijum-jonskom akumulatorskom baterijom koja se koristi u Vašem električnom alatu.

Napomena: Litijum-jonski akumulatori se zbog međunarodnih transportnih propisa isporučuju delimično napunjeni. Da biste osigurali punu snagu akumulatora, pre prve upotrebe ga potpuno napunite.

Ubacivanje akumulatora

Ubacite napunjeni akumulator u prihvat akumulatora tako da nalegne na mesto.

Vađenje akumulatora

Za vađenje akumulatora pritisnite taster za deblokadu akumulatora i izvucite akumulator. **Ne koristite pritom silu.**

Prikaz statusa napunjenosti akumulatora na akumulatoru

Napomena: Nema svaki tip akumulatora na raspolaganju prikaz statusa napunjenosti.

LED indikatori za prikaz statusa napunjenosti akumulatora na akumulatoru prikazuju status napunjenosti akumulatora. Iz sigurnosnih razloga, provera stanja napunjenosti je moguća samo kada je električni alat u stanju mirovanja.

Za prikaz statusa napunjenosti, pritisnite taster za prikaz statusa napunjenosti na akumulatoru. To je moguće i kada je akumulator skinut.

LED indikator na akumulatoru	Status napunjenosti
Trajno svetlo 4 × zeleno	≈ 75–100%
Trajno svetlo 3 × zeleno	≈ 50–75%
Trajno svetlo 2 × zeleno	≈ 25–50%

LED indikator na akumulatoru	Status napunjenosti
Trajno svetlo 1 × zeleno	≈ 5–25%
Trepćuće svetlo 1 × zeleno	≈ 0–5%

Uputstva za optimalno ophodjenje sa akumulatorom

Zaštitite akumulator od vlade i vode.

Lagerujte akumulator samo u području temperature od −20 °C do 50 °C. Ne ostavljajte akumulator leti npr. u autu.

Čistite povremeno proreze za ventilaciju akumulatora sa mekom, čistom i suvom četkicom.

Bitno skraćeno vreme rada posle punjenja pokazuje da je akumulator istrošen i da se mora zameniti.

Obratite pažnju na uputstva za uklanjanje otpada.

Nega akumulatora

Da biste obezbedili optimalnu upotrebu akumulatora, obratite pažnju na sledeće napomene i mere:

- Zaštitite akumulator od vlage i vode.
- Čuvajte električni alat i akumulator samo u rasponu temperature od −20 °C do 50 °C. Ne ostavljajte akumulator npr. leti u automobilu.
- Čuvajte akumulator odvojeno i ne u baštenskom uređaju.
- Ne ostavljajte akumulator pri direktnom sunčevom zračenju u baštenskom uređaju.
- Optimalna temperatura za čuvanje akumulatora je 5 °C.
- Povremeno čistite proreze za provetravanje akumulatora mekim, čistim i suvim kistom.

Značajno skraćeno vreme rada nakon punjenja pokazuje da je akumulator istrošen i da ga je potrebno zameniti.

Montaža

Radi vaše bezbednosti

- ▶ **Pažnja! Isključite električni alat pre radova održavanja ili čišćenja i izvadite akumulator.**
- ▶ **Oprez! Lanac je oštar. Uvek nosite zaštitne rukavice kada radite sa lancem.**
- ▶ **Ne radite sa lančanom testerom nikako u blizini osoba, dece ili životinja, isto tako ne posle uzimanja alkohola, droga ili uzimanja lekova koji mogu omamiti.**
- ▶ **Koristite motornu testeru samo kada je poklopac pravilno osiguran.**

Montaža sablje i zatezanje lanca testere (videti slike B1–B6)

- ▶ **Oprez! Nemojte zatezati lanac testere kada je vreo.**
- ▶ **Za montažu nisu potrebni alati.**
- Postavite motorne testere s poklopcem **(17)** okrenutim nagore na odgovarajuću ravnu površinu.
- Ako je sablja demontirana sa motorne testere, proverite da li je točak za zatezanje **(22)** na sablji potpuno okrenut suprotno od smera kazaljke na satu.
- Držite sablju **(14)** uspravno sa vrhom okrenutim nagore i postavite novi ili naoštreni lanac testere **(13)** u ispravnom smeru na sablju (pogledajte sliku **B1**).
- Proverite da li je lanac testere **(13)** pravilno postavljen u žleb duž celog mača.
- Postavite lanac oko lančanika **(6)** i stavite sablju **(14)** na vijke za pričvršćivanje **(10)**.
- Proverite da li su svi delovi dobro postavljeni i držite mač sa lancem testere u tom položaju.
- Okrećite zatezni točak **(22)** u smeru kazaljke na satu, sve dok lanac testere ne bude delimično zategnut i montiran na sablji.
- Postavite poklopac **(17)** i okrenite dugme za zaključavanje **(16)** u smeru kazaljke na satu dok poklopac ne bude delimično postavljen.
- Okrenite prsten za zatezanje lanca **(15)** u smeru kazaljke na satu, dok ne osetite blagi otpor pri okretanju.
- Zaključajte prsten za zatezanje lanca **(15)**, okrenuvši dugme za zaključavanje **(16)** u smeru kazaljke na satu. Proverite napetost lanca sa rukavicama tako što ćete podići lanac **(13)** sa sredine lančane šine **(14)**. Ispravna napetost je postignuta kada se lanac testere **(13)** podiže oko 4–6 mm od lančane šine **(14)** protiv težine mašine.
- Ako je potrebno podešavanje napetosti lanca, otpustite dugme za zaključavanje **(16)**, okrenuvši ga najmanje jedan puni krug suprotno od smera kazaljke na satu, podesite napetost lanca okretanjem prstena za zatezanje lanca **(15)** i ponovite korake.
- Kada se postigne ispravna zategnutost, držite prsten za zatezanje lanca **(15)** čvrsto i okrenite dugme za zaključavanje **(16)** u smeru kazaljke na satu kako biste ga učvrstili.
- Ako je lanac previše zategnut, odvrnite dugme za zaključavanje **(16)** i ponovite korake za zatezanje.

Napomena: Nemojte previše zatezati lanac testere – prevelika zategnutost dovodi do prekomernog habanja, skraćuje vek trajanja lanca i može da ošteti lančanu šinu.

Napomena: Novi lanci testere se mogu znatno produžiti prilikom prve upotrebe. Izvadite akumulator i redovno proveravajte zategnutost lanca testere tokom prva dva sata upotrebe.

Punjenje rezervoara za ulje (videti sliku D)

Napomena: Motorna testera se ne isporučuje napunjena uljem za lepljenje lanca. Važno je da je napunite uljem pre upotrebe. Korišćenje lančane testere bez ulja za lanac testere ili pri nivou ulja ispod oznake minimuma uzrokuje oštećenje mača i lanca testere.

Za punjenje rezervoara za ulje uradite sledeće:

- Postavite motornu testeru sa čepom rezervoara za ulje **(5)** okrenutim nagore na odgovarajuću podlogu.
- Očistite područje oko čepa rezervoara za ulje **(5)**. Koristite čistu krpu da uklonite prljavštinu.

- Odvrnite čep rezervoara za ulje **(5)** suprotno od smjera kazaljke na satu.
- Pažljivo napunite rezervoar za ulje uljem za lanac testere.
- Kada punite ulje za lanac testere, pazite da prljavština ili strana tela ne dospeju u rezervoar za ulje.
- Čep rezervoara za ulje **(5)** je pričvršćen na motornu testeru. Uverite se da čep rezervoara za ulje ne blokira otvor rezervoara za ulje prilikom punjenja.
- Možete da proverite nivo ulja tokom rada pomoću pokazivača nivoa ulja **(4)**. Kada se dostigne minimalni nivo, dodajte novo ulje.
- Montirajte čep rezervoara za ulje **(5)** i čvrsto ga zategnite.

Napomena: Uvek koristite ulje predviđeno za motornu testeru kako biste postigli najbolje performanse. Upotreba neodobrenog ulja može uticati na performanse sistema za ulje i poništiti garanciju.

Podmazivanje lanca testere (vidi sliku F3)

Životni vek i učinak rezanja lančane testere zavisi od optimalnog podmazivanja. Stoga se lančana testera za vreme rada automatski podmazuje preko mlaznice za ulje **(7)** uljem za lančane testere.

Redovno proveravajte da li je lanac testere pravilno podmazan:

- Sa punim rezervoarom za ulje, držite lančanu testeru sa vrhom mača usmerenim prema svetloj površini.
- Pokrenite električni alat oko 1 minut ili dok se ulje ne vidi na svetloj površini.
- Ako se ulje ne vidi, pogledajte Traženje grešaka "Lanac testere je suv".
- Ako sistem za podmazivanje i dalje ne funkcioniše ispravno, obratite se Bosch korisničkoj službi.

Napomena: Filter za ulje je integrisan u rezervoaru za ulje. Za čišćenje ili otklanjanje problema obratite se Bosch stručnom servisu.

Napomena: Ulje se na nižim temperaturama zgušnjava usled čega se smanjuje protok.

Rukovanje

- ▶ **Pre upotrebe uvek pročitajte uputstvo za upotrebu i bezbednosne napomene.**
- ▶ **Uvek nosite pogodnu odeću i ličnu zaštitnu opremu.**
- ▶ **Obavite sva neophodna održavanja pre upotrebe.**
- ▶ **Pre upotrebe uvek proverite stanje alata i lanca, nivo ulja i ispravnu montažu. Koristite lančanu testeru samo ako je ona ispravna.**
- ▶ **Uvek pazite da je okruženje suvo i da u njemu nema prepreka i posmatrača.**
- ▶ **Uvek zauzmite siguran položaj tela i koristite lančanu testeru samo kada stojite na čvrstoj, bezbednoj i ravnoj površini.**
- ▶ **Lančanu testeru nikad ne koristite na merdevinama ili iznad visine ramena.**
- ▶ **Nikad ne posežite predaleko i ne radite ispruženih ruku.**
- ▶ **Lančanu testeru uvek čvrsto držite sa obe ruke.**
- ▶ **Ne ostavljajte lančanu testeru na tlu. Opasnost od spoticanja!**
- ▶ **Nemojte pušiti niti unositi vatru ili plamen u radni prostor. Prašina od lančane testere može biti veoma zapaljiva.**
- ▶ **Ne pritiskajte prekidač za uključivanje/isključivanje nakon što se uređaj automatski isključi. U suprotnom bi se akumulator mogao oštetiti.**

Napomena: Lančana testera se ne isporučuje napunjena uljem. Lančanu testeru koristite samo nakon punjenja spremnika ulja uljem za lance.

- ▶ **Upotreba lančane testere sa pogrešno izravnanim ili pogrešno zategnutim lancem može uzrokovati lom lanca, povratni udarac i/ili povrede.**
- ▶ **Novi lanci testere mogu se značajno produžiti kada se prvi put koriste.**
- ▶ **Redovno proveravajte zategnutost lanca tokom rada.** Za pravilnu montažu, (videti „Montaža sablje i zatezanje lanca testere (videti slike **B1**–**B6**)“, Strana 279).

Pravilno rukovanje lančanom testerom (vidi sliku I)

Uvek koristite ispravno rukovanje opisano u ovom odeljku:

- Nosite prikladne, neklizajuće rukavice za lančane testere za maksimalno prianjanje i zaštitu.
- Uvek držite testeru sa obe ruke kada je u upotrebi.
- Stavite desnu ruku na zadnju ručku, a levu na prednju ručku, tako da palčevi i prsti okružuju ručke lančane testere. (vidi sliku **F2**)
- Držite svoju težinu uravnoteženom i stavite obe noge na čvrsto tlo.
- Držite levi lakat u "ravnom" ukočenom položaju da biste izdržali sve sile povratnog udarca.
- Nikada nemojte raditi sa ispruženim rukama ili ih ne pružajte predaleko.
- Čvrsto držite lančanu testeru i držite levu ruku ukočenom da biste zadržali kontrolu nad lančanom testerom ako dođe do povratnog udarca.
- Držite lančanu testeru na desnoj strani tela.
- Uverite se da nijedan deo vašeg tela ne prelazi liniju sečenja. Povratni udarac može odbaciti lančanu testeru nazad prema vašem telu. (vidi sliku **I**) Povratni udarac može odbaciti lančanu testeru nazad prema vašem telu. (vidi sliku **I**)

Uključivanje/isključivanje (videti sliku F1)

- ▶ **Nosite prikladne, neklizajuće rukavice za lančane testere za maksimalno prianjanje i zaštitu.**

Pre uključivanja:

- Uklonite zaštitu za lanac **(18)**.
- Stavite akumulator.

– Čvrsto držite lančanu testeru sa obe ručke i držite svoje telo van domašaja lanca testere. (videti sliku **I**).

Uključivanje:

– Povucite polugu za aktiviranje kočnice protiv povratnog udarca **(9)** sa pozicije **O** na poziciju **I** prema prednjem držaču **(8)**.
– Pritisnite sigurnosnu bravu za prekidač za uključivanje/isključivanje **(3)**, zatim pritisnite prekidač za uključivanje/isključivanje **(2)** i držite ga pritisnutim.
– Otpustite blokadu uključivanja čim se lančana testera pokrene.
– Lanac testere mora biti u punoj brzini pre rada na drvetu.

Napomena: Motorna testera se neće pokrenuti ako poluga za aktiviranje kočnice protiv povratnog udarca **(9)** nije ispravno deaktivirana pre upotrebe.

Isključivanje:

– Pustite prekidač za uključivanje/isključivanje **(2)**. Blokada uključivanja se vraća u bezbednosno/blokirano stanje.
– Nakon upotrebe, pomerite polugu za aktiviranje kočnice protiv povratnog udarca **(9)** sa pozicije 1 na poziciju 2 prema napred, daleko od prednjeg držača **(8)**.

Opšte ponašanje pri sečenju (vidi sliku G)

– Prvi korisnici bi trebali da vežbaju rezanje trupaca na stalku za testerisanje.
– Sa isključenom testerom, zauzmite ispravan položaj ispred drveta.
– Pokrenite lančanu testeru i proverite da li lanac testere radi punom brzinom pre nego što dođe u kontakt sa drvetom.
– Započnite sečenje pritiskom na čeljusni graničnik **(11)** na drvo da biste stabilizovali rez..
– Kada sečete deblje trupce ili debla, koristite čeljusni graničnik kao polugu tako što ćete postepeno vračati čeljusni graničnik na nižu tačku dok sečete. Da biste to uradili, lagano povucite lančanu testeru unazad dok se čeljusni graničnik ne oslobodi i ponovo umetnite lančanu testeru na niži nivo da biste nastavili sa testerisanjem. Ne izvlačite lančanu testeru u potpunosti iz reza.
– Održavajte lančanu testeru tokom celog reza i održavajte konstantnu brzinu.
– Prilikom testerisanja ne pritišćite silom lanac testere, nego ga pustite da radi.
– Uvek uklonite lančanu testeru sa sečenja drveta dok lanac testere radi.
– Oprez na kraju testerisanja. Kada se lančana testera oslobodi od sečenja, neočekivano se menja sila težine. Postoji opasnost od povreda nogu i stopala.
– Čim se sečenje završi, otpustite prekidač za uključivanje/isključivanje tako da se lanac zaustavi i postavite kočnicu povratnog udarca **(9)** pravilno u položaj O (vidi sliku **F1**).

Povratni udarac testere (vidi sliku H)

Sa osnovnim razumevanjem povratnog udarca možete smanjiti povratne udarce koji se mogu pojaviti i dovesti do nesreća.

Uvek vodite računa da stojite čvrsto na zemlji i održavate ravnotežu.

Pod povratnim udarcem testere podrazumeva se iznenadni udarac uvis i unazad u radu lančane testere, koji može nastati kod dodira vrha mača sa materijalom koji se testeriše ili kod lanca koji zapinje.

Ako se pojavi povratni udarac testere, lančana testera reaguje na nepredviđen način i može uzrokovati teške povrede kod rukovaoca ili osoba koje stoje u području testere.

Obratite posebnu pažnju na testerisanje u bočnim i dijagonalnim smerovima, kao i kada pravite uzdužne rezove. Čeljusni graničnik se obično ne može koristiti za ove rezove **(11)**.

Da biste smanjili povratni udarac, pridržavajte se sledećih mera predostrožnosti:

– Uvek obratite pažnju na pravilno rukovanje lančanom testerom.
– Čvrsto držite lančanu testeru i držite levu ruku ukočenom da biste zadržali kontrolu nad lančanom testerom ako dođe do povratnog udarca.
– Uverite se da na području koje sečete nema prepreka. Pazite da jezičak mača ne dođe u kontakt sa trupcem, granom, ogradom ili drugom preprekom na koju možete naići dok radite sa testerom.

Napomena: Može doći do povratnog udarca ako vrh mača dođe u kontakt sa preprekom.

– Uvek sečite punom brzinom lančane testere. Pritisnite prekidač za uključivanje/isključivanje **(2)** do kraja i održavajte konstantnu brzinu sečenja.
– Koristite samo rezervne mačeve i lance sa malim povratnim udarcem koje preporučuje kompanija Bosch.

Kočnica povratnog udarca

Kočnica povratnog udarca je sigurnosni mehanizam koji se aktivira zglobom preko poluge za aktiviranje kočnice povratnog udarca **(9)** kada se pojavi povratni udarac. Lanac testere se odmah zaustavlja. Time se smanjuje rizik od povreda usled povratnog udarca.

Redovno proveravajte da li kočnica povratnog udara radi:

– Lančanu testeru čvrsto držite sa obe ruke.
– Uključite lančanu testeru.
– Dok se lanac testere okreće, gurnite polugu ručnim zglobom napred da biste aktivirali kočnicu povratnog udarca **(9)**. Nemojte koristiti lančanu testeru ako se lanac testere ne zaustavi odmah tokom ovog testa.

Napomena: Tokom normalne upotrebe, nemojte zaustavljati lančanu testeru namerno pomerajući polugu kočnice povratnog udarca **(9)**.

Testerisanje trupaca (vidi sliku I)

– Osigurajte trupce uvek pre testerisanja.
– Režite trupce uvek iznad osiguranih tačaka da biste sprečili da se trupac uglavi, a lanac zaglavi.
– Pazite da lanac testere nikad ne dođe u dodir sa podom ili opremom za rezanje.

– Pazite zbog opasnosti od spoticanja na panjeve drveća, grane, korenje itd.

Testerisanje napetog drveta (vidi sliku J)

– Testerisanje drveta, grana ili trupaca u napregnutom stanju trebali bi da rade obučeni stručnjaci. Potrebna je krajnja opreznost. Postoji povećana opasnost od nesreća.

Obrezivanje grane ili stabla (vidi sliku K)

– Pod obrezivanjem se podrazumeva odvajanje grana sa oborenog stabla ili velike grane.
– Ostavite veće grane koje su upravljene na dole, koje podupiru drvo, da ostanu.
– Uklonite manje grane jednim rezom.

Rešavanje problema

Ako električni alat ne funkcioniše pravilno, sledeća tabela pokazaće simptome greški, moguće uzroke i mere za rešavanje problema. Ako time ne možete da identifikujete i otklonite problem, obratite se servisnoj radionici.

Pažnja: Pre traženja grešaka isključite električni alat i izvadite akumulator.

Simptom	Mogući uzroci	Rešenje
Lančana testera ne radi	Kočnica povratnog udarca se aktivirala	videti sliku **F1**
	Akumulator je ispražnjen	Napunite akumulator, vidi i „Napomene za punjenje“
	Motorna zaštita se aktivirala	Ostavite motor da se ohladi
	Akumulator je prehladan/pretopao	Pustite akumulator da se zagreje/ohladi
	Električni alat je u kvaru	Kontaktirajte korisničku službu
	Zategnutost lanca je prevelika	Podesite zategnutost lanca.
Lančana testera radi sa prekidima	Akumulator je ispražnjen	Napunite akumulator, vidi i „Napomene za punjenje“
	Električni alat je u kvaru	Kontaktirajte korisničku službu
Prekomerno ulje	Preostalo ulje iz oblasti lanca i lančanika	(videti „Održavanje i servisiranje“, Strana 283)
Lanac testere je suv	Nema ulja u rezervoaru za ulje	Dolijte ulje, pogledajte i "Podmazivanje lanca testere"
	Mlaznica za ulje **(7)** je začepljena	Očistite mlaznicu za ulje **(7)**
	Filter za ulje je zapušen	Kontaktirajte Bosch korisnički servis
Lanac testere/vodilica je vrela	Nema ulja u rezervoaru za ulje	Dolijte ulje
	Zategnutost lanca je prevelika	Podesite zategnutost lanca.
	Lanac testere je tup	Zamenite lanac testere
	Začepljen izlazni kanal za ulje	Kontaktirajte korisničku službu
Lančana testera trza, vibrira ili ne testeri kako treba	Zategnutost lanca je preslaba	Prilagodite zategnutost lanca
	Lanac testere je tup	Zamenite lanac testere
	Lanac testere je istrošen	Zamenite lanac testere
	Zubi testere pokazuju u pogrešnom pravcu	Montirajte lanac testere kako treba
	Sablja je oštećena ili istrošena	Zamenite sablju ili se obratite Bosch korisničkoj službi
Jake vibracije/buka	Električni alat je u kvaru	Kontaktirajte korisničku službu
	Pogrešna montaža lanca	Proverite da li je lanac pravilno montiran, pogledajte "Montaža mača i zatezanje lanca testere".
Vreme sečenja po punjenju akumulatora je prekratko	Previše trenja zbog nedovoljnog podmazivanja	Proverite podmazivanje lanca (vidi „Podmazivanje lanca testere“)
	Lanac testere treba očistiti	Očistite lanac testere
	Loša tehnika testerisanja	Vidi "Rad sa lančanom testerom"
	Akumulator nije potpuno napunjen	Napunite akumulator, vidi i „Napomene za punjenje“

Simptom	Mogući uzroci	Rešenje
	Akumulator je van dozvoljenog raspona temperature	Pustite da se akumulator zagreje na temperaturu prostorije (unutar dozvoljenog raspona temperature od 0–45 °C)
	Zategnutost lanca je prevelika	Podesite zategnutost lanca.
	Lanac testere je tup	Zamenite lanac testere
Lanac testere se sporo pomera	Akumulator je ispražnjen	Napunite akumulator, vidi i „Napomene za punjenje“
	Akumulator je van dozvoljenog raspona temperature	Pustite da se akumulator zagreje na temperaturu prostorije (unutar dozvoljenog raspona temperature od 0–45 °C)

Održavanje i servisiranje

Održavanje, čišćenje i transport

- ▶ **Pažnja! Isključite električni alat pre radova održavanja ili čišćenja i izvadite akumulator.**
- ▶ **Uvek nosite pogodnu odeću i ličnu zaštitnu opremu.**
- ▶ **Redovno proveravajte da li na lančanoj testeri postoje vidljivi nedostaci kao što su otpušten ili oštećen lanac testere, otpušteno učvršćenje i istrošeni ili oštećeni delovi.**
- ▶ **Ne obavljajte izmene na baštenskom uređaju.** Neovlašćene izmene mogu ugroziti bezbednost vašeg baštenskog alata i dovesti do povećanja buke i vibracija i poništiti garanciju.

Održavanje i čišćenje

- Održavajte električni alat i proreze za ventilaciju čistima da biste radili dobro i bezbedno.
- Ne koristite vodu, rastvarače ili sredstva za poliranje za čišćenje električnog alata.
- Koristite čistu krpu ili čvrstu četku da uklonite prljavštinu sa električnog alata.
- Koristite čistu krpu da pažljivo uklonite prljavštinu sa mlaznice za ulje **(7)**. Pazite da prljavština ne dospe u mlaznicu za ulje **(7)** jer to može da uzrokuje začepljenja i probleme sa podmazivanjem.

Održavanje lanca testere

- Očistite sablju i lanac testere pre skladištenja proizvoda na duži vremenski period kako biste sprečili da se delovi zaglave.

Kako očistiti lanac testere:

- Skinite poklopac **(17)**, sablju **(14)** i lanac testere **(13)** sa motorne testere i očistite ih čvrstom četkom.
- Pregledajte da li lanac testere ima oštećenja i zamenite ili naoštrite lanac testere.

Zamena i oštrenje lanca testere

- ▶ **Za optimalni učinak i bezbednost potreban je oštar lanac testere.**
- ▶ **Nikada sami ne oštrite lanac testere, osim ako imate iskustva u tome.**

Lanac testere može da otupi kod duže upotrebe ili kontakta sa drugim predmetima osim drva.

- Zamenite lanac testere sa Bosch priborom za lanac testere ili zatražite da se lanac testere profesionalno naoštri, pogledajte Pribor.
- Za montažu lanca testere na alat (videti „Montaža sablje i zatezanje lanca testere (videti slike **B1**–**B6**)“, Strana 279).

Održavanje mača

- ▶ **Zamenite mač samo ako dobro razumete proizvod i uputstva, u protivnom se obratite Bosch korisničkoj službi.**
- ▶ **Koristite samo rezervne mačeve koje je preporučio Bosch.**

Proverite da li na maču postoje pukotine ili habanje. Zamenite mač ako je oštećen. Uputstva kako da demontirate mač naći ćete na (videti „Montaža sablje i zatezanje lanca testere (videti slike **B1**–**B6**)“, Strana 279).

Rezervni delovi i pribor (vidi sliku L)

Na www.bosch-pt.com ćete naći povećane crteže i informacije o rezervnim delovima.

Transport i skladištenje lančane testere

Pre transporta lančane testere:

- Uvek izvadite akumulator.
- Uvek montirajte štitnik lanca **(18)** na mač **(14)** kada se lančana testera ne koristi da biste izbegli povrede.
- Uvek blokirajte kočnicu lanca pomeranjem štitnika za ruke/kočnice lanca prema napred.
- Preporučljivo je nositi lančanu testeru sa mačem prema nazad.

Pored svih koraka za transport lančane testere, izvršite sledeće korake pre skladištenja lančane testere:

- Ispraznite rezervoar za ulje pre skladištenja lančane testere i napunite ga pre upotrebe.
- Lančanu testeru uvek čuvajte na bezbednom, suvom mestu, van domašaja dece.
- Nikada ne stavljajte predmete na lančanu testeru.

Servis i saveti za upotrebu

Srpski
Tel.: +381 11 644 8546

Link ka našim servisnim adresama i uslovima garancije možete da pronđete na poslednjoj strani.

Molimo da kod svih pitanja i naručivanja rezervnih delova neizostavno navedete broj artikla sa 10 brojčanih mesta prema tipskoj pločici proizvoda.

Zbrinjavanje

Proizvode, akumulatore, pribor i pakovanja treba odvesti na ekološki savesno recikliranje.

Proizvode i akumulatore/baterije ne bacajte u kućni otpad!

Samo za zemlje EU:

Prema Evropskoj direktivi 2012/19/EU proizvodi koji nisu više upotrebljivi, a prema Evropskoj direktivi 2006/66/EZ akumulatori/baterije koje su neispravne ili istrošene moraju se odvojeno sakupiti i reciklirati na ekološki prihvatljiv način.

Ako se nepravilno zbrine, otpadna električna i elektronska oprema može imati štetne posledice po životnu sredinu i zdravlje ljudi zbog mogućeg prisustva opasnih materija.

Slovenščina

Varnostna navodila

Razlaga slikovnih simbolov

Splošno opozorilo na nevarnost.

Preberite si to navodilo za obratovanje.

Ne uporabljajte pri dežju.

Držite verižno žago vedno z obema rokama.

Pazite na povratni udarec verižne žage in preprečite stik s konico meča.

Nosite zaščito za oči, sluh in glavo.

Nosite zaščitne rokavice.

OPOZORILO: Ločite akumulator pred začetkom vzdrževalnih del.

Splošna varnostna navodila za električna orodja

⚠ OPOZORILO **Preberite vsa varnostna opozorila, navodila, ilustracije in specifikacije, ki so priložene temu električnemu orodju.** Če spodaj navedenih napotkov ne upoštevate, lahko pride do električnega udara, požara in/ali težke poškodbe.

Vsa opozorila in napotke shranite, ker jih boste v prihodnje še potrebovali.

Pojem električno orodje, ki se pojavlja v nadaljnjem besedilu, se nanaša na električna orodja z električnim pogonom (z električnim kablom) in na akumulatorska električna orodja (brez električnega kabla).

Varnost na delovnem mestu

- ▶ **Delovno mesto naj bo vedno čisto in dobro osvetljeno.** Nered in neosvetljena delovna mesta povečajo možnost nezgod.
- ▶ **Električnega orodja ne uporabljajte v okolju, v katerem lahko pride do eksplozij (prisotnost vnetljivih tekočin, plinov ali prahu).** Električna orodja povzročajo iskrenje, zaradi katerega se lahko prah ali hlapi vnamejo.
- ▶ **Ko uporabljate električno orodje, poskrbite, da v bližini ni otrok ali drugih oseb.** Odvračanje pozornosti lahko povzroči izgubo nadzora nad orodjem.

Električna varnost

- ▶ **Prosimo, da napravo zavarujete pred dežjem ali vlago.** Vdor vode v električno orodje povečuje tveganje za električni udar.

Osebna varnost

- ▶ **Bodite pozorni, pazite kaj delate ter se dela z električnim orodjem lotite z razumom. Ne uporabljajte električnega orodja, če ste utrujeni oziroma če ste pod vplivom mamil, alkohola ali zdravil.** Trenutek nepazljivosti pri uporabi električnega orodja je lahko vzrok za resne telesne poškodbe.
- ▶ **Uporabljajte osebno zaščitno opremo. Vedno uporabljajte zaščito za oči.** Z uporabo zaščitne opreme, kot so protiprašna maska, varnostni čevlji, ki ne drsijo, čelada ali zaščita za sluh, v ustreznih okoliščinah zmanjšate nevarnost poškodb.
- ▶ **Preprečite nenameren vklop orodja. Pred priključitvijo električnega orodja na električno omrežje in/ali na akumulatorsko baterijo in pred dviganjem ali nošenjem se prepričajte, da je električno orodje izklopljeno.** Če električno orodje nosite in imate pri tem prst na stikalu ali pa orodje napajate, ko je stikalo v položaju za vklop, lahko pride do nesreče.
- ▶ **Odstranite vse ključe in izvijače za prilagajanje orodja, preden orodje vključite.** Ključ ali izvijač, ki ga ne odstranite z vrtečega se dela električnega orodja, lahko povzroči telesne poškodbe.

- ▶ **Ne precenjujte svojih sposobnosti. Ves čas trdno stojite in vzdržujte ravnovesje.** To omogoča boljši nadzor nad električnim orodjem v nepričakovanih situacijah.
- ▶ **Bodite primerno oblečeni. Ne nosite ohlapnih oblačil ali nakita. Las in oblačil ne približujte premikajočim se delom.** Ohlapna oblačila, nakit ali dolgi lasje se lahko ujamejo v premikajoče se dele.
- ▶ **Če imate na voljo naprave za priklop sesalnika za prah ali zbiralnih posod, se prepričajte, da so te ustrezno priključene.** Uporaba sistema za zbiranje prahu lahko zmanjša nevarnosti, povezane s prahom.
- ▶ **Naj seznanjenost z orodjem, ki jo pridobite s pogosto uporabo, ne bo razlog za to, da postanete lahkomiselni in ignorirate varnostna načela.** V delčku sekunde lahko nepozorno dejanje pripelje do hude poškodbe.

Uporaba in vzdrževanje električnega orodja

- ▶ **Električnega orodja ne preobremenjujte. Za delo uporabite ustrezno električno orodje.** Pravo električno orodje bo delo opravilo bolje in varneje, in sicer s hitrostjo, za katero je bilo oblikovano.
- ▶ **Električnega orodja ne uporabljajte, če ga s stikalom ne morete vklopiti in izklopiti.** Vsako električno orodje, ki ga ni mogoče nadzirati s stikalom, je nevarno in ga je treba popraviti.
- ▶ **Izvlecite vtič iz vtičnice in/ali odstranite akumulatorsko baterijo, če je le mogoče, in odstranite ter shranite pribor, še preden se lotite popravila orodja.** Ti preventivni varnostni ukrepi zmanjšajo tveganje za nenamerni zagon aparata.
- ▶ **Ko električnih orodij ne uporabljajte, jih shranite izven dosega otrok. Osebam, ki orodja ne poznajo ali niso prebrale teh navodil za uporabo, orodja ne dovolite uporabljati.** Električna orodja so nevarna, če jih uporabljajo neizkušene osebe.
- ▶ **Vzdržujte električna orodja in pribor. Prepričajte se, da so premikajoči se deli pravilno poravnani in da se ne zatikajo ter da deli niso polomljeni. Prav tako preverite, ali je na orodju še kaj drugega, kar bi lahko vplivalo na njegovo delovanje. Če je električno orodje poškodovano, mora biti pred uporabo popravljeno.** Slabo vzdrževana električna orodja so vzrok za mnoge nezgode.
- ▶ **Rezalna orodja naj bodo vedno ostra in čista.** Skrbno negovana rezalna orodja z ostrimi robovi se manj zatikajo in so lažje vodljiva.
- ▶ **Električna orodja, pribor, vsadna orodja in podobno uporabljajte v skladu s temi navodili. Pri tem upoštevajte delovne pogoje in dejavnost, ki jo boste opravljali.** Uporaba električnih orodij v namene, ki so drugačni od predpisanih, lahko privede do nevarnih situacij.
- ▶ **Ročaji in površine za prijemanje naj bodo suhe, čiste in brez olja ali maščobe.** Gladki ročaji in površine za prijemanje ne omogočajo varne uporabe in nadzora orodja v nepričakovanih situacijah.

Uporaba in vzdrževanje akumulatorskih orodij

- ▶ **Akumulatorske baterije polnite samo s polnilniki, ki jih priporoča proizvajalec.** Polnilnik, ki je namenjen določeni vrsti akumulatorskih baterij, se lahko vname, če ga boste uporabljali za polnjenje drugačnih akumulatorskih baterij.
- ▶ **V električnih orodjih uporabljajte le akumulatorske baterije, ki so zanje predvidene.** Uporaba drugih akumulatorskih baterij lahko povzroči telesne poškodbe ali požar.
- ▶ **Akumulatorska baterija, ki je ne uporabljate, ne sme priti v stik s kovinskimi predmeti, kot so pisarniške sponke, kovanci, ključi, žeblji, vijaki in drugi manjši kovinski predmeti, ki bi lahko povzročili premostitev kontaktov.** Kratek stik med akumulatorskimi kontakti ima lahko za posledico opekline ali požar.
- ▶ **V primeru napačne uporabe lahko iz akumulatorske baterije izteče tekočina. Izogibajte se stiku z njo. Če tekočina vseeno po naključju pride v stik s kožo, jo sperite z vodo. Če pride tekočina v oči, poiščite zdravniško pomoč.** Iztekajoča akumulatorska tekočina lahko povzroči draženje ali opekline.
- ▶ **Ne uporabljajte poškodovanih ali prilagojenih akumulatorskih baterij oz. orodij.** Poškodovane ali prilagojene akumulatorske baterije se lahko nepredvidljivo obnašajo, kar lahko povzroči požar, eksplozijo ali tveganje za poškodbe.
- ▶ **Akumulatorske baterije ali orodja ne izpostavljajte ognju ali previsoki temperaturi.** Izpostavljenost ognju ali vročini nad 130 °C lahko povzroči eksplozijo.
- ▶ **Upoštevajte navodila za polnjenje in ne polnite akumulatorske baterije ali orodja pri temperaturi, ki je izven območja, navedenega v navodilih.** Če orodje polnite na nepravilen način ali pri temperaturah, ki so izven določenega območja, lahko pride do poškodb akumulatorske baterije, kar poveča tveganje za požar.

Servisiranje

- ▶ **Vaše električno orodje naj popravlja samo usposobljeno strokovno osebje, ki naj pri tem uporabi zgolj originalne rezervne dele.** S tem boste zagotovili, da bo orodje varno za uporabo.
- ▶ **Nikdar ne popravljajte poškodovanih akumulatorskih baterij.** Akumulatorske baterije naj popravlja le proizvajalec ali pooblaščeni serviser.

Splošna varnostna navodila za verižne žage

- ▶ **Poskrbite, da bodo med obratovanjem žage vsi deli telesa varno oddaljeni od verige žage. Pred zagonom žage se prepričajte, da se veriga žage ničesar ne dotika.** Pri opravilih z verižno žago lahko samo trenutek nepazljivosti vodi do tega, da se veriga žage zagrabi v oblačila ali dele telesa.
- ▶ **Verižno žago vedno držite z desno roko na zadnjem ročaju in z levo roko na sprednjem ročaju.** Držanje verižne žage v nasprotni drži poveča tveganje poškodb in je zato prepovedano.

- **Verižno žago smete med delom držati le na izoliranih ročajih, saj lahko pride do dotika žagine verige s skritimi omrežnimi kabli.** Stik žagine verige z napeljavo, ki je pod napetostjo, lahko povzroči, da so posledično tudi kovinski deli naprave pod napetostjo in to vodi do električnega udara.
- **Nosite zaščito za oči. Priporočamo tudi drugo zaščitno opremo za sluh, glavo, roke, noge in stopala.** Ustrezna zaščitna obleka zmanjša nevarnost poškodb zaradi odrezkov, ki letijo naokoli in naključnega dotika žagine verige.
- **Z verižno žago ne delajte na drevesu, lestvi, strehi ali nestabilni podpori.** Obratovanje verižne žage na ta način lahko vodi do resnih telesnih poškodb.
- **Vedno skrbite za trdno stojišče in uporabite verižno žago samo, ko stojite na trdni, varni in ravni podlogi.** Spolzka podlaga ali nestabilne stojne ravnine lahko pripeljejo do izgube ravnotežja ali izgube nadzora nad verižno žago.
- **Pri rezanju veje, ki je pod napetostjo, morate računati z elastičnostjo, veja udari nazaj.** Če se sprosti napetost lesnih vlaken, lahko napeta veja zadane uporabnika in/ali mu verižno žago iztrga iz rok, tako da izgubi nadzor nad njo.
- **Bodite še posebej previdni pri rezanju podrastja in mladih dreves.** Tanek material se lahko zaplete v verigo žage in vas tako udari ali pa vas spravi iz ravnotežja.
- **Nosite verižno žago na sprednjem ročaju, ko je izklopljena in držite verigo žage stran od telesa. Pri transportiranju in pred shranjevanjem na verižno žago vedno namestite zaščitno prekrivalo.** Skrbno ravnanje z verižno žago zmanjša verjetnost, da bi se pomotoma dotaknili delujoče verige žage.
- **Upoštevajte navodila za mazanje, napetost žage in menjavo meča in verige.** Nepravilno napeta ali namazana veriga se lahko ali pretrga ali poveča tveganje povratnega udarca.
- **Žagajte izključno les. Verižne žage ne smete uporabljati za dela, za katero ni namenjena. Primer: Žage ne uporabljajte za žaganje kovine, plastike, zidovja ali gradbenih materialov, ki niso iz lesa.** Uporaba verižne žage za nenamenska dela lahko privede do nevarnih situacij.
- **Verižna žaga ni predvidena za podiranje dreves.** Uporaba verižne žage za druge namene, ki niso skladni za namenom uporabe, lahko vodi do resnih telesnih poškodb uporabnika in oseb v bližnji okolici.
- **Sledite navodilom, ko odstranite nakopičeni material, verižno žago shranite ali jo vzdržujete. Poskrbite, da je vklopno/izklopno stikalo izklopljena in odstranjena akumulatorska baterija.** Nepričakovana sproženje zagona verižne žage pri odstranjevanju nakopičenega materiala ali pri vzdrževanju lahko vodi do resnih telesnih poškodb.
- **Orodje zaščitite pred dežjem in vlago.** Vdor vode v orodje poveča nevarnost električnega udara.
- **Akumulatorske baterije zaščitite pred dežjem ali vlago.** Vdor vode v akumulatorsko baterijo poveča nevarnost električnega udara.
- **Ročaji in površine za prijemanje naj bodo suhe, čiste in brez olja ali maščobe.** Gladki ročaji in površine za prijemanje ne omogočajo varne uporabe in nadzora orodja v nepričakovanih situacijah.
- **Vzroki in preprečevanje povratnega udarca:**
  Povratni udarec lahko nastopi, ko konica vodilne tirnice zadene ob predmet ali ko se les upogne in se veriga žage zatakne v rezu.
  Dotik s konico tirnice lahko v nekaterih primerih privede do nenadne nazaj usmerjene reakcije, kjer vodilna tirnica udari navzgor in v smer uporabnika.
  Zataknitev verige žage na zgornjem robu vodilne tirnice lahko tirnico s hitrim gibom udari nazaj v smer uporabnika.
  Vsaka od teh reakcij lahko privede do tega, da izgubite nadzor nad verigo in se morebiti težko poškodujete. Ne zanesite se izključno samo na varnostne priprave, ki so vgrajene v verižno žago. Kot uporabnik verižne žage morate uvesti različne ukrepe, da bi lahko delali brez nesreč in poškodb.
  Udarec nazaj je posledica nepravilne ali pomanjkljive uporabe verižne žage. To lahko preprečite s primernimi previdnostnimi ukrepi, kot je opisano v nadaljevanju:
- **Držite žago z obema rokama, pri čemer palec in prsti oklepajo ročaje verižne žage. Vaše telo in roke naj bodo v položaju, ko boste lahko vzdržali sile povratnega udarca.** Če so se uvedli previdni ukrepi, lahko uporabnik nadzoruje protiudarne sile. Verižne žage nikoli ne izpustite.
- **Preprečite nenormalno držo telesa in ne žagajte nad svojo plečno višino.** S tem preprečite nenameren dotik s konico tirnice in omogočite boljši nadzor verižne žage v nepričakovanih situacijah.
- **Vselej uporabljajte le nadomestne tirnice in verige žage, ki jih je predpisal proizvajalec.** Napačne nadomestne tirnice in verige žage lahko povzročijo utrganje verige ali povratni udarec.
- **Upoštevajte navodila proizvajalca glede ostrenja in vzdrževanja verige žage.** Prenizki omejevalci globine povečajo možnost za povratni udarec.

Dodatna varnostna navodila

- **Ta naprava vsebuje magnete - te magnete ne smete približati implantatov in drugim medicinskim napravam, kot so npr. srčni spodbujevalniki ali črpalke inzulina, magnetni nosilci podatkov in magnetno občutljive naprave.** Magnet ustvarja polje, ki lahko negativno vpliva na delovanje medicinskih naprav in povzroči nepovrnljivo izgubo podatkov.
- **To električno orodje ni namenjeno za uporabo s strani oseb (vključno z otroki) z omejenimi fizičnimi, senzoričnimi ali umskimi sposobnostmi ali pomanjkljivimi izkušnjami in/ali pomanjkljivim znanjem, razen v primeru, če jih nadzoruje oseba, ki je**

odgovorna za varnost ali pa če slednji s strani te odgovorne osebe dobijo navodila, kako se mora to električno orodje uporabljati. Nadzorujte otroke in zagotovite, da se slednji ne bodo igrali z električnim orodjem.

- ▶ **Medtem ko delate, trdno držite električno orodje z obema rokama in poskrbite za varno stojišče.** Električno orodje bo bolj vodljivo, če ga boste držali z obema rokama.
- ▶ **Zagotovite, da so pri uporabi naprave montirane vse zaščitne priprave in ročaji.** Nikoli ne poskušajte zagnati naprave z nedopustnimi modifikacijami ali naprave, ki bi bila nepopolno montirana.
- ▶ Obratujte električno orodje vedno z dobro poravnano in napeto verigo. Uporaba električnega orodja z napačno poravnano in nepravilno napeto verigo lahko vodi do pretrganje verige, povratnega udarca in/ali do telesnih poškodb.
- ▶ Poskrbite za to, da bodo vse odprtine za hladilni zrak brez nečistoče.

Varnostna navodila navodila za optimalno uporabo akumulatorske baterije

- ▶ **Preden vstavite akumulatorsko baterijo, se prepričajte, ali je izdelek izklopljen.** Vstavljanje akumulatorske baterije v vrtno orodje, ki je vklopljeno, lahko povzroči nesreče.
- ▶ **Uporabljajte le akumulatorske baterije Bosch, ki so predvidene za to vrtno orodje.** Uporaba drugih akumulatorskih baterij lahko povzroči poškodbe in vodi do nevarnosti požara.
- ▶ **Akumulatorske baterije ne spreminjajte in ne odpirajte.** Obstaja nevarnost kratkega stika.

Zaščitite akumulatorsko baterijo pred vročino (npr. tudi pred stalnim sončnim obsevanjem) ognjem, vodo in vlažnostjo. Nevarnost eksplozije.

- ▶ **Ko ne uporabljate naprave, akumulatorska baterija ne sme priti v stik s kovinskimi predmeti, kot so pisarniške sponke, kovanci, ključi, žeblji, vijaki in drugimi manjši kovinski predmeti, ki bi lahko povzročili premostitev kontaktov.** Kratek stik med akumulatorskimi kontakti ima lahko za posledico opekline ali požar.
- ▶ **Pri poškodbi in nepravilni uporabi akumulatorske baterije lahko izstopijo škodljivi hlapi.** Prezračite to območje in v primeru zdravstvenih težav poiščite zdravniško pomoč. Ti hlapi lahko povzročijo draženje dihalnih poti.
- ▶ **Akumulatorsko baterijo uporabljajte samo z izdelki proizvajalca.** Le tako je akumulatorska baterija zaščitena pred nevarno preobremenitvijo.
- ▶ **Koničasti predmeti, kot so na primer žeblji ali izvijači, in zunanji vplivi lahko poškodujejo akumulatorsko baterijo.** Pojavi se lahko kratek stik, zaradi katerega lahko akumulatorska baterija zgori, se osmodi, pregreje ali eksplodira.
- ▶ **Kratko spajanje akumulatorske baterije ni dovoljeno.** Nevarnost eksplozije.
- ▶ Akumulatorsko baterijo morate zavarovati pred vlago in vodo.
- ▶ Vrtno orodje in akumulatorsko baterijo skladiščite v temperaturnem območju od -20 °C do 50 °C. Npr. poleti akumulatorske baterije ne smete pustiti ležati na soncu v avtomobilu.
- ▶ Zračne reže akumulatorske baterije občasno očistite z mehkim, čistim in suhim čopičem.

Simboli

Naslednji simboli so pomembni za branje in razumevanje navodila za obratovanje. Zapomnite si simbole in njihov pomen. Pravilna razlaga simbolov vam pomaga, da boste izdelek bolje in varneje uporabljali.

Simbol	Pomen
	Nosite zaščitne rokavice.
	Hranite zunaj dosega otrok, drugih oseb in hišnih ljubljenčkov.
	Smer pomikanja
	Smer odziva
	Teža
	Vklop
	Izklop
	Dovoljeno dejanje
	Prepovedano dejanje
CLICK!	Slišni zvok
	Pribor/nadomestni deli

Opis izdelkov in storitev

Preberite varnostna navodila in opozorila. Neupoštevanje varnostnih navodil in opozoril lahko povzroči električni udar, požar in/ali težke poškodbe.

Prosimo upoštevajte slike na sprednjem delu navodila za obratovanje.

Uporaba v skladu z namenom uporabe

Električno orodje je namenjeno za žaganje dreves in debel, ki so v bližini tal. Lahko se uporablja za reze vzdolž in počez k smeri rasti.

Električno orodje ni primerno za žaganje mineralnih materialov.

To električno orodje ni predvideno za podiranje dreves.

Komponente na sliki

Oštevilčenje komponent na sliki se nanaša na shemo električnega orodja na strani s shemami.

(1) Zadnji ročaj
(2) Stikalo za vklop/izklop
(3) Zaklep vklopa stikala za vklop/izklop
(4) Prikaz ravni napolnjenosti olja
(5) Zapiralo posode za olje
(6) Verižni zobnik
(7) Šoba za olje
(8) Sprednji ročaj
(9) Zaščita za roko/vzvod za aktiviranje protipovratne zavore
(10) Sornik za pritrditev
(11) Ostroga
(12) Prezračevalne reže
(13) Veriga žage
(14) Žagina letev
(15) Obroč za napenjanje verige
(16) Blokirni gumb
(17) Pokrov verižnega zobnika
(18) Ščitnik za verigo
(19) Tipka za sprostitev akumulatorske baterije
(20) Akumulatorska baterija
(21) Polnilnik[a)]
(22) Napenjalno kolesce

a) **Prikazan ali opisan pribor ne spada v standardni obseg dobave.**

Tehnični podatki

Verižna žaga		PKE18V-30-28
Kataloška številka		**3 600 HB8 B..**
Nazivna napetost[A)]	V	18
Hitrost verige v prostem teku	m/s	9
Dolžina žagine letve	cm	30
Členi verige žage		3/8 palca, nizki profil
Debelina pogonskih členov	mm	1,1 (0,043")
Število pogonskih členov		45
Najv. premer rezalnega kroga	cm	27,5
Raven napolnjenosti posode za olje	ml	160
Samodejno podmazovanje verige		●
Vodilno kolesce		●
Teža v skladu s standardom EN 62841-4-1[A)]		
– z akumulatorsko baterijo	kg	4,5 (4,0 Ah)–4,6 (6,0 Ah)
– brez akumulatorske baterije	kg	3,9
– brez akumulatorske baterije, žagine letve ali verige žage		3,3
Serijska številka		Glejte serijsko številko (na tipski ploščici) na izdelku
Priporočena zunanja temperatura med polnjenjem	°C	0 ... +35
Dovoljena zunanja temperatura med delovanjem [B)] in med skladiščenjem	°C	–20 ... +50
Združljive akumulatorske baterije		PBA18V...W ≥ 1,5 Ah
Priporočene akumulatorske baterije		PBA18V...W ≥ 4,0 Ah
Priporočeni polnilniki		AL 18...

A) odvisno od uporabljene akumulatorske baterije

B) omejena zmogljivost pri temperaturah < 0 °C

Podatki o hrupu/tresljajih

Podatki o emisijah hrupa, pridobljeni v skladu s standardom **EN 62841-4-1**.

A-vrednotena raven hrupa za električno orodje običajno znaša: raven zvočnega tlaka **86** dB(A); raven zvočne moči **94** dB(A). Negotovost K = **4,0** dB.

Uporabite zaščito za sluh!

Vrednosti tresljajev a_h (neprekinjeni tresljaji), p_F (tresljaji zaradi ponavljajočih se udarcev) in negotovost K so določene v skladu s standardom **EN 62841-4-1**.

a_h = **5,6** m/s^2 (K = **1,5** m/s^2),
p_F = **402** m/s^2 (K = **56** m/s^2)

Da je bila podana skupna vrednost/so bile podane skupne vrednosti nihanja in podana vrednost/podane vrednosti zvočnih emisij izmerjena/izmerjene po standardiziranem kontrolnem postopku in se jo/jih lahko uporablja kot primerjavo za drugo električno orodje.

Da je mogoče uporabljati podano skupno vrednost/podane skupne vrednosti nihanja in podano vrednost/podane vrednosti zvočnih emisij tudi za začasno oceno obremenitve.

Da lahko odstopajo nihajne emisije in emisije hrupa med dejansko uporabo električnega orodja od podanih vrednosti, glede na to, kako se uporablja električno orodje in še posebej od tega, kateri obdelovanec je v delu; le te pa je treba zaradi potrebe zavarovanja, in zaščite uporabnika orodja določati, na podlagi obremenitve zaradi nihanja orodja v času njegove dejanske uporabe v realnih okoliščinah (pri čemer je treba upoštevati vse dejavnike obratovalnega cikla, kot so na primer časi, v katerih je električno orodje izklopljeno, in časi, v katerih je orodje sicer vklopljeno, vendar deluje brez obremenitve).

Akumulatorska baterija

Podjetje **Bosch** prodaja akumulatorska električna orodja tudi brez priložene akumulatorske baterije. Ali je v obseg dobave vključena tudi akumulatorska baterija, je navedeno na embalaži.

Polnjenje akumulatorske baterije

- ▶ **Uporabljajte samo polnilnike, ki so navedeni v tehničnih podatkih.** Samo ti polnilniki so usklajeni z litij-ionsko akumulatorsko baterijo, ki je nameščena v električnem orodju.

Opomba: litij-ionske akumulatorske baterije se zaradi mednarodnih transportnih predpisov dobavljajo delno napolnjene. Da zagotovite polno zmogljivost akumulatorske baterije, jo pred prvo uporabo popolnoma napolnite.

Namestitev akumulatorske baterije

Napolnjeno akumulatorsko baterijo vstavite v ležišče za akumulatorsko baterijo, da se zaskoči.

Odstranitev akumulatorske baterije

Akumulatorsko baterijo odstranite tako, da pritisnete tipko za sprostitev akumulatorske baterije in izvlečete akumulatorsko baterijo. **Pri tem ne uporabljajte sile.**

Prikaz stanja napolnjenosti akumulatorske baterije na akumulatorski bateriji

Opomba: nekatere vrste akumulatorskih baterij morda niso opremljene s prikazom stanja napolnjenosti.

LED-diode prikaza stanja napolnjenosti akumulatorske baterije na akumulatorski bateriji prikazujejo napolnjenost akumulatorske baterije. Iz varnostnih razlogov je ogled napolnjenosti možen samo, ko električno orodje miruje.

Pritisnite tipko za prikaz stanja napolnjenosti na akumulatorski bateriji, če si želite ogledati napolnjenost. To je mogoče tudi, če je akumulatorska baterija odstranjena iz orodja.

LED-diode na akumulatorski bateriji	Napolnjenost
4 zelene LED-diode neprekinjeno svetijo	≈ 75–100 %
3 zelene LED-diode neprekinjeno svetijo	≈ 50–75 %
2 zeleni LED-diodi neprekinjeno svetita	≈ 25–50 %
1 zelena LED-dioda neprekinjeno sveti	≈ 5–25 %
1 zelena LED-dioda utripa	≈ 0–5 %

Navodila za optimalno uporabo akumulatorske baterije

Akumulatorsko baterijo zavarujte pred vlago in vodo.

Akumulatorsko baterijo skladiščite samo v temperaturnem območju od −20 °C do 50 °C. Poleti ne dovolite, da bi akumulatorska baterija obležala v avtomobilu.

Prezračevalne reže akumulatorske baterije občasno očistite z mehkim, čistim in suhim čopičem.

Bistveno krajši čas delovanja po polnjenju pomeni, da je akumulatorska baterija izrabljena in da jo je treba zamenjati.

Upoštevajte navodila za odstranjevanje.

Negovanje akumulatorske baterije

Da bi zagotovili optimalno uporabo akumulatorske baterije, upoštevajte naslednja opozorila in ukrepe:

- Akumulatorsko baterijo morate zavarovati pred vlago in vodo.
- Električno orodje in akumulatorsko baterijo skladiščite v temperaturnem območju od -20 °C do 50 °C. Npr. poleti akumulatorske baterije ne smete pustiti ležati na soncu v avtomobilu.
- Skladiščite akumulatorsko baterijo ločeno in ne v vrtnem orodju.
- Ne puščajte akumulatorske baterije v vrtnem orodju, ko sonce direktno sije nanj.
- Optimalna temperatura za shranjevanje akumulatorske baterije znaša 5 °C.
- Zračne reže akumulatorske baterije občasno očistite z mehkim, čistim in suhim čopičem.

Močno skrajšan čas delovanja po napolnitvi nakazuje, da je akumulatorska baterija izrabljena in se mora nadomestiti.

Montaža

Za vašo varnost

- ▶ **Pozor! Izklopite električno orodje pred opravili vzdrževanja in čiščenja ter odstranite akumulatorsko baterijo.**
- ▶ **Previdno! Veriga je ostra. Pri rokovanju z verigo nosite vedno zaščitne rokavice.**
- ▶ **Verižne žage na noben način ne smete uporabljati v bližini oseb, otrok ali živali, prav tako ne po užitju alkohola, drog ali opojnih snovi.**
- ▶ **Verižno žago uporabljajte le, če je pokrov pravilno vpet.**

Namestitev žagine letve in napenjanje verige žage (glejte slike B1–B6)

- ▶ **Previdno! Ne napenjajte žagine verige, ko je vroča.**
- ▶ **Ne uporabljajte orodja za montažo.**

- – Verižno žago položite na primerno ravno površino tako, da je pokrov **(17)** obrnjen navzgor.
- – Ko žagino letev snamete z verižne žage, se prepričajte, da je napenjalno kolesce **(22)** na žagini letvi privito povsem v levo.
- – Žagino letev **(14)** postavite navpično tako, da je konica obrnjena navzgor, in novo ali naostreno verigo žage **(13)** pritrdite tako, da poteka v smer, označeno na žagini letvi (glejte sliko **B1**).
- – Prepričajte se, da je veriga žage **(13)** pravilno vpeljana po reži vzdolž celotne žagine letve.
- – Verigo žage napeljite okoli verižnega zobnika **(6)** in žagino letev **(14)** potisnite na sornik za pritrditev **(10)**.
- – Preverite, ali so vsi deli dobro nameščeni in žagino letev z verigo žage zadržite v tem položaju.
- – Napenjalno kolesce **(22)** zavrtite v desno, da se veriga delno napne in ostane vpeta na žagini letvi.
- – Namestite pokrov **(17)** in blokirni gumb **(16)** zavrtite v desno, da se pokrov delno vpne.
- – Obroč za napenjanje verige **(15)** vrtite v desno, dokler ne začutite rahlega upora pri vrtenju.
- – Obroč za napenjanje verige **(15)** zaskočite tako, da blokirni gumb **(16)** zavrtite v desno. Z rokavicami preverite, ali je veriga dobro napeta, in sicer tako, da verigo žage **(13)** dvignete s sredine vodila verige **(14)**. Veriga je pravilno napeta, če je verigo žage **(13)** mogoče dvigniti za pribl. 4–6 mm z vodila verige **(14)**, ne da bi pri tem verižno žago držali navzdol.
- – Če je treba napetost verige žage prilagoditi, sprostite blokirni gumb **(16)** tako, da ga zavrtite v levo vsaj za en obrat, nato prilagodite napetost verige z vrtenjem obroča za napenjanje verige **(15)** in ponovite korake.
- – Ko dosežete pravilno napetost, pridržite obroč za napenjanje verige **(15)** in blokirni gumb **(16)** privijte v desno.
- – Če je veriga preveč napeta, povsem odvijte blokirni gumb **(16)** in ponovite postopek za vpenjanje.

Opomba: verige žage ne napnite preveč – prenapetost bo povzročila prekomerno obrabo in skrajšala življenjsko dobo verige žage, lahko pa poškoduje tudi vodilo verige.

Opomba: nove verige žage se lahko ob prvi uporabi znatno raztegnejo. Odstranite akumulatorsko baterijo in v prvih dveh urah uporabe redno preverjajte napetost verige žage.

Polnjenje posode za olje (glejte sliko D)

Opomba: verižna žaga pri dobavi ni napolnjena z oljem za podmazovanje verige. Pomembno je, da jo pred uporabo napolnite z oljem. Če verižno žago uporabljate brez olja za podmazovanje verige ali raven olja ne dosega minimalne oznake, lahko to poškoduje žagino letev in verigo žage.

Pri polnjenju posode za olje postopajte, kot sledi:

- – Verižno žago odložite na primerno površino tako, da je zapiralo posode za olje **(5)** obrnjeno navzgor.
- – Očistite okolico zapirala posode za olje **(5)**. Za odstranitev umazanije uporabite čisto krpo.
- – Zapiralo posode za olje **(5)** zavrtite v levo.
- – Posodo za olje previdno napolnite z oljem za podmazovanje verige žage.
- – Pri dolivanju olja za podmazovanje verige žage pazite, da v posodo za olje ne zaide umazanija ali tujki.
- – Zapiralo posode za olje **(5)** je trajno pritrjeno na verižno žago. Pazite na to, da zapiralo posode za olje med dolivanjem ne pokriva odprtine posode za olje.
- – Raven olja lahko med uporabo preverite prek prikaza stanja napolnjenosti olja **(4)**. Ko je dosežena minimalna raven, dolijte novo olje.
- – Namestite zapiralo posode za olje **(5)** in ga trdno privijte.

Opomba: vedno uporabljajte olje, ki je predvideno za verižno žago, da dosežete najboljšo zmogljivost. Uporaba neodobrenega olja lahko negativno vpliva na delovanje sistema za oljenje, garancija pa lahko zato preneha veljati.

Mazanje žagine verige (glej sliko F3)

Življenjska doba rezalne moči verige žage je odvisna od optimalnega mazanja. Zaradi tega se veriga žage med obratovanjem avtomatsko maže z oljem preko oljne šobe **(7)**.

Redno preverjajte, ali je žagina veriga pravilno namazana:

- – Držite verižno žago pri polnem oljnem rezervoarju s konico usmerjeno proti svetli površini.
- – Električno orodje naj deluje približno 1 minuto ali dokler ne postane olje vidno na svetli površini.
- – Če olje ni vidno, glej odpravljanje težav »Žagina veriga suha«.
- – Če sistem mazanja še vedno ne deluje pravilno, se obrnite na Boschev servisni center.

Napotek: Oljni filter je integriran v oljnem rezervoarju. Za čiščenje ali odpravljanje težav se obrnite na servisno službo Bosch.

Napotek: Olje postane pri nizkih temperaturah gosto, kar zmanjša pretok olja.

Uporaba

- ▶ **Pred uporabo vedno preberite navodila za uporabo in varnostna opozorila.**
- ▶ **Vedno nosite primerna oblačila in osebno varnostno opremo.**
- ▶ **Pred uporabo opravite vsa potrebna vzdrževanja.**
- ▶ **Pred uporabo vedno preverite stanje orodja in verige, nivo olja in pravilno montažo. Verižno žago uporabljate samo v brezhibnem stanju.**
- ▶ **Pazite vedno na to, da je okolica suha in brez ovir in ni ovir in se v okolici ne zadržujejo neudeležene osebe.**
- ▶ **Vedno poskrbeti za stabilno podlago pod nogami in upravljajte verižno žago le, ko stojite na trdni, varni in ravni površini.**
- ▶ **Verižne žage nikoli ne uporabljajte na lestvi ali nad višino ramen.**
- ▶ **Nikoli ne segajte predaleč in ne delajte z iztegnjenimi rokami.**
- ▶ **Verižno žago vedno držite trdno z obema rokama.**
- ▶ **Verižne žage ne puščajte ležati na tleh. Pozor!**
- ▶ **Ne kadite in ne prinašajte ognja ali plamenov v delovno območje. Prah verižne žage je lahko hitro vnetljiv.**
- ▶ **Ne pritiskajte stikala za vklop/izklop, potem ko se je naprava samodejno izklopila. V nasprotnem primeru se lahko akumulatorska baterija poškoduje.**

Napotek: Verižna žaga pri dobavi ni napolnjena z oljem za verige. Uporabljajte verižno žago šele, ko ste oljni rezervoar napolnili z oljem za verige.

- ▶ **Uporaba verižne žage z napačno usmerjeno ali napačno napeto verigo lahko vodi do pretrganja verige, povratnega udarca in/ali do telesnih poškodb.**
- ▶ **Nove žagine verige se lahko ob prvi uporabi znatno podaljšajo.**
- ▶ **Med uporabo redno preverjajte napetost verige.** Za pravilno namestitev, (glejte „Namestitev žagine letve in napenjanje verige žage (glejte slike **B1**–**B6**)“, Stran 290).

Pravilno ravnanje z verižno žago (glej I)

Vedno uporabljajte pravilno ravnanje, opisano v tem razdelku:

- Za najboljši oprijem in zaščito nosite ustrezne nedrseče rokavice za verižno žago.
- Ko žaga obratuje, jo držite vedno z obema rokama.
- Desno roko položite na zadnji ročaj, levo roko pa na sprednji ročaj, s palci in prsti objemite ročaje motorne žage. (glej sliko **F2**)
- Naj bo vaša teža uravnotežena in obe nogi postavite na trdna tla.
- Levi komolec naj bo v „zravnanem“ trdem položaju, da boste lahko preneslo morebitne sile povratnega udarca.
- Nikoli ne delajte z iztegnjenimi rokami in ne segajte z njimi predaleč.
- Trdno držite verižno žago za ročaj in držite levo roko trdo, da ohranite nadzor nad verižno žago, če pride do povratnega udarca.
- Verižno žago držite na desni strani svojega telesa.
- Pazite na to, da noben del vašega telesa ne prečka črte reza. Povratni udarec lahko vrže verižno žago nazaj na vaše telo. (glej sliko **I**) Povratni udarec lahko povzroči, da je verižna žaga vržena nazaj na vaše telo. (glej sliko **I**)

Vklop/izklop (glejte sliko F1)

- ▶ **Za najboljši oprijem in zaščito nosite ustrezne nedrseče rokavice za verižno žago.**

Pred vklopom:

- Odstranite ščitnik za verigo **(18)**.
- Vstavite akumulatorsko baterijo.
- Verižno žago trdno držite za oba ročaja in svojega telega ne približujte verigi žage. (Glejte sliko **I**).

Vklop:

- Za aktivacijo protipovratne zavore **(9)** povlecite vzvod s položaja **O** na položaj **I** proti sprednjemu ročaju **(8)**.
- Pritisnite zaklep vklopa za stikalo za vklop/izklop **(3)**, nato pa pritisnite stikalo za vklop/izklop **(2)** in ga pridržite.
- Ko verižna žaga začne delovati, nemudoma sprostite zaklep vklopa.
- Veriga žage mora pred stikom z lesom doseči polno hitrost.

Opomba: verižne žage ni mogoče zagnati, če vzvoda za aktivacijo protipovratne zavore **(9)** pred uporabo niste pravilno deaktivirali.

Izklop:

- Izpustite stikalo za vklop/izklop **(2)**. Zaklep vklopa se preklopi nazaj v varnostno/zaklenjeno stanje.
- Po uporabi vzvod za aktivacijo protipovratne zavore **(9)** potisnite naprej s položaja 1 na položaj 2, stran od sprednjega ročaja **(8)**.

Splošno obnašanje (glej sliko G)

- Osebe, ki ta stroj prvikrat uporabljajo, naj rezanje vadijo na kozi za žaganje.
- Ko je žaga izklopljena, zavzemite pravilen položaj pred lesom.
- Zaženite verižno žago in se prepričajte, da žagina veriga teče s polno hitrostjo, preden pride v stik z lesom.
- Začnite rezati tako, da pritisnete krempljast naslon **(11)**ob les, da stabilizirate rez.
- Pri rezanju debelejših hlodov ali drevesnih hlodov uporabite krempljasti naslon kot vzvod, tako da med rezanjem krempljasti naslon postopoma ponastavite na nižjo točko. To storite tako, da verižno žago rahlo povlečete nazaj, dokler se ne sprosti krempljasti naslon, nato žago ponovno vstavite na nižji nivo, da nadaljujete z žaganjem. Verižne žage ne izvlecite popolnoma iz reza.

- Pustite verižno žago teči med celotnim rezom in ohranite enakomerno hitrost.
- Med žaganjem ne pritiskajte s silo na žagino verigo, temveč jo pustite delovati.
- Verižno žago vedno odstranite iz lesoreza, medtem ko teče žagina veriga.
- Bodite previdni na koncu reza. Takoj, ko se verižna žaga ne nahaja več v rezu, se njena teža nenadoma spremeni. Obstaja nevarnost poškodb zgornjih in spodnjih delov nog.
- Takoj ko je rez končan, spustite stikalo za izklop, da se veriga ustavi, in postavite zavoro proti povratnemu udarcu **(9)** pravilno v položaj O (glej sliko **F1**).

Povratni udarec verižne žage (glej sliko H)

Z osnovnim razumevanjem povratnega udarca lahko zmanjšate povratne udarce, ki lahko povzročijo nesreče.

Vedno se prepričajte, da stojite trdno na tleh in ohranjate ravnotežje.

Povratni udarec žage je nenadni udarec delujoče verižne žage v smeri navzgor in nazaj, ki lahko nastane pri dotiku konice meča z lesnim obdelovancem ali pri zagozdeni verigi.

Če pride do povratnega udarca žage, se verižna žaga obnaša na nepredviden način in lahko povzroči težke poškodbe pri uporabniku ali osebah, ki stojijo na območju, kjer se žaga.

Posebno pozornost posvetite žaganju v bočni in diagonalni smeri ter pri vzdolžnih rezih. Za te reze krempljastega naslona **(11)** običajno ni mogoče uporabiti.

Za zmanjšanje povratnega udarca upoštevajte naslednje varnostne ukrepe:

- Vedno bodite pozorni na pravilno ravnanje z verižno žago.
- Trdno držite verižno žago za ročaj in držite levo roko trdo, da ohranite nadzor nad verižno žago, če pride do povratnega udarca.
- Prepričajte se, da na območju, ki ga režete, ni ovir. Pazite na to, da nos meča ne pride v stik s hlodom, vejo, ograjo ali drugo oviro, na katero lahko naletite med uporabo žage.

Napotek: Do povratnega udarca lahko pride, če pride konica meča v stik z oviro.

- Vedno režite pri polni hitrosti verižne žage. Pritisnite stikalo za vklop **(2)** do konca in ohranite enakomerno hitrost rezanja.
- Uporabljajte le nadomestne meče in verige z majhnim povratnim udarcem, ki jih priporoča Bosch.

Zavora proti povratnemu udarcu

Zavora proti povratnemu udarcu je varnostni mehanizem, ki se aktivira z zapestjem preko vzvoda zavore proti povratnemu udarcu **(9)**, ko pride do povratnega udarca. Žagina veriga se takoj ustavi. To zmanjša tveganje za poškodbe zaradi povratnega udarca.

Redno preverjajte, ali zavora proti povratnemu udarcu deluje:

- Trdno držite verižno žago z obema rokama.
- Vklopite verižno žago.
- Ko se žagina veriga vrti, z zapestjem potisnite vzvod iz zapestja naprej, da aktivirate zavoro proti povratnemu udarcu **(9)**. Ne uporabljajte verižne žage, če se žagina veriga med tem preskusom ne zaustavi takoj.

Napotek: Med normalno uporabo verižne žage ne zaustavljajte z namerno uporabo vzvoda za aktivacijo zavore proti povratnemu udarcu **(9)** an.

Žaganje debel (glej sliko I)

- Pred začetkom žaganja vedno zavarujte debla.
- Debla režite vedno preko varovane točke, da preprečite zagozditev debla in se s tem zagozdi tudi veriga.
- Pazite vedno na to, da žagina veriga nikoli nima stika s tlemi ali z rezalno opremo.
- Zaradi nevarnosti spotaknitve pazite na štrclje, veje, korenine, ipd.

Žaganje lesa pod napetostjo (glejte sliko J)

- Žaganje lesa, vej ali dreves pod napetostjo naj izvajajo samo kvalificirani strokovnjaki. Bodite izjemno previdni. Obstaja povečana nevarnost nesreč.

Kleščenje veje ali vej drevesa (glejte sliko K)

- Kleščenje je odstranjevanje vej s podrtega drevesa ali velike veje.
- Zaenkrat pustite večje veje, ki so obrnjene navzdol in podpirajo drevo.
- Odstranite manjše vehe z enim rezom.

Iskanje napak

Če električno orodje ne deluje povsem brezhibno, so v naslednji tabeli prikazani simptomi napak, možni vzroki ter ukrepi za odstranitev napake. Če problema kljub temu ne morete identificirati in odstraniti, se prosimo obrnite na vašo servisno delavnico.

Pozor: Pred iskanjem napake izklopite električno orodje in iz njega odstranite akumulatorsko baterijo.

Motnja	Možen vzrok	Ukrepi
Verižna žaga ne deluje	Protipovratna zavora se je sprožila	glejte sliko **F1**
	Akumulatorska baterija je izpraznjena	Napolnite akumulatorsko baterijo, glejte tudi „Opombe za polnjenje“
	Zaščita motorja se je sprožila	Počakajte, da se motor ohladi

Motnja	Možen vzrok	Ukrepi
	Akumulatorska baterija je prehladna/pregreta	Počakajte, da se akumulatorska baterija ogreje/ohladi
	Električno orodje je okvarjeno	Obrnite se na servisno službo
	Veriga je prenapeta	Prilagodite napetost verige.
Verižna žaga deluje neenakomerno	Akumulatorska baterija je izpraznjena	Napolnite akumulatorsko baterijo, glejte tudi „Opombe za polnjenje“
	Električno orodje je okvarjeno	Obrnite se na servisno službo
Preveč olja	Presežno olje z območja verige in zobnika	(glejte „Vzdrževanje in servisiranje“, Stran 293)
Žaga verige je suha	V posodi za olje ni olja	Dolijte olje, glej tudi „Podmazovanje verige žage“
	Šoba za olje **(7)** je zamašena	Očistite šobo za olje **(7)**
	Oljni filter je zamašen	Obrnite se na servisno službo Bosch
Vroča veriga žage/vodilo	V posodi za olje ni olja	Dolijte olje
	Veriga je prenapeta	Prilagodite napetost verige.
	Veriga žage je otopela	Zamenjajte verigo žage
	Kanal za iztekanje olja je zamašen	Obrnite se na servisno službo
Veriga žage se zatika, se trese ali ne žaga pravilno	Veriga ni dovolj napeta	Znova napnite verigo
	Veriga žage je otopela	Zamenjajte verigo žage
	Veriga žage je obrabljena	Zamenjajte verigo žage
	Zobci žage so obrnjeni v napačno smer	Pravilno namestite verigo žage
	Žagina letev je poškodovana ali obrabljena	Zamenjajte žagino letev ali se obrnite na servisno službo Bosch
Močni tresljaji/hrup	Električno orodje je okvarjeno	Obrnite se na servisno službo
	Veriga ni nameščena pravilno	Preverite, ali je veriga pravilno nameščena, glejte „Namestitev žagine letve in napenjanje verige žage“.
Akumulatorska baterija se pri žaganju prehitro izprazni	Preveliko trenje zaradi nezadostnega podmazovanja	Poskrbite za podmazovanje verige (glejte „Podmazovanje verige žage“)
	Verigo žage je treba očistiti	Očistite verigo žage
	Neprimerna tehnika žaganja	glejte „Delo z verižno žago“
	Akumulatorska baterija ni povsem napolnjena	Napolnite akumulatorsko baterijo, glejte tudi „Opombe za polnjenje“
	Akumulatorska baterija je zunaj dovoljenega temperaturnega razpona	Počakajte, da se akumulatorska baterija segreje na sobno temperaturo (znotraj dovoljenega temperaturnega razpona 0–45 °C)
	Veriga je prenapeta	Prilagodite napetost verige.
	Veriga žage je otopela	Zamenjajte verigo žage
Veriga žage se vrti počasi	Akumulatorska baterija je izpraznjena	Napolnite akumulatorsko baterijo, glejte tudi „Opombe za polnjenje“
	Akumulatorska baterija je zunaj dovoljenega temperaturnega razpona	Počakajte, da se akumulatorska baterija segreje na sobno temperaturo (znotraj dovoljenega temperaturnega razpona 0–45 °C)

Vzdrževanje in servisiranje

Vzdrževanje, čiščenje in transport

- ▶ **Pozor! Izklopite električno orodje pred opravili vzdrževanja in čiščenja ter odstranite akumulatorsko baterijo.**
- ▶ **Vedno nosite primerna oblačila in osebno varnostno opremo.**
- ▶ **Preverjajte verižno žago redno na očitne pomanjkljivosti, kot je majava, izobešena ali poškodovana veriga žage, razrahljana pritrditev ali obrabljeni in poškodovani sestavni deli.**

- ▶ **Na noben način ne spreminjajte vrtnega orodja.** Nepooblaščene spremembe lahko ogrozijo varnost vašega vrtnega orodja in lahko povzročijo povečan hrup in vibracije ter razveljavijo garancijo.

Vzdrževanje in čiščenje

- Skrbite za čistočo električnega orodja in prezračevalnih utorov, da lahko dobro in varno delate.
- Za čiščenje električnega orodja ne uporabljajte vode, razredčil ali polirnih sredstev.
- Za odstranitev umazanije z električnega orodja uporabite čisto krpo ali trdo krtačo.
- S čisto krpo previdno odstranite umazanijo iz oljne šobe **(7)**. Vedno pazite na to, da nečistoče ne pridejo v oljno šobo **(7)**, ker bi to lahko povzročilo zamašitve in težave pri mazanju.

Vzdrževanje verižne žage

- Preden izdelek spravite za dalj časa, očistite žagino letev in verigo žage, da preprečite zagozdenje delov.

Verigo žage očistite po naslednjem postopku:

- Z verižne žage odstranite pokrov **(17)**, žagino letev **(14)** in verigo žage **(13)** ter jo očistite s togo krtačo.
- Preverite, ali je veriga žage poškodovana, in jo zamenjajte ali nabrusite.

Nadomeščanje in ostrenje žagine verige

- ▶ **Za optimalno delovno moč in varnost je potrebna ostra žagina veriga.**
- ▶ **Nikoli ne smete sami ostriti verige žage, razen v primeru, da imate pri tem izkušnje.**

Po daljši uporabi ali pri stiku z drugimi predmeti, kot je les, lahko žagina veriga postane topa.

- Zamenjajte žagino verigo z Boschevim priborom za žagino verigo ali dajte žagino verigo na profesionalno brušenje, glej pribor.
- Za namestitev žagine verige na orodje (glejte „Namestitev žagine letve in napenjanje verige žage (glejte slike **B1**–**B6**)“, Stran 290).

Vzdrževalni meč

- ▶ **Zamenjajte meč samo, če razumete izdelek in navodila, v drugačnem primeru vas prosimo, da se obrnete na servisno službo podjetja Bosch.**
- ▶ **Uporabljajte samo nadomestna rezila, ki jih priporoča Bosch.**

Preverite, ali je palica razpokana ali obrabljena. Če je meč poškodovan, ga zamenjajte. Navodila za odstranitev meča najdete pod (glejte „Namestitev žagine letve in napenjanje verige žage (glejte slike **B1**–**B6**)“, Stran 290).

nadomestni deli in pribor (glej sliko L)

Na spletni strani www.bosch-pt.com so eksplodirane risbe in informacije o rezervnih delih.

Transport in shranjevanje motorne žage

Pred transportom motorne žage:

- vedno odstranite akumulatorsko baterijo.
- Vedno namestite ščitnik verige **(18)** na meču **(14)**, kadar verižna žaga ni aktivna, da preprečite telesne poškodbe.
- Zavoro verige vedno blokirajte tako, da ščitnik za roko/zavoro verige potisnete naprej.
- Priporočljivo je, da verižno žago nosite tako, da je meč obrnjen nazaj.

Poleg vseh korakov za transport motorne žage, pred shranjevanjem motorne žage opravite naslednje korake:

- Preden verižno žago shranite, izpraznite rezervoar za olje in ga pred uporabo ponovno napolnite.
- Verižno žago vedno shranjujte na varnem, suhem mestu, izven dosega otrok.
- Nikoli ne postavljajte predmetov na verižno žago.

Servisna služba in svetovanje uporabnikom

Slovensko

Tel.: +00 803931

Povezava z naslovi naših serviserjev in garancijskimi pogoji je navedena za zadnji strani.

Ob vseh vprašanjih in naročilih rezervnih delov nujno sporočite 10-mestno številko na tipski ploščici izdelka.

Odlaganje

Odpadne izdelke, akumulatorske baterije, pribor in embalažo morate reciklirati v skladu z varstvom okolja.

Izdelke in akumulatorskih/navadnih baterij ne smete odvreči med gospodinjske odpadke!

Samo za države EU:

V skladu z Direktivo 2012/19/EU se morajo izdelki, ki niso več v uporabi ter v skladu z Direktivo 2006/66/ES se morajo okvarjene ali obrabljene akumulatorske baterije/baterije zbirati ločeno in se okolju prijazno reciklirati.

Pri nepravilnem odstranjevanju ima lahko odpadna električna in elektronska oprema zaradi možnega obstoja nevarnih snovi škodljiv vpliv na okolje in človeško zdravje.

Hrvatski

Sigurnosne napomene

Objašnjenje piktograma

Opća napomena o opasnosti.

Pročitajte priručnik za uporabu.

Ne rabite na kiši.

Lančanu pilu uvijek držite objema rukama.

Pazite na povratni udarac lančane pile i izbjegavajte kontakt s vrhom mača.

Nosite štitnik za oči, uši i glavu.

Nosite zaštitne rukavice.

UPOZORENJE: Prije radova održavanja odvojite akumulator.

Uobičajena sigurnosna upozorenja za električne alate

⚠ UPOZORENJE Pročitajte sva sigurnosna upozorenja, upute, ilustracije i specifikacije koje se isporučuju s ovim električnim alatom. Nepoštivanje dolje navedenih uputa može uzrokovati električni udar, požar i/ili ozbiljne ozljede.

Sačuvajte sve napomene o sigurnosti i upute za buduću primjenu.

Pojam „električni alat" u upozorenjima odnosi se na električne alata s priključkom na električnu mrežu (s mrežnim kabelom) i električne alate s napajanjem na akumulatorsku bateriju (bez mrežnog kabela).

Sigurnost na radnom mjestu

- ▶ **Održavajte radno mjesto čistim i dobro osvijetljenim.** Nered ili neosvijetljeno radno mjesto mogu uzrokovati nezgode.
- ▶ **Ne radite s električnim alatima u eksplozivnim atmosferama, primjerice onima u kojima ima zapaljivih tekućina, plinova ili prašine.** Električni alati proizvode iskre koje mogu zapaliti prašinu ili pare.
- ▶ **Tijekom upotrebe električnog alata djecu i druge osobe držite podalje od mjesta rada.** Svako odvraćanje pozornosti može uzrokovati gubitak kontrole nad uređajem.

Električna sigurnost

- ▶ **Električne alate držite dalje od kiše ili vlage.** Prodiranje vode u električni alat povećava opasnost od strujnog udara.

Sigurnost ljudi

- ▶ **Budite pažljivi, pazite što činite i postupajte oprezno dok radite s električnim alatom. Nemojte upotrebljavati alat ako ste umorni ili pod utjecajem droga, alkohola ili lijekova.** Trenutak nepažnje kod upotrebe električnog alata može uzrokovati ozbiljne ozljede.
- ▶ **Nosite osobnu zaštitnu opremu. Uvijek nosite zaštitne naočale.** Nošenje osobne zaštitne opreme, kao što je maska za prašinu, zaštitna obuća s protukliznim potplatom, zaštitna kaciga ili štitnik za sluh, ovisno od vrste i primjene električnog alata, smanjuje opasnost od ozljeda.
- ▶ **Spriječite svako nehotično uključivanje uređaja. Prije nego što ćete utaknuti utikač u utičnicu i/ili staviti komplet baterija, provjerite je li električni alat isključen.** Ako kod nošenja električnog alata imate prst na prekidaču ili se uključen uređaj priključi na električno napajanje, to može dovesti do nezgoda.
- ▶ **Prije uključivanja električnog alata uklonite alate za podešavanje ili ključ.** Alat ili ključ koji se nalazi u rotirajućem dijelu uređaja može dovesti do nezgoda.
- ▶ **Izbjegavajte neuobičajene položaje tijela. Zauzmite siguran i stabilan položaj tijela i u svakom trenutku održavajte ravnotežu.** Na taj način možete električni alat bolje kontrolirati u neočekivanim situacijama.
- ▶ **Nosite prikladnu odjeću. Ne nosite široku odjeću ni nakit. Kosu i odjeću držite dalje od pomičnih dijelova.** Široku odjeću, dugu kosu ili nakit mogu zahvatiti pomični dijelovi.
- ▶ **Ako uređaji imaju priključak za usisavače za prašinu, provjerite jesu li isti priključeni i mogu li se ispravno upotrebljavati.** Upotreba sustava za usisavanje može smanjiti mogućnost nastanka opasnih situacija koje uzrokuje prašina.
- ▶ **Nemojte postati previše bezbrižni i zanemariti sigurnosne upute zato što alat često upotrebljavate i smatrate da ste ga dobro upoznali.** Samo jedan trenutak nepažnje dovoljan je za nastanak ozbiljnih ozljeda.

Upotreba i održavanje električnog alata

- ▶ **Ne preopterećujte uređaj. Za svaki posao upotrebljavajte prikladan i za to predviđen električni alat.** S odgovarajućim električnim alatom posao ćete obaviti lakše, brže i sigurnije.
- ▶ **Nemojte upotrebljavati električni alat čiji je prekidač neispravan.** Električni alat koji se više ne može uključivati i isključivati opasan je i mora se popraviti.
- ▶ **Alat prije podešavanja, izmjene pribora i odlaganja isključite iz izvora napajanja i/ili izvadite komplet baterije, ako se vadi iz uređaja.** Ovim mjerama opreza izbjeći će se nehotično uključivanje električnog alata.
- ▶ **Električni alat koji ne upotrebljavate spremite izvan dosega djece. Rukovanje alatom zabranjeno je osobama koje nisu s njim upoznate ili koje nisu pročitale ove upute.** Električni alati su opasni ako s njima rade neiskusne osobe.
- ▶ **Redovno održavajte električne alate i pribor. Kontrolirajte rade li besprijekorno pomični dijelovi uređaja, jesu li zaglavljeni, polomljeni ili oštećeni tako da to ugrožava daljnju upotrebu i rad električnog**

alata. Prije upotrebe oštećene dijelove treba popraviti. Loše održavani električni alati uzrok su mnogih nezgoda.

- **Rezne alate održavajte oštrim i čistim.** Pažljivo održavani rezni alati s oštrim oštricama manje će se zaglavljivati i lakše se s njima radi.
- **Električni alat, pribor, radne alate, itd. upotrebljavajte prema ovim uputama i na način kako je to propisano za određenu vrstu uređaja. Pritom uzmite u obzir radne uvjete i radove koje treba izvršiti.** Upotreba električnog alata za poslove izvan njegove predviđene upotrebe može dovesti do opasnih situacija.
- **Ručke i zahvatne površine održavajte suhima, čistima i pazite da na njih ne dospiju ulje ili mast.** Skliske ručke i zahvatne površine onemogućuju sigurno rukovanje i alat se teško kontrolira u neočekivanim situacijama.

Upotreba i održavanje akumulatorskih alata

- **Akumulatorsku bateriju punite isključivo punjačima koje preporučuje proizvođač.** Ako punjač predviđen za jednu određenu vrstu kompleta baterija rabite s drugim kompletom baterija, postoji opasnost od požara.
- **Električne alate upotrebljavajte isključivo s posebnim, namjenskim kompletima baterija.** Upotreba drugih kompleta baterija može dovesti do ozljeda i opasnosti od požara.
- **Komplete baterija dok ih ne upotrebljavate držite dalje od uredskih spajalica, kovanica, ključeva, čavala, vijaka ili drugih sitnih metalnih predmeta koji bi mogli uzrokovati premošćenje kontakata.** Kratki spoj između kontakata baterije može uzrokovati opekline ili požar.
- **Kod pogrešne primjene iz baterije može isteći tekućina. Izbjegavajte kontakt s ovom tekućinom. Kod slučajnog kontakta zahvaćeno mjesto treba isprati vodom. Ako vam tekućina uđe u oči, zatražite pomoć liječnika.** Tekućina istekla iz baterije može uzrokovati nadraženost kože i opekline.
- **Ne upotrebljavajte oštećene ili izmijenjene komplete baterija ni alate.** Oštećene ili izmijenjene baterije podložne su nepredvidivom ponašanju i mogu uzrokovati požar, eksploziju ili ozljede.
- **Držite alat i komplet baterija dalje od vatre i visokih temperatura.** Izlaganje vatri ili temperaturi višoj od 130 °C može uzrokovati eksploziju.
- **Poštujte sve upute za punjenje i komplet baterija i alat ne punite pri temperaturama izvan vrijednosti koje su propisane i navedene u uputama.** Nepravilno punjenje ili punjenje pri temperaturama višim od propisanih može oštetiti bateriju i povećati opasnost od požara.

Servisiranje

- **Popravak električnog alata prepustite kvalificiranom osoblju ovlaštenog servisa i isključivo s originalnim rezervnim dijelovima.** Tako će biti zajamčen siguran rad s uređajem.
- **Nikada ne servisirajte oštećene komplete baterija.** Servisiranje kompleta baterija smiju obavljati isključivo proizvođači i ovlašteni serviseri.

Opće sigurnosne napomene za lančane pile

- **Kada pila radi, sve dijelove tijela držite dalje od lanca pile. Prije pokretanja pile uvjerite se u to da lanac pile ništa ne dodiruje.** Prilikom rada s lančanom pilom trenutak nepozornosti može uzrokovati da lančana pila zahvati odjeću ili dijelove tijela.
- **Lančanu pilu uvijek držite desnom rukom za stražnju ručku, a lijevom rukom za prednju ručku.** Čvrsto držanje lančane pile u obrnutom radnom položaju povećava rizik od ozljeda i nije dopušteno.
- **Držite lančanu pilu samo za izolirane prihvatne površine jer lanac pile može doći u kontakt sa skrivenim električnim vodovima.** Kontakt lanca pile s vodom pod naponom može metalne dijelove staviti pod napon i uzrokovati električni udar.
- **Nosite štitnik za oči. Preporučuje se dodatna zaštitna oprema za uši, glavu, ruke, noge i stopala.** Prikladna zaštitna odjeća smanjuje opasnost od ozljeda od letećih odsječaka i nenamjernog dodirivanja lanca pile.
- **Ne radite s lančanom pilom na stablu, na ljestvama, s krova ili nestabilnog oslonca.** Rad lančane pile na taj način može uzrokovati teške ozljede.
- **Uvijek zauzmite siguran položaj tijela i rabite lančanu pilu samo kada stojite na čvrstoj, sigurnoj i ravnoj podlozi.** Skliska podloga ili nestabilne površine stajanja mogu uzrokovati gubitak ravnoteže ili gubitak kontrole nad lančanom pilom.
- **Prilikom rezanja napete grane računajte s tim da će ona odskočiti natrag.** Kada se napetost u vlaknima drva oslobodi, napeta grana može udariti rukovatelja i/ili se lančana pila može oteti kontroli.
- **Budite posebno oprezni prilikom rezanja šikare i mladih stabala.** Tanak materijal može se zaplesti u lanac pile i udariti vas ili vas izbaciti iz ravnoteže.
- **Isključenu lančanu pilu nosite za prednju ručku tako da je lanac pile okrenut prema naprijed. Prilikom transporta ili spremanja pile uvijek nataknite zaštitni pokrov.** Pozorno rukovanje pilom smanjuje vjerojatnost od nenamjernog dodira s pokrenutim lancem pile.
- **Pridržavajte se uputa za podmazivanje, zatezanje lanca i zamjenu mača i lanca.** Neispravno zategnut ili podmazan lanac može se otkinuti ili povećati rizik od povratnog udarca.
- **Pilite samo drvo. Lančanu pilu ne rabite za radove za koje ona nije namijenjena. Primjer: Lančanu pilu ne rabite za piljenje metala, plastike, zidova ili građevinskih materijala koji nisu od drva.** Uporaba lančane pile za nenamjenske radove može uzrokovati opasne situacije.
- **Ova lančana pila nije predviđena za obaranje stabala.** Uporaba lančane pile za nepredviđene postupke može teške ozlijediti rukovatelja ili promatrače.

- ▶ **Pridržavajte se svih uputa prilikom uklanjanja nagomilanog materijala, skladištenja ili održavanja lančane pile. Pobrinite se za to da je sklopka za uključivanje/isključivanje isključena, a akumulator izvađen.** Neočekivano aktiviranje lančane pile prilikom uklanjanja nagomilanog materijala ili održavanja može uzrokovati teške ozljede.
- ▶ **Alat držite dalje od kiše ili vlage.** Prodiranje vode u alat povećava opasnost od električnog udara.
- ▶ **Aku-baterije držite dalje od kiše ili vlage.** Prodiranje vode u aku-bateriju povećava opasnost od električnog udara.
- ▶ **Ručke i zahvatne površine održavajte suhima, čistima i pazite da na njih ne dospiju ulje ili mast.** Skliske ručke i zahvatne površine onemogućuju sigurno rukovanje i alat se teško kontrolira u neočekivanim situacijama.
- ▶ **Uzroci i izbjegavanje povratnog udarca:**
  – Povratni udarac može se pojaviti kada vrh vodilice dodirne neki predmet ili kada se drvo savine i ukliješti lanac pile u rezu.
  – Dodir s vrhom vodilice u nekim slučajevima može uzrokovati neočekivanu reakciju prema natrag, prilikom koje se vodilica odbija prema gore i u smjeru rukovatelja.
  – Uglavljivanje lanca pile na gornjem rubu vodilice može vodilicu brzo odbaciti natrag u smjeru rukovatelja.
  – Svaka od tih reakcija može uzrokovati gubitak kontrole nad pilom i teške ozljede. Ne pouzdajte se isključivo u sigurnosne naprave montirane na lančanoj pili. Kao korisnik lančane pile trebali biste poduzeti razne mjere kako biste mogli raditi bez nezgoda i ozljeda.
  Povratni udarac posljedica je pogrešne ili neispravne uporabe lančane pile. Moguće ga je spriječiti prikladnim mjerama opreza kao što je opisano u nastavku:
- ▶ **Čvrsto držite pilu objema rukama, pri čemu palac i prsti obuhvaćaju ručke lančane pile. Zauzmite položaj tijela i postavite ruke tako da možete izdržati sile povratnog udarca.** Ako se poduzmu prikladne mjere, rukovatelj može svladati sile povratnog udarca. Nikada ne puštajte lančanu pilu.
- ▶ **Izbjegavajte abnormalni položaj tijela i nikada ne pilite iznad visine ramena.** Time se izbjegava nenamjerno dodirivanje vrha vodilice i omogućava se bolja kontrola nad lančanom pilom u neočekivanim situacijama.
- ▶ **Uvijek rabite rezervne vodilice i lance pile koje je propisao proizvođač.** Pogrešne rezervne vodilice i lanci pile mogu uzrokovati otkidanje lanca ili povratni udarac.
- ▶ **Pridržavajte se uputa proizvođača za oštrenje i održavanje lanca pile.** Preniski graničnici dubine povećavaju mogućnost povratnog udarca.

Dodatne sigurnosne napomene

- ▶ **Ovaj uređaj sadrži magnete - ne postavljajte magnet u blizinu implantata i drugih medicinskih uređaja kao što su npr. srčani elektrostimulatori ili inzulinske pumpe, magnetski podatkovni mediji i magnetski osjetljivi uređaji.** Magnet proizvodi polje koje može utjecati na funkcioniranje medicinskih uređaja ili uzrokovati nepovratan gubitak podataka.
- ▶ **Ovaj električni alat nije namijenjen za to da ga rabe osobe (uključujući djecu) sa smanjenim tjelesnim, osjetilnim ili mentalnim sposobnostima ili nedovoljnim iskustvom i/ili znanjem, osim ako ih nadzire osoba zadužena za njihovu sigurnost ili ako su od nje primili upute o uporabi električnog alata.** Djecu bi trebalo nadzirati kako biste bili sigurni da se ne igraju električnim alatom.
- ▶ **Prilikom rada čvrsto držite električni alat objema rukama i zauzmite siguran položaj tijela.** Električni alat sigurnije se vodi dvjema rukama.
- ▶ **Prilikom uporabe uređaja pobrinite se za to da su sve zaštitne naprave i ručke montirane.** Nikada ne pokušavajte stavljati u pogon nepotpuno montiran uređaj ili uređaj s nedopuštenim izmjenama.
- ▶ Uvijek rabite električni alat s dobro centriranim i zategnutim lancem. Uporaba električnog alata s pogrešno centriranim i neispravno zategnutim lancem može uzrokovati lom lanca, povratni udarac i/ili ozljede.
- ▶ Sve otvore za rashladni zrak čistite od prljavštine.

Sigurnosne napomene i napomene za optimalno rukovanje akumulatorom

- ▶ **Prije umetanja akumulatora pobrinite se za to da je proizvod isključen.** Umetanje akumulatora u uključen proizvod može uzrokovati nesreće.
- ▶ **Rabite samo akumulatore tvrtke Bosch predviđene za ovaj vrtni uređaj**. Uporaba drugih akumulatora može uzrokovati ozljede i opasnost od požara.
- ▶ **Ne mijenjajte i ne otvarajte aku-bateriju.** Postoji opasnost od kratkog spoja.

Zaštitite akumulator od vrućine (uključujući npr. trajno sunčano zračenje), vatre, vode i vlage. Postoji opasnost od eksplozije.

- ▶ **Kada uređaj ne rabite, nekorišteni akumulator držite dalje od uredskih spajalica, kovanica, ključeva, čavala, vijaka ili drugih malih metalnih predmeta koji bi mogli uzrokovati premošćivanje kontakata.** Kratki spoj između akumulatorskih kontakata može uzrokovati opekline ili požar.
- ▶ **U slučaju oštećenja i neispravne uporabe akumulatora mogu izlaziti pare.** Provjetrite područje i u slučaju tegoba potražite liječničku pomoć. Pare mogu podražiti dišne putove.
- ▶ **Aku-bateriju koristite samo u proizvodima proizvođača.** Samo na ovaj način je aku-baterija zaštićena od opasnog preopterećenja.
- ▶ **Oštrim predmetima kao što su npr. čavli, odvijači ili djelovanjem vanjske sile aku-baterija se može oštetiti.** Može doći do unutrašnjeg kratkog spoja i aku-baterija može izgorjeti, razviti dim, eksplodirati ili se pregrijati.
- ▶ **Ne spajajte akumulator kratko**. Postoji opasnost od eksplozije.

- ▶ Zaštitite akumulator od vlage i vode.
- ▶ Skladištite vrtni uređaj i akumulator samo u rasponu temperature od –20 °C do 50 °C. Ne ostavljajte akumulator npr. ljeti u automobilu.
- ▶ Povremeno čistite ventilacijske proreze akumulatora mekim, čistim i suhim kistom.

Simboli

Sljedeći simboli važni su za čitanje i razumijevanje priručnika za uporabu. Zapamtite simbole i njihovo značenje. Ispravno tumačenje simbola pomoći će vam da bolje i sigurnije rabite proizvod.

Simbol	Značenje
	Nosite zaštitne rukavice.
	Udaljite djecu, osoba i kućne ljubimce.
	Smjer gibanja
	Smjer reakcije
	Težina
	Uključivanje
	Isključivanje
	Dopuštena radnja
	Zabranjena radnja
CLICK!	Čujni zvuk
	Pribor/rezervni dijelovi

Opis proizvoda i radova

Pročitajte sve sigurnosne napomene i upute. Nepridržavanje sigurnosnih napomena i uputa može uzrokovati električni udar, požar i/ili teške ozljede.

Molimo pogledajte slike na prednjem dijelu priručnika za uporabu.

Namjenska uporaba

Električni alat služi za piljenje stabala i debala u blizini tla. Moguće ga je rabiti za rezanje uzduž i poprečno na smjer vlakana.

Ovaj električni alat nije prikladan za piljenje mineralnih materijala.

Ovaj električni alat nije namijenjen za obaranje stabala.

Prikazane komponente

Numeriranje prikazanih dijelova odnosi se na prikaz električnog alata na stranici sa slikama.

- **(1)** Stražnja ručka
- **(2)** Prekidač za uključivanje/isključivanje
- **(3)** Blokada uključivanja prekidača za uključivanje/isključivanje
- **(4)** Indikator razine ulja
- **(5)** Zatvarač spremnika ulja
- **(6)** Lančanik
- **(7)** Uljna sapnica
- **(8)** Prednja ručka
- **(9)** Štitnik za ruku/ručica za aktiviranje kočnice povratnog udarca
- **(10)** Pričvrsni svornjak
- **(11)** Nazubljeni graničnik
- **(12)** Otvori za hlađenje
- **(13)** Lanac pile
- **(14)** Mač
- **(15)** Prsten za zatezanje lanca
- **(16)** Gumb za fiksiranje
- **(17)** Poklopac lančanika
- **(18)** Štitnik lanca
- **(19)** Tipka za deblokadu aku-baterije
- **(20)** Aku-baterija
- **(21)** Punjač[a)]
- **(22)** Kotačić za zatezanje

a) **Prikazan ili opisan pribor ne spada u standardni opseg isporuke.**

Tehnički podatci

Lančana pila		PKE18V-30-28
Kataloški broj		**3 600 HB8 B..**
Nazivni napon[A)]	V	18
Brzina lanca u praznom hodu	m/s	9
Duljina mača	cm	30

Lančana pila		PKE18V-30-28
Podjela lanca pile		3/8" niski profil
Debljina pogonske karike	mm	1,1 (0,043")
Broj pogonskih karika		45
Promjer rezanja maks.	cm	27,5
Količina punjenja spremnika ulja	ml	160
Automatsko podmazivanje lanca		●
Zakretna zvijezda		●
Težina prema EN 62841-4-1[A)]		
- s aku-baterijom	kg	4,5 (4,0 Ah)–4,6 (6,0 Ah)
– bez aku-baterije	kg	3,9
– bez aku-baterije, mača ili lanca pile		3,3
Serijski broj		Vidi serijski broj (označnu pločicu) na proizvodu
Preporučena temperatura okoline kod punjenja	°C	0 ... +35
Dopuštena temperatura okoline pri radu[B)] i kod skladištenja	°C	−20 ... +50
Kompatibilne aku-baterije		PBA18V...W ≥ 1,5 Ah
Preporučene aku-baterije		PBA18V...W ≥ 4,0 Ah
Preporučeni punjači		AL 18...

A) ovisno o stavljenom akumulatoru

B) ograničeni učinak pri temperaturama < 0 °C

Informacije o buci i vibracijama

Emisijske vrijednosti buke utvrđene sukladno **EN 62841-4-1**.

Razina buke električnog alata prema ocjeni A iznosi obično: razina zvučnog tlaka **86** dB(A); razina zvučne snage **94** dB(A). Nesigurnost K = **4,0** dB.

Nosite zaštitu za uši!

Vrijednosti vibracija a_h (kontinuirane vibracije), p_F (ponovljene udarne vibracije) i nesigurnost K utvrđene u skladu s normom **EN 62841-4-1**.

a_h = **5,6** m/s^2 (K = **1,5** m/s^2),
p_F = **402** m/s^2 (K = **56** m/s^2)

Specificirane ukupne vrijednosti vibracija i specificirane vrijednosti emisije buke izmjerene su normiranim postupkom ispitivanja i mogu se rabiti za uspoređivanje električnog alata s nekim drugim alatom.

Specificirane ukupne vrijednosti vibracija i specificirane vrijednosti emisije buke mogu se rabiti i za preliminarnu procjenu opterećenja.

Emisije vibracija i buke tijekom stvarne uporabe električnog alata mogu se razlikovati od specificiranih vrijednosti, ovisno o načinu uporabe električnog alata, a naročito o vrsti izratka; potrebno je definirati sigurnosne mjere za zaštitu rukovatelja koje se temelje na procjeni opterećenosti vibracijama tijekom stvarnih uvjeta uporabe (pritom valja uzeti u obzir sve dijelove radnog ciklusa, na primjer vremena u kojima je električni alat isključen i vremena u kojima je on uključen, ali radi bez opterećenja).

Aku-baterija

Bosch prodaje akumulatorske električne alate i bez aku-baterije. Ako je aku-baterija sadržana u opsegu isporuke vašeg električnog alata, možete je izvaditi iz ambalaže.

Punjenje aku-baterije

- ▶ **Koristite samo punjače navedene u tehničkim podacima.** Samo su ovi punjači prilagođeni litij-ionskoj aku-bateriji koja se koristi u vašem električnom alatu.

Napomena: Litij-ionske aku-baterije isporučuju se djelomično napunjene zbog međunarodnih propisa o prijevozu. Kako bi se zajamčio puni učinak aku-baterije, prije prve uporabe aku-bateriju napunite do kraja.

Umetanje aku-baterije

Umetnite napunjenu aku-bateriju u prihvat aku-baterije sve dok se ne uglavi.

Vađenje aku-baterije

Za vađenje aku-baterije pritisnite tipku za deblokadu aku-baterije i izvucite aku-bateriju. **Pritom ne primjenjujte silu.**

Pokazivač stanja napunjenosti aku-baterije na aku-bateriji

Napomena: Svaki tip aku-baterije nema pokazivač stanja napunjenosti.

LED diode pokazivača stanja napunjenosti aku-baterije na aku-bateriji pokazuju stanje napunjenosti aku-baterije. Upit o

stanju napunjenosti iz sigurnosnih razloga moguć je samo u stanju mirovanja električnog alata.

Pritisnite tipku za prikaz stanja napunjenosti na aku-bateriji. To je također moguće i kod izvađene aku-baterije.

LED na aku-bateriji	Stanje napunjenosti
Stalno svijetli 4 × zelena	≈ 75–100 %
Stalno svijetli 3 × zelena	≈ 50–75 %
Stalno svijetli 2 × zelena	≈ 25–50 %
Stalno svijetli 1 × zelena	≈ 5–25 %
Treperi 1 × zelena	≈ 0–5 %

Napomene za optimalno rukovanje aku-baterijom

Zaštitite aku-bateriju od vlage i vode.

Aku-bateriju čuvajte samo u prostoriji u kojoj je raspon temperature od −20 °C do 50 °C. Npr. aku-bateriju ljeti na ostavljajte u automobilu.

Otvore za hlađenje aku-baterije redovito čistite mekim, čistim i suhim kistom.

Bitno skraćenje vremena rada nakon punjenja pokazuje da je aku-baterija istrošena i da je treba zamijeniti.

Pridržavajte se uputa za zbrinjavanje u otpad.

Njegovanje akumulatora

Kako bi se zajamčilo optimalno iskorištavanje akumulatora, pridržavajte se sljedećih napomena i mjera:

- Zaštitite akumulator od vlage i vode.
- Skladištite električni alat uređaj i akumulator samo u rasponu temperature od −20 °C do 50 °C. Ne ostavljajte akumulator npr. ljeti u automobilu.
- Skladištite akumulator odvojeno i ne u vrtnom uređaju.
- U slučaju izravnog sunčanog zračenja ne ostavljajte akumulator u vrtnom uređaju.
- Optimalna temperatura za čuvanje akumulatora je 5 °C.
- Povremeno čistite ventilacijske proreze akumulatora mekim, čistim i suhim kistom.

Znatno skraćeno vrijeme rada nakon punjenja ukazuje na to da je akumulator istrošen i da ga je potrebno zamijeniti.

Montaža

Radi vaše sigurnosti

- ▶ **Pozor! Prije radova održavanja ili čišćenja isključite električni alat i izvadite akumulator.**
- ▶ **Oprez! Lanac je oštar. Uvijek nosite zaštitne rukavice prilikom rada s lancem.**
- ▶ **S lančanom pilom nipošto ne radite u blizini ljudi, djece ili životinja, isto tako ne nakon konzumiranja alkohola, narkotika ili uzimanja omamljujućih lijekova.**
- ▶ **Upotrebljavajte lančanu pilu samo ako je poklopac pravilno osiguran.**

Montaža mača i zatezanje lanca pile (vidjeti slike B1–B6)

- ▶ **Oprez! Nemojte zatezati lanac pile dok je vruć.**
- ▶ **Za montažu nije potreban alat.**

- Stavite lanac pile s poklopcem **(17)** prema gore na prikladnu ravnu površinu.
- Ako je mač demontiran s lančane pile, provjerite da je kotačić za zatezanje **(22)** okrenut na maču potpuno u smjeru suprotnom od kazaljke na satu.
- Držite mač **(14)** s utorom okomito prema gore i pričvrstite novi ili naoštreni lanac pile **(13)** u ispravnom smjeru na maču (vidjeti sliku **B1**).
- Provjerite da lanac pile **(13)** pravilno dosjeda u prorezu oko cijelog mača.
- Položite lanac pile oko lančanika **(6)** i gurnite mač **(14)** iznad pričvrsnog svornjaka **(10)**.
- Provjerite jesu li svi dijelovi dobro postavljeni i držite mač s lancem pile u tom položaju.
- Zatim okrećite kotačić za zatezanje **(22)** u smjeru kazaljke na satu sve dok lanac pile nije djelomično zategnut i dok ne ostane montiran na maču.
- Stavite poklopac **(17)** i okrenite gumb za fiksiranje **(16)** u smjeru kazaljke na satu sve dok poklopac djelomično na dosjeda.
- Okrećite prsten za zatezanje lanca **(15)** u smjeru kazaljke na satu sve dok ne osjetite lagani otpor za okretanje.
- Blokirajte prsten za zatezanje lanca **(15)** tako da okrenete gumb za fiksiranje **(16)** u smjeru kazaljke na satu. Rukavicama provjerite zategnutost lanca tako da lanac pile **(13)** podignete od sredine vodilice lanca **(14)**. Ispravna zategnutost je postignuta kada se lanac pile **(13)** može podignuti oko 4–6 mm od vodilice lanca **(14)** u odnosu na težinu alata.
- Ako je potrebno namještanje zategnutosti lanca, otpustite gumb za blokadu **(16)** tako da ga okrenete najmanje za jedan puni okretaj u smjeru suprotnom od kazaljke na satu, namjestite zategnutost lanca okretanjem prstena za zatezanje lanca **(15)** i ponovite korake.
- Kada je postignuta ispravna zategnutost, držite prsten za zatezanje lanca **(15)** i okrenite gumb za fiksiranje **(16)** u smjeru kazaljke na satu.
- Ako je lanac prejako zategnut, odvrnite gumb za fiksiranje **(16)** i ponovite korake za zatezanje.

Napomena: Nemojte prejako zategnuti lanac pile – prejaka zategnutost dovodi do prevelikog trošenja i skraćuje vijek trajanja lanca pile i može oštetiti vodilicu lanca.

Napomena: Novi lanci pile mogu se znatno produljiti pri prvoj uporabi. Izvadite aku-bateriju i redovito provjeravajte zategnutost lanca pile tijekom prva dva radna sata.

Punjenje spremnika ulja (vidjeti sliku D)

Napomena: Lančana pila ne isporučuje se napunjena uljem za lanac pile. Važno je napuniti je uljem prije uporabe. Uporaba lančane pile bez ulja za lanac pile ili pri razini ulja

ispod oznake minimuma uzrokuje oštećenja mača i lanca pile.

Za punjenje spremnika ulja postupite na sljedeći način:

- Odložite lančanu pilu sa zatvaračem spremnika ulja **(5)** prema gore na prikladnu podlogu.
- Očistite područje oko zatvarača spremnika ulja **(5)**. Upotrebljavajte čistu krpu za uklanjanje prljavštine.
- Okrenite zatvarač spremnika ulja **(5)** u smjeru suprotnom od kazaljke na satu.
- Pažljivo napunite spremnik ulja uljem za lanac pile.
- Pri punjenju ulja za lanac pile pazite da prljavština ili strana tijela ne dospiju u spremnik ulja.
- Zatvarač spremnika ulja **(5)** pričvršćen je na lančanu pilu. Pazite da zatvarač spremnika ulja ne blokira otvor spremnika ulja tijekom punjenja.
- Tijekom rada možete provjeriti razinu ulja pomoću indikatora razine ulja **(4)**. Kada se postigne minimalna razina, dolijte novo ulje.
- Montirajte zatvarač spremnika ulja **(5)** i čvrsto ga pritegnite.

Napomena: Uvijek upotrebljavajte ulje predviđeno za lančanu pilu kako biste postigli najbolji učinak. Uporaba neodobrenog ulja može umanjiti učinkovitost sustava ulja i uzrokovati gubitak jamstva.

Podmazivanje lanca pile (vidi sliku F3)

Vijek trajanja i učinak rezanja lančane pile ovisi o optimalnom podmazivanju. Stoga se lanac pile tijekom rada kroz uljnu sapnicu **(7)** automatski podmazuje uljem za lanac pile.

Redovito provjeravajte je li lanac pile ispravno podmazan:

- S punim rezervoarom ulja držite lančanu pilu s vrhom mača usmjerenim prema svijetloj površini.
- Pustite električni alat da radi cca 1 minutu ili dok ulje ne postane vidljivo na svijetloj površini.
- Ako se ulje ne vidi, pogledajte Otklanjanje pogrešaka, „Lanac pile je suh“.
- Ako sustav za podmazivanje i dalje ne funkcionira ispravno, obratite se servisnoj službi tvrtke Bosch.

Napomena: Uljni filtar integriran je u rezervoaru ulja. Za čišćenje ili otklanjanje pogrešaka obratite se servisnoj službi tvrtke Bosch.

Napomena: Ulje se pri niskim temperaturama zgušnjava, čime se smanjuje njegova protočnost.

Rukovanje

- ▶ **Prije uporabe uvijek pročitajte priručnik za uporabu i sigurnosne napomene.**
- ▶ **Uvijek nosite prikladnu odjeću i osobnu zaštitnu opremu.**
- ▶ **Prije uporabe obavite sve potrebne radove održavanja.**
- ▶ **Prije uporabe uvijek provjerite stanje alata i lanca, razinu ulja i ispravnu montažu. Rabite lančanu pilu samo ako je ispravna.**
- ▶ **Uvijek se pobrinite za to da je okolina suha i da u njoj ne postoje prepreke i promatrači.**
- ▶ **Uvijek zauzmite siguran položaj tijela i rabite lančanu pilu samo kada stojite na čvrstoj, sigurnoj i ravnoj površini.**
- ▶ **Lančanu pilu nikada ne rabite na ljestvama ili iznad visine ramena.**
- ▶ **Nikada ne zamahujte predaleko i ne radite s ispruženim rukama.**
- ▶ **Lančanu pilu uvijek čvrsto držite objema rukama.**
- ▶ **Ne dopustite da lančana pila leži na tlu. Opasnost od spoticanja!**
- ▶ **Ne pušite i ne unosite vatru ili plamen u radno područje. Prašina od lančane pile može biti vrlo zapaljiva.**
- ▶ **Ne pritišćite sklopku za uključivanje/isključivanje nakon automatskog isključivanja uređaja. Inače bi se akumulator mogao oštetiti.**

Napomena: Lančana pila ne isporučuje se napunjena uljem. Lančanu pilu rabite samo nakon što spremnik ulja napunite uljem za lance.

- ▶ **Uporaba lančane pile s pogrešno centriranim ili pogrešno zategnutim lancem može uzrokovati lom lanca, povratni udarac i/ili ozljede.**
- ▶ **Novi lanci pile mogu se znatno izdužiti prilikom prvog stavljanja u pogon.**
- ▶ **Redovito provjeravajte zategnutost lanca tijekom rada.** Za pravilnu montažu, (vidi „Montaža mača i zatezanje lanca pile (vidjeti slike **B1**–**B6**)“, Stranica 300).

Ispravno rukovanje lančanom pilom (vidi sliku I)

Uvijek rabite ispravan postupak rukovanja opisan u ovom odjeljku:

- Nosite prikladne rukavice za lančane pile protiv klizanja radi maksimalnog prianjanja i zaštite.
- Pilu uvijek držite s obje ruke kada je u uporabi.
- Stavite desnu ruku na stražnju ručku, a lijevu ruku na prednju ručku, a palčevima i prstima obuhvatite ručke lančane pile. (vidi sliku **F2**)
- Održavajte ravnotežu svog tijela i postavite obje noge na čvrsto tlo.
- Držite lijevi lakat u ispruženom, krutom položaju kako biste izdržali eventualne sile povratnog udarca.
- Nikada ne radite s ispruženim rukama ili ih ne pružajte predaleko.
- Čvrsto primite lančanu pilu i držite lijevu ruku ukočenom kako biste zadržali kontrolu nad lančanom pilom u slučaju povratnog udarca.
- Lančanu pilu držite na desnoj strani tijela.
- Pazite da nijedan dio tijela ne prelazi liniju rezanja. Povratni udarac može odbaciti lančanu pilu natrag prema tijelu. (vidi sliku **I**) Povratni udarac može uzrokovati odbacivanje lančane pile natrag prema tijelu. (vidi sliku **I**)

Uključivanje/isključivanje (vidjeti sliku F1)

▶ **Nosite prikladne rukavice za lančane pile protiv klizanja radi maksimalnog prianjanja i zaštite.**

Prije uključivanja:

- Skinite štitnik lanca **(18)**.
- Umetnite aku-bateriju.
- Držite lančanu pilu čvrsto s obje ručke i držite svoje tijelo izvan dosega lanca pile. (Vidjeti sliku **I**).

Uključivanje:

- Izvucite ručicu za aktiviranje kočnice povratnog udarca **(9)** iz položaja **O** u položaj **I** u smjeru prednje ručke **(8)**.
- Pritisnite blokadu uključivanja prekidača za uključivanje/isključivanje **(3)**, a zatim prekidač za uključivanje/isključivanje **(2)** i držite ga pritisnutog.
- Otpustite blokadu uključivanja kada se lančana pila pokrene.
- Lanac pile mora postići punu brzinu prije rada na drvu.

Napomena: Lančana pila ne može se pokrenuti ako ručica za aktiviranje kočnice povratnog udarca **(9)** nije ispravno deaktivirana prije uporabe.

Isključivanje:

- Otpustite prekidač za uključivanje/isključivanje **(2)**. Blokada uključivanja vraća se u sigurnosno/blokirano stanje.
- Nakon uporabe pomaknite ručicu za aktiviranje kočnice povratnog udarca **(9)** iz položaja 1 u položaj 2 prema naprijed, dalje od prednje ručke **(8)**.

Opće ponašanje pri rezanju (vidi sliku G)

- Prvi korisnici trebali bi vježbati rezanje grana na stalku za piljenje.
- Kada je pila isključena, zauzmite ispravan položaj ispred drva.
- Pokrenite lančanu pilu i provjerite radi li lanac pile punom brzinom prije nego što dođe u dodir s drvetom.
- Započnite s rezanjem pritiskanjem nazubljenog graničnika **(11)** na drvo radi stabiliziranja reza.
- Kada režete deblje trupce ili debla, rabite nazubljeni graničnik kao polugu postupnim vraćanjem nazubljenog graničnika na nižu točku dok režete. U tu svrhu lagano povucite lančanu pilu unatrag dok se nazubljeni graničnik ne otpusti i ponovno umetnite lančanu pilu na nižu razinu radi nastavka piljenja. Ne izvlačite lančanu pilu potpuno iz reza.
- Pustite lančanu pilu da radi tijekom cijelog rezanja i održavajte jednoliku brzinu.
- Prilikom piljenja ne pritišćite lanac pile, nego ga pustite da radi.
- Uvijek izvadite lančanu pilu iz reza drva dok lanac pile radi.
- Budite oprezni na završetku reza pilom. Kada lančana pila završi s rezanjem, opterećenje se neočekivano mijenja. Postoji opasnost od ozljeda za noge i stopala.
- Pustite sklopku za uključivanje/isključivanje kada rez završi tako da se lanac zaustavi i postavite kočnicu povratnog udarca **(9)** ispravno u položaj O (vidi sliku **F1**).

Povratni udarac pile (vidi sliku H)

Uz osnovno razumijevanje povratnog udarca možete smanjiti povratne udarce koji nastaju i mogu uzrokovati nesreće.

Uvijek pazite da stojite čvrsto na tlu i održavate ravnotežu.

Pod povratnim udarcem pile podrazumijeva se iznenadno odbacivanje pokrenute lančane pile prema gore i natrag, koje se može pojaviti pri dodiru vrha mača s rezanom građom ili ako se lanac uglavi.

Kada nastane povratni udarac pile, lančana pila reagira nepredvidljivo i može uzrokovati teške ozljede rukovatelja ili osoba koje se nalaze na području piljenja.

Naročito pazite kod piljenja u bočnom i dijagonalnom smjeru, kao i kada radite uzdužne rezove. Nazubljeni graničnik **(11)** obično se ne može rabiti za te rezove.

Pridržavajte se sljedećih mjera opreza radi minimiziranja povratnog udarca:

- Uvijek pazite na ispravno rukovanje lančanom pilom.
- Čvrsto primite lančanu pilu i držite lijevu ruku ukočenom kako biste zadržali kontrolu nad lančanom pilom u slučaju povratnog udarca.
- Pobrinite se za to da na području na kojem režete nema prepreka. Pazite da jezičak mača ne dođe u dodir s deblom, granom, ogradom ili drugom preprekom na koju biste mogli naići prilikom rada s pilom.

Napomena: Može doći do povratnog udarca ako vrh mača dođe u dodir s preprekom.

- Uvijek režite punom brzinom lančane pile. Pritisnite sklopku za uključivanje/isključivanje **(2)** do kraja i održavajte jednoliku brzinu rezanja.
- Rabite samo rezervne mačeve i lance s niskim povratnim udarcem koje preporučuje tvrtka Bosch.

Kočnica povratnog udarca

Kočnica povratnog udarca je sigurnosni mehanizam koji se aktivira zapešćem preko poluge za aktiviranje kočnice povratnog udarce **(9)** kada dođe do povratnog udarca. Lanac pile odmah se zaustavlja. Time se smanjuje opasnost od ozljeda zbog povratnog udarca.

Redovito provjeravajte funkcionira li kočnica povratnog udarca:

- Lančanu pilu čvrsto držite objema rukama.
- Uključite lančanu pilu.
- Kada se lanac pile okreće, pritisnite polugu prema naprijed iz zgloba kako biste aktivirali kočnicu povratnog udarca **(9)**. Ne rabite lančanu pilu ako se lanac pile ne zaustavi odmah prilikom tog testa.

Napomena: Prilikom normalne uporabe nemojte zaustavljati lančanu pilu namjernim aktiviranjem poluge kočnice povratnog udarca **(9)**.

Piljenje trupaca (vidi sliku I)

- Uvijek osigurajte trupce prije piljenja.

- Zarežite trupce uvijke po osiguranim točkama kako biste spriječili da se trupac uglavi i da se lanac zaglavi.
- Pobrinite se za to da lanac pile nikada ne dođe u kontakt s tlom ili opremom za rezanje.
- Budite oprezni zbog opasnosti od spoticanja o panjeve, grane, korijenje itd.

Piljenje napetog drva (vidi sliku J)

- Piljenje napetog drva, grana ili stabala trebali bi obavljati samo kvalificirani stručnjaci. Potreban je krajnji oprez. Postoji povećana opasnost od nezgoda.

Orezivanje grane ili stabla (vidi sliku K)

- Orezivanje podrazumijeva odsijecanje grana s odsječenog stabla ili velike grane.
- Ne režite veće grane okrenute prema dolje na koje se stablo oslanja.
- Manje grane odrežite jednim rezom.

Traženje pogrešaka

Ako električni alat ne radi ispravno, donja tablica sadržava simptome pogrešaka, moguće uzroke i mjere za otklanjanje neispravnosti. Ako time ne uspijete identificirati i otkloniti problem, obratite se servisnoj radionici.

Pozor: Prije traženja pogrešaka isključite električni alat i izvadite akumulator.

Simptom	Mogući uzroci	Pomoć
Lančana pila ne radi	Aktivirala se kočnica povratnog udarca	Vidjeti sliku **F1**
	Aku-baterija je prazna	Napunite aku-bateriju, vidjeti i „Napomene za punjenje“
	Aktivirala se zaštita motora	Ostavite motor da se ohladi
	Aku-baterija je prehladna/pretopla	Ostavite da se baterija zagrije/ohladi
	Električni alat je neispravan	Obratite se servisnoj službi
	Zategnutost lanca je prevelika	Namjestite zategnutost lanca.
Lančana pila radi isprekidano	Aku-baterija je prazna	Napunite aku-bateriju, vidjeti i „Napomene za punjenje“
	Električni alat je neispravan	Obratite se servisnoj službi
Višak ulja	Preostalo ulje iz područja lanca i malog zupčanika	(vidi „Održavanje i servisiranje“, Stranica 304)
Lanac pile je suh	Nema ulja u spremniku ulja	Dolijte ulje, vidjeti i „Podmazivanje lanca pile“
	Uljna sapnica **(7)** je začepljena	Očistite uljnu sapnicu **(7)**
	Filtar ulja je začepljen	Kontaktirajte Bosch servisnu službu
Lanac pile/vodilica je vruć(a)	Nema ulja u spremniku ulja	Dolijte ulje
	Zategnutost lanca je prevelika	Namjestite zategnutost lanca.
	Lanac pile je tup	Zamijenite lanac pile
	Odljevni uljni kanal je začepljen	Obratite se servisnoj službi
Lančana pila čupa, vibrira ili ne pili ispravno	Zategnutost lanca je premala	Ponovno namjestite zategnutost lanca
	Lanac pile je tup	Zamijenite lanac pile
	Lanac pile je istrošen	Zamijenite lanac pile
	Zupci pile okrenuti su u pogrešnom smjeru	Pravilno montirajte lanac pile
	Mač je oštećen ili istrošen	Zamijenite mač ili kontaktirajte Bosch servisnu službu
Jake vibracije/buka	Električni alat je neispravan	Obratite se servisnoj službi
	Nepravilna montaža lanca	Provjerite je li lanac pravilno montiran, vidjeti „Montaža mača i zatezanje lanca pile“.
Prekratko trajanje piljenja po punjenju aku-baterije	Preveliko trenje zbog nedovoljnog podmazivanja	Osigurajte podmazivanje lanca (vidjeti „Podmazivanje lanca“)
	Lanac pile treba očistiti	Očistite lanac pile
	Loša tehnika piljenja	Vidjeti „Rad s lančanom pilom“

Simptom	Mogući uzroci	Pomoć
	Aku-baterija nije potpuno napunjena	Napunite aku-bateriju, vidjeti i „Napomene za punjenje“
	Aku-baterija je izvan dopuštenog raspona temperature	Ostavite aku-bateriju da se zagrije na sobnu temperaturu (unutar dopuštenog raspona temperature od 0–45 °C)
	Zategnutost lanca je prevelika	Namjestite zategnutost lanca.
	Lanac pile je tup	Zamijenite lanac pile
Lanac pile se sporo kreće	Aku-baterija je prazna	Napunite aku-bateriju, vidjeti i „Napomene za punjenje“
	Aku-baterija je izvan dopuštenog raspona temperature	Ostavite aku-bateriju da se zagrije na sobnu temperaturu (unutar dopuštenog raspona temperature od 0–45 °C)

Održavanje i servisiranje

Održavanje, čišćenje i transport

- ▶ **Pozor! Prije radova održavanja ili čišćenja isključite električni alat i izvadite akumulator.**
- ▶ **Uvijek nosite prikladnu odjeću i osobnu zaštitnu opremu.**
- ▶ **Redovito provjeravajte postoje li na lančanoj pili vidljivi nedostatci kao što su labav, ovješen ili oštećen lanac pile, labavo učvršćenje i istrošene ili oštećene komponente.**
- ▶ **Ne obavljajte izmjene na vrtnom uređaju.** Nedopuštene izmjene mogu umanjiti sigurnost vrtnog uređaja i povećati buku i vibracije i poništiti valjanost garancije.

Održavanje i čišćenje

- Održavajte električni alat i ventilacijske proreze čistima kako biste radili dobro i sigurno.
- Ne rabite vodu, otapala i sredstva za poliranje za čišćenje električnog alata.
- Čistom krpom ili tvrdom četkom uklonite onečišćenja s električnog alata.
- Čistom krpom oprezno uklonite onečišćenja s uljne sapnice **(7)**. Pobrinite se za to da onečišćenja ne dospiju u uljnu sapnicu **(7)** jer to može uzrokovati začepljenja i probleme prilikom podmazivanja.

Održavanje lanca pile

- Očistite mač i lanac pile prije duljeg skladištenja proizvoda kako biste spriječili zaglavljivanje dijelova.

Ovako očistite lanac pile:

- Skinite poklopac **(17)**, mač **(14)** i lanac pile **(13)** s lančane pile i očistite grubom četkom.
- Provjerite je li lanac pile oštećen i zamijenite ga ili ga naoštrite.

Zamjena i oštrenje lanca pile

- ▶ **Radi optimalnog učinka i sigurnosti potreban je oštar lanac pile.**
- ▶ **Nikada ne oštrite lanac pile sami, osim ako imate iskustva.**

Lanac pile može otupjeti prilikom dulje uporabe ili u slučaju kontakta s drugim predmetima osim drva.

- Zamijenite lanac pile priborom za lanac tvrtke Bosch ili zatražite da se lanac pile profesionalno naoštri, vidi Pribor.
- Radi montiranja lanca pile na alat (vidi „Montaža mača i zatezanje lanca pile (vidjeti slike **B1**–**B6**)“, Stranica 300).

Održavanje mača

- ▶ **Zamijenite mač samo ako točno razumijete proizvod i upute, u suprotnom molimo obratite se servisnoj službi tvrtke Bosch.**
- ▶ **Rabite samo rezervne mačeve koje preporučuje tvrtka Bosch.**

Provjerite ima li na maču pukotina ili znakova trošenja. U slučaju oštećenja zamijenite mač. Upute za skidanje mača možete pronaći pod (vidi „Montaža mača i zatezanje lanca pile (vidjeti slike **B1**–**B6**)“, Stranica 300).

Rezervni dijelovi i pribor (vidi sliku L)

Na www.bosch-pt.com naći ćete povećane crteže i informacije o rezervnim dijelovima.

Transport i skladištenje lančane pile

Prije transportiranja lančane pile:

- Uvijek izvadite akumulator.
- Uvijek montirajte štitnik lanca **(18)** na mač **(14)** kada se lančana pila ne rabi kako biste spriječili ozljede.
- Uvijek blokirajte kočnicu lanca pomicanjem štitnika za ruke / kočnice lanca prema naprijed.
- Preporučljivo je nositi lančanu pilu s mačem prema natrag.

Osim svih koraka za transport motorne pile, obavite sljedeće korake prije skladištenja lančane pile:

- Ispraznite rezervoar ulja prije skladištenja lančane pile i ponovno ga napunite prije uporabe.
- Lančanu pilu uvijek skladištite na sigurnom i suhom mjestu, izvan dohvata djece.
- Nikada ne postavljajte predmete na lančanu pilu.

Servisna služba i savjeti o uporabi

Hrvatski
Tel.: +385 12 958 051

Poveznicu na naše adrese servisa i uvjete jamstva možete pronaći na zadnjoj stranici.

U slučaju upita ili naručivanja rezervnih dijelova, molimo vas obavezno navedite 10-znamenkasti kataloški broj s tipske pločice proizvoda.

Zbrinjavanje

Proizvode, akumulatore, pribor i pakiranja potrebno je odnijeti na ekološko recikliranje.

Ne bacajte proizvode i akumulatore/baterije u kućni otpad!

Samo u državama EU-a:

U skladu s Europskom direktivom 2012/19/EU nefunkcionalne proizvode, a u skladu s Europskom direktivom 2006/66/EZ neispravne ili istrošene akumulatore/baterije potrebno je odvojeno prikupiti i ekološki zbrinuti.

Ako se otpadna električna i elektronička oprema nepropisno zbrine, to može imati štetne učinke na okoliš i zdravlje ljudi zbog moguće prisutnosti opasnih tvari.

Eesti

Ohutusnõuded

Piltsümbolite selgitus

Üldine oht.

Lugege kasutusjuhend läbi.

Vihmaga mitte kasutada.

Hoidke kettsaagi alati tugevasti kahe käega.

Kontrollige, et ei tekiks tagasilööki, ja vältige kokkupuudet laba otsaga.

Kandke kaitseprille, kõrvaklappe ja kiivrit.

Kandke turvakindaid.

HOIATUS: Eemaldage aku enne hooldustöid.

Üldised ohutusnõuded elektriliste tööriistade kasutamisel

⚠ HOIATUS **Lugege läbi kõik tööriistaga kaasas olevad ohutusnõuded ja juhised ning tutvuge kõigi jooniste ja spetsifikatsioonidega.** Ohutusnõuete ja juhiste eiramise tagajärjeks võib olla elektrilöök, tulekahju ja/või rasked vigastused.

Hoidke kõik ohutusnõuded ja juhised edasiseks kasutamiseks hoolikalt alles.

Ohutusnõuetes sisalduv mõiste "elektriline tööriist" käib nii vooluvõrku ühendatud (juhtmega) elektriliste tööriistade kui ka akutoitega (juhtmeta) elektriliste tööriistade kohta.

Ohutusnõuded tööpiirkonnas

- ▶ **Hoidke tööpiirkond puhas ja hästi valgustatud.** Korrastamata või valgustamata töökoht võib põhjustada õnnetusi.
- ▶ **Ärge kasutage elektrilist tööriista plahvatusohtlikus keskkonnas, kus leidub tuleohtlikke vedelikke, gaase või tolmu.** Elektrilistest tööriistadest lööb sädemeid, mis võivad tolmu või aurud süüdata.
- ▶ **Elektrilise tööriista kasutamise ajal hoidke lapsed ja teised inimesed töökohast eemal.** Kui teie tähelepanu juhitakse kõrvale, võib seade teie kontrolli alt väljuda.

Elektriohutus

- ▶ **Kaitske elektrilist tööriista vihma ja niiskuse eest.** Kui elektrilisse tööriista on sattunud vett, on elektrilöögi oht suurem.

Inimeste turvalisus

- ▶ **Olge tähelepanelik, jälgige, mida teete, ning toimige elektrilise tööriistaga töötades kaalutletult. Ärge kasutage elektrilist tööriista, kui olete väsinud või uimastite, alkoholi või ravimite mõju all.** Hetkeline tähelepanematus seadme kasutamisel võib põhjustada tõsiseid vigastusi.
- ▶ **Kandke isikukaitsevahendeid. Kandke alati kaitseprille.** Elektrilise tööriista tüübile ja kasutusalale vastavate isikukaitsevahendite, näiteks tolmumaski, libisemiskindlate turvajalatsite, kaitsekiivri või kuulmiskaitsevahendite kasutamine vähendab vigastuste ohtu.
- ▶ **Vältige elektrilise tööriista soovimatut käivitamist. Enne pistiku ühendamist pistikupessa, aku ühendamist seadme külge, seadme ülestõstmist ja kandmist veenduge, et elektriline tööriist on välja lülitatud.** Kui hoiate elektrilise tööriista kandmisel sõrme lülitil või ühendate vooluvõrku sisselülitatud seadme, võivad tagajärjeks olla õnnetused.

- ▶ **Enne elektrilise tööriista sisselülitamist eemaldage tööriista küljest reguleerimis- ja mutrivõtmed.** Seadme pöörleva osa küljes olev reguleerimis- või mutrivõti võib põhjustada vigastusi.
- ▶ **Vältige ebatavalist tööasendit. Võtke stabiilne tööasend ja hoidke kogu aeg tasakaalu.** Nii saate elektrilist tööriista ootamatutes olukordades paremini kontrollida.
- ▶ **Kandke sobivat rõivastust. Ärge kandke laiu riideid ega ehteid. Hoidke juuksed ja rõivad seadme liikuvatest osadest eemal.** Liiga avarad riided, ehted või pikad juuksed võivad sattuda seadme liikuvate osade vahele.
- ▶ **Kui on võimalik paigaldada tolmueemaldus- ja tolmukogumisseadiseid, veenduge, et need on seadmega ühendatud ja et neid kasutatakse õigesti.** Tolmueemaldusseadise kasutamine vähendab tolmust põhjustatud ohte.
- ▶ **Ärge muutuge tööriista sagedasest kasutamisest hooletuks ja ärge eirake ohutusnõudeid.** Hooletus võib sekundi murdosa jooksul kaasa tuua raskeid vigastusi.

Elektriliste tööriistade hoolikas käsitsemine ja kasutamine

- ▶ **Ärge koormake seadet üle. Kasutage konkreetse töö tegemiseks ette nähtud elektrilist tööriista.** Sobiva elektrilise tööriistaga töötate ettenähtud jõudluspiirides efektiivsemalt ja ohutumalt.
- ▶ **Ärge kasutage elektrilist tööriista, mida ei saa lülitist sisse ja välja lülitada.** Elektriline tööriist, mida ei ole enam võimalik lülitist sisse ja välja lülitada, on ohtlik ning tuleb parandada.
- ▶ **Tõmmake pistik pistikupesast välja ja/või eemaldage seadmest aku, kui see on eemaldatav, enne seadme reguleerimist, tarvikute vahetamist ja seadme ärapanekut.** See ettevaatusabinõu väldib elektrilise tööriista soovimatut käivitamist.
- ▶ **Kasutusvälisel ajal hoidke elektrilisi tööriistu lastele kättesaamatus kohas ja ärge laske seadet kasutada isikutel, kes seadet ei tunne või pole lugenud käesolevaid juhiseid.** Asjatundmatute isikute käes on elektrilised tööriistad ohtlikud.
- ▶ **Hoolidage elektrilisi tööriistu ja tarvikuid nõuetekohaselt. Kontrollige, kas seadme liikuvad osad töötavad veatult ega kiildu kiini ning veenduge, et seadme detailid ei ole murdunud või kahjustatud määral, mis mõjutab seadme töökindlust. Laske kahjustatud detailid enne seadme kasutamist parandada.** Paljude õnnetuste põhjuseks on halvasti hooldatud elektrilised tööriistad.
- ▶ **Hoidke lõiketarvikud teravad ja puhtad.** Hoolikalt hooldatud, teravate lõikeservadega lõiketarvikud kiilduvad harvemini kinni ja neid on lihtsam juhtida.
- ▶ **Kasutage elektrilist tööriista, lisavarustust, tarvikuid jne vastavalt käesolevatele juhistele, võttes arvesse töötingimusi ja teostatava töö iseloomu.** Elektriliste tööriistade nõuetevastane kasutamine võib põhjustada ohtlikke olukordi.
- ▶ **Hoidke käepidemed ja haardepinnad kuiva ja puhtana ning vabana õlist ja määrdeainetest.** Libedad käepidemed ja haardepinnad ei luba tööriista ohutult käsitseda ja ootamatutes olukordades kontrolli all hoida.

Akutööriistade hoolikas käsitsemine ja kasutamine

- ▶ **Laadige akusid ainult tootja poolt soovitatud laadimisseadmetega.** Laadimisseade, mis sobib teatud tüüpi akudele, muutub tuleohtlikuks, kui seda kasutatakse teiste akude laadimiseks.
- ▶ **Kasutage elektrilistes tööriistades ainult selleks ettenähtud akusid.** Teiste akude kasutamine võib põhjustada vigastusi ja tulekahjuohtu.
- ▶ **Kasutusvälisel ajal hoidke akusid eemal kirjaklambritest, müntidest, võtmetest, naeltest, kruvidest või teistest väikestest metallesemetest, mis võivad akukontaktid omavahel ühendada.** Akukontaktide vahel tekkiva lühise tagajärjeks võivad olla põletused või tulekahju.
- ▶ **Väärkasutuse korral võib akuvedelik välja voolata; vältige sellega kokkupuudet. Juhusliku kokkupuute korral loputage kahjustatud kohta veega. Kui vedelik satub silma, pöörduge lisaks arsti poole.** Väljavoolav akuvedelik võib põhjustada nahaärritusi või põletusi.
- ▶ **Ärge kasutage akut ega tööriista, mis on kahjustada saanud või mida on modifitseeritud.** Kahjustada saanud või modifitseeritud akud võivad põhjustada tulekahju, plahvatuse, kehavigastusi ja varalist kahju.
- ▶ **Kaitske akut ja elektrilist tööriista tule ja väga kõrgete temperatuuride eest.** Kokkupuude tulega või üle 130 °C temperatuuriga võib põhjustada plahvatuse.
- ▶ **Järgige kõiki laadimisjuhiseid ja ärge laadige akut väljaspool juhistes määratletud temperatuurivahemikku.** Nõuetele mittevastav laadimine või laadimine väljaspool ettenähtud temperatuurivahemikku võib akut kahjustada ja suurendada tulekahju ohtu.

Teenindus

- ▶ **Laske elektrilist tööriista parandada ainult kvalifitseeritud spetsialistidel, kes kasutavad originaalvaruosi.** Nii tagate seadme püsivalt ohutu töö.
- ▶ **Ärge kunagi käidelge kahjustada saanud akusid.** Akusid võivad käidelda vaid tootja esindajad või volitatud hooldekeskuse töötajad.

Kettsaagide üldised ohutusnõuded

- ▶ **Sae töötamise ajal hoidke oma keha saeketist eemal. Enne sae käivitamist veenduge, et saekett ei puutu millegagi kokku.** Kettsaega töötades võib hetkeline tähelepanematus põhjustada riietuseseme või kehaosa jäämise saeketi vahele.
- ▶ **Hoidke kettsaagi alati parema käega tagumisest käepidemest ja vasaku käega eesmisest käepidemest.**

Kettsae hoidmine vastupidiselt suurendab vigastuste ohtu ja on keelatud.

- ▶ **Hoidke seadet üksnes isoleeritud haardepinnast, sest saekett võib tabada varjatud elektrijuhet.** Saeketi kokkupuude pinge all oleva elektrijuhtmega võib pingestada seadme metallosad ja põhjustada elektrilöögi.
- ▶ **Kandke kaitseprille. Soovitame kasutada kaitsevarustust, mis kaitseks kuulmist, pead, käsi ja jalgu.** Sobiv kaitseriietus vähendab eemalepaiskuvatest laastudest ja saeketiga juhuslikust kokkupuutest tingitud vigastuste ohtu.
- ▶ **Ärge kasutage kettsaagi puu otsas, redelil, katusel ega ebastabiilse toe kasutamisel.** Kettsae sel viisil kasutamine võib põhjustada raskeid vigastusi.
- ▶ **Veenduge oma stabiilses asendis ja kasutage kettsaagi üksnes siis, kui olete stabiilsel ja ühetasasel pinnal.** Libeda või ebastabiilse pinna tõttu võite kaotada tasakaalu või kontrolli kettsae üle.
- ▶ **Pinge all oleva oksa saagimisel arvestage, et oks vetrub tagasi.** Kui puidu pinge vabaneb, võib vabanenud oks tabada seadme kasutajat ja/või põhjustada kontrolli kao seadme üle.
- ▶ **Eriti ettevaatlik olge aluspuidu ja noorte puude lõikamisel.** Õhuke puit võib jääda saeketi külge kinni ning tabada seadme kasutajat ja viia ta tasakaalust välja.
- ▶ **Kandke väljalülitatud kettsaagi eesmisest käepidemest, saekett peab olema suunatud Teie kehast eemale. Kettsae transportimisel ja hoidmisel tõmmake alati peale kaitsekate.** Saeketi hoolikas käsitsemine vähendab liikuva saeketiga juhusliku kokkupuute tõenäosust.
- ▶ **Järgige saeketi määrimis-, pingutamis- ja tarvikute vahetamisjuhiseid.** Asjatundmatult pingutatud või määritud kett võib rebeneda või põhjustada tagasilööki.
- ▶ **Ainult puidu saagimiseks. Ärge kasutage kettsaagi töödeks, milleks seade ei ole ette nähtud. Näide: Ärge saagige kettsaega metalli, plasti, müüritist ega muid ehitusmaterjale, mis ei ole puidust.** Kettsae mittesihipärane kasutamine võib põhjustada ohtlikke olukordi.
- ▶ **Kettsaag ei ole puude langetamiseks ette nähtud.** Kui kasutate kettsaagi ettenähtust erineval eesmärgil, siis võib see kaasa tuua kasutaja või kõrvalseisjate raskeid vigastusi.
- ▶ **Järgige kõiki juhiseid, kui kõrvaldate külgekleepunud materjali, kettsae hoiule panete või seda hooldate. Veenduge, et toitelüliti on välja lülitatud ja aku eemaldatud.** Kettsae ootamatu käsitsemine külgekleepunud materjali eemaldamisel või hooldamisel võib kaasa tuua rasked vigastused.
- ▶ **Hoidke seadet vihma ja niiskuse eest.** Vee sattumine seadmesse suurendab elektrilöögi ohtu.
- ▶ **Hoidke akusid vihma ja niiskuse eest.** Vee sattumine akusse suurendab elektrilöögi ohtu.
- ▶ **Hoidke käepidemed ja haardepinnad kuiva ja puhtana ning vabana õlist ja määrdeainetest.** Libedad käepidemed ja haardepinnad ei luba tööriista ohutult käsitseda ja ootamatutes olukordades kontrolli all hoida.
- ▶ **Tagasilöögi põhjused ja vältimine:**
  – Tagasilöök võib esineda, kui juhtsiin ots puutub kokku mingi esemega või kui puit paindub ja saekett lõikes kinni kiilub.
  – Juhtsiini otsaga kokkupuude võib teatud juhtudel põhjustada ootamatu taha suunatud reaktsiooni, mille puhul paiskub juhtsiin üles seadme kasutaja suunas.
  – Saeketi kinnijäämine juhtsiini ülemise serva külge võib juhtsiini kiiresti seadme kasutaja suunas lükata.
  – Iga nimetatud reaktsioon võib kaasa tuua seadme kasutaja kontrolli kaotuse seadme üle ja vigastuste ohu.
  Ärge lootke üksnes kettsaagi sisse ehitatud kaitseseadistele. Kettsae kasutajana peaksite võtma mitmesuguseid meetmeid, et vältida töötamsiel õnnetuste ja kehavigastuste ohtu.
  Tagasilöök on tingitud kettsae valest või oskamatust kasutusest. Tagasilööki on võimalik ära hoida sobivate, järgnevalt kirjeldatud ennetusabinõudega:
- ▶ **Hoidke saagi kahe käega, hoidke kettsae käepidemeid põidla ja sõrmede vahel. Viige oma keha ja käed asendisse, milles saate tagasilöögijõule vastu panna.** Sobivate meetmete korral suudab seadme kasutaja tagasilöögijõuga toime tulla. Ärge kunagi laske kettsaagi lahti.
- ▶ **Vältige ebaharilikku kehaasendit ja ärge kunagi saagige õlgadest kõrgemal.** Sellega hoiate ära soovimatu kokkupuute siini otsaga ja tagate ootamatutes olukordades sae üle parema kontrolli.
- ▶ **Kasutage alati tootja poolt ette nähtud varusiine ja saekette.** Valed varusiinid ja saeketid võivad põhjustada keti rebenemise või tagasilöögi.
- ▶ **Järgige tootja juhiseid saeketi teritamiseks ja hooldamiseks.** Liiga madalad sügavuspiirikud suurendavad tagasilöögi ohtu.

Täiendavad ohutusnõuded

- ▶ **Seade sisaldab magneteid - Ärge asetage magnetit implantaatide ega muude meditsiiniseadmete, nt südamestimulaatorite või insuliinipumpade, magnetiliste andmekandjate ega magnetiliselt tundlike seadmete lähedusse.** Magnet tekitab välja, mis võib meditsiiniseadmete tööd häirida või tuua kaasa pöördumatu andmekao.
- ▶ **Seadet ei tohi kasutada isikud (ega ka lapsed), kellel on füüsiline, sensoorne või vaimne puue või kes on kogemuslikult ja teadmistelt vähemvõimekad. Sellised isikud võivad seadet kasutada üksnes ohutuse eest vastutava isiku pideva järelevalve all või siis, kui nad on seadme ohutu kasutusega kurssi viidud.** Lapsi tuleb valvata ja tagada, et nad ei mängiks seadmega.
- ▶ **Hoidke töötamise ajal tööriistast kahe käega tugevasti kinni ja seiske kindlalt püsti.** Elektritööriist püsib kindlamini käes, kui hoiate seda kinni mõlema käega.

- ▶ **Veenduge, et kõik kaitseseadised ja käepidemed on seadme külge monteeritud.** Ärge kunagi käivitage seadet, mis on puudulikult kokku pandud või mida on lubamatult muudetud.
- ▶ Kasutage seadet ainult siis, kui selle kett on hästi joondatud ja pingutatud. Elektritööriista kasutamine vale jooksuga või halvasti pingutatud ketiga võib põhjustada keti purunemist, tagasilööki ja/või vigastusi.
- ▶ Hoidke kõik ventilatsiooniavad puhtad.

Ohutusjuhised ja märkused aku optimaalseks kasutamiseks

- ▶ **Veenduge, et tööriist on välja lülitatud, enne kui aku seadmesse paigaldate.** Aku paigaldamine sisselülitatud tööriista sisse võib kaasa tuua vigastusi.
- ▶ **Kasutage ainult Bosch-akusid, mis on selle tööriista jaoks ette nähtud**. Teistlaadi akude kasutamine võib põhjustada vigastusi ja suurendada tulekahju ohtu.
- ▶ **Ärge muutke ega avage akut.** On lühiseoht.

Kaitske akut kuumuse (nt ka pideva päikesekiirguse), tule, vee ja niiskuse eest. Püsib plahvatusoht.

- ▶ **Seadme kasutusvälisel ajal hoidke aku eemal kirjaklambritest, müntidest, võtmetest, naeltest, kruvidest või teistest väikestest metallesemetest, mis võivad akukontaktid omavahel ühendada.** Akuklemmide vaheline lühis võib kaasa tuua põletusi või tulekahju.
- ▶ **Aku kahjustamisel ja mittesihipärasel kasutusel võib akust eralduda aure.** Õhutage ruumi ja pöörduge kaebuste korral arsti poole. Aurud võivad tekitada hingamisteede ärritusi.
- ▶ **Kasutage akut ainult valmistaja toodetes.** Ainult sellisel juhul on aku kaitstud ohtliku ülekoormuse eest.
- ▶ **Teravad esemed, näiteks naelad või kruvikeerajad, samuti löögid, põrutused jmt võivad akut kahjustada.** Akukontaktide vahel võib tekkida lühis ja aku võib süttida, suitsema hakata, plahvatada või üle kuumeneda.
- ▶ **Ärge tekitage akus lühist**. Püsib plahvatusoht.
- ▶ Kaitske akut niiskuse ja vee eest.
- ▶ Hoiustage aiatööriista ja akut temperatuurivahemikus – 20 °C kuni 50 °C. Ärge jätke akut nt suvel kuuma autosse.
- ▶ Puhastage aku õhutusavasid pehme, puhta ja kuiva pintsliga.

Sümbolid

Kasutusjuhendi lugemisel ja mõistmisel on abiks järgmised sümbolid. Püüdke sümbolid ja nende tähendused meelde jätta. Sümbolite mõistmine aitab kasutada seadet tõhusamalt ja ohutumalt.

Sümbol	Tähendus
	Kandke turvakindaid.
	Hoidke lapsed, kõrvalised isikud ja koduloomad eemal.
	Liikumissuund
	Mõjusuund
	Kaal
	Sisselülitamine
	Väljalülitamine
	Lubatud toiming
	Keelatud toiming
CLICK!	Kuuldav heli
	Tarvikud/varuosad

Toote kirjeldus ja kasutusjuhend

Lugege kõik ohutusnõuded ja juhised läbi. Ohutusnõuete ja -juhiste eiramine võib kaasa tuua elektrilöögi, tulekahju ja/või raskeid vigastusi.

Järgige kasutusjuhendi eesmises osas toodud jooniseid.

Sihipärane kasutus

Elektritööriist on mõeldud puude ja pinnasekõrguste kändude saagimiseks. Saagi saab kasutada saagimiseks kiu suunaga paralleelselt ja ristuvalt.

See elektriline tööriist ei sobi mineraalsete materjalide saagimiseks.

Kettsaag ei ole mõeldud puude langetamiseks.

Seadme osad

Joonistel kujutatud komponentide numeratsiooni aluseks on elektrilise tööriista jooniseleheküljel olevad numbrid.

- **(1)** Tagumine käepide
- **(2)** Sisse-/väljalüliti
- **(3)** Sisse-väljalüliti sisselülitustõkesti
- **(4)** Õlitaseme näidik
- **(5)** Õlipaagi kork
- **(6)** Ketiratas
- **(7)** Õlidüüs

(8) Eesmine käepide
(9) Käekaitse/tagasilöögipiduri aktiveerimishoob
(10) Kinnituspolt
(11) Käpa stopper
(12) Õhupilu
(13) Saekett
(14) Laba
(15) Ketipingutusrõngas
(16) Lukustusnupp
(17) Ketiratta kate
(18) Ketikaitse
(19) Aku lukustuse vabastusnupp
(20) Aku
(21) Laadija[a)]
(22) Pingutusrõngas

a) **Tarnekomplekt ei sisalda kõiki kasutusjuhendis olevatel joonistel kujutatud või kasutusjuhendis nimetatud lisatarvikuid.**

Tehnilised andmed

Kettsaag		PKE18V-30-28
Tootenumber		**3 600 HB8 B..**
Nimipinge[A)]	V	18
Keti liikumiskiirus tühikäigul	m/s	9
Laba pikkus	cm	30
Saeketi jaotus		3/8" madal profiil
Veolüli paksus	mm	1,1 (0,043")
Lülide arv		45
Lõike läbimõõt maks.	cm	27,5
Õlipaagi maht	ml	160
Keti automaatne määrimine		●
Ümbersuunamistähik		●
Kaal vastavalt standardile EN 62841-4-1[A)]		
- koos akuga	kg	4,5 (4,0 Ah) – 4,6 (6,0 Ah)
- ilma akuta	kg	3,9
- ilma aku, laba või saeketita		3,3
Seerianumber		Vt toote seerianumbrit (tüübisilt).
Soovitatav keskkonnatemperatuur laadimisel	°C	0 ... +35
Lubatud keskkonnatemperatuur töö ajal [B)] ja hoiulepanekul	°C	−20 ... +50
Ühilduvad akud		PBA18V...W ≥ 1,5 Ah
Soovitatud akud		PBA18V...W ≥ 4,0 Ah
Soovitatavad laadijad		AL 18...

A) sõltuvalt kasutatud akust
B) piiratud jõudlus temperatuuridel < 0 °C

Andmed müra/vibratsiooni kohta

EN 62841-4-1 kohaselt määratud müraemissiooni väärtused.

Elektritööriista A-kaalutud müratase on tavaliselt: helirõhutase **86** dB(A); helivõimsuse tase **94** dB(A). Määramatus K = **4,0** dB.

Kandke kuulmiskaitseid!

Vibratsiooniväärtused a_h (pidevad vibratsioonid), p_F (korduvad löökvibratsioonid) ja määramatus K määratakse **EN 62841-4-1** kohaselt.

a_h = **5,6** m/s^2 (K = **1,5** m/s^2),
p_F = **402** m/s^2 (K = **56** m/s^2)

Siiintoodud võnkumise koguväärtus(ed) ja mürataseme väärtus(ed) on mõõdetud normeeritud kontrollmeetodi järgi, et saaks kahte elektritööriista omavahel võrrelda.

Toodud vibratsiooni koguväärtust(väärtusi) ja toodud mürataseme väärtust(väärtusi) saab kasutada ka koormuse esialgseks hindamiseks.

Vibratsiooni - ja mürataseme väärtused elektritööriista tegeliku kasutuse ajal erinevad siintoodud andmetest sõltuvalt tööriista kasutusviisist, eelkõige aga selle poolest, millist toorikut töödeldakse; vajadusel tuleb kasutaja

kaitseks määratleda ohutusmeetmed, mis põhineksid eeldataval vibratsioonikoormusel, mis kehtib tegelikes kasutustingimustes (siinjuures tuleb arvestada töötsükli kõigi etappidega, nt ajaga, mil tööriist on välja lülitatud, ja ka ajaga, mil tööriist on sisse lülitatud, aga mootor töötab ilma koormuseta).

Aku

Bosch müüb ka juhtmeta elektrilisi tööriistu ilma akuta. Pakendilt näete, kas aku kuulub teie elektrilise tööriista tarnekomplekti.

Aku laadimine

- ▶ **Kasutage üksnes tehnilistes andmetes loetletud laadimisseadmeid.** Vaid need laadimisseadmed on ette nähtud elektrilises tööriistas kasutatud liitium-ioonaku laadimiseks.

Juhis: liitiumioonakud tarnitakse tehasest rahvusvaheliste transpordieeskirjade põhjal osaliselt laetutena. Selleks et aku täielikku võimsust tagada, laadige aku enne esimest kasutamist täielikult täis.

Aku paigaldamine

Lükake laetud aku akuhoidikusse nii, et see tuntavalt fikseeruks.

Aku eemaldamine

Aku eemaldamiseks vajutage lukustuse vabastamise nuppe ja tõmmake aku välja. **Ärge rakendage seejuures jõudu.**

Aku laetusseisundi näidik akul

Märkus: kõikidel akutüüpidel ei ole laetuse taseme indikaatorit.

LEDid aku laetusseisundi näidikul näitavad aku laetusseisundit. Tööohutuse huvides saab aku laetusseisundit vaadata ainult seisval elektrilisel tööriistal.

Laetusseisundi näitamiseks vajutage laetusseisundi näidu nuppu akul. See on võimalik ka väljavõetud aku korral.

LED akul	Laetusseisund
Pidev tuli 4 × roheline	≈ 75–100%
Pidev tuli 3 × roheline	≈ 50–75 %
Pidev tuli 2 × roheline	≈ 25–50%
Pidev tuli 1 × roheline	≈ 5–25%
Vilkuv tuli 1 × roheline	≈ 0–5%

Juhised aku käsitsemiseks

Kaitske akut niiskuse ja vee eest.

Hoidke aku temperatuuril −20 °C kuni 50 °C. Ärge jätke akut suvel autosse.

Puhastage aku ventilatsiooniavasid pehme, puhta ja kuiva pintsliga.

Oluliselt lühenenud kasutusaeg pärast laadimist näitab, et aku on muutunud kasutuskõlbmatuks ja tuleb välja vahetada.

Järgige ringlussevõtu juhiseid.

Akuhooldus

Aku tööea tagamiseks pidage kinni järgmistest juhistest:

- Kaitske akut niiskuse ja vee eest.
- Hoiustage elektrilist tööriista ja akut temperatuurivahemikus −20 °C kuni 50 °C. Ärge jätke akut nt suvel autosse seisma.
- Hoiustage akut eraldiseisvalt, mitte tööriista sees.
- Ärge jätke akut otsese päikesekiirguse korral aiatööriista sisse.
- Aku sobivaim hoiustamistemperatuur on 5 °C.
- Puhastage aku õhutusavasid pehme, puhta ja kuiva pintsliga.

Kui aku kasutusaeg on pärast laadimist tunduvalt lühem, on aku kasutuskõlbmatu ja tuleb välja vahetada.

Kokkupanek

Tööohutus

- ▶ **Tähelepanu! Enne hooldus- või puhastustöid lülitage elektriline töörisit välja ja eemaldage aku.**
- ▶ **Ettevaatust! Kett on terav. Kandke saeketiga töötamisel alati kaitsekindaid.**
- ▶ **Ärge kasutage kettsaagi inimeste ja loomade läheduses, samuti alkoholi, narkootikumide või uimastavate ravimite mõju all olles.**
- ▶ **Kasutage kettsaagi ainult siis, kui kate on korralikult kinnitatud.**

Ketilati paigaldamine ja saeketi pinguldamine (vt jooniseid B1 – B6)

- ▶ **Ettevaatust! Ärge pingutage ketti, kui see on kuum.**
- ▶ **Ärge kasutage paigaldamisek tööriistu.**
- Asetage kettsaag sobivale tasasele pinnale, kattega **(17)** ülespoole.
- Kui ketilatt kettsaelt eemaldatakse, veenduge, et ketilati pingutusratas **(22)** on vastupäeva lõpuni pööratud.
- Hoidke ketilatti **(14)** ninaga vertikaalselt ülespoole ja kinnitage uus või teritatud saekett **(13)** õigetpidi ketilatile (vt joonist **B1**).
- Veenduge, et saekett **(13)** oleks kogu ketilati ulatuses õigesti soonde paigutatud.
- Asetage saekett ümber ketiratta **(6)** ja lükake ketilatt **(14)** üle kinnituspoltide **(10)**.
- Kontrollige, kas kõik detailid on oma kohal ja hoidke laba koos saeketiga selles asendis.
- Seejärel keerake pingutusratast **(22)** päripäeva, kuni saekett on osaliselt pingutatud ja jääb ketilatile.
- Paigaldage kate **(17)** ja keerake lukustusnuppu **(16)** päripäeva, kuni kate on osaliselt paigas.
- Keerake keti pingutusrõngast **(15)** päripäeva, kuni tunnete keeramisel kerget vastupanu.
- Lukustage keti pingutusrõngas **(15)**, keerates lukustusnuppu **(16)** päripäeva. Kontrollige kindaid

kandes keti pingutust, tõstes saeketti **(13)** ketilati **(14)** keskel ülespoole. Õige pingutus on saavutatud, kui saeketti **(13)** saab ketisoonest **(14)** vastu masina raskust umbes 4-6 mm kõrgemale tõmmata.
- Kui keti pingutust on vaja reguleerida, vabastage lukustusnupp **(16)**, keerates seda vähemalt ühe täispöörde võrra vastupäeva, reguleerige keti pingutusrõnga **(15)** keeramise teel keti pingutust ja vajadusel korrake neid samme.
- Kui õige pingutus on saavutatud, hoidke keti pingutusrõngast **(15)** kinni ja keerake lukustusnupp **(16)** päripäeva kinni.
- Kui kett on liiga pingul, keerake lukustusnupp **(16)** lahti ja korrake pingutuse reguleerimise etappe.

Märkus: Ärge pingutage saeketti üle – see põhjustab liigset kulumist ja lühendab saeketi kasutusiga ning võib ketilatti kahjustada.

Märkus: Uued saeketid võivad esimesel kasutamisel tunduvalt pikemaks muutuda. Võtke aku välja ja kontrollige esimeste kasutustundide jooksul regulaarselt saeketi pinget.

Õlipaagi täitmine (vt joonist D)

Märkus: Kettsael ei ole tarnimisel ketiõli. Enne kasutamist tuleb tööriist õliga täita. Kettsaag võib saada kahjustusi, kui kasutate kettsaagi ilma saeketi õlita või kui õlitase on alla minimaalmärgistust.

Õlipaagi täitmiseks toimige järgmiselt:
- Asetage kettsaag sobivale pinnale nii, et õlipaagi kork **(5)** on suunatud ülespoole.
- Puhastage õlipaagi korgi ümbrus **(5)**. Kasutage mustuse eemaldamiseks puhast lappi.
- Keerake õlipaagi kork **(5)** vastupäeva lahti.
- Täitke õlipaak ettevaatlikult Boschi biolaguneva saeketiõliga.
- Saeketi õli lisamisel veenduge, et õlipaaki ei satuks mustust ega võõrkehi.
- Õlipaagi kork **(5)** on kettsae külge kinnitatud. Pöörake tähelepanu sellele, et õlipaagi kork ei jääks täitmise ajal õlipaagi ava ette.
- Õlitaset saate töö ajal kontrollida õlitaseme näidiku **(4)** abil. Kui õli on vähenenud miinimumtasemeni, siis lisage juurde uut õli.
- Pange õlipaagi kork **(5)** oma kohale ja keerake kindlalt kinni.

Märkus: Parima jõudluse saavutamiseks kasutage alati kettsae jaoks mõeldud õli. Keelatud õli kasutamine võib vähendada õlisüsteemi jõudlust ja kaasa tuua garantii kehtetuks muutumise.

Saeketi määrimine (vt joonis F3)

Saeketi eluiga ja lõikejõudlus sõltuvad õigest määrimisest. Seepärast määritakse saeketti töötamise ajal õlidüüsi **(7)** kaudu automaatselt saeketi õliga.

Kontrollige regulaarselt, kas saekett on õigesti määritud:
- Hoidke täidetud õlipaagiga kettsae laba selliselt, et laba nina oleks suunatud heledale aluspinnale.
- Laske tööriistal umbes 1 minut tühikäigul töötada või kuni õli muutub heledal aluspinnal nähtavaks.
- Kui õli ei ole nähtav, vt veaotsingust „Saekett kuiv“.
- Kui määrimissüsteem ikka veel ei toimi, siis pöörduge Boschi klienditeenindusse.

Märkus: Õlifilter on õlipaaki sisse ehitatud. Pöörduge rikete kõrvaldamiseks või puhastamiseks Boschi teeninduskeskusesse.

Märkus: Õli muutub madalal temperatuuril viskoosseks, mis vähendab õli läbilaset.

Käsitsemine

- ▶ **Enne kasutamist lugege alati läbi kasutusjuhend ja ohutusnõuded.**
- ▶ **Kandke sobivat riietust ja isikukaitsevarustust.**
- ▶ **Tehke kõik vajalikud hooldustööd enne seadme kasutama hakkamist.**
- ▶ **Kontrollige alati enne kasutamist tööriistade ja keti seisukorda, õlitaset ja veenduge, et detailid oleks õigesti paigaldatud. Kasutage kettsaagi ainult siis, kui seade on laitmatus tehnilises korras.**
- ▶ **Pöörake alati tähelepanu sellele, et ümbrus oleks kuiv ja seal ei oleks komistusohtlikke takistusi ega kõrvalisi isikuid.**
- ▶ **Kontrollige pidevalt oma kehahoidu ja käitage kettsaagi üksnes siis, kui seisate tugeval, stabiilsel ja tasasel pinnal.**
- ▶ **Ärge kunagi kasutage kettsaagi redelil seistes või üle õlajoone kõrgusel.**
- ▶ **Ärge upitage end kunagi ettepoole või töötage väljasirutatud kätega.**
- ▶ **Hoidke kettsaest alati kahe käega kinni.**
- ▶ **Ärge jätke kunagi tööriista põrandale vedelema. Komistusoht!**
- ▶ **Ärge suitsetage ega tooge tööalale lahtist tuld ega leeke. Kettsaetolm võib väga kergelt süttida.**
- ▶ **Ärge vajutage sisse-välja-lülitile pärast seadme automaatset väljalülitumist. Vastasel juhul võib aku saada kahjustusi.**

Märkus: Kettsaag ei ole tarnimisel saeketiõliga täidetud. Kasutage kettsaagi alles pärast seda, kui olete õlimahuti ketiõliga täitnud.

- ▶ **Valesti väljareguleeritud või pingutatud ketiga kettsae kasutamise tagajärjel võib kett puruneda, tekkida tagasilöök ja/või kasutaja võib saada vigastusi.**
- ▶ **Uued saeketid võivad esmasel kasutusevõtul oluliselt pikeneda.**
- ▶ **Kontrollige käitamise ajal regulaarselt ketipinget.** Õigeks paigaldamiseks (vaadake „Ketilati paigaldamine ja saeketi pinguldamine (vt jooniseid **B1** – **B6**)“, Lehekülg 310).

Kettsae õige käsitsemine (vt joonist I)

Käsitsege seadet alati siinses peatükis kirjeldatud sihipärasel viisil:

- Kandke sobivaid, libisemiskindlaid kettseakindaid, et tagada parim hoie ja kaitse.
- Hoidke saest kinni alati mõlema käega, kui saag töötab.
- Asetage parem käsi tagumisele käepidemele ja vasak käsi eesmisele käepidemele selliselt, et pöidlad ja sõrmed hoiaks kettsae pideme ümbert kinni. (vt joonist **F2**)
- Hoidke keha tasakaalus ja seiske mõlema jalaga kindlalt tugeval pinnal.
- Hoidke vasakpoolset küünarnukki "väljasirutatud", jäigas asendis, et võimalikke tagasilöögijõude vastu võtta.
- Ärge töötage kunagi väljasirutatud käsivartega ega püüdke töötamise ajal liiga kaugele välja küünitada.
- Hoidke kettsae käepidemest kinni ja hoidke vasak käsivars jäik, et säilitada kettsae üle kontroll, kui esineb tagasilööke.
- Hoidke kettsaagi oma keha paremal küljel.
- Pöörake tähelepanu sellele, et ükski teie kehaosa ei ulatuks üle lõikejoone. Tagasilöögi mõjul võib kettsaag teie keha suunas tagasi viskuda. (vt joonist **I**) Tagasilöögi tõttu võib kettsaag teie keha peale tagasi viskuda. (vt joonist **I**)

Sisse/välja lülitamine (vaata joonist F1)

▶ **Kandke sobivaid, libisemiskindlaid kettsaekindaid, et tagada parim hoie ja kaitse.**

Enne sisselülitamist:

- Eemaldage ketikaitse **(18)**.
- Paigaldage aku.
- Hoidke kettsael kahe käega mõlemast pidemest kinni ja hoidke keha saeketi ulatusalast väljas. (vt joonist **I**).

Sisselülitamine:

- Tõmmake tagasilöögipiduri aktiveerimise hoob **(9)** eesmise käepideme **(8)** suunas asendist **O** asendisse **I**.
- Vajutage sisse-/väljalüliti **(3)** sisselülitustõkestit, seejärel vajutage sisse-/väljalülitit **(2)** ja hoidke seda all.
- Laske sisselülitustõkesti uuesti vabaks kohe, kui kettsaag tööle hakkab.
- Saekett peab olema saavutanud täiskiiruse, enne kui asute puitu töötlema.

Märkus: Kettsaagi ei saa käivitada, kui tagasilöögipiduri aktiveerimise hooba **(9)** ei ole enne kasutamist õigesti deaktiveeritud.

Väljalülitamine:

- Vabastage sisse/väljalüliti **(2)**. Sisselülitustõkesti liigub tagasi ohutus-/lukustusasendisse.
- Pärast kasutamist lükake tagasilöögipiduri aktiveerimise hooba **(9)** ettepoole, esikäepidemest **(8)** eemale, asendist 1 asendisse 2.

Üldine lõikekäitumine (vt joonist G)

- Esmakasutaja peab palkide lõikamist harjutama saepuki peal.
- Võtke väljalülitatud saega sisse õige asend ja seiske lõigatava puidu ette.
- Käivitage kettsaag ja veenduge, et saekett töötaks täiskiirusel, enne kui see puitu puutub.
- Alustage lõikamist, seejuures suruge nukkpiirik **(11)** vastu puitu, et lõiget stabiliseerida.
- Kui lõikate paksemaid palke või puutüvesid, siis kasutage nukkpiirikut hoovana, selleks nihutage nukkpiirikut lõike tegemise ajal samm-sammult madalamale asukohale. Selleks tõmmake kettsaagi kergelt tahapoole, kuni nukkpiirik avaneb, ja seadke kettsaag madalamale tasemele, et lõikamist jätkata. Ärge tõmmake seejuures kettsaagi lõikejoonest täiesti välja.
- Laske kettsael töötada kogu lõike jooksul ja hoidke püsivat kiirust.
- Ärge suruge saagimise ajal jõuga saeketile, vaid laske sel vabalt töötada.
- Võtke kettsaag alati puidulõikest välja, kui saekett liigub.
- Olge saelõike lõpuosas ettevaatlik. Niipea kui kettsaag on lõikejoonest väljunud, muutub ootamatult sae kaalust tulenev jõud. Tekib jalgade vigastamise oht.
- Laske sisse-välja-lülitist lahti kohe, kui lõige on lõpetatud, et saekett jõuaks seiskuda ning positsioneerige tagasilöögipidur **(9)** korrektselt asendisse O (vt joonist **F1**).

Sae tagasilöök (vt joonis H)

Kui kasutajal on tagasilöögi kohta piisavalt teadmisi, siis on võimalik siinkohal esinevaid tagasilööke vähendada, mis võivad põhjustada õnnetusi.

Ärge kunagi unustage jälgida, et seisate kindlal ja tugeval aluspinnal ja hoiate tasakaalu.

Sae tagasilöök on töötava kettsae äkiline üles- või tagasipaiskumine, mis võib olla põhjustatud laba otsa kokkupuutest saetava materjaliga või saeketi kinnikiildumisest.

Tagasilöögi esinemisel ei ole võimalik kettsae reaktsiooni ette näha ja saag võib kasutajat ja läheduses viibivaid inimesi raskelt vigastada.

Olge eriti tähelepanelik külgsuunas, pikisuunas ja kaldega saagimisel. Nende lõigete korral ei saa enamasti nukkpiirikut **(11)** kasutada.

Järgige ettevaatusabinõusid, et tagasilööki vähendada:

- Käsitsege kettsaagi alati õigesti.
- Hoidke kettsae käepidemest kinni ja hoidke vasak käsivars jäik, et säilitada kettsae üle kontroll, kui esineb tagasilööke.
- Veenduge, et saagimistööde alas ei oleks takistusi. Veenduge, et laba nina ei puutuks vastu puutüve, oksa, aeda ega muud takistust, mille vastu võite töötamise ajal kogemata minna.

Märkus: Võib esineda tagasilööki, kui laba nina põrkub mõne takistusega.

- Lõigake alati kettsae täiskiirusel. Vajutage sisse-välja-lüliti **(2)** täiesti alla ja hoidke saagi ühtlasel kiirusel.
- Kasutage üksnes Boschi soovitatud varulabasid ja vähese tagasilöögivõimega kette.

Tagasilöögipidur

Tagasilöögipidur on turvamehhanism, mida saab aktiveerida randme abil tagasilöögipiduri aktiveerimise hoovast **(9)** , kui esineb tagasilööki. Saekett seiskub kohe. Sel moel väheneb tagasilöögist tingitud vigastusoht.

Testige regulaarselt, kas tagasilöögipidur on töökorras:

- Hoidke kettsaest kahe käega kinni.
- Lülitage kettsaag sisse.
- Kui saekett ei liigu, siis suruge hoob randmega ette, et tagasilöögipidur **(9)** aktiveerida. Ärge kasutage kettsaagi, kui saekett testimise ajal kohe ei seisku.

Märkus: Ärge peatage kettsaagi tavakasutuse korral tagasilöögipiduri hoova tahtliku käitamisega **(9)**.

Palkide saagimine (vt joonist I)

- Palgid tuleb alati enne saagima asumist fikseerida.
- Alustage palkide saagimist alati palgi kinnitatud punktidest takistamaks palgi või keti kinnikiilumist.
- Tagage, et saekett ei puutuks kunagi vastu põrandat ega lõiketarvikuid.
- Komistusohu vältimiseks pöörake tähelepanu puutüvedele, okstele, juurtele jmt.

Pinge all oleva puidu saagimine (vt joonis J)

- Pinge all oleva puidu, okste ja puude saagimine on lubatud vaid asjaomase väljaõppega spetsialistidele. Tuleb olla äärmiselt ettevaatlik. Vigastuste oht on väga suur.

Oksa või puu laasimine (vt joonist K)

- Laasimine on langetatud puult või suurelt oksalt okste mahalõikamine.
- Esialgu jätke alles suuremad allasuunatud oksad, mis puud toetavad.
- Eemaldage väiksemad osad ühe lõikega.

Veaotsing

Kui elektriline tööriist ei tööta veatult, leiate järgmisest tabelist vea tunnused, võimalikud põhjused ja meetmed kõrvaldamiseks. Kui teil ei õnnestu vea põhjust kindlaks teha ja viga kõrvaldada, pöörduge volitatud remonditöökotta.

Tähelepanu: Enne vea otsima asutamist lülitage elektriline tööriist välja ja eemaldage aku.

Sümptom	Võimalik põhjus	Kõrvaldamine
Kettsaag ei tööta	Tagasilöögipidur on rakendunud	vt joonist **F1**
	Tühjendage aku	Laadige aku täis, vt ka „Laadimisjuhised“
	Mootori kaitsesidur on rakendunud	Laske mootoril jahtuda
	Aku on liiga külm/liiga kuum	Laske akul soojeneda/jahtuda
	Elektritööriist on rikkis	Pöörduge klienditeeninduse poole
	Kett on liiga pinges	Ketipinge reguleerimine.
Kettsaag töötab katkestustega	Tühjendage aku	Laadige aku täis, vt ka „Laadimisjuhised“
	Elektritööriist on rikkis	Pöörduge klienditeeninduse poole
Üleliigne õli	Keti ja hammasratta piirkonna õlijäägid	(vaadake „Hooldus ja korrashoid“, Lehekülg 314)
Saekett on kuiv	Õlipaagis puudub õli	Õli lisamine, vt ka "Saeketi määrimine"
	Õlidüüs **(7)** on ummistunud	Puhastage õlidüüs **(7)**
	Õlifilter on ummistunud	Võtke ühendust Boschi klienditeenindusega
Saekett/juhtsiin on kuum	Õlipaagis puudub õli	Lisage õli
	Kett on liiga pinges	Ketipinge reguleerimine.
	Saekett on nüri	Vahetage saekett välja
	Õli väljalaskekanal on ummistunud	Pöörduge klienditeeninduse poole
Kettsaag katkub, vibreerib ega sae nõuetekohaselt	Keti pingutus on liiga nõrk	Tehke ketile uus pingutamine
	Saekett on nüri	Vahetage saekett välja
	Saekett on kulunud	Vahetage saekett välja
	Saehambad näitavad valesse suunda	Monteerige saekett õigesti
	Laba on kahjustatud või tugevalt kulunud	Vahetage laba välja või pöörduge Boschi klienditeenindusse

Sümptom	Võimalik põhjus	Kõrvaldamine
Tugev vibratsioon/ müra	Elektritööriist on rikkis	Pöörduge klienditeeninduse poole
	Ketipaigaldus vale	Kontrollige, kas kett on õigesti paigaldatud, vt „Laba paigaldamine ja saeketi pingutamine".
Saagimiskestus ühe akulaadimise kohta on liiga lühike	Liigne hõõrdumine puuduliku määrimise tõttu	Veenduge, et saekett oleks määritud (vt „Saeketi määrimine“)
	Saeketti tuleb puhastada	Puhastage saeketti
	Ebaõige saagimistehnika	vt „Kettsaega töötamine“
	Aku ei ole täis laetud	Laadige aku täis, vt ka „Laadimisjuhised“
	Akut on hoitud väljaspool lubatud temperatuurivahemikku	Laske akul toatemperatuurini soojeneda (lubatud temperatuurivahemik on 0–45 °C).
	Kett on liiga pinges	Ketipinge reguleerimine.
	Saekett on nüri	Vahetage saekett välja
Saekett liigub aeglaselt	Tühjendage aku	Laadige aku täis, vt ka „Laadimisjuhised“
	Akut on hoitud väljaspool lubatud temperatuurivahemikku	Laske akul toatemperatuurini soojeneda (lubatud temperatuurivahemik on 0–45 °C).

Hooldus ja korrashoid

Hooldus, puhastus ja transport

- ▶ **Tähelepanu! Enne hooldus- või puhastustöid lülitage elektriline töörisit välja ja eemaldage aku.**
- ▶ **Kandke sobivat riietust ja isikukaitsevarustust.**
- ▶ **Kontrollige regulaarselt, kas kettsael esineb nähtavaid puudusi, nt kas saekett on lõtv või kahjustatud, ühendused lahtised või detailid kulunud ja kahjustatud.**
- ▶ **Tööriista ei tohi mingil viisil muuta.** Lubamatud muudatused võivad mõjutada tööriista tööohutust ja põhjustada suuremat müra ja vibratsiooni ning garantii katkeb.

Hooldus ja puhastus

- Seadme laitmatu ja ohutu töö tagamiseks hoidke seade ja selle ventilatsiooniavad puhtad.
- Ärge kasutage elektritööriista puhastamiseks ei vett, lahusteid ega poleerimisvahendeid.
- Kasutage puhast lappi või jäika harja, et eemaldada tööriista küljest mustus.
- Kasutage puhast lappi, et mustust õlidüüsist **(7)** ettevaatlikult eemaldada. Pöörake tähelepanu sellele, et õlidüüsi **(7)** ei satuks mustust, sest see võib põhjustada ummistusi ja määrdeprobleeme.

Saeketi hooldus

- Kui panete seadme pikemaks ajaks hoiule, puhastage laba ja saekett, et vältida osade kinnijäämist kuivanud mustuse tõttu.

Saeketti tuleb puhastada järgmiselt:

- Eemaldage kettsaelt kate **(17)**, ketilatt **(14)** ja saekett **(13)** ning puhastage need jäiga harjaga.
- Kontrollige saeketti kahjustuste suhtes ja asendage see või teritage olemasolevat saeketti.

Saeketi vahetamine ja teritamine

- ▶ **Optimaalse jõudluse ja turvalisuse tagamiseks peab saekett olema terav.**
- ▶ **Ärge teritage saeketti kunagi ise, kui teil puudub vastav oskus või kogemus.**

Saekett võib muutuda nüriks kas pikema kasutuse järel või kokkupuutel muu esemetega kui puit.

- Asendage saekett Boschi saeketitarvikutega või laske saeketti professionaalil teritada, vt tarvikud.
- Saeketi tööriista külge paigaldamine (vaadake „Ketilati paigaldamine ja saeketi pinguldamine (vt jooniseid **B1** – **B6**)“, Lehekülg 310).

Laba hooldus

- ▶ **Vahetage laba üksnes juhul, kui tunnete toodet hästi ja saate juhistest täpselt aru, muul juhul pöörduge Boschi klienditeenindusse.**
- ▶ **Kasutage üksnes Boschi soovitatud asenduslabasid.**

Kontrollige laba lõhede või kulumise suhtes. Kahjustuste korral vahetage laba välja. Laba eemaldamise juhise leiate (vaadake „Ketilati paigaldamine ja saeketi pinguldamine (vt jooniseid **B1** – **B6**)“, Lehekülg 310).

Varuosad ja tarvikud (vt joonist L)

Teavet varuosade ja detailjooniste kohta leiate: www.bosch-pt.com.

Kettsae transport ja hoiustamine

Enne kettsae transportimist:

- Võtke aku alati maha.
- Paigaldage alati ketikaitse **(18)** laba **(14)** peale, kui kettsaagi parajasti ei kasutata, et vältida vigastusi.
- Lukustage alati ketipidur, selleks lükake käekaitse/ ketipidur ette.
- Soovitav on kanda kettsaagi selliselt, et laba oleks suunatud taha.

Lisaks eelnevale tehke kõik kettsae transportimiseks mõeldud vajaminevad toimingud, enne kui panete kettsae pikemaks ajaks hoiule:
- Tühjendage õlipaak enne, kui panete kettsae hoiule, ja täitke see enne kasutamist uuesti.
- Hoiustage kettsaagi alati kuivas ja ohutus, lastele ligipääsmatus kohas.
- Ärge asetage kunagi kettsae peale teisi esemeid.

Klienditeenindus ja kasutusalane nõustamine

Eesti Vabariik
Tel.: (+372) 6549 575
Meie teenindusaadresside ja garantiitingimuste lingi leiate viimaselt lehelt.
Päringute esitamisel ja varuosade tellimisel teatage meile kindlasti toote tüübisildil olev 10-kohaline tootenumber.

Kasutuskõlbmatuks muutunud seadmete käitlus

Aiatööriistad, akud, tarvikud ja pakendid tuleb keskkonnasäästlikult ringlusse võtta.

Ärge visake tööriistu ega akusid/patareisid olmejäätme hulka!

Üksnes EL liikmesriikidele:
Elektri- ja elektroonikaseadmete jäätmete kohta kehtiva Euroopa Liidu direktiivi 2012/19/EL ja direktiivi 2006/66/EÜ kohaselt tuleb defektsed või kasutusressursi ammendanud aiatööriistad ning akud/patareid eraldi kokku koguda ja keskkonnasäästlikult ringlusse võtta.
Mittesihipärasel kõrvaldamisel võivad vanad elektri- ja elektroonikaseadmed võimalike ohtlike ainete sisalduse tõttu kahjustada keskkonda ja inimeste tervist.

Latviešu

Drošības noteikumi

Simbolu skaidrojums

Vispārēja rakstura brīdinājuma zīme.

Izlasiet šo lietošanas pamācību.

Nelietojiet izstrādājumu lietus laikā.

Vienmēr turiet ķēdes zāģi ar abām rokām.

Sekojiet, lai ķēdes zāģis neradītu atsitienu, un nepieļaujiet pieskaršanos ķēdes vadotnes galam.

Izmantojiet acu, dzirdes un galvas aizsarglīdzekļus.

Lietojiet drošības cimdus.

BRĪDINĀJUMS. Pirms apkopes atvienojiet akumulatoru.

Vispārēji drošības noteikumi elektroinstrumentiem

⚠ BRĪDINĀJUMS **Izlasiet visus drošības noteikumus un instrukcijas, aplūkojiet ilustrācijas un iepazīstieties ar specifikācijām, kas tiek piegādātas kopā ar šo elektroinstrumentu.** Šeit sniegto drošības noteikumu un instrukciju neievērošana var izraisīt aizdegšanos un būt par cēloni elektriskajam triecienam vai nopietnam savainojumam.

Pēc izlasīšanas uzglabājiet šos noteikumus turpmākai izmantošanai.

Drošības noteikumos lietotais apzīmējums "elektroinstruments" attiecas gan uz Jūsu tīkla elektroinstrumentiem (ar elektrokabeli), gan arī uz akumulatora elektroinstrumentiem (bez elektrokabeļa).

Drošība darba vietā

- ▶ **Uzturiet savu darba vietu tīru un labi apgaismotu.** Nekārtīgās un tumšās vietās var viegli notikt nelaimes gadījums.
- ▶ **Nedarbiniet elektroinstrumentus sprādzienbīstamā atmosfērā, piemēram, viegli uzliesmojošu šķidrumu tuvumā un vietās ar paaugstinātu gāzu vai putekļu saturu gaisā.** Darba laikā elektroinstruments nedaudz dzirksteļo, un tas var izsaukt viegli degošu putekļu vai tvaiku aizdegšanos.
- ▶ **Darbinot elektroinstrumentu, neļaujiet bērniem un nepiederošām personām tuvoties darba vietai.** Citu personu klātbūtne var novērst uzmanību, kā rezultātā jūs varat zaudēt kontroli pār elektroinstrumentu.

Elektrodrošība

- ▶ **Nelietojiet elektroinstrumentu lietus laikā, neturiet to mitrumā.** Mitrumam iekļūstot elektroinstrumentā, pieaug risks saņemt elektrisko triecienu.

Personiskā drošība

- ▶ **Strādājot ar elektroinstrumentu, saglabājiet paškontroli un rīkojieties saskaņā ar veselo saprātu.**

Pārtrauciet darbu, ja jūtaties noguris vai arī atrodaties narkotiku, alkohola vai medikamentu iespaidā. Strādājot ar elektroinstrumentu, pat viens neuzmanības mirklis var būt par cēloni nopietnam savainojumam.

- ▶ **Lietojiet individuālo darba aizsargaprīkojumu. Darba laikā vienmēr nēsājiet aizsargbrilles.** Individuālā darba aizsargaprīkojuma (putekļu maskas, neslīdošu apavu un aizsargķiveres vai ausu aizsargu) lietošana noteiktos apstākļos ļaus samazināt savainošanās risku.
- ▶ **Nepieļaujiet elektroinstrumenta patvaļīgu ieslēgšanos. Pirms elektroinstrumenta pievienošanas elektrotīklam, akumulatora ievietošanas vai izņemšanas, kā arī pirms elektroinstrumenta pārnešanas pārliecinieties, ka tas ir izslēgts.** Pārnesot elektroinstrumentu, ja pirksts atrodas uz ieslēdzēja, kā arī pievienojot to elektrobarošanas avotam laikā, kad elektroinstruments ir ieslēgts, var viegli notikt nelaimes gadījums.
- ▶ **Pirms elektroinstrumenta ieslēgšanas izņemiet no tā regulējošos rīkus vai atslēgas.** Regulējošais rīks vai atslēga, kas ieslēgšanas brīdī atrodas elektroinstrumenta kustīgajās daļās, var radīt savainojumu.
- ▶ **Nesniedzieties pārāk tālu. Jebkurā situācijā saglabājiet līdzsvaru un stingru stāju.** Tas atvieglos elektroinstrumenta vadīšanu neparedzētās situācijās.
- ▶ **Nēsājiet darbam piemērotu apģērbu. Darba laikā nenēsājiet brīvi plandošas drēbes un rotaslietas. Netuviniet garus matus un drēbes kustošām daļām.** Vaļīgas drēbes, rotaslietas un gari mati var iekļerties kustošajās daļās.
- ▶ **Ja elektroinstrumenta konstrukcija ļauj tam pievienot putekļu uzsūkšanas vai savākšanas, nodrošiniet, lai tā būtu pievienota un tiktu pareizi lietota.** Pielietojot putekļu savākšanu, samazinās to kaitīgā ietekme uz veselību.
- ▶ **Nepaļaujieties uz iemaņām, kas iegūtas, bieži lietojot instrumentus, neieslīgstiet pašapmierinātībā un neignorējiet instrumenta drošas lietošanas principus.** Neuzmanīgas rīcības dēļ dažās sekundes daļās var gūt nopietnu savainojumu.

Saudzīga apiešanās un darbs ar elektroinstrumentiem

- ▶ **Nepārslogojiet elektroinstrumentu. Ikvienam darbam izvēlieties piemērotu elektroinstrumentu.** Elektroinstruments darbojas labāk un drošāk pie nominālās slodzes.
- ▶ **Nelietojiet elektroinstrumentu, ja to ar ieslēdzēja palīdzību nevar ieslēgt un izslēgt.** Elektroinstruments, ko nevar ieslēgt un izslēgt, ir bīstams lietošanai un to nepieciešams remontēt.
- ▶ **Pirms elektroinstrumenta regulēšanas, piederumu nomaiņas vai novietošanas uzglabāšanai atvienojiet tā elektrokabeļa kontaktdakšu no barojošā elektrotīkla vai izņemiet no tā akumulatoru, ja tas ir izņemams.** Šādi iespējams novērst elektroinstrumenta nejaušu ieslēgšanos.
- ▶ **Ja elektroinstruments netiek lietots, uzglabājiet to piemērotā vietā, kur elektroinstruments nav sasniedzams bērniem un personām, kuras neprot ar to rīkoties vai nav iepazinušās ar šiem noteikumiem.** Ja elektroinstrumentu lieto nekompetentas personas, tas var apdraudēt cilvēku veselību.
- ▶ **Savlaicīgi apkalpojiet elektroinstrumentus un to piederumus. Pārbaudiet, vai kustīgās daļas nav nobīdījušās un ir droši iestiprinātas, vai kāda no daļām nav salauzta un vai nepastāv jebkuri citi apstākļi, kas varētu nelabvēlīgi ietekmēt elektroinstrumenta darbību. Ja elektroinstruments ir bojāts, nodrošiniet, lai tas pirms lietošanas tiktu izremontēts.** Daudzi nelaimes gadījumi notiek tāpēc, ka elektroinstruments pirms lietošanas nav pienācīgi apkalpots.
- ▶ **Uzturiet griezošos darbinstrumentus asus un tīrus.** Rūpīgi kopti elektroinstrumenti, kas apgādāti ar asiem griezējinstrumentiem, ļauj strādāt daudz ražīgāk un ir vieglāk vadāmi.
- ▶ **Lietojiet vienīgi tādus elektroinstrumentus, piederumus, darbinstrumentus utt., kas atbilst šeit sniegtajiem norādījumiem, ņemot vērā arī konkrētos lietošanas apstākļus un veicamā darba raksturu.** Elektroinstrumentu lietošana citiem mērķiem, nekā tiem, kuriem to ir paredzējis ražotājs, ir bīstama un var novest pie neparedzamām sekām.
- ▶ **Uzturiet elektroinstrumenta rokturus un noturvirsmas sausas, tīras un brīvas no eļļas un smērvielām.** Slideni rokturi un noturvirsmas traucē efektīvi rīkoties ar elektroinstrumentu un to droši vadīt neparedzētās situācijās.

Saudzīga apiešanās un darbs ar akumulatora elektroinstrumentiem

- ▶ **Akumulatoru uzlādei lietojiet tikai ražotāja norādīto uzlādes ierīci.** Ikviena uzlādes ierīce ir paredzēta tikai noteikta tipa akumulatoram, un mēģinājums to lietot cita tipa akumulatoru uzlādei var novest pie uzlādes ierīces un/vai akumulatora aizdegšanās.
- ▶ **Lietojiet elektroinstrumentos tikai tiem īpaši paredzētus akumulatorus.** Cita tipa akumulatoru lietošana var būt par cēloni savainojumam vai novest pie elektroinstrumenta un/vai akumulatora aizdegšanās.
- ▶ **Laikā, kad akumulators netiek lietots, nepieļaujiet, lai tā kontakti saskartos ar saspraudēm, monētām, atslēgām, naglām, skrūvēm vai citiem nelieliem metāla priekšmetiem, kas varētu veidot savienojumu starp kontaktiem, izraisot īsslēgumu.** Īsslēgums starp akumulatora kontaktiem var radīt apdegumus un izraisīt aizdegšanos.
- ▶ **Nepareizi lietojot akumulatoru, no tā var izplūst šķidrais elektrolīts; nepieļaujiet tā nonākšanu saskarē ar ādu. Ja tas tomēr ir nejauši noticis, noskalojiet elektrolītu ar ūdeni. Ja elektrolīts nonāk acīs, meklējiet ārsta palīdzību.** No akumulatora izplūdušais elektrolīts var izsaukt ādas iekaisumu vai pat apdegumu.

- ▶ **Nelietojiet akumulatoru vai elektroinstrumentu, ja tas ir bojāts vai modificēts.** Bojāti vai modificēti akumulatori var radīt neparedzētas situācijas, kuru rezultātā var notikt aizdegšanās vai sprādziens, kā arī var rasties savainojuma risks.
- ▶ **Neturiet elektroinstrumentu vai akumulatoru uguns tuvumā vai vietā ar augstu temperatūru.** Elektroinstrumenta vai akumulatora atrašanās uguns tuvumā vai vietā, kur temperatūra pārsniedz 130 °C, var izraisīt sprādzienu.
- ▶ **Ievērojiet visas uzlādēšanas instrukcijas un neuzlādējiet akumulatoru vai elektroinstrumentu pie temperatūras, kas atrodas ārpus instrukcijā norādīto pieļaujamo temperatūras vērtību diapazona robežām.** Uzlādējot akumulatoru neatbilstošā veidā vai pie temperatūras, kas atrodas ārpus pieļaujamo temperatūras vērtību diapazona robežām, tas var tikt bojāts, kā arī var pieaugt aizdegšanās risks.

Apkalpošana

- ▶ **Nodrošiniet, lai elektroinstrumenta remontu veiktu kvalificēts personāls, nomaiņai izmantojot vienīgi identiskas rezerves daļas.** Tikai tā ir iespējams panākt un saglabāt vajadzīgo darba drošības līmeni.
- ▶ **Nekādā gadījumā neveiciet bojātu akumulatoru apkalpošanu.** Akumulatoru apkalpošanu drīkst veikt tikai ražotājs vai tā pilnvaroti servisa speciālisti.

Vispārējie drošības noteikumi ķēdes zāģiem

- ▶ **Zāģa darbības laikā sekojiet, lai kāda no ķermeņa daļām nenonāktu zāģa ķēdes tiešā tuvumā. Pirms zāģa ieslēgšanas pārliecinieties, ka zāģa ķēde ir brīva un nekam nepieskaras.** Strādājot ar ķēdes zāģi, pat viens neuzmanības mirklis var novest pie apģērba vai kādas ķermeņa daļas saskaršanās ar zāģa ķēdi vai ieķeršanās tajā.
- ▶ **Vienmēr turiet ķēdes zāģi ar labo roku aiz aizmugurējā roktura un ar kreiso roku aiz priekšējā roktura.** Ķēdes zāģa turēšana jebkurā citā veidā paaugstina savainojumu rašanās risku un nav pieļaujama.
- ▶ **Turiet elektroinstrumentu vienīgi aiz izolētajām noturvirsmām, jo zāģa ķēde var nonākt saskarē ar slēptiem spriegumnesošiem vadiem.** Zāģa ķēdei skarot spriegumnesošus vadus, spriegums var nonākt arī uz instrumenta metāla daļām un izraisīt elektrisko triecienu.
- ▶ **Nēsājiet ierīces acu aizsardzībai. Ieteicams izmantot arī citu aizsargaprīkojumu, kas paredzēts galvas, roku, kāju un pēdu aizsardzībai.** Piemērots aizsargtērps samazina savainojumu rašanās risku, ko var radīt promlidojošas materiāla skaidas vai nejauša pieskaršanās zāģa ķēdei.
- ▶ **Nelietojiet ķēdes zāģi, stāvot uz koka, kāpnēm vai jumta, neatbalstiet to uz nestabila priekšmeta.** Lietojot ķēdes zāģi šāda veida, var rasties smagi savainojumi.
- ▶ **Strādājot ieturiet stabilu ķermeņa stāvokli un lietojiet ķēdes zāģi vienīgi tad, ja atrodaties uz stingra, droša un līdzena pamata.** Slidenas vai nestabilas virsmas var izraisīt ķēdes zāģa līdzsvara vai vadības zudumu.
- ▶ **Apzāģējot nospriegotus koku zarus, rēķinieties ar to, ka tie var pēkšņi atbrīvoties un strauji pārvietoties atpakaļvirzienā.** Atbrīvojoties nospriegotajām koka šķiedrām, zari var skart strādājošo personu un/vai izraisīt kontroles zaudēšanu pār ķēdes zāģi.
- ▶ **Ievērojiet īpašu piesardzību, apzāģējot pamežu un jaunus kociņus.** Tievie kociņi var ieķerties zāģa ķēdē un izraisīt atsitienu vai būt par cēloni līdzsvara zaudēšanai.
- ▶ **Pārnēsājiet ķēdes zāģi aiz priekšējā roktura ar prom no ķermeņa vērstu zāģa ķēdi un tikai tad, ja tas ir izslēgts. Transportējot vai uzglabājot ķēdes zāģi, uzvelciet uz tā aizsargpārvalku.** Uzmanīgi apejoties ar ķēdes zāģi, samazinās iespēja nejauši pieskarties kustīgajai zāģa ķēdei.
- ▶ **Ievērojiet norādījumus par instrumenta eļļošanu un zāģa ķēdes spriegošanu, kā arī par ķēdes vadotnes un zāģa ķēdes nomaiņu.** Nepareizi nospriegota vai nepietiekoši eļļota zāģa ķēde var pārtrūkt vai izraisīt atsitienu.
- ▶ **Ķēdes zāģis ir paredzēts vienīgi koksnes zāģēšanai. Nelietojiet ķēdes zāģi darbam, kuram tas nav paredzēts. Piemērs. Nelietojiet ķēdes zāģi plastmasas vai mūra zāģēšanai, kā arī tādu celtniecības materiālu zāģēšanai, kas nav pagatavoti no koka.** Ķēdes zāģa izmantošana darbiem, kuriem tas nav paredzēts, var novest pie bīstamām situācijām.
- ▶ **Šis ķēdes zāģis nav paredzēts koku gāšanai.** Ķēdes zāģa izmantošana jebkurai citai darbībai, izņemot to, kurai tas ir ticis paredzēts, var radīt smagus savainojumus zāģa lietotājam un arī citām tuvumā esošajām personām.
- ▶ **Sekojiet visiem norādījumiem, atbrīvojot iestrēgušu materiālu, uzglabājot vai apkopjot ķēdes zāģi. Pārliecinieties, vai ir izslēgts ieslēgšanas/izslēgšanas slēdzis un ir izņemts akumulators.** Nejauša ķēdes zāģa iedarbināšana, atbrīvojot iestrēgušu materiālu vai apkopes laikā, var izraisīt smagus savainojumus.
- ▶ **Sargājiet ierīci no lietus vai mitruma.** Ja ierīcē iekļūst ūdens, palielinās elektrotrieciena risks.
- ▶ **Sargājiet akumulatorus no lietus vai mitruma.** Ja akumulatorā iekļūst ūdens, palielinās elektrotrieciena risks.
- ▶ **Uzturiet elektroinstrumenta rokturus un noturvirsmas sausas, tīras un brīvas no eļļas un smērvielām.** Slideni rokturi un noturvirsmas traucē efektīvi rīkoties ar elektroinstrumentu un to droši vadīt neparedzētās situācijās.
- ▶ **Atsitiena cēloņi un tā novēršana**
  Atsitiens var rasties tad, ja ķēdes vadotnes gals skar kādu priekšmetu, kā arī tad, ja koks zāģēšanas laikā izliecas un zāģa ķēde tiek iespiesta zāģējumā.
  Ķēdes vadotnes gala saskaršanās ar kādu priekšmetu daudzos gadījumos var izraisīt pēkšņu, atpakaļ virzītu reakciju, kad ķēdes vadotne tiek mesta augšup un strauji pārvietojas strādājošās personas virzienā.
  Zāģa ķēdes augšējās daļas iespiešana zāģējumā var

izraisīt ķēdes vadotnes atsitienu, tai strauji pārvietojoties strādājošās personas virzienā.
Ikviena no minētajām reakcijām var būt par cēloni kontroles zaudēšanai pār ķēdes zāģi, kas savukārt var izraisīt smagus savainojumus. Tāpēc nedrīkst paļauties vienīgi uz aizsardzības ierīcēm, ar kurām ir apgādāts ķēdes zāģis. Jums kā ķēdes zāģa lietotājam jāveic visi iespējamie pasākumi, lai darbs norisētu bez negadījumiem un savainojumiem.
Atsitiens ir sekas nepareizai vai neprasmīgai ķēdes zāģa lietošanai. No tā var izvairīties, ievērojot zināmus piesardzības pasākumus, kas aprakstīti turpmākajā izklāstā.

- ▶ **Stingri turiet ķēdes zāģi ar abām rokām tā, lai īkšķis un pārējie pirksti sakļautos uz zāģa roktura. Izvēlieties tādu ķermeņa un roku stāvokli, lai varētu pretoties atsitiena reaktīvajam spēkam.** Pielietojot atbilstošus paņēmienus, strādājošā persona atsitiena gadījumā ir spējīga kontrolēt situāciju. Nekādā gadījumā neizlaidiet ķēdes zāģi no rokām.
- ▶ **Izvairieties ieņemt nedabisku ķermeņa stāvokli un neveiciet zāģēšanu, paceļot zāģi virs plecu augstuma.** Tādā veidā tiks novērsta ķēdes vadotnes gala nejauša saskaršanās ar kādu priekšmetu un nodrošināta labāka kontrole pār ķēdes zāģi, rodoties neparedzētām situācijām.
- ▶ **Nomaiņai izmantojiet vienīgi ražotājfirmas ieteiktās ķēdes vadotnes un zāģa ķēdes.** Nepiemērotas ķēdes vadotnes un/vai zāģa ķēdes izmantošana nomaiņai var būt par cēloni ķēdes pārtrūkšanai vai atsitienam.
- ▶ **Veicot zāģa ķēdes asināšanu un apkopi, ievērojiet ražotājfirmas sniegtos norādījumus.** Novietojot dziļuma ierobežotāju pārāk zemu, var pieaugt ķēdes zāģa nosliece uz atsitienu.

Papildu drošības noteikumi

- ▶ **Šis instruments satur magnētus - nenovietojiet magnētu implantu un citu medicīnisko ierīču tuvumā, piemēram, kardiostimulatora vai insulīna sūkņa, magnētisku datu nesēju un magnētisku ierīču tuvumā.** Magnēts rada lauku, kas var nelabvēlīgi ietekmēt medicīnisku ierīču darbību vai izraisīt neatgriezenisku datu zudumu.
- ▶ **Šis elektroinstruments nav paredzēts, lai to lietotu personas (tostarp bērni) ar samazinātām fiziskajām, sensorajām vai garīgajām spējām vai nepietiekošu pieredzi un/vai nepietiekošām zināšanām, izņemot gadījumus, kad elektroinstrumenta lietošana notiek par minēto personu drošību atbildīgas personas uzraudzībā vai arī saņemot no tās norādījumus par elektroinstrumenta lietošanu.** Nodrošiniet bērniem pienācīgu uzraudzību, sekojiet, lai viņi nesāktu rotaļāties ar elektroinstrumentu.
- ▶ **Darba laikā stingri turiet elektroinstrumentu ar abām rokām un centieties saglabāt drošu stāju.** Elektroinstrumentu ir drošāk vadīt ar abām rokām.
- ▶ **Nodrošiniet, lai instrumenta lietošanas laikā uz tā būtu nostiprinātas visas paredzētās aizsardzības ierīces un rokturi.** Nekādā gadījumā nemēģiniet lietot nepilnīgi saliktu vai bez ražotājfirmas atļaujas modificētu instrumentu.
- ▶ Darbiniet elektroinstrumentu tikai tad, ja tā ķede ir pareizi izlīdzināta un nospriegota. Darbinot elektroinstrumentu ar nepareizi izlīdzinātu un nepietiekoši nospriegotu ķēdi, ķēde var pārtrūkt, radīt atsitienu un/vai savainojumus.
- ▶ Uzturiet tīras ventilācijas atveres.

Drošības noteikumi un ieteikumi par optimālu apiešanos ar akumulatoru

- ▶ **Pirms akumulatora ievietošanas izstrādājumā pārliecinieties, ka tas ir izslēgts.** Mēģinājums ievietot akumulatoru ieslēgtā dārza instrumentā var beigties ar nelaimes gadījumu.
- ▶ **Lietojiet tikai šim dārza instrumentam paredzētos akumulatorus, kas izgatavoti firmā Bosch.** Citu akumulatoru lietošana var būt par cēloni savainojumiem vai izraisīt aizdegšanos.
- ▶ **Neatveriet akumulatoru un neveiciet tam nekādas modifikācijas.** Pastāv īsslēguma risks.

Sargājiet akumulatoru no karstuma, piemēram, no ilgstošas atrašanās saules staros vai uguns tuvumā, kā arī no ūdens un mitruma. Pretējā gadījumā var notikt sprādziens.

- ▶ **Laikā, kad ierīce netiek lietota, neglabājiet neizmantoto akumulatoru biroja skavu, monētu, atslēgu, naglu skrūvju vai citu nelielu metāla priekšmetu tuvumā, kas varētu izraisīt kontaktu pārvienošanu.** Īsslēgums starp akumulatora kontaktiem var radīt apdegumus un izraisīt ugunsgrēku.
- ▶ **Bojājuma gadījumā vai nepareizas apiešanās dēļ no akumulatora var izplūst tvaiki.** Izvēdiniet telpu un smagākos gadījumos meklējiet ārsta palīdzību. Tvaiki var izraisīt elpošanas ceļu kairinājumu.
- ▶ **Lietojiet akumulatoru vienīgi ražotāja izstrādājumos.** Tikai tā akumulators tiek pasargāts no bīstamām pārslodzēm.
- ▶ **Iedarbojoties uz akumulatoru ar smailu priekšmetu, piemēram, ar naglu vai skrūvgriezi, kā arī ārēja spēka iedarbības rezultātā akumulators var tikt bojāts.** Tas var radīt iekšēju īsslēgumu, kā rezultātā akumulators var aizdegties, dūmot, eksplodēt vai pārkarst.
- ▶ **Nepieļaujiet īsslēguma veidošanos izsaukt starp akumulatora kontaktiem.** Tas var izsaukt sprādzienu.
- ▶ Sargājiet akumulatoru no mitruma un ūdens.
- ▶ Uzglabājiet dārza instrumentu tikai pie temperatūras vērtībām no −20 °C līdz 50 °C. Vasaras laikā neatstājiet akumulatoru karstumā, piemēram, automašīnas salonā.
- ▶ Laiku pa laikam iztīriet akumulatora ventilācijas atvērumus ar mīkstu, tīru un sausu otu.

Simboli

Tālāk aplūkoto simbolu nozīmi ir svarīgi zināt, lai varētu lasīt un pareizi izprast šo lietošanas pamācību. Iegaumējiet šos simbolus un to nozīmi. Simbolu pareiza interpretēšana palīdzēs Jums labāk un drošāk lietot izstrādājumu.

Simbols	Nozīme
	Lietojiet drošības cimdus.
	Neļaujiet ierīcei tuvoties bērniem, citām pieaugušām personām un mājdzīvniekiem.
	Darbības virziens
	Atbildes reakcijas virziens
	Svars
	Ieslēgšana
	Izslēgšana
	Atļauta darbība
	Aizliegta darbība
CLICK!	Dzirdams troksnis
	Piederumi / rezerves daļas

Izstrādājuma un tā funkciju apraksts

Izlasiet visus drošības norādījumus un instrukcijas. Drošības noteikumu un lietošanas norādījumu neievērošana var būt par cēloni elektriskā trieciena saņemšanai, kā arī izraisīt aizdegšanos un/vai rasīt smagu savainojumu.

Lūdzam ņemt vērā lietošanas instrukcijas beigās redzamos attēlus.

Pielietojums

Elektroinstruments kalpo koku un koku stumbru zāģēšanai zemes tuvumā. To var lietot zāģēšanai kā paralēli koka šķiedrām, tā arī perpendikulāri tām.

Šis elektroinstruments nav piemērots minerālmateriālu zāģēšanai.

Šis elektroinstruments nav paredzēts koku gāšanai.

Attēlotās sastāvdaļas

Attēloto komponentu numerācija atbilst karstā elektroinstrumenta attēlojumam grafiskajā lapā.

(1) Aizmugurējais rokturis
(2) Ieslēdzējs/izslēdzējs
(3) Ieslēdzēja/izslēdzēja bloķēšanas poga
(4) Eļļas līmeņa indikācija
(5) Eļļas tvertnes vāciņš
(6) Ķēžrats
(7) Eļļas sprausla
(8) Priekšējais rokturis
(9) Roku aizsargs/svira atsitiena bremzes aktivizēšanai
(10) Stiprinājuma tapa
(11) Zobveida atdure
(12) Ventilācijas atveres
(13) Zāģa ķēde
(14) Sliede
(15) Ķēdes spriegošanas gredzens
(16) Fiksācijas poga
(17) Ķēžrata pārsegs
(18) Ķēdes aizsargs
(19) Akumulatora atbloķēšanas taustiņš
(20) Akumulators
(21) Uzlādes ierīce[a)]
(22) Ķēdes spriegošanas rats

a) **Attēlotie vai aprakstītie piederumi neietilpst standarta piegādes komplektā.**

Tehniskie dati

Ķēdes zāģis		PKE18V-30-28
Izstrādājuma numurs		**3 600 HB8 B..**
Nominālais spriegums[A)]	V	18
Ķēdes kustības ātrums brīvgaitā	m/s	9
Sliedes garums	cm	30
Zāģa ķēdes solis		9,5 mm (3/8"), zems profils
Ķēdes aktīvo posmu biezums	mm	1,1 (0,043")
Ķēdes aktīvo posmu skaits		45
Maksimālais zāģēšanas diametrs	cm	27,5

Ķēdes zāģis		PKE18V-30-28
Eļļas tvertnes ietilpība	ml	160
Automātiskā ķēdes eļļošana		●
Priekšējais zobritenis		●
Svars atbilstīgi EN 62841-4-1[A)]		
- ar akumulatoru	kg	4,5 (4,0 Ah) – 4,6 (6,0 Ah)
- bez akumulatora	kg	3,9
- bez akumulatora, sliedes vai zāģa ķēdes		3,3
Sērijas numurs		Skatīt sērijas numuru uz izstrādājuma (datu plāksnītes)
Ieteicamā apkārtējā gaisa temperatūra uzlādes laikā	°C	0 … +35
Pieļaujamā vides gaisa temperatūra darbības laikā[B)] un glabāšanas laikā	°C	−20 … +50
Saderīgi akumulatori		PBA18V…W ≥ 1.5Ah
Ieteicamie akumulatori		PBA18V…W ≥ 4.0Ah
Ieteicamās uzlādes ierīces		AL 18…

A) atkarībā no izmantotā akumulatora

B) ierobežota jauda pie temperatūras vērtībām < 0 °C

Informācija par troksni un vibrāciju

Trokšņa emisijas vērtības ir noteiktas atbilstīgi **EN 62841-4-1**.

Pēc A raksturlīknes izsvērtās elektroinstrumenta radītā trokšņa parametru tipiskās vērtības ir šādas: skaņas spiediena līmenis **86** dB(A), skaņas jaudas līmenis **94** dB(A). Mērījumu nenoteiktība K = **4,0** dB.

Lietojiet dzirdes aizsarglīdzekļus!

Kopējā vibrācijas vērtība a_h (pastāvīga vibrācija), p_F (atkārtotas triecienvibrācijas) un mērījuma nenoteiktība K ir noteiktas atbilstīgi **EN 62841-4-1**:

a_h = **5,6** m/s^2 (K = **1,5** m/s^2),
p_F = **402** m/s^2 (K = **56** m/s^2)

Norādītā(-s) radītā(-s) vibrācijas un trokšņa vērtība(-s) ir izmērīta(-s) saskaņā ar standartizētu pārbaužu metodi un var tikt izmantota(-s), lai savā starpā salīdzinātu elektroinstrumentus.

Tās, ka norādīto kopējo vibrācijas vērtību un norādīto radītā trokšņa vērtību, var izmantot arī sākotnējai iedarbības izvērtēšanai.

Tā kā elektroinstrumenta faktiskās lietošanas laikā radušās vibrācijas un trokšņa faktiskās vērtības ir atkarīgas no elektroinstrumenta lietošanas veida un jo īpaši no priekšmeta apstrādes veida un var atšķirties no norādītajām vērtībām, ir nepieciešams noteikt atbilstošus drošības pasākumus lietotāja aizsardzībai, pamatojoties uz vibrācijas iedarbības novērtējumu faktiskajos lietošanas apstākļos (pie tam jāņem vērā visas elektroinstrumenta darbības cikla daļas, piemēram, laika posmi, kad tas ir izslēgts, kā arī laika posmi, kad tas darbojas bez slodzes).

Akumulators

Bosch pārdod akumulatora elektriskos darbinstrumentus arī bez akumulatora. Tas, vai Jūsu elektriskā darbinstrumenta piegādes komplektācijā ir iekļauts akumulators, ir norādīts uz iesaiņojuma.

Akumulatora uzlāde

- ▶ **Izmantojiet vienīgi tehniskajos datos norādītās uzlādes ierīces.** Vienīgi šī uzlādes ierīce ir piemērota jūsu elektroinstrumentā izmantojamā litija-jonu akumulatora uzlādei.

Norāde: atbilstoši starptautiskajiem kravu pārvadāšanas noteikumiem litija jonu akumulatori tiek piegādāti daļēji uzlādētā stāvoklī. Lai nodrošinātu pilnu akumulatora jaudu, pirms pirmās lietošanas reizes pilnībā uzlādējiet akumulatoru.

Akumulatora ielikšana

Ievietojiet uzlādēto akumulatoru akumulatora stiprinājumā, līdz tas tiek nofiksēts.

Akumulatora izņemšana

Lai izņemtu akumulatoru, nospiediet akumulatora atbrīvošanas taustiņu un izvelciet akumulatoru.
Nedarbojieties ar spēku.

Akumulatora uzlādes pakāpes indikators uz akumulatora

Piezīme: ne visiem akumulatoru tipiem ir uzlādes līmeņa indikators.

Uz akumulatora esošās akumulatora uzlādes pakāpes indikatora trīs zaļās LED diodes parāda akumulatora uzlādes pakāpi. Vadoties no drošības apsvērumiem, uzlādes pakāpe ir nolasāma tikai tad, ja elektroinstruments nedarbojas.

Lai rādītu uzlādes pakāpi, nospiediet uzlādes pakāpes indikatora taustiņu uz akumulatora. Tas ir iespējams arī ar noņemtu akumulatoru.

LED gaismas diodes uz akumulatora	Uzlādes pakāpe
Deg pastāvīgi 4 × zaļā krāsā	≈ 75–100 %
Deg pastāvīgi 3 × zaļā krāsā	≈ 50–75 %
Deg pastāvīgi 2 × zaļā krāsā	≈ 25–50 %
Deg pastāvīgi 1 × zaļā krāsā	≈ 5–25 %
Mirgo 1 × zaļā krāsā	≈ 0–5 %

Pareiza apiešanās ar akumulatoru

Sargājiet akumulatoru no mitruma un ūdens.

Uzglabājiet akumulatoru pie temperatūras no −20 °C līdz 50 °C. Neatstājiet akumulatoru karstumā, piemēram, vasaras laikā neatstājiet to automašīnā.

Laiku pa laikam iztīriet akumulatora ventilācijas atvērumus ar mīkstu, tīru un sausu otu.

Ja manāmi samazinās instrumenta darbības laiks starp akumulatora uzlādēm, tas norāda, ka akumulators ir nolietojies un to nepieciešams nomainīt.

Ievērojiet norādījumus par atbrīvošanos no nolietotajiem izstrādājumiem.

Akumulatora apkope

Lai nodrošinātu optimālu akumulatora izmantošanu, ievērojiet šādas norādes un veiciet šādas darbības:

- Sargājiet akumulatoru no mitruma un ūdens.
- Uzglabājiet elektroinstrumentu un akumulatoru tikai temperatūras amplitūdā no −20 °C līdz 50 °C. Vasaras periodā neatstājiet akumulatoru, piemēram, automašīnas salonā.
- Uzglabājiet akumulatoru atsevišķi, nevis ievietotu dārza instrumentā.
- Neatstājiet akumulatoru dārza instrumentā, ja tas ir pakļauts tiešai saules staru iedarbībai.
- Optimālā temperatūra akumulatora uzglabāšanai ir 5 °C.
- Laiku pa laikam iztīriet akumulatora ventilācijas atvērumus ar mīkstu, tīru un sausu otu.

Ja ievērojami samazinās dārza instrumenta darbības laiks starp divām akumulatora uzlādēm, tas liecina, ka akumulators ir nolietojies un to nepieciešams nomainīt.

Montāža

Jūsu drošībai

- ▶ **Uzmanību! Pirms apkalpošanas vai tīrīšanas izslēdziet elektroinstrumentu un izņemiet no tā akumulatoru.**
- ▶ **Uzmanību! Ķēde ir asa. Darba laikā pārnēsājot ķēdi, vienmēr valkājiet aizsargcimdus.**
- ▶ **Nekādā gadījumā nedarbiniet ķēdes zāģi, ja tuvumā atrodas citas personas, bērni vai mājdzīvnieki, kā arī pēc alkohola, narkotisko vielu vai reibumu izraisošu medikamentu lietošanas.**
- ▶ **Izmantojiet ķēdes zāģi tikai tad, ja pārsegs ir pareizi nostiprināts.**

Sliedes montāža un zāģa ķēdes spriegošana (skatīt attēlus B1 – B6)

- ▶ **Uzmanību! Neveiciet zāģa ķēdes spriegošanu, ja tā ir karsta.**
- ▶ **Montāžai neizmantojiet instrumentus.**

- Novietojiet ķēdes zāģi ar pārsegu **(17)** uz augšu uz piemērotas līdzenas virsmas.
- Ja ķēdes zāģa slide ir demontēta, pārliecinieties, vai sprieguma rats **(22)** uz sliedes ir pilnībā pagriezts pretēji pulksteņrādītāja virzienam.
- Turiet sliedi **(14)** ar galu vertikāli pavērstu uz augšu un nostipriniet jaunu vai noasinātu zāģa ķēdi **(13)** sliedē pareizajā virzienā (skat. attēlu **B1**).
- Pārliiecinieties, vai zāģa ķēde **(13)** ir pareizi iegūlusies srpaugā visapkārt sliedei.
- Aplieciet zāģa ķēdi apkārt ķēžratam **(6)** un bīdiet sliedi **(14)** pāri stiprinājuma tapām **(10)**.
- Pārbaudiet, vai visas daļas ir pareizi izvietotas un turiet zāģa sliedi ar zāģa ķēdi šajā pozīcijā.
- Pēc tam pagrieziet spriegošanas ratu **(22)** pulksteņa rādītāja virzienā līdz zāģa ķēde ir daļēji nospriegota un paliek samontēta uz sliedes.
- Uzlieciet pārsegu **(17)**un pagrieziet fiksācijas pogu **(16)** pulksteņa rādītāju virzienā, līdz pārsegs ir daļēji nofiksējies.
- Pagrieziet ķēdes spriegošanas ratu **(15)** pulksteņa rādītāju virzienā, līdz sajūtat nelielu pretestību griešanas laikā.
- Atbloķējiet ķēdes spriegosanas gredzenu **(15)**, pagriežot fiksācijas pogu **(16)** pulksteņa rādītāju virzienā. Ar cimdu pārbaudiet ķēdes spriegojumu, vidsdaļā paceļot **(13)** zāģa ķēdi **(14)** no ķēdes sliedes. Pareizais spriegojums ir sasniegts, ja zāģa ķēdi **(13)** pret ierīces svaru var pacelt apmēram 4-6 mm no ķēdes sliedes **(14)**.
- Ja ir nepieciešams iestatīt ķēdes spriegojumu, atskrūvējiet fiksācijas pogu **(16)**, pagriežot to vismaz par vienu apgriezienu pretēji pulksteņa rādītāju virzienam, atkal iestatiet ķēdes spriegojumu, pagriežot ķēdes spriegošanas gredzenu **(15)** un atkārtojiet darbības soļus.
- Līdzko ir sasniegts pareizais spriegojums, cieši turiet ķēdes spriegošanas gredzenu **(15)**, pagriežot fiksācijas pogu **(16)** pulksteņa rādītāju virzienā.
- Ja ķēde ir nospriegota pārāk cieši, noskrūvējiet fiksācijas pogu **(16)** un atkārtojiet spriegošanas darbības soļus.

Norāde: nenospriegojiet zāģa ķēdi pārāk cieši – pārāk ciešs spriegojums rada pārmērīgu nodilumu un samazina zāģa ķēdes darbmūžu un var radīt ķēdes sliedes bojājumus.

Norāde: jaunas zāģa ķēdes pirmās lietošanas reizē var kļūt daudz garākas. Izņemiet akumulatoru un regulāri pārbaudiet zāģa ķēdes spriegojumu pirmo divu darba stundu laikā.

Eļļas tvertnes uzpildīšanas (skat. attēlu D)

Norāde: ķēdes zāģi piegādes laikā nav uzpildīti ar zāģa ķēdes adhezīvo eļļu. Svarīgi tajā pirms lietošanas iepildīt eļļu. Ķēdes zāģa lietošana bez zāģa ķēdes adhezīvās eļļas vai ar eļļas līmeni zem minimālās atzīmes izraisa sliedes un zāģa ķēdes bojājumus.

Lai uzpildītu eļļas tvertni, rīkojieties, kā ir norādīts tālāk.

- Novietojiet ķēdes zāģi ar eļļas tvertnes vāciņu **(5)** uz augšu uz piemērotas līdzenas pamatnes.
- Notīriet laukumu ap eļļas tvertnes vāciņu **(5)**. Netīrumu noņemšanai izmantojiet tīru drānu.
- Nonemiet eļļas tvertnes vāciņu **(5)**,pagriežot to pretēji pulksteņa rādītāju virzienam.
- Uzmanīgi iepildiet eļļas tvertnē zāģu ķēdēm paredzētu adhezīvo eļļu.
- Iepildot zāģu ķēdēm paredzēto adhezīvo eļļu, raugieties, lai eļļas tvertnē neiekļūtu netīrumi vai svešķermeņi.
- Eļļas tvertnes vāciņš **(5)** ir piestiprināts uz ķēdes zāģa. Raugieties, lai eļļas tvertnes vāciņš eļļas iepildes laikā nenobloķētu eļļas tvertnes atveri.
- Darbības laikā varat pārbaudīt eļļas līmeni, sekojot eļļas līmeņa indikācijas **(4)** atzīmei. Ja ir sasniegts minimālais līmenis, uzpildiet jaunu eļļu.
- Samontējiet eļļas tvertnes vāciņu **(5)** un cieši pievelciet to.

Norāde: vienmēr izmantojiet tikai ķēdes zāģiem paredzētu eļļu, lai nodrošinātu maksimālu veiktspēju. Neapstiprinātas eļļas izmantošana var samazināt eļļošanas sistēmas veiktspēju un izraisīt garantijas anulēšanu.

Zāģa ķēdes eļļošana (skatiet attēlu F3)

Zāģa ķēdes kalpošanas laiks un darbspēja ir atkarīga no tās pareizas un pietiekamas eļļošanas. Tāpēc darba laikā zāģa ķēde tiek automātiski eļļota ar zāģu ķēdēm paredzētu adhezīvo eļļu, padodot tai eļļu caur eļļas sprauslu **(7)**.

Pārbaudiet regulāri, vai zāģa ķēde ir pareizi ieeļļota.

- Turiet ķēdes zāģi ar pilnu eļļas tvertni, sliedes galu pavērštot pret gaišu virsmu.
- Ļaujiet elektroinstrumentam darboties apm. 1 minūti vai līdz brīdim, kad uz gaišās virsmas parādās eļļa.
- Ja eļļa nav redzama, skatiet kļūdu meklēšanas sadaļu "Sausa zāģa ķēde".
- Ja eļļošanas sistēma joprojām nedarbojas pareizi, vērsieties Bosch klientu apkalpošanas centrā.

Norāde: Eļļas filtrs ir iebūvēts eļļas tvertnē. Lai veiktu tīrīšanu vai novērstu kļūmes, sazinieties ar Bosch klientu apkalpošanas centru.

Norāde: pie zemas temperatūras krītas eļļas plūstamība, un līdz ar to samazinās eļļas caurplūdes ātrums.

Apkalpe

- ▶ **Pirms instrumenta lietošanas vienmēr izlasiet lietošanas pamācību un drošības norādījumus.**
- ▶ **Vienmēr valkājiet piemērotu apģērbu un individuālos aizsarglīdzekļus.**
- ▶ **Pirms lietošanas veiciet nepieciešamos apkopes darbus.**
- ▶ **Pirms lietošanas vienmēr pārbaudiet instrumenta un ķēdes stāvokli, eļļas līmeni un montāžas pareizību. Ķēdes zāģi izmantojiet tikai tad, ja tas ir ideālā stāvoklī.**
- ▶ **Vienmēr pārliecinieties, ka vide ir sausa un tajā nav šķēršļu un neiesaistītu personu.**
- ▶ **Vienmēr ieņemiet stabilu stāju un lietojiet ķēdes zāģi vienīgi tad, kad stāvat uz stingras, drošas un līdzenas pamatnes.**
- ▶ **Nekad neizmantojiet ķēdes zāģi uz kāpnēm vai virs plecu augstuma.**
- ▶ **Nekad nesniedzieties pārāk tālu un nestrādājiet ar izstieptām rokām.**
- ▶ **Vienmēr stingri turiet ķēdes zāģi ar abām rokām.**
- ▶ **Neatstājiet ķēdes zāģi uz grīdas. Paklupšanas risks!**
- ▶ **Nesmēķējiet un neienesiet uguns vai liesmu avotu darba zonā. Ķēdes zāģa radītie putekļi var būt viegli uzliesmojoši.**
- ▶ **Nespiediet ieslēdzēju/izslēdzēju pēc tam, kad ierīce ir automātiski izslēgusies. Pretējā gadījumā var tikt bojāts akumulators.**

Norāde: Ķēdes zāģis piegādes brīdī nav uzpildīts ar eļļu. Izmantojiet ķēdes zāģi tikai pēc tam, kad esat eļļas tvertni uzpildījis ar ķēžu eļļu.

- ▶ **Ķēdes zāģa lietošana ar nepareizi izlīdzinātu vai nepareizi nospriegotu ķēdi var izraisīt ķēdes pārtrūkšanu, atsitienu un/vai savainojumus.**
- ▶ **Jaunas zāģu ķēdes pirmās lietošanas laikā var ievērojami izstiepties un kļūt garākas.**
- ▶ **Darba laikā regulāri pārbaudiet ķēdes spriegojumu.** Lai veiktu pareizu montāžu: (skatīt „Sliedes montāža un zāģa ķēdes spriegošana (skatīt attēlus **B1** – **B6**)“, Lappuse 321).

Pareiza rīkošanās ar ķēdes zāģi (skatiet attēlu I)

Vienmēr ievērojiet šajā sadaļā aprakstīto pareizo rīcības veidu.

- Valkājiet piemērotus, neslīdošus ķēdes zāģu cimdus maksimālai stabilitātei un aizsardzībai.
- Zāģa darbības laikā vienmēr turiet zāģi ar abām rokām.
- Novietojiet labo roku uz aizmugurējā roktura, bet kreiso roku uz priekšējā roktura, ar īkšķi un pirkstiem aptverot ķēdes zāģa rokturi. (skatiet attēlu **F2**)
- Saglabājiet līdzsvaru un nostājieties ar abām kājām uz stingras pamatnes.
- Turiet kreiso elkoni "iztaisnotā" un nofiksētā pozīcijā, lai spētu uzņemt iespējamo atsitienu radīto spēku.
- Nekad nestrādājiet ar izstieptām rokām vai netveriet pārāk tālu uz āru.

- Stingri turiet ķēdes zāģi aiz roktura un nofiksējiet kreiso roku, lai nezaudētu kontroli pār ķēdes zāģi, rodoties atsitienam.
- Turiet ķēdes zāģi ķermeņa labajā pusē.
- Raugieties, lai neviena jūsu ķermeņa daļa nešķērsotu zāģa griešanas līniju. Atsitiens var ķēdes zāģi atmest atpakaļ jūsu ķermeņa virzienā. (skatiet attēlu **I**) Atsitiena laikā ķēdes zāģis pēkšņi var strauji pārvietoties jūsu ķermeņa virzienā. (skatiet attēlu **I**)

Ieslēgšana/izslēgšana (skat. attēlu F1)

▶ **Valkājiet piemērotus, neslīdošus ķēdes zāģu cimdus maksimālai stabilitātei un aizsardzībai.**

Pirms ieslēgšanas:
- Noņemiet ķēdes aizsargu **(18)**.
- Ievietojiet akumulatoru.
- Stingri satveriet ķēdes zāģi aiz abiem rokturiem un novietojiet savu ķermeni ārpus zāģa ķēdes snieguma zonas. (skatīt attēlu **I**)

Ieslēgšana:
- Pavelciet sviru atsitiena bremzes **(9)** aktivizēšanai noo pozīcijas**O** uz pozīciju**I** priekšējā roktura virzienā**(8)**.
- Nospiediet ieslēdzēja bloķēšanas taustiņu **(3)**, pēc tam ieslēdzējs/izslēdzēju **(2)** un turiet to nospiestu.
- Atlaidiet ieslēdzēja bloķēšanas taustiņu, tiklīdz ķēdes zāģis sāk darboties.
- Pirms izmantošanas kokmateriālā zāģa ķēdei ir jābūt sasniegušai pilnu ātrumu.

Norāde: ķēdes zāģi nevar iedarbināt, ja atsitiena bremzes **(9)** aktivizēšanas svira nav pareizi deaktivizēta.

Izslēgšana:
- Lai elektroinstrumentu izslēgtu, atlaidiet ieslēdzēju/izslēdzēju **(2)**. Ieslēgšanas bloķētājs atgriežās atpakaļ drošības/bloķējuma stāvoklī.
- Pēc atsitiena bremzes **(9)** aktivizēšanaas sviras izmantošanas, bīdiet to no pozīcijas I uz pozīciju 2 uz priekšu, prom no priekšējā roktura **(8)**.

Vispārējā rīcība zāģēšanas laikā (skatiet attēlu G)

- Pirmreizējiem lietotājiem ieteicams vispirms pavingrināties baļķu zāģēšanā uz zāģēšanas darbagalda.
- Zāģim esot izslēgtam, ieņemiet pareizo pozu kokmateriāla priekšpusē.
- Iedarbiniet ķēdes zāģi un pārliecinieties, ka zāģa ķēde darbojas ar pilnu ātrumu, pirms tas saskaras ar kokmateriālu.
- Sāciet zāģēt, zobveida atduri **(11)** spiežot pret kokmateriālu, lai stabilizētu zāģējumu.
- Zāģējot biezākus baļķus vai koku stumbrus, izmantojiet zobveida atduri kā sviru, zāģēšanas laikā pakāpeniski virzot atduri uz arvien zemāku punktu. Šai nolūkā viegli velciet ķēdes zāģi uz atpakaļ, līdz zobveida atdure atvienojas, un iegremdējiet ķēdes zāģi zemākā līmenī, lai turpinātu zāģēšanu. Līdz galam neizvelciet ķēdes zāģi no zāģējuma vietas.
- Ļaujiet zāģim darboties visa zāģēšanas cikla laikā un saglabājiet vienmērīgu ātrumu.
- Zāģējot nespiediet zāģa ķēdi ar spēku, bet ļaujiet tai darboties.
- Vienmēr izņemiet ķēdes zāģi no griezuma vietas, kamēr zāģa ķēde vēl griežas.
- Zāģējuma beigu posmā ievērojiet īpašu piesardzību. Šajā brīdī ķēdes zāģis var pēkšņi atbrīvoties no zāģējuma, kā rezultātā strauji mainās smaguma spēka sadalījums. Tas ir bīstami, jo var tikt savainotas kājas un pēdas.
- Atlaidiet ieslēdzēju/izslēdzēju, tiklīdz zāģējums ir pabeigts, lai ķēde apstātos, un pareizi novietojiet atsitiena bremzi **(9)** pozīcijā O (skatīt attēlu **F1**).

Zāģa atsitiens (skatiet attēlu H)

Pamatzināšanas par atsitieniem var palīdzēt samazināt atsitienus, kas var izraisīt nelaimes gadījumus.

Vienmēr raugieties, lai jūs stabili stāvētu uz zemes un saglabātu līdzsvaru.

Par zāģa atsitienu sauc parādību, kad ķēdes zāģis tiek pēkšņi mests augšup un atpakaļ, ķēdes sliedes galam saskaroties ar zāģējamo materiālu vai zāģa ķēdei iestrēgstot zāģējuma vietā.

Notiekot atsitienam, ķēdes zāģa reakcija nav paredzama, kā rezultātā smagus savainojumus var gūt gan strādājošā persona, gan arī citas tuvumā esošās personas.

Īpaši pievērsiet uzmanību zāģēšanai sāniskos un slīpos virzienos, kā arī veicot garenzāģējumus. Veicot šādus zāģējumus, zobveida atduri parasti izmantot nevar **(11)**.

Ievērojiet tālāk norādītos piesardzības pasākumus, lai samazinātu atsitienu.
- Vienmēr pievērsiet uzmanību pareizai rīcībai ar ķēdes zāģi.
- Stingri turiet ķēdes zāģi aiz roktura un nofiksējiet kreiso roku, lai nezaudētu kontroli pār ķēdes zāģi, rodoties atsitienam.
- Pārliecinieties, ka zāģēšanas zonā neatrodas nekādi šķēršļi. Raugieties, lai sliedes izcilnis nesaskartos ar koka stumbru, zaru, žogu vai kādu citu šķērsli, kuram jūs zāģēšanas laikā varētu trāpīt ar zāģi.

Norāde: Var notikt atsitiens, sliedes galam saskaroties ar šķērsli.
- Vienmēr zāģējiet ar pilnu ātrumu. Līdz galam nospiediet ieslēdzēju/izslēdzēju **(2)** un saglabājiet vienmērīgu zāģēšanas ātrumu.
- Izmantojiet Bosch ieteiktās rezerves sliedes un ķēdes ar zemu atsitiena risku.

Atsitiena bremze

Atsitiena bremze ir drošības mehānisms, ko aktivizē rokas locīkla ar atsitiena bremzes aktivizēšanas sviras palīdzību **(9)** brīdī, kad rodas atsitiens. Zāģa ķēde uzreiz apstājas. Tādējādi tiek samazināts savainošanās risks, ko rada atsitiens.

Regulāri pārbaudiet, vai atsitiena bremze darbojas.

- Stingri turiet ķēdes zāģi ar abām rokām.
- Ieslēdziet ķēdes zāģi.
- Kad zāģa ķēde griežas, izspiediet sviru ārpus rokas locīklas virzienā uz priekšu, lai aktivizētu atsitiena bremzi **(9)**. Neizmantojiet ķēdes zāģi, ja zāģa ķēde šī izmēģinājuma cikla laikā uzreiz neapstājas.

Norāde: Neapturiet ķēdes zāģi normālas lietošanas laikā, tīši nospiežot atsitiena bremzes aktivizēšanas sviru **(9)**.

Baļķu zāģēšana (skatiet attēlu I)

- Pirms zāģēšanas vienmēr nostipriniet baļķus.
- Vienmēr zāģējiet baļķus aiz stiprinājuma punktiem, lai novērstu baļķu un ķēdes iestrēgšanu.
- Pievērsiet uzmanību, lai zāģa ķēde nekad nesaskartos ar zemi vai zāģēšanas aprīkojumu.
- Darba laikā uzmanieties, lai nepakluptu uz celmiem, zariem, saknēm u.c. priekšmetiem.

Nospriegotu koku zāģēšana (attēls J)

- Nospriegotu koku vai to zaru zāģēšanu atļauts veikt vienīgi īpaši apmācītiem strādniekiem. Veicot šādu darbu, jāievēro īpaša piesardzība. Tas ir saistīts ar paaugstinātu bīstamību.

Zara vai koka atzarošana (attēls K)

- Ar atzarošanu jāsaprot zaru atdalīšana no nogāzta koka vai liela zara.
- Pagaidām atstājiet neskartus lielākos, lejup vērstos zarus, uz kuriem balstās koka stumbrs.
- Ar vienu zāģa kustību atdaliet mazākos zarus.

Kļūmju uzmeklēšana

Ja elektroinstruments vairs nefunkcionē pareizi, šeit sniegtajā tabulā var atrast informāciju par kļūmju simptomiem, to cēloņiem un pasākumiem šo kļūmju novēršanai. Ja kļūmi neizdodas identificēt un novērst saviem spēkiem, griezieties tuvākajā remonta darbnīcā.

Ievērībai: Pirms kļūmju uzmeklēšanas izslēdziet elektroinstrumentu un izņemiet no tā akumulatoru.

Pazīme	Iespējamais cēlonis	Kļūmju novēršana
Ķēdes zāģis nedarbojas	Ir aktivizēta atsitiena bremze	skat. attēlu **F1**
	Ir izlādējies akumulators	Uzlādējiet akumulatoru, kā norādīts sadaļā „Akumulatora uzlāde“
	Ir nostrādājusi motora aizsargsistēma	Nogaidiet, līdz motors ir atdzisis
	Akumulatora temperatūra ir pārāk zema vai pārāk augsta	Ļaujiet akumulatoram sasilt/atdzist
	Elektroinstruments ir bojāts	Sazinieties ar klientu apkalpošanas dienestu
	Ķēdes spriegojums ir pārāk ciešs	Noregulējiet ķēdes spriegumu
Ķēdes zāģis darbojas ar pārtraukumiem	Ir izlādējies akumulators	Uzlādējiet akumulatoru, kā norādīts sadaļā „Akumulatora uzlāde“
	Elektroinstruments ir bojāts	Sazinieties ar klientu apkalpošanas dienestu
Pārāk liels eļļas daudzums	Novadiet eļļu no ķēdes laukuma un minizobrata	(skatīt „Apkope un serviss“, Lappuse 325)
Zāģa ķēde ir sausa	Eļļas tvertnē nav eļļas	Uzpildiet eļļu, skatiet arī sadaļu "Zāģa ķēdes eļļošana"
	Ir aizsērējusi eļļas sprausla **(7)**	Notīriet eļļas sprauslu **(7)**
	Ir aizsērējis eļļas filtrs	Sazinieties ar Bosch klientu apkalpošanas dienestu.
Zāģa ķēde/vadotnes sliede ir karsta	Eļļas tvertnē nav eļļas	Uzpildiet eļļas tvertni
	Ķēdes spriegojums ir pārāk ciešs	Noregulējiet ķēdes spriegumu
	Neasa zāģa ķēde	Nomainiet zāģa ķēdi
	Ir aizsērējis eļļas padeves kanāls	Sazinieties ar klientu apkalpošanas dienestu
Ķēdes zāģis veido atskabargas, vibrē vai nepareizi zāģē	Ķēdes spriegojums ir nepietiekams	Noregulējiet ķēdes spriegumu
	Neasa zāģa ķēde	Nomainiet zāģa ķēdi
	Zāģa ķēde nodilusi	Nomainiet zāģa ķēdi
	Zāģa ķēdes zobi ir vērsti nepareizā virzienā	Iestipriniet zāģa ķēdi pareizi
	Sliede ir bojāta vai nodilusi	Nomainiet sliedi vai sazinieties ar Bosch klientu apkalpošanas dienestu

Pazīme	Iespējamais cēlonis	Kļūmju novēršana
Spēcīgas vibrācijas/ troksnis	Elektroinstruments ir bojāts	Sazinieties ar klientu apkalpošanas dienestu
	Nepareizi veikta ķēdes montāža	Pārbaudiet, vai ķēde ir samontēta pareizi, skatiet sadaļu "Sliedes montāža un zāģa ķēdes spriegošana".
Zāģēšanas laiks ar vienu akumulatora uzlādi ir pārāk īss	Pārāk liela berze, jo nav veikta eļļošana	Nodrošiniet ķēdes eļļošanu (skatīt sadaļu "Zāģa ķēdes eļļošana")
	Zāģa ķēde ir jānotīra	Notīriet zāģa ķēdi
	Zāģēšana tiek veikta nepareizi	Skatīt sadaļu "Darbs ar ķēdes zāģi"
	Akumulators nav pilnībā uzlādēts	Uzlādējiet akumulatoru, kā norādīts sadaļā „Akumulatora uzlāde“
	Akumulators ir ticis uzglabāts temperatūrā, kas ir ārpus pieļaujamo vērtību diapazona	Nogaidiet, līdz akumulators ir uzsilis līdz istabas temperatūrai (līdz tā temperatūra sasniedz pieļaujamo amplitūdu, kas ir no 0 °C līdz −45 °C)
	Ķēdes spriegojums ir pārāk ciešs	Noregulējiet ķēdes spriegumu
	Neasa zāģa ķēde	Nomainiet zāģa ķēdi
Zāģa ķēde virzās lēni	Ir izlādējies akumulators	Uzlādējiet akumulatoru, kā norādīts sadaļā „Akumulatora uzlāde“
	Akumulators ir ticis uzglabāts temperatūrā, kas ir ārpus pieļaujamo vērtību diapazona	Nogaidiet, līdz akumulators ir uzsilis līdz istabas temperatūrai (līdz tā temperatūra sasniedz pieļaujamo amplitūdu, kas ir no 0 °C līdz −45 °C)

Apkope un serviss

Apkope, tīrīšana un transportēšana

- ▶ **Uzmanību! Pirms apkalpošanas vai tīrīšanas izslēdziet elektroinstrumentu un izņemiet no tā akumulatoru.**
- ▶ **Vienmēr valkājiet piemērotu apģērbu un individuālos aizsarglīdzekļus.**
- ▶ **Regulāri pārbaudiet, vai ķēdes zāģim nav vērojami acīmredzami bojājumi, piemēram, vaļīga, deformēta vai kā citādi bojāta zāģa ķēde, vaļīgi stiprinājuma elementi un nodilušas vai bojātas daļas.**
- ▶ **Neveiciet nekādas izmaiņas dārza instrumenta konstrukcijā.** Neatļautas izmaiņas var nelabvēlīgi ietekmēt dārza instrumenta drošumu un palielināt trokšņa un vibrāciju līmeni, kā arī izraisīt garantijas anulēšanu.

Apkope un tīrīšana

- Lai elektroinstruments darbotos efektīvi un droši, regulāri tīriet korpusu un ventilācijas atveres.
- Elektroinstrumenta tīrīšanai neizmantojiet ūdeni, šķīdinātājus un pulēšanas līdzekļus.
- Netīrumu iztīrīšanai no elektroinstrumenta izmantojiet tīru drānu vai suku ar stingriem sariem.
- Netīrumus no eļļas sprauslas **(7)** iztīrīšanai izmantojiet tīru drānu. Pievērsiet uzmanību tam, lai eļļas sprauslā **(7)** neiekļūtu netīrumi, jo tie var izraisīt aizsprostojumus un eļļošanas problēmas.

Zāģa ķēdes apkope

- Pirms uz ilgāku laiku novietojat izstrādājumu uzglabāšanai, notīriet sliedi un zāģa ķēdi, šādi novēršot šo zāģa daļu iesprūšanu.

Zāģa ķēdes tīrīšana jāveic šādi:

- Noņemiet no ķēdes zāģa pārsegu **(17)**, sliedi **(14)** un zāģa ķēdi **(13)** un notīriet to ar stingru birsti.
- Rūpīgi pārbaudiet zāģa ķēdi, vai tā nav bojāta, un nomainiet vai uzasiniet zāģa ķēdi.

Zāģa ķēdes nomaiņa un asināšana

- ▶ **Optimālai darbībai un drošībai ir nepieciešama asa zāģa ķēde.**
- ▶ **Nemēģiniet asināt zāģa ķēdi saviem spēkiem, ja vien jums nav atbilstošas pieredzes.**

Ilgstošas lietošanas laikā vai saskaroties ar priekšmetiem, kas nav koksne, zāģa ķēde var kļūt neasa.

- Nomainiet zāģa ķēdi, izmantojot Bosch zāģa ķēdes piederumus, vai lūdziet zāģa ķēdei veikt profesionālu asināšanu (skatiet piederumus).
- Zāģa ķēdes montāžai uz instrumenta (skatīt „Sliedes montāža un zāģa ķēdes spriegošana (skatīt attēlus **B1** – **B6**)“, Lappuse 321).

Sliedes apkope

- ▶ **Veiciet ķēdes vadotnes nomaiņu tikai tad, ja pilnībā izprotat izstrādājumu un norādījumus! Pretējā gadījumā, lūdzu, vērsieties pie Bosch klientu apkalpošanas dienesta.**
- ▶ **Izmantojiet tikai Bosch ieteiktās rezerves sliedes.**

Pārbaudiet, vai sliedē nav plaisu vai nodiluma. Ja sliede ir bojāta, nomainiet to. Sliedes noņemšanas pamācība ir pieejama (skatīt „Sliedes montāža un zāģa ķēdes spriegošana (skatīt attēlus **B1** – **B6**)“, Lappuse 321).

Rezerves daļas un piederumi (skatiet attēlu L)

Vietnē www.bosch-pt.com ir pieejami klaidskati un informācija par rezerves daļām.

Ķēdes zāģa transportēšana un uzglabāšana

Pirms ķēdes zāģa transportēšanas:

- vienmēr izņemiet akumulatoru.
- Lai izvairītos no savainojumiem laikā, kad ķēdes zāģis netiek izmantots, vienmēr uzlieciet ķēdes aizsargu **(18)** uz sliedes **(14)**.
- Vienmēr nofiksējiet ķēdes bremzi, pārbīdot roku aizsargu/ķēdes bremzi uz priekšu.
- Ieteicams ķēdes zāģi nest ar sliedi vērstu uz aizmuguri.

Papildus visām darbībām, kas saistītas ar ķēdes zāģa transportēšanu, pirms ķēdes zāģa novietošanas uzglabāšanā, veiciet vēl šādas darbības:

- pirms ķēdes zāģa novietošanas uzglabāšanā iztukšojiet eļļas tvertni un pirms lietošanas to atkal uzpildiet.
- Vienmēr uzglabājiet ķēdes zāģi sausā un drošā vietā, kur tam nevar piekļūt bērni.
- Nekad nenovietojiet uz ķēdes zāģa citus priekšmetus.

Klientu apkalpošanas dienests un konsultācijas par lietošanu

Latvijas Republika

Tālr.: 67146262

Saite uz mūsu servisu adresēm un garantijas nosacījumiem ir pieejama pēdējā lapā.

Pieprasot konsultācijas un pasūtot rezerves daļas, noteikti paziņojiet 10 zīmju izstrādājuma numuru, kas norādīts uz izstrādājuma marķējuma plāksnītes.

Atbrīvošanās no nolietotajiem izstrādājumiem

Nolietotie izstrādājumi, akumulatori, piederumi un iepakojuma materiāli jāpakļauj otrreizējai pārstrādei apkārtējai videi nekaitīgā veidā.

Neizmetiet izstrādājumus un akumulatorus vai baterijas sadzīves atkritumu tvertnē!

Spēkā tikai ES valstīs:

Atbilstoši Eiropas Savienības direktīvai 2012/19/EK, lietošanai nederīgie izstrādājum, kā arī, atbilstoši direktīvai 2006/66/EK, bojātie vai nolietotie akumulatori un baterijas jāsavāc atsevišķi un jānogādā otrreizējai pārstrādei apkārtējai videi nekaitīgā veidā.

Nelietpratīgi atbrīvojoties no nolietotām elektriskajām un elektroniskajām ierīcēm, tajos esošu iespējamu, bīstamu vielu dēļ šīs ierīces par nodarīt kaitējumu apkārtējai videi un cilvēku veselībai.

Lietuvių k.

Saugos nuorodos

Pavaizduotų simbolių paaiškinimas

Bendrasis įspėjimas apie pavojų.

Atidžiai perskaitykite šią naudojimo instrukciją.

Nenaudokite lyjant lietui.

Grandininį pjūklą visuomet laikykite abiem rankomis.

Atsižvelkite į grandininio pjūklo atatranką ir venkite sąlyčio su pjovimo juostos viršūne.

Naudokite akių, klausos organų ir galvos apsaugos priemones.

Mūvėkite apsaugines pirštines.

ĮSPĖJIMAS: Prieš pradėdami techninės priežiūros darbus, atjunkite akumuliatorių.

Bendrosios saugos nuorodos dirbantiems su elektriniais įrankiais

ĮSPĖJIMAS **Perskaitykite visus su šiuo elektriniu įrankiu pateikiamus saugos įspėjimus, instrukcijas, peržiūrėkite iliustracijas ir specifikacijas.** Jei nepaisysite visų žemiau pateiktų instrukcijų, galite patirti elektros smūgį, sukelti gaisrą ir sunkiai susižaloti arba sužaloti kitus asmenis.

Išsaugokite šias saugos nuorodas ir reikalavimus, kad ir ateityje galėtumėte jais pasinaudoti.

Toliau pateiktame tekste vartojama sąvoka „Elektrinis įrankis“ apibūdina įrankius, maitinamus iš elektros tinklo (su maitinimo laidu), ir akumuliatorinius įrankius (be maitinimo laido).

Darbo vietos saugumas

- ▶ **Darbo vieta turi būti švari ir gerai apšviesta.** Netvarkinga arba blogai apšviesta darbo vieta gali tapti nelaimingų atsitikimų priežastimi.
- ▶ **Nedirbkite su elektriniu įrankiu aplinkoje, kurioje yra degių skysčių, dujų ar dulkių.** Elektriniai įrankiai gali

kibirkščiuoti, o nuo kibirkščių dulkės arba susikaupę garai gali užsidegti.

- ▶ **Dirbdami su elektriniu įrankiu neleiskite šalia būti vaikams ir pašaliniams asmenims.** Nukreipę dėmesį į kitus asmenis galite nebesuvaldyti prietaiso.

Elektrosauga

- ▶ **Saugokite elektrinį įrankį nuo lietaus ir drėgmės.** Jei į elektrinį įrankį patenka vandens, padidėja elektros smūgio rizika.

Žmonių sauga

- ▶ **Būkite atidūs, sutelkite dėmesį į tai, ką darote, ir dirbdami su elektriniu įrankiu vadovaukitės sveiku protu. Nedirbkite su elektriniu įrankiu, jei esate pavargę arba vartojote narkotikų, alkoholio ar medikamentų.** Akimirksnio neatidumas dirbant su elektriniu įrankiu gali tapti sunkių sužalojimų priežastimi.
- ▶ **Visada dirbkite su asmens apsaugos priemonėmis. Būtinai dėvėkite apsauginius akinius.** Naudojant asmens apsaugos priemones, pvz., respiratorių ar apsauginę kaukę, neslystančius batus, apsauginį šalmą, klausos apsaugos priemones ir kt., rekomenduojamas atitinkamai pagal naudojamą elektrinį įrankį, sumažėja rizika susižeisti.
- ▶ **Saugokitės, kad elektrinio įrankio neįjungtumėte atsitiktinai. Prieš prijungdami elektrinį įrankį prie elektros tinklo ir (arba) akumuliatoriaus, prieš pakeldami ar nešdami įsitikinkite, kad jis yra išjungtas.** Jeigu nešdami elektrinį įrankį pirštą laikysite ant jungiklio arba prietaisą įjungsite į elektros tinklą, kai jungiklis yra įjungtas, gali įvykti nelaimingas atsitikimas.
- ▶ **Prieš įjungdami elektrinį įrankį pašalinkite reguliavimo įrankius arba veržlinius raktus.** Besisukančioje prietaiso dalyje esantis įrankis ar raktas gali sužaloti.
- ▶ **Stenkitės, kad kūnas visada būtų normalioje padėtyje. Dirbdami stovėkite saugiai ir visada išlaikykite pusiausvyrą.** Tvirtai stovėdami ir gerai išlaikydami pusiausvyrą galėsite geriau kontroliuoti elektrinį įrankį netikėtose situacijose.
- ▶ **Dėvėkite tinkamą aprangą. Nedėvėkite plačių drabužių ir papuošalų. Saugokite plaukus ir drabužius nuo besisukančių elektrinio įrankio dalių.** Laisvus drabužius, papuošalus bei ilgus plaukus gali įtraukti besisukančios dalys.
- ▶ **Jei yra numatyta galimybė prijungti dulkių nusiurbimo ar surinkimo įrenginius, visada įsitikinkite, ar jie yra prijungti ir ar tinkamai naudojami.** Naudojant dulkių nusiurbimo įrenginius sumažėja kenksmingas dulkių poveikis.
- ▶ **Dažnai naudodami įrankį ir gerai su juo susipažinę pernelyg neatsipalaiduokite ir nepradėkite nepaisyti įrankio saugos principų.** Neatidus veiksmas gali sukelti sunkią traumą per sekundės dalį.

Rūpestinga elektrinių įrankių priežiūra ir naudojimas

- ▶ **Neperkraukite elektrinio įrankio. Naudokite jūsų darbui tinkamą elektrinį įrankį.** Su tinkamu elektriniu įrankiu jūs dirbsite geriau ir saugiau, jei neviršysite nurodyto galingumo.
- ▶ **Nenaudokite elektrinio įrankio su sugedusiu jungikliu.** Elektrinis įrankis, kurio nebegalima įjungti ar išjungti, yra pavojingas ir jį reikia remontuoti.
- ▶ **Prieš reguliuodami elektrinį įrankį, keisdami darbo įrankius ar prieš valydami elektrinį įrankį, iš elektros tinklo lizdo ištraukite kištuką ir (arba) išimkite akumuliatorių, jeigu jis išimamas.** Ši atsargumo priemonė apsaugos jus nuo netikėto elektrinio įrankio įsijungimo.
- ▶ **Nenaudojamą elektrinį įrankį sandėliuokite vaikams ir nemokantiems juo naudotis asmenims neprieinamoje vietoje.** Elektriniai įrankiai yra pavojingi, kai juos naudoja nepatyrę asmenys.
- ▶ **Prižiūrėkite elektrinį įrankį ir priedus. Patikrinkite, ar besisukančios įrankio dalys tinkamai veikia ir niekur nestringa, ar nėra sulūžusių ar pažeistų dalių, kurios trikdytų elektrinio įrankio veikimą. Prieš vėl naudojant elektrinį įrankį, pažeistos įrankio dalys turi būti sutaisytos.** Daugelio nelaimingų atsitikimų priežastis yra blogai prižiūrimi elektriniai įrankiai.
- ▶ **Pjovimo įrankiai turi būti aštrūs ir švarūs.** Rūpestingai prižiūrėti pjovimo įrankiai su aštriomis pjaunamosiomis briaunomis mažiau stringa, juos lengviau valdyti.
- ▶ **Elektrinį įrankį, papildomą įrangą, darbo įrankius ir t. t. naudokite taip, kaip nurodyta šioje instrukcijoje, ir atsižvelkite į darbo sąlygas ir atliekamą darbą.** Naudojant elektrinius įrankius ne pagal paskirtį, gali susidaryti pavojingos situacijos.
- ▶ **Rankenos ir suėmimo paviršiai turi būti sausi, švarūs, ant jų neturi būti alyvos ir tepalų.** Dėl slidžių rankenų ir suėmimo paviršių negalėsite saugiai išlaikyti ir suvaldyti įrankio netikėtose situacijose.

Rūpestinga akumuliatorinių įrankių priežiūra ir naudojimas

- ▶ **Akumuliatoriui įkrauti naudokite tik tuos kroviklius, kuriuos rekomenduoja gamintojas.** Naudojant kitokio tipo akumuliatoriams skirtą kroviklį, iškyla gaisro pavojus.
- ▶ **Su elektriniu įrankiu galima naudoti tik jam skirtą akumuliatorių.** Naudojant kitokius akumuliatorius iškyla susižalojimo ir gaisro pavojus.
- ▶ **Nelaikykite sąvaržėlių, monetų, raktų, vinių, varžtų ar kitokių metalinių daiktų arti ištraukto iš prietaiso akumuliatoriaus kontaktų.** Trumpai sujungus akumuliatoriaus kontaktus galima nusideginti ar sukelti gaisrą.
- ▶ **Netinkamai naudojant akumuliatorių, iš jo gali ištekėti skystis; venkite kontakto su šiuo skysčiu. Jei skysčio pateko ant odos, nuplaukite jį vandeniu. Jei skysčio pateko į akis, nedelsdami kreipkitės į gydytoją.** Akumuliatoriaus skystis gali sudirginti ar nudeginti odą.
- ▶ **Nenaudokite pažeisto arba perdaryto akumuliatoriaus arba įrankio.** Sugadinti arba perdaryti akumuliatoriai gali veikti nenuspėjamai – sukelti gaisrą, sprogimą arba traumų pavojų.

- **Saugokite akumuliatorių ir įrankį nuo ugnies ir aukštos temperatūros.** Patekęs į ugnį arba aukštesnę nei 130 °C temperatūrą, jis gali sprogti.
- **Vykdykite visas įkrovimo instrukcijas ir nekraukite akumuliatoriaus arba įrankio temperatūroje, neatitinkančioje instrukcijose nurodyto temperatūros diapazono ribų.** Netinkamai kraunant arba jeigu temperatūra neatitinka nurodyto diapazono ribų, gali sugesti akumuliatorius ir kilti gaisras.

Techninė priežiūra

- **Elektrinį įrankį turi remontuoti tik kvalifikuoti specialistai ir naudoti tik originalias atsargines dalis.** Taip galima garantuoti, jog elektrinis įrankis išliks saugus naudoti.
- **Niekada neatlikite pažeisto akumuliatoriaus techninės priežiūros.** Akumuliatorių techninę priežiūrą turi atlikti tik gamintojas arba įgaliotasis techninės priežiūros atstovas.

Bendrosios saugos nuorodos dirbantiems su grandininiais pjūklais

- **Kai pjūklas veikia, visos kūno dalys turi būti kuo toliau pjūklo grandinės. Prieš įjungdami pjūklą įsitikinkite, kad pjūklo grandinė prie nieko nesiliečia.** Dirbant su grandininiu pjūklu dėl akimirksnio neatidumo pjūklo grandinė gali užkabinti drabužius ar kūno dalį.
- **Tvirtai laikykite grandininį pjūklą dešine ranka už užpakalinės rankenos, o kaire ranka – už priekinės rankenos.** Grandininį pjūklą laikant atvirkščiai padidėja susižalojimo rizika, todėl jį leidžiama laikyti tik nurodytoje darbinėje padėtyje.
- **Grandininį pjūklą laikykite tik už izoliuotų rankenų, nes pjūklo grandinė gali kliudyti paslėptus elektros laidus.** Pjūklo grandinei prisilietus prie laido, kuriuo teka elektros srovė, metalinėse prietaiso dalyse gali atsirasti įtampa ir trenkti elektros smūgis.
- **Dirbkite su akių apsauga. Taip pat rekomenduojama naudoti ir kitas apsaugos priemones klausai, galvai, rankoms, kojoms ir pėdoms apsaugoti.** Tinkami apsauginiai darbo rūbai sumažina sužeidimų pavojų, kuris gali kilti dėl dideliu skriejančių pjaunamos medžiagos dalelių ar netyčia prisilietus prie pjūklo grandinės.
- **Nedirbkite grandininiu pjūklu įlipę į medį, stovėdami ant kopėčių, stogo ar nestabilios atramos.** Tokiu būdu naudojantis grandininiu pjūklu, galima sunkiai susižeisti.
- **Visada tvirtai stovėkite ir su grandininiu pjūklu dirbkite tik tada, kai stovite ant tvirto, saugaus ir lygaus pagrindo.** Dirbdami ant slidaus arba nestabilaus pagrindo, galite netekti pusiausvyros ir nesuvaldyti grandininio pjūklo.
- **Pjaudami įtemptas šakas, turėkite omenyje, kad jos gali spyruokliuoti.** Jei pjaunant šaka išsilaisvina, ji gali kliudyti dirbantįjį ir išplėšti iš rankų pjūklą.
- **Būkite itin atsargūs pjaudami atžalyną ir jaunus medelius.** Plonos šakos gali suspausti pjūklo grandinę ir sukelti atatranką, smogti ar išmušti jus iš pusiausvyros.
- **Išjungtą grandininį pjūklą neškite laikydami už priekinės rankenos taip, kad pjūklo grandinė būtų nukreipta atgal. Grandininį pjūklą visuomet transportuokite ir sandėliuokite su apsauginiu dėklu.** Rūpestingas elgesys su grandininiu pjūklu padės išvengti netikėto prisilietimo prie besisukančios pjūklo grandinės.
- **Būtina laikytis tepimo, grandinės įtempimo bei pjovimo juostos ir grandinės keitimo nurodymų.** Netinkamai įtempta ar nesutepta grandinė gali nutrūkti arba padidinti atatrankos riziką.
- **Pjaukite tik medieną. Grandininį pjūklą naudokite tik tiems darbams, kuriems jis yra skirtas. Pavyzdžiui: nenaudokite grandininio pjūklo metalui, plastikui, mūrui ar kitokioms, ne medinėms, statybinėms medžiagoms pjauti.** Naudojant grandininį pjūklą ne pagal paskirtį, gali susidaryti pavojingos situacijos.
- **Šis grandininis pjūklas nėra skirtas medžių kirtimui.** Grandininį pjūklą naudojant bet kokioms kitoms operacijoms, išskyrus tas, kurioms jis buvo suprojektuotas, atlikti gali būti sunkiai sužeisti dirbantysis ir aplinkiniai.
- **Laikykitės visų nurodymų, kai šalinate susikaupusią medžiagą, sandėliuojate grandininį pjūklą arba atliekate jo techninę priežiūrą. Įsitikinkite, kad yra išjungtas įjungimo ir išjungimo jungiklis bei išimtas akumuliatorius.** Netikėtai suaktyvinus grandininį pjūklą susikaupusios medžiagos šalinimo metu arba techninės priežiūros darbų metu, galimi sunkūs sužalojimai.
- **Saugokite prietaisą nuo lietaus ir drėgmės.** Į prietaisą patekęs vanduo padidina elektros smūgio riziką.
- **Saugokite akumuliatorius nuo lietaus ir drėgmės.** Į akumuliatorių patekęs vanduo padidina elektros smūgio riziką.
- **Rankenos ir suėmimo paviršiai turi būti sausi, švarūs, ant jų neturi būti alyvos ir tepalų.** Dėl slidžių rankenų ir suėmimo paviršių negalėsite saugiai išlaikyti ir suvaldyti įrankio netikėtose situacijose.
- **Atatrankos priežastys ir kaip jos išvengti:**
  – Atatranka gali atsirasti, jei pjovimo juostos viršūnė prisiliečia prie kokio nors objekto arba jei linkstanti mediena suspaudžia pjūklo grandinę pjūvio plyšyje.
  – Pjovimo juostos viršūnei prisilietus prie kokio nors objekto, pjovimo juosta gali atšokti ir netikėtai imti judėti aukštyn bei link dirbančiojo.
  – Jei suspaudžiama pjūklo grandinė, esanti viršutinėje pjovimo juostos dalyje, pjovimo juosta gali imti greitai judėti link dirbančiojo.
  – Dėl visų šių reakcijų pjūklas gali tapti nekontroliuojamas ir jus sunkiai sužeisti. Nepasikliaukite vien tik grandininiame pjūkle sumontuotais apsauginiais įtaisais. Naudodamiesi grandininiu pjūklu imkitės visų atsargumo priemonių, kad darbo metu išvengtumėte nelaimingų atsitikimų ir nesusižeistumėte.
  Atatranka yra grandininio pjūklo netinkamo arba klaidingo naudojimo pasekmė. Jos galite išvengti, jei imsitės atitinkamų, žemiau aprašytų atsargos priemonių:
- **Pjūklą visada tvirtai laikykite abiem rankomis, nykščiais ir visa plaštaka visiškai apėmę grandininio pjūklo**

rankenas. Stovėkite taip ir rankas laikykite tokioje padėtyje, kad galėtumėte įveikti atatrankos jėgas. Jei dirbantysis imasi atitinkamų priemonių, atatrankos jėgas jis gali kontroliuoti. Niekuomet nepaleiskite grandininio pjūklo iš rankų.

- ▶ **Venkite nenatūralios kūno padėties ir niekada nepjaukite laikydami pjūklą aukščiau pečių juostos.** Taip išvengsite netikėto prisilietimo prie pjovimo juostos viršūnės ir geriau suvaldysite prietaisą netikėtose situacijose.
- ▶ **Visuomet naudokite gamintojo rekomenduojamas atsargines pjovimo juostas ir pjovimo grandines.** Netinkamos atsarginės pjovimo juostos ir pjūklo grandinės gali sukelti grandinės trūkimą ir atatranką.
- ▶ **Vadovaukitės gamintojo nuorodomis dėl pjūklo grandinės galandimo ir priežiūros.** Per trumpi pjūvio gylį ribojantys dantukai padidina atatrankos pavojų.

Papildomos įspėjamosios nuorodos

- ▶ **Šiame prietaise yra magnetų – nelaikykite magneto arti implantų ir kitų medicinos prietaisų, pavyzdžiui, širdies stimuliatorių ar insulino pompų, magnetinių duomenų laikmenų ir magnetams jautrių prietaisų.** Magnetas sukuria lauką, dėl kurio gali sutrikti medicinos prietaisų veikimas arba negrįžtamai prarasti duomenis.
- ▶ **Šis elektrinis įrankis nėra skirtas, kad juo dirbtų asmenys (įskaitant vaikus) su fizine, jusline ar dvasine negalia ir (arba) asmenys, kuriems trūksta patirties arba žinių, nebent juos prižiūri ir jų saugumą užtikrina atsakingas asmuo arba iš atsakingo asmens jie gauna nurodymus, kaip su elektriniu įrankiu dirbti.** Vaikus būtina prižiūrėti, kad jie su šiuo elektriniu įrankiu nežaistų.
- ▶ **Darbo metu elektrinį įrankį visuomet būtina laikyti abiem rankomis ir patikimai stovėti.** Elektrinis įrankis yra saugiau valdomas, kai laikomas dviem rankomis.
- ▶ **Prieš pradėdami dirbti patikrinkite, ar pritvirtintos visos prietaiso komplekte esančios rankenos ir įstatyti visi apsauginiai įtaisai.** Niekuomet neeksploatuokite nevisiškai sumontuotų arba neleistinos modifikacijos prietaisų.
- ▶ Visada naudokite elektrinį įrankį su gerai išlyginta ir įtempta grandine. Naudojant elektrinį įrankį su neteisingai išlyginta ir netinkamai įtempta grandine, grandinė gali nutrūkti, sukelti atatranką ir (arba) sužeisti.
- ▶ Visas aušinimo oro angas laikykite švarias.

Saugos nuorodos ir patarimai, kaip optimaliai elgtis su akumuliatoriumi

- ▶ **Prieš įstatydami akumuliatorių įsitikinkite, kad gaminys yra išjungtas.** Įstatant akumuliatorių į įjungtą gaminį, gali įvykti nelaimingas atsitikimas.
- ▶ **Naudokite tik šiam sodo priežiūros įrankiui skirtus Bosch akumuliatorius**. Naudojant kitokius akumuliatorius iškyla pavojus susižeisti ar sukelti gaisrą.
- ▶ **Neatidarykite akumuliatoriaus ir nedarykite jokių jo pakeitimų.** Galimas trumpojo sujungimo pavojus.

Saugokite akumuliatorių nuo karščio, pvz., taip pat ir nuo ilgalaikio saulės spindulių poveikio, ugnies, vandens ir drėgmės. Tai gali sukelti sprogimo pavojų.

- ▶ **Kai nenaudojate prietaiso, šalia nenaudojamo akumuliatoriaus nelaikykite sąvaržėlių, monetų, raktų, vinių, varžtų ir kitokių mažų metalinių daiktų, kurie galėtų užtrumpinti kontaktus.** Trumpai sujungus akumuliatoriaus kontaktus galima nusideginti ar sukelti gaisrą.
- ▶ **Pažeidus akumuliatorių ar netinkamai jį naudojant, gali susidaryti garai.** Išvėdinkite patalpą, o jei atsirado negalavimų, kreipkitės į gydytoją. Garai gali dirginti kvėpavimo takus.
- ▶ **Akumuliatorių naudokite tik su gamintojo gaminiais.** Tik taip apsaugosite akumuliatorių nuo pavojingos per didelės apkrovos.
- ▶ **Aštrūs daiktai, pvz., vinys ar atsuktuvai, arba išorinė jėga gali pažeisti akumuliatorių.** Dėl to gali įvykti vidinis trumpasis jungimas ir akumuliatorius gali sudegti, pradėti rūkti, sprogti ar perkaisti.
- ▶ **Nesujunkite akumuliatoriaus kontaktų trumpuoju jungimu.** Gali kilti sprogimo pavojus.
- ▶ Saugokite akumuliatorių nuo drėgmės ir vandens.
- ▶ Sodo priežiūros įrankį laikykite nuo −20 °C ik 50 °C temperatūroje. Pvz., vasarą nepalikite akumuliatoriaus automobilyje.
- ▶ Akumuliatoriaus ventiliacines angas valykite minkštu, švariu ir sausu teptuku.

Simboliai

Kad skaitydami suprastumėte naudojimo instrukciją, turite žinoti žemiau pateiktų simbolių reikšmę. Prašome įsiminti simbolius ir jų reikšmes. Teisingai supratę simbolius, su šiuo gaminiu dirbsite geriau ir saugiau.

Simbolis	Reikšmė
	Mūvėkite apsaugines pirštines.
	Neleiskite šalia būti vaikams, pašaliniams asmenims ir naminiams gyvūnams.
	Judėjimo kryptis
	Reakcijos jėgos kryptis
	Svoris
	Įjungimas
	Išjungimas

Simbolis	Reikšmė
✓	Leidžiamas veiksmas
✗	Draudžiamas veiksmas
CLICK!	Girdimas garsas
🛒	Papildoma įranga / atsarginės dalys

Gaminio ir savybių aprašas

Perskaitykite visas šias saugos nuorodas ir reikalavimus. Jei nepaisysite žemiau pateiktų saugos nuorodų ir reikalavimų, gali trenkti elektros smūgis, kilti gaisras ir galite sunkiai susižaloti arba sužaloti kitus asmenis.

Vadovaukitės paveikslėliais, esančiais priekinėje naudojimo instrukcijos dalyje.

Naudojimas pagal paskirtį

Elektrinis įrankis naudojamas medžiams ir rąstams pjauti arti žemės. Galima pjauti išilgai ir skersai plaušo krypties.

Šis elektrinis įrankis nėra skirtas mineralinėms medžiagoms pjauti.

Šis elektrinis įrankis nėra skirtas medžių kirtimui.

Pavaizduoti komponentai

Pavaizduotų sudedamųjų dalių numeriai atitinka elektrinio įrankio schemos numerius.

(1) Užpakalinė rankena
(2) Įjungimo-išjungimo jungiklis
(3) Įjungimo-išjungimo jungiklio įjungimo blokatorius
(4) Alyvos lygio indikatorius
(5) Alyvos bakelio dangtelis
(6) Grandinės krumpliaratis
(7) Alyvos purkštukas
(8) Priekinė rankena
(9) Rankos apsaugas / svirtis apsauginiam grandinės stabdžiui aktyvinti
(10) Tvirtinamasis varžtas
(11) Dantyta įsikirtimo plokštelė
(12) Ventiliacinės angos
(13) Pjūklo grandinė
(14) Pjovimo juosta
(15) Grandinės įtempimo žiedas
(16) Fiksavimo mygtukas
(17) Grandinė krumpliaračio dangtis
(18) Grandinės apsaugas
(19) Akumuliatoriaus atblokavimo klavišas
(20) Akumuliatorius
(21) Kroviklis[a)]
(22) Įtempimo ratukas

a) **Pavaizduota ar aprašyta papildoma įranga į standartinį tiekiamą komplektą neįeina.**

Techniniai duomenys

Grandininis pjūklas		PKE18V-30-28
Gaminio numeris		**3 600 HB8 B..**
Nominalioji įtampa[A)]	V	18
Tuščiosios eigos grandinės greitis	m/s	9
Pjovimo juostos ilgis	cm	30
Pjūklo grandinės žingsnis		3/8" žemas profilis
Grandies storis	mm	1,1 (0,043")
Grandžių skaičius		45
Maks. pjovimo skersmuo	cm	27,5
Alyvos bakelio pripildymo kiekis	ml	160
Automatinis grandinės tepimas		●
Priekinė žvaigždutė		●
Svoris pagal EN 62841-4-1[A)]		
- su akumuliatoriumi	kg	4,5 (4,0Ah) – 4,6 (6,0Ah)
- be akumuliatoriaus	kg	3,9
- be akumuliatoriaus, pjovimo juostos arba pjūklo grandinės		3,3
Serijos numeris		Žr. serijos numerį (firminėje lentelėje) ant gaminio

Grandininis pjūklas		PKE18V-30-28
Rekomenduojama aplinkos temperatūra įkraunant	°C	0 ... +35
Leidžiamoji aplinkos temperatūra veikiant[B)] ir sandėliuojant	°C	−20 ... +50
Suderinami akumuliatoriai		PBA18V...W ≥ 1.5Ah
Rekomenduojami akumuliatoriai		PBA18V...W ≥ 4.0Ah
Rekomenduojami krovikliai		AL 18...

A) priklausomai nuo naudojamo akumuliatoriaus

B) ribota galia, esant temperatūrai < 0 °C

Informacija apie triukšmą ir vibraciją

Triukšmo emisijos vertės nustatytos pagal **EN 62841-4-1**.

Pagal A skalę išmatuotas elektrinio įrankio triukšmo lygis tipiniu atveju siekia: garso slėgio lygis **86** dB(A); garso galios lygis **94** dB(A). Paklaida K = **4,0** dB.

Dirbkite su klausos apsaugos priemonėmis!

Vibracijos vertės a_h (nuolatinė vibracija), p_F (pasikartojanti smūginė vibracija) ir paklaida K nustatyta pagal **EN 62841-4-1**.

a_h = **5,6** m/s^2 (K = **1,5** m/s^2),
p_F = **402** m/s^2 (K = **56** m/s^2)

Kad nurodyta (-os) bendroji (-osios) vibracijos vertė (-ės) ir nurodyta (-os) triukšmo emisijos vertė (-ės) buvo išmatuotos pagal standartizuotą bandymo metodą ir gali būti naudojamos norint palyginti vieną elektrinį įrankį su kitu.

Kad nurodytą (-as) bendrąją (-ąsias) vibracijos vertę (-es) ir nurodytą (-as) triukšmo emisijos vertę (-es) taip pat galima naudoti preliminariam poveikio vertinimui.

Kad vibracija ir triukšmo emisija iš tikrųjų naudojant elektrinį įrankį gali nukrypti nuo nurodytų verčių, atsižvelgiant į tai, kaip naudojamas elektrinis įrankis, ypač nuo to, kokio tipo ruošinys apdirbamas; ir jos, esant būtinybei nustatyti operatoriui taikomas apsaugos priemones, remiasi vibracijos poveikio įvertinimu faktinio naudojimo sąlygomis (reikia atsižvelgti į visas darbo ciklo dalis, pvz., į laiką, kai elektrinis įrankis yra išjungtas, ir į laiką, kai jis įjungtas, bet veikia be apkrovos).

Akumuliatorius

Bosch akumuliatorinius elektrinius įrankius parduoda ir be akumuliatoriaus. Ar į jūsų elektrinio įrankio tiekiamą komplektą įeina akumuliatorius, galite pažiūrėti ant pakuotės.

Akumuliatoriaus įkrovimas

- ▶ **Naudokite tik techninių duomenų skyriuje nurodytus kroviklius.** Tik šie krovikliai yra priderinti prie Jūsų elektriniame prietaise naudojamo ličio jonų akumuliatoriaus.

Nuoroda: laikantis tarptautinių transportavimo teisės aktų, ličio jonų akumuliatoriai tiekiami dalinai įkrauti. Kad akumuliatorius veiktų visa galia, prieš pirmąjį naudojimą akumuliatorių visiškai įkraukite.

Akumuliatoriaus įdėjimas

Įkrautą akumuliatorių stumkite į akumuliatoriaus laikiklį, kol pajusite, kad užsifiksavo.

Akumuliatoriaus išėmimas

Norėdami išimti akumuliatorių, paspauskite akumuliatoriaus atblokavimo klavišus ir išimkite akumuliatorių. **Traukdami nenaudokite jėgos.**

Akumuliatoriaus įkrovos indikatorius ant akumuliatoriaus

Nuoroda: ne visų tipų akumuliatoriai yra su įkrovos būklės indikatoriumi.

Akumuliatoriaus įkrovos būklės indikatoriai ant akumuliatoriaus rodo akumuliatoriaus įkrovos būklę. Dėl saugumo, įkrovos būklę galima pažiūrėti tik tada, kai elektrinis įrankis neveikia.

Norėdami, kad būtų parodyta akumuliatoriaus įkrovos būklė, paspauskite ant akumuliatoriaus esantį įkrovos būklės indikatoriaus mygtuką. Tai atlikti galima ir esant nuimtam akumuliatoriui.

LED ant akumuliatoriaus	Įkrovos būklė
Šviečia nuolat 4 x žali	≈ 75–100 %
Šviečia nuolat 3 x žali	≈ 50–75 %
Šviečia nuolat 2 x žali	≈ 25–50 %
Šviečia nuolat 1 x žalias	≈ 5–25 %
Mirksi 1 x žalias	≈ 0–5 %

Nuorodos, kaip optimaliai elgtis su akumuliatoriumi

Saugokite akumuliatorių nuo drėgmės ir vandens.

Akumuliatorių sandėliuokite tik nuo −20 °C iki 50 °C temperatūroje. Pvz., nepalikite akumuliatoriaus vasarą automobilyje.

Akumuliatoriaus ventiliacines angas valykite minkštu, švariu ir sausu teptuku.

Pastebimas įkrauto akumuliatoriaus veikimo laiko sutrumpėjimas rodo, kad akumuliatorius susidėvėjo ir jį reikia pakeisti.

Laikykitės pateiktų šalinimo nurodymų.

Akumuliatoriaus priežiūra

Kad akumuliatorius būtų optimaliai naudojamas, laikykitės šių reikalavimų ir imkitės nurodytų priemonių:

- Saugokite akumuliatorių nuo drėgmės ir vandens.
- Elektrinį įrankį ir akumuliatorių laikykite tik temperatūros diapazone nuo −20 °C ik 50 °C. Pvz., vasarą nepalikite akumuliatoriaus automobilyje.
- Akumuliatorių laikykite ne sodo priežiūros įrankyje, o išimtą atskirai.
- Tiesiogiai šviečiant saulei, akumuliatoriaus sodo priežiūros įrankyje nepalikite.
- Optimali akumuliatoriaus sandėliavimo temperatūra yra 5 °C.
- Akumuliatoriaus ventiliacines angas valykite minkštu, švariu ir sausu teptuku.

Jei veikimo laikas po įkrovimo pastebimai sutrumpėja, vadinasi akumuliatorius susidėvėjo ir jį reikia pakeisti.

Montavimas

Jūsų saugumui

- ▶ **Dėmesio! Prieš pradėdami techninės priežiūros ar valymo darbus, elektrinį įrankį išjunkite ir išimkite akumuliatorių.**
- ▶ **Atsargiai! Grandinė yra aštri. Dirbdami su grandine mūvėkite apsaugines pirštines.**
- ▶ **Jokiu būdu nenaudokite grandininio pjūklo, jei netoliese yra pašalinių asmenų, vaikų ar gyvūnų, taip pat jei vartojote alkoholio, narkotikų ar gėrėte slopinančių vaistų.**
- ▶ **Grandininį pjūklą naudokite tik tada, jei tinkamai uždėtas gaubtas.**

Pjovimo juostos montavimas ir pjūklo grandinės įtempimas (žr. B1 – B6 pav.)

- ▶ **Atsargiai! Neįtempkite grandinės, kai ji yra karšta.**
- ▶ **Montavimui nenaudokite įrankių.**
- Grandininį pjūklą su gaubtu **(17)**, nukreiptu į viršų, padėkite ant tinkamo lygaus pagrindo.
- Jei pjovimo juosta yra nuimta nuo grandininio pjūklo, įsitikinkite, kad įtempimo ratukas **(22)** ant pjovimo juostos yra visiškai pasuktas prieš laikrodžio rodyklę.
- Laikykite pjovimo juostą **(14)** taip, kad noselė būtų nukreipta vertikaliai aukštyn ir pritvirtinkite naują arba pagaląstą pjūklo grandinę **(13)** tinkama kryptimi ant pjovimo juostos (žr. **B1** pav.).
- Įsitikinkite, kad pjūklo grandinė **(13)** tinkamai įdėta griovelyje aplink visą pjovimo juostą.
- Uždėkite pjūklo grandinę aplink grandinės krumpliaratį **(6)** ir stumkite pjovimo juostą **(14)** per tvirtinamąjį varžtą **(10)**.
- Patikrinkite, ar visos dalys yra tinkamose vietose ir laikykite pjovimo juostą su grandine šioje padėtyje.
- Tada sukite įtempimo ratą **(22)** pagal laikrodžio rodyklę, kol pjūklo grandinė bus dalinai įtempta ir primontuota prie pjovimo juostos.
- Uždėkite gaubtą **(17)** ir sukite fiksuojamąją rankenėlę **(16)** pagal laikrodžio rodyklę, kol gaubtas dalinai įsistatys.
- Grandinės įtempimo žiedą **(15)** sukite pagal laikrodžio rodyklę, kol pajusite lengvą pasipriešinimą sukimui.
- Užfiksuokite grandinės įtempimo žiedą **(15)**, t. y. sukite fiksuojamąją rankenėlę **(16)** pagal laikrodžio rodyklę. Mūvėdami pirštinėmis patikrinkite grandinės įtempimą, t. y. pjūklo grandinę **(13)** viduryje pakelkite nuo pjovimo juostos **(14)**. Jei pjūklo grandinę **(13)**, veikiant mašinos svorio jėgai, apie 4 - 6 mm galima pakelti nuo pjovimo juostos **(14)**.
- Jei grandinės įtempimą reikia pareguliuoti, atsukite fiksavimo mygtuką **(16)**, t. y. pasukite prieš laikrodžio rodyklę ne mažiau kaip vieną sūkį, sukdami grandinės įtempimo žiedą **(15)** nustatykite grandinės įtempimą ir pakartokite šiuos žingsnius.
- Kai tik pasiekiamas tinkamas įtempimas, laikykite grandinės įtempimo žiedą **(15)** ir užfiksuokite fiksuojamąją rankenėlę **(16)**, sukdami ją pagal laikrodžio rodyklę.
- Jei grandinė įtempta per stipriai, nusukite fiksuojamąją rankenėlę **(16)** ir pakartokite įtempimo žingsnius.

Nuoroda: pjūklo grandinės neįtempkite per stipriai - per stipriai įtempta pjūklo grandinė greitai dėvisi, sutrumpėja jos eksploatavimo trukmė ir gali būti pažeista pjovimo juosta.

Nuoroda: naujos pjūklo grandinės pirmo naudojimo metu gali labai pailgėti. Per pirmąsias dvi eksploatavimo valandas išimkite akumuliatorių ir reguliariai tikrinkite pjūklo grandinės įtempimą.

Alyvos bakelio pildymas (žr. D pav.)

Nuoroda: grandinis pjūklas tiekiamas su tuščiu grandininių pjūklų alyvos bakeliu. Prieš pirmą naudojimą svarbu įrankį pripildyti alyvos. Naudojant grandininį pjūklą be grandininių pjūklų alyvos ar alyvos lygiui esant žemiau žymės „Minimum“, galima sugadinti pjovimo juostą ir pjūklo grandinę.

Alyvos bakelio pripildymas:

- Grandininį pjūklą padėkite ant tinkamo pagrindo taip, kad alyvos bakelio dangtelis **(5)** būtų nukreiptas aukštyn.
- Nuvalykite sritį apie alyvos bakelio dangtelį **(5)**. Nešvarumus šalinkite švaria šluoste.
- Nusukite alyvos bakelio dangtelį **(5)**, sukdami prieš laikrodžio rodyklę.
- Alyvos bakelį atsargiai pripildykite grandininių pjūklų alyva.
- Pildydami grandininių pjūklų alyvą atkreipkite dėmesį į tai, kad į alyvos bakelį nepatektų nešvarumų ir pašalinių daiktų.
- Alyvos bakelio dangtelis **(5)** yra pritvirtintas prie grandininio pjūklo.Atkreipkite dėmesį į tai, kad pildymo metu alyvos bakelio dangtelis neblokuotų alyvos bakelio angos.
- Eksploatavimo metu alyvos lygį galite kontroliuoti stebėdami alyvos lygio indikatorių **(4)**. Jei yra pasiektas minimalus lygis, įpilkite naujos alyvos.
- Uždėkite alyvos bakelio dangtelį **(5)** ir tvirtai jį užveržkite.

Nuoroda: kad būtų užtikrintas geriausias našumas, naudokite tik grandininiams pjūklams skirtą alyvą. Naudojant neaprobuotą alyvą gali pablogėti tepimo sistemos našumas ir galite prarasti garantiją.

Pjūklo grandinės tepimas (žr. pav. F3)

Pjūklo grandinės eksploatavimo trukmė bei pjovimo našumas priklauso nuo optimalaus jos tepimo. Todėl veikimo metu pjūklo grandinę automatiškai tepa alyvos purkštukas **(7)**.

Reguliariai tikrinkite, ar pjūklo grandinė yra tinkamai sutepta:

- Esant pripildytam alyvos bakeliui laikykite grandininį pjūklą taip, kad pjovimo juostos smaigalys būtų nukreiptas į kokį nors šviesų paviršių.
- Leiskite elektrinį įrankį apie 1 minutę arba kol ant šviesaus paviršiaus pasimatys alyva.
- Jei alyvos nesimato, žr. klaidų paieškoje „Sausa pjūklo grandinė“.
- Jei tepimo sistema vis dar netinkamai veikia, kreipkitės į Bosch įrankių remonto dirbtuves.

Nuoroda: alyvos filtras yra integruotas alyvos bakelyje. Dėl valymo bei gedimų šalinimo kreipkitės į Bosch įrankių remonto dirbtuves.

Nuoroda: alyva žemoje temperatūroje tampa klampi, todėl sumažėja jos pralaidumas.

Naudojimas

- ▶ **Prieš pradėdami naudoti visada perskaitykite naudojimo instrukciją ir saugos nurodymus.**
- ▶ **Visada dėvėkite tinkamus drabužius ir naudokite asmenines apsaugos priemones.**
- ▶ **Prieš naudojimą atlikite visus būtinus techninės priežiūros darbus.**
- ▶ **Prieš naudodami visada patikrinkite įrankio ir grandinės būklę, alyvos lygį ir tinkamą montavimą. Grandininį pjūklą naudokite tik tuo atveju, jei jis yra nepriekaištingos būklės.**
- ▶ **Visada įsitikinkite, kad aplinka yra sausa, joje nėra kliūčių ir kad netoliese nėra pašalinių asmenų.**
- ▶ **Visada atkreipkite dėmesį į stabilią stovėseną ir grandininį pjūklą valdykite tik tada, kai stovite ant tvirto, saugaus ir lygaus pagrindo.**
- ▶ **Niekada nenaudokite grandininio pjūklo ant kopėčių arba aukščiau pečių lygio.**
- ▶ **Niekada nesiekite per toli ir nedirbkite ištiestomis rankomis.**
- ▶ **Grandininį pjūklą visuomet tvirtai laikykite abiem rankomis.**
- ▶ **Nepalikite grandininio pjūklo ant žemės. Užkliuvimo pavojus!**
- ▶ **Nerūkykite ir nenaudokite ugnies arba liepsnos darbo zonoje. Grandininio pjūklo dulkės gali lengvai užsidegti.**
- ▶ **Nepaspauskite įjungimo-išjungimo jungiklio po automatinio prietaiso išjungimo. Priešingu atveju gali būti pažeistas akumuliatorius.**

Nuoroda: Grandininis pjūklas pristatomas neužpildytas alyva. Naudokite grandininį pjūklą tik po to, kai alyvos bakelį pripildysite pjūklo grandinių alyva.

- ▶ **Naudojant grandininį pjūklą, kurio grandinė netinkamai išlygiuota arba netinkamai įtempta, gali nutrūkti grandinė, galima atatranka ir (arba) sužalojimai.**
- ▶ **Pirmą kartą naudojamos naujos pjūklų grandinės gali stipriai pailgėti.**
- ▶ **Dirbdami reguliariai tikrinkite grandinės įtempimą.** Kad tinkamai sumontuotumėte, (žr. „Pjovimo juostos montavimas ir pjūklo grandinės įtempimas (žr. **B1** – **B6** pav.)“, Puslapis 332).

Tinkamas grandininio pjūklo naudojimas (žr. pav. I)

Visada elkitės, kaip aprašyta šiame skyriuje:

- Mūvėkite tinkamas, neslidžias darbui su grandininiais pjūklais skirtas pirštines, leidžiančias maksimaliai tvirtai laikyti įrankį ir saugiai dirbti.
- Veikiantį pjūklą visada laikykite abiem rankomis.
- Dešinę ranką uždėkite ant galinės rankenos, o kairę – ant priekinės rankenos, nykščiais ir pirštais apimdami grandininio pjūklo rankenas. (žr. pav. **F2**)
- Išlaikykite pusiausvyrą ir abi kojas pastatykite ant tvirto pagrindo.
- Kairė alkūnė turi būti ištiestoje nejudamoje padėtyje, kad atlaikytų bet kokią atatrankos jėgą.
- Niekada nedirbkite abiem ištiestomis rankomis ir nesiekite per toli.
- Tvirtai laikykite grandininį pjūklą ir nejudinkite kairės rankos, kad išlaikytumėte grandininio pjūklo kontrolę, jei įvyktų atatranka.
- Grandininį pjūklą laikykite dešinėje savo kūno pusėje.
- Saugokitės, kad jūsų kūno dalys nekirstų pjūvio linijos. Atatranka gali atmesti grandininį pjūklą link jūsų kūno. (žr. pav. **I**) Dėl atatrankos grandininis pjūklas gali atšokti link jūsų kūno. (žr. pav. **I**)

Įjungimas/išjungimas (žr. F1 pav.)

- ▶ **Mūvėkite tinkamas, neslidžias darbui su grandininiais pjūklais skirtas pirštines, leidžiančias maksimaliai tvirtai laikyti įrankį ir saugiai dirbti.**

Prieš įjungimą:

- Nuimkite grandinės apsaugą **(18)**.
- Įdėkite akumuliatorių.
- Tvirtai laikykite grandininį pjūklą už abiejų rankenų ir stovėkite taip, kad jūsų kūnas nebūtų pjūklo grandinės veikimo diapazone. (Žr. **I** pav.).

Įjungimas:

- Svirtelę apsauginiam grandinės stabdžiui aktyvinti **(9)** iš padėties **O** pastumkite į padėtį **I** link priekinės rankenos **(8)**.

- Paspauskite įjungimo-išjungimo jungiklio blokatorių **(3)**, tada įjungimo-išjungimo jungiklį **(2)** ir laikykite jį paspaustą.
- Kai tik įsijungus grandininis pjūklas, įjungimo blokatorių atleiskite.
- Prieš pradedant dirbti su medžiu, pjūklo grandinė turi pasiekti visą greitį.

Nuoroda: grandininio pjūklo nepavyks įjungti, jei prieš naudojimą nebuvo tinkamai deaktyvinta svirtelė apsauginiam grandinės stabdžiui aktyvinti **(9)**.

Išjungimas:

- Atleiskite įjungimo-išjungimo jungiklį **(2)**. Įjungimo blokatorius grįžta į saugią / blokavimo būseną.
- Baigę naudoti, svirtelę apsauginiam grandinės stabdžiui aktyvinti **(9)** iš padėties 1 pastumkite pirmyn į padėtį 2, tolyn nuo priekinės rankenos **(8)**.

Bendrieji nurodymai kaip elgtis pjaunant (žr. pav. G)

- Pirmą kartą tokį darbą dirbantys asmenys turėtų pasimokyti perpjauti medžio kamieną padėtą ant pjovimo ožio.
- Išjungę pjūklą tinkamai atsistokite prieš medį.
- Paleiskite grandininį pjūklą ir, prieš paliesdami medį, įsitikinkite, kad pjūklo grandinė veikia visu greičiu.
- Pradėkite pjauti, spausdami dantytą įsikirtimo plokštelę **(11)** į medį, kad stabilizuotumėte pjūvį.
- Jei pjausite storesnius rąstus ar medžių kamienus, naudokite dantytą įsikirtimo plokštelę kaip svirtį, pjovimo metu palaipsniui grąžindami dantytą įsikirtimo plokštelę į žemiausią tašką. Tam šiek tiek patraukite grandininį pjūklą į galą, kol atsilaisvins dantyta įsikirtimo plokštelė, ir vėl leiskite grandininį pjūklą į žemesnį lygį, kad pjautumėte toliau. Grandininio pjūklo visiškai neištraukite iš pjūvio.
- Viso pjovimo metu grandininis pjūklas turi veikti ir išlaikyti tolygų greitį.
- Pjaudami nespauskite pjūklo grandinės per jėgą, o leiskite jai pačiai veikti.
- Visada ištraukite grandininį pjūklą iš medžio pjūklo grandinei veikiant.
- Būkite atsargūs baigdami pjūvį. Perpjovus medį grandininis pjūklas išsilaisvina ir svorio jėga staiga pasikeičia. Iškyla pavojus susižeisti kojas.
- Atleiskite įjungimo-išjungimo jungiklį, kai baigsite pjūvį, kad grandinė sustotų, ir tinkamai nustatykite apsauginį grandinės stabdį **(9)** į padėtį O (žr. pav. **F1**).

Pjūklo atatranka (žr. pav. H)

Iš esmės suprasdami atatranką, galite sumažinti čia atsirandančias atatrankas, dėl kurių gali įvykti nelaimingų atsitikimų.

Visada atkreipkite dėmesį, kad tvirtai stovėtumėte ant žemės ir išlaikytumėte pusiausvyrą.

Atatranka – tai staigus veikiančio grandininio pjūklo atšokimas aukštyn ir atgal, kai pjovimo metu pjovimo juostos viršūnė prisiliečia prie pjaunamo daikto arba kuomet stringa grandinė.

Dėl atatrankos prietaisas tampa nekontroliuojamas ir gali sunkiai sužeisti juo dirbantį asmenį bei netoli stovinčius žmones.

Itin atidūs būkite, pjaudami šonine ir įstriža kryptimis bei atlikdami išilginius pjūvius. Paprastai šiems pjūviams negalima naudoti dantytos įsikirtimo plokštelės **(11)**.

Laikykitės šių atsargumo priemonių, kad sumažintumėte iki minimumo atatranką:

- Visada tinkamai naudokite grandininį pjūklą.
- Tvirtai laikykite grandininį pjūklą ir nejudinkite kairės rankos, kad išlaikytumėte grandininio pjūklo kontrolę, jei įvyktų atatranka.
- Įsitikinkite, kad zonoje, kurioje pjausite, nėra kliūčių. Saugokite, kad pjovimo juostos smaigalys neliestų medžio kamieno, šakos, tvoros ar kitos kliūties, į kurią galite atsitrenkti dirbdami pjūklu.

Nuoroda: pjovimo juostos smaigaliui palietus kliūtį galima atatranka.

- Visada pjaukite visu grandininio pjūklo greičiu. Visiškai nuspauskite įjungimo-išjungimo jungiklį **(2)** ir išlaikykite tolygų pjovimo greitį.
- Naudokite tik Bosch rekomenduojamas atsargines pjovimo juostas ir grandines su mažu atatrankos poveikiu.

Apsauginis grandinės stabdys

Apsauginis grandinės stabdys yra apsauginis mechanizmas, kuris aktyvinamas riešu apsauginio grandinės stabdžio aktyvinimo svirtimi **(9)** atatrankos atveju. Pjūklo grandinė iškart sustoja. Taip sumažinamas sužalojimų dėl atatrankos pavojus.

Reguliariai tikrinkite, ar veikia apsauginis grandinės stabdys.

- Grandininį pjūklą tvirtai laikykite abiem rankomis.
- Įjunkite grandininį pjūklą.
- Kai pjūklo grandinė sukasi, spauskite riešu svirtį į priekį, kad suaktyvintumėte apsauginį grandinės stabdį **(9)**. Nenaudokite grandininio pjūklo, jei per šį tikrinimą pjūklo grandinė iš karto nesustoja.

Nuoroda: normaliai naudodami nesustabdykite grandininio pjūklo specialiai aktyvindami apsauginio grandinės stabdžio svirtį **(9)**.

Kamienų pjovimas (žr. pav. I)

- Prieš pjaudami kamieną, visada jį įtvirtinkite.
- Visada pjaukite kamieną aukščiau įtvirtinimo taškų, kad kamienas neužstrigtų ir neužspaustų grandinės.
- Įsitikinkite, kad pjūklo grandinė niekada nesiliestų su žeme ir pjovimo įranga.
- Saugokitės kelmų, šakų, šaknų ir t.t., nes galite suklupti.

Įtempimų veikiamos medienos pjovimas (žr. Pav. J)

- Įtempimų veikiamą medieną, šakas ar medžius leidžiama pjauti tik kvalifikuotiems specialistams. Atliekant tokius darbus reikia būti itin atsargiems. Iškyla didelis nelaimingų atsitikimų pavojus.

Šakos ar medžio genėjimas(žr. pav. K)

– Genėjimas – tai šakų pjovimas nuo nukirsto medžio arba didelės šakos.
– Iš pradžių palikite didesnes, žemyn nukreiptas šakas, ant kurių remiasi medis.
– Mažesnes šakas nupjaukite vienu pjūviu.

Trikčių nustatymas

Jei sutriktų jūsų elektrinio įrankio veikimas, žemiau esančioje lentelėje rasite gedimų požymius, galimas priežastis bei gedimų šalinimo būdus. Jei žemiau nurodytomis priemonėmis gedimo nustatyti ir pašalinti nepavyksta, kreipkitės į remonto dirbtuves.

Dėmesio: prieš pradėdami ieškoti gedimo, elektrinį įrankį išjunkite ir išimkite akumuliatorių.

Požymis	Galima priežastis	Šalinimas
Grandininis pjūklas neveikia	Įsijungė apsauginis grandinės stabdys	žr. **F1** pav.
	Išsikrovęs akumuliatorius	Įkraukite akumuliatorių, taip pat žr. „Įkrovimo patarimai“
	Įsijungė variklio apsauginis įtaisas	Palaukite, kol variklis atvės
	Akumuliatorius per šaltas/per karštas	Palaukite, kol akumuliatorius įšils/atvės
	Pažeistas elektrinis įrankis	Kreipkitės į remonto dirbtuves
	Per daug įtempta grandinė	Sureguliuokite grandinės įtempimą.
Grandininis pjūklas veikia su pertrūkiais	Išsikrovęs akumuliatorius	Įkraukite akumuliatorių, taip pat žr. „Įkrovimo patarimai“
	Pažeistas elektrinis įrankis	Kreipkitės į remonto dirbtuves
Alyvos perteklius	Alyvos likučiai grandinės ir krumpliaračio srityje	(žr. „Priežiūra ir servisas“, Puslapis 336)
Sausa pjūklo grandinė	Alyvos bakelyje nėra alyvos	Įpilkite alyvos, taip pat žr. „Pjūklo grandinės tepimas“
	Užsikimšęs alyvos purkštukas **(7)**	Išvalykite alyvos purkštuką **(7)**
	Užsikimšęs alyvos filtras	Kreipkitės į Bosch klientų aptarnavimo tarnybą
Pjūklo grandinė/kreipiamoji juosta pernelyg įkaitusi	Alyvos bakelyje nėra alyvos	Pripilkite alyvos
	Per daug įtempta grandinė	Sureguliuokite grandinės įtempimą.
	Pjūklo grandinė atšipusi	Pjūklo grandinę pakeiskite
	Užsikimšęs alyvos ištekėjimo kanalas	Kreipkitės į remonto dirbtuves
Grandininis pjūklas plėšo medieną, vibruoja arba blogai pjauna	Per mažai įtempta grandinė	Papildomai įtempkite grandinę
	Pjūklo grandinė atšipusi	Pjūklo grandinę pakeiskite
	Pjūklo grandinė susidėvėjusi	Pjūklo grandinę pakeiskite
	Pjovimo dantys nukreipti ne į tą pusę	Tinkamai sumontuokite pjūklo grandinę
	Pažeista arba susidėvėjusi pjovimo juosta	Pakeiskite pjovimo juostą arba kreipkitės į Bosch klientų aptarnavimo skyrių
Labai stipri vibracija ir didelis triukšmas	Pažeistas elektrinis įrankis	Kreipkitės į remonto dirbtuves
	Netinkamas grandinės montavimas	Patikrinkite, ar grandinė tinkamai sumontuota, žr. „Pjovimo juostos montavimas ir pjūklo grandinės įtempimas“.
Per maža pjovimo trukmė su viena akumuliatoriaus įkrova	Per didelė trintis dėl nepakankamo tepimo	Užtikrinkite grandinės tepimą (žr. „Pjūklo grandinės tepimas“)
	Reikia nuvalyti pjūklo grandinę	Išvalykite pjūklo grandinę
	Netinkama pjovimo technologija	žr. „Darbas su grandininiu pjūklu“
	Akumuliatorius nevisiškai įkrautas	Įkraukite akumuliatorių, taip pat žr. „Įkrovimo patarimai“
	Akumuliatoriaus temperatūra už leidžiamosios temperatūros ribų	Palaukite, kol akumuliatorius įšils iki patalpos temperatūros (leidžiamos akumuliatoriaus temperatūros ribos 0–45 °C)
	Per daug įtempta grandinė	Sureguliuokite grandinės įtempimą.

Požymis	Galima priežastis	Šalinimas
	Pjūklo grandinė atšipusi	Pjūklo grandinę pakeiskite
Lėtai juda pjūklo grandinė	Išsikrovęs akumuliatorius	Įkraukite akumuliatorių, taip pat žr. „Įkrovimo patarimai“
	Akumuliatoriaus temperatūra už leidžiamosios temperatūros ribų	Palaukite, kol akumuliatorius įšils iki patalpos temperatūros (leidžiamos akumuliatoriaus temperatūros ribos 0–45 °C)

Priežiūra ir servisas

Techninė priežiūra, valymas ir transportavimas

- ▶ **Dėmesio! Prieš pradėdami techninės priežiūros ar valymo darbus, elektrinį įrankį išjunkite ir išimkite akumuliatorių.**
- ▶ **Visada dėvėkite tinkamus drabužius ir naudokite asmenines apsaugos priemones.**
- ▶ **Reguliariai tikrinkite grandininį pjūklą, ar nėra akivaizdžių defektų, pvz., ar neatsilaisvinusi, neišnirusi ir nepažeista pjūklo grandinė, ar neatsilaisvinusios jungtys, nesusidėvėjusios ir nepažeistos dalys.**
- ▶ **Nedarykite jokių sodo priežiūros įrankio pakeitimų.** Neleidžiamai pakeistas sodo priežiūros įrankis gali būti mažiau saugus, skleisti didesnį triukšmą ir vibraciją, dėl to nebetaikoma garantija.

Techninė priežiūra ir valymas

- Kad galėtumėte gerai ir saugiai dirbti, pasirūpinkite, kad elektrinis įrankis ir ventiliacinės angos būtų švarūs.
- Nenaudokite vandens, tirpiklių ir poliravimo priemonių elektriniam įrankiui valyti.
- Nešvarumus nuo elektrinio įrankio šalinkite švaria šluoste arba standžiu šepečiu.
- Naudokite švarią šluostę, kad atsargiai pašalintumėte nešvarumus iš alyvos purkštuko **(7)**. Saugokite, kad į alyvos purkštuką **(7)** nepatektų nešvarumų, nes dėl to galimi kamščiai ir tepimo problemos.

Pjūklo grandinės techninė priežiūra

- Prieš padėdami gaminį sandėliuoti ilgesniam laikui, išvalykite pjovimo juostą ir pjūklo grandinę, kad išvengtumėte dalių užstrigimo.

Pjūklo grandinę valykite taip:

- Nuo grandininio pjūklo nuimkite gaubtą **(17)**, pjovimo juostą **(14)** ir pjūklo grandinę **(13)** ir nuvalykite jį kietu šepečiu.
- Patikrinkite, ar nepažeista pjūklo grandinė, ir pjūklo grandinę pakeiskite arba pagaląskite.

Pjūklo grandinės keitimas ir galandimas

- ▶ **Optimaliam našumui ir saugumui užtikrinti reikalinga aštri pjūklo grandinė.**
- ▶ **Niekada negaląskite patys pjūklo grandinės, nebent turite tokios patirties.**

Pjūklo grandinė dėl ilgo naudojimo arba sąlyčio su kitokiais daiktais nei medis gali atšipti.

- Pakeiskite pjūklo grandinę Bosch pjūklo grandinės priedu arba paveskite profesionalams pagaląsti pjūklo grandinę, žr. „Papildoma įranga“.
- Kaip montuoti pjūklo grandinę prie įrankio, žr. (žr. „Pjovimo juostos montavimas ir pjūklo grandinės įtempimas (žr. **B1** – **B6** pav.)“, Puslapis 332).

Pjovimo juostos techninė priežiūra

- ▶ **Pjovimo juostą keiskite tik, jei esate tiksliai susipažinę su gaminiu ir instrukcijomis, priešingu atveju kreipkitės į Bosch klientų aptarnavimo skyrių.**
- ▶ **Naudokite tik Bosch rekomenduojamas atsargines pjovimo juostas.**

Patikrinkite, ar pjovimo juosta neįtrūkusi ir nesusidėvėjusi. Pakeiskite pjovimo juostą, jei ji yra pažeista. Instrukciją, kaip nuimti pjovimo juostą, žr. (žr. „Pjovimo juostos montavimas ir pjūklo grandinės įtempimas (žr. **B1** – **B6** pav.)“, Puslapis 332).

Atsarginės dalys ir papildoma įranga (žr. pav. L)

www.bosch-pt.com rasite perspektyvinio vaizdo brėžinius ir informaciją apie atsargines dalis.

Grandininio pjūklo transportavimas ir sandėliavimas

Prieš transportuodami grandininį pjūklą:

- visada išimkite akumuliatorių.
- Kad išvengtumėte sužalojimų, visada montuokite grandinės apsaugą **(18)** prie pjovimo juostos **(14)**, kai grandininis pjūklas neveikia.
- Visada blokuokite grandinės stabdį, pastumdami į priekį rankų apsaugą / grandinės stabdį.
- Rekomenduojama grandininį pjūklą nešti pjovimo juostą nukreipus į galą.

Prie visų grandininio pjūklo transportavimo žingsnių prieš grandininio pjūklo sandėliavimą dar atlikite šiuos žingsnius:

- Prieš padėdami sandėliuoti grandininį pjūklą, ištuštinkite alyvos bakelį, ir prieš vėl naudodami jį pripildykite.
- Grandininį pjūklą visada laikykite saugioje, sausoje, vaikams nepasiekiamoje vietoje.
- Ant grandininio pjūklo niekada nedėkite daiktų.

Klientų aptarnavimo skyrius ir konsultavimo tarnyba

Lietuva

Informacijos tarnyba: (037) 713350

Mūsų techninės priežiūros adresų ir garantijos sąlygų nuorodą rasite paskutiniame puslapyje.

ieškant informacijos ir užsakant atsargines dalis prašome būtinai nurodyti dešimtženklį gaminio numerį, esantį firminėje lentelėje.

Šalinimas

Gaminiai, akumuliatoriai, papildoma įranga ir pakuotės turi būti ekologiškai utilizuojami.

Gaminių, akumuliatorių / baterijų nemeskite į buitinių atliekų konteinerius!

Tik ES šalims:

Pagal Europos direktyvą 2012/19/ES, naudoti nebetinkami gaminiai ir, pagal Europos direktyvą 2006/66/EB, pažeisti ir išeikvoti akumuliatoriai / baterijos turi būti surenkami atskirai ir perdirbami aplinkai nekenksmingu būdu.

Netinkamai šalinant elektros ir elektroninės įrangos atliekas dėl galimai jose esančių pavojingų medžiagų galimas kenksmingas poveikis aplinkai ir žmonių sveikatai.

عربي

ملاحظات الأمان

شرح صور الرموز

ملاحظة خطر عامة.

اقرأ تعليمات التشغيل هذه.

لا تستخدم الجهاز في حال سقوط المطر.

امسك بالمنشار الجنزيري دائما بكلتي اليدين.

انتبه للصدمة الارتدادية للمنشار الجنزيري وتجنب الاحتكاك برأس السيف.

ارتدِ واقياً للعيون والآذان والرأس.

ارتدِ قفازات أمان.

تحذير: قم بفصل المركم قبل القيام بأعمال الصيانة.

الإرشادات العامة للأمان بالعدد الكهربائية

تحذير **اطلع على كافة تحذيرات الأمان والتعليمات والصور والمواصفات المرفقة بالعدة الكهربائية.** عدم اتباع التعليمات الواردة أدناه قد يؤدي إلى حدوث صدمة كهربائية، إلى نشوب حريق و/أو الإصابة بجروح خطيرة.

احتفظ بجميع الملاحظات التحذيرية والتعليمات للمستقبل.

يقصد بمصطلح «العدة الكهربائية» المستخدم في الملاحظات التحذيرية، العدد الكهربائية الموصولة بالشبكة الكهربائية (بواسطة كابل الشبكة الكهربائية) وأيضاً العدد الكهربائية المزودة بمركم (دون كابل الشبكة الكهربائية).

الأمان بمكان الشغل

- **حافظ على نظافة مكان شغلك وإضاءته بشكل جيد.** الفوضى في مكان الشغل ونطاقات العمل غير المضاءة قد تؤدي إلى وقوع الحوادث.
- **لا تشتغل بالعدة الكهربائية في نطاق معرض لخطر الانفجار مثل الأماكن التي تتوفر فيه السوائل أو الغازات أو الأغبرة القابلة للاشتعال.** العدد الكهربائية تولد شررا قد يتطاير، فيشعل الأغبرة والأبخرة.
- **حافظ على بقاء الأطفال وغيرهم من الأشخاص بعيدا عندما تستعمل العدة الكهربائية.** تشتيت الانتباه قد يتسبب في فقدان السيطرة على الجهاز.

الأمان الكهربائي

- **أبعد العدة الكهربائية عن الأمطار أو الرطوبة.** يزداد خطر الصدمات الكهربائية إن تسرب الماء إلى داخل العدة الكهربائية.

أمان الأشخاص

- **كن يقظا وانتبه إلى ما تفعله واستخدم العدة الكهربائية بتعقل. لا تستخدم عدة كهربائية عندما تكون متعبا أو عندما تكون تحت تأثير المخدرات أو الكحول أو الأدوية.** عدم الانتباه للحظة واحدة عند استخدام العدة الكهربائية قد يؤدي إلى إصابات خطيرة.
- **قم لارتداء تجهيزات الحماية الشخصية. وارتد دائما نظارات واقية.** يحد ارتداء تجهيزات الحماية الشخصية، كقناع الوقاية من الغبار وأحذية الأمان الواقية من الانزلاق والخوذ أو واقية الأذنين، حسب ظروف استعمال العدة الكهربائية، من خطر الإصابة بجروح.
- **تجنب التشغيل بشكل غير مقصود. تأكد من كون العدة الكهربائية مطفأة قبل توصيلها بالتيار الكهربائي و/أو بالمركم، وقبل رفعها أو حملها.** إن كنت تضع إصبعك على المفتاح أثناء حمل العدة الكهربائية أو إن وصلت الجهاز بالشبكة الكهربائية بينما لامفتاح على وضع التشغيل، قد يؤدي إلى وقوع الحوادث.
- **انزع أداة الضبط أو مفتاح الربط قبل تشغيل العدة الكهربائية.** قد تؤدي الأداة أو المفتاح المتواجد في جزء دوار من الجهاز إلى الإصابة بجروح.
- **تجنب أوضاع الجسم غير الطبيعية. قف بأمان وحافظ على توازنك دائما.** سيسمح لك ذلك بالتحكم في الجهاز بشكل أفضل في المواقف الغير متوقعة.
- **قم بارتداء ثياب مناسبة. لا ترتد الثياب الفضفاضة أو الحلى. احرص على إبقاء الشعر والملابس بعيدا عن الأجزاء المتحركة.** قد تتشابك الثياب الفضفاضة والحلى والشعر الطويل بالأجزاء المتحركة.
- **إن جاز تركيب تجهيزات شفط وتجميع الغبار، فتأكد من أنها موصولة وبأنه يتمّ استخدامها بشكل سليم.** قد يقلل استخدام تجهيزات لشفط الغبار من المخاطر الناتجة عن الغبار.
- **لا تستخدم العدة الكهربائية بلا مبالاة وتتجاهل قواعد الأمان الخاصة بها نتيجة لتعودك على استخدام العدة الكهربائية وكثرة استخدامها.** فقد يتسبب الاستخدام دون حرص في حدوث إصابة بالغة تحدث في أجزاء من الثانية.

حسن معاملة واستخدام العدد الكهربائية

- **لا تفرط بتحميل الجهاز. استخدم لتنفيذ أشغالك العدة الكهربائية المخصصة لذلك.** إنك تعمل بشكل أفضل وأكثر أماناً بواسطة العدة الكهربائية الملائمة في مجال الأداء المذكور.
- **لا تستخدم العدة الكهربائية إن كان مفتاح تشغيلها تالف.** العدة الكهربائية التي لم يعد من الممكن التحكم بها عن طريق مفتاح التشغيل والإطفاء تعتبر خطيرة ويجب أن يتم إصلاحها.
- **اسحب القابس من المقبس و/أو اخلع المركم، إذا كان قابلا للخلع، قبل ضبط الجهاز وقبل استبدال الملحقات أو قبل تخزين الجهاز.** تمنع هذه الإجراءات وقائية تشغيل العدة الكهربائية بشكل غير مقصود.
- **احتفظ بالعدد الكهربائية التي لا يتمّ استخدامها بعيدا عن متناول الأطفال. لا تسمح باستخدام العدة الكهربائية لمن لا خبرة له بها أو لمن لم يقرأ تلك التعليمات.** العدد الكهربائية خطيرة إن تمّ استخدامها من قبل أشخاص دون خبرة.
- **اعتن بالعدة الكهربائية والملحقات بشكل جيد. تأكد أن أجزاء الجهاز المتحركة مركبة بشكل سليم وغير مستعصية عن الحركة، وتفحص ما إن كانت هناك أجزاء مكسورة أو في حالة تؤثر على سلامة أداء العدة الكهربائية. ينبغي إصلاح هذه الأجزاء التالفة قبل إعادة تشغيل الجهاز.** الكثير من الحوادث مصدرها العدد الكهربائية التي تتم صيانتها بشكل رديء.
- **احرص على إبقاء عدد القطع نظيفة وحادة.** إن عدد القطع ذات حواف القطع الحادة التي تمّ صيانتها بعناية تتكلب بشكل أقل ويمكن توجيهها بشكل أيسر.
- **استخدم العدد الكهربائية والتوابع وريش الشغل إلخ. وفقا لهذه التعليمات. تراعى أثناء ذلك ظروف الشغل والعمل المراد تنفيذه.** استخدام العدد الكهربائية لغير الأشغال المخصصة لأجلها قد يؤدي إلى حدوث الحالات الخطيرة.
- **احرص على إبقاء المقابض وأسطح المسك جافة ونظيفة وخالية من الزيوت والشحوم.** المقابض وأسطح المسك الزلقة لا تتيح التشغيل والتحكم الآمن في العدة في المواقف غير المتوقعة.

حسن معاملة واستخدام العدد المزودة بمركم

- **اشحن المراكم فقط في أجهزة الشحن التي يُنصح باستخدامها من طرف المنتج.** قد يتسبب جهاز الشحن المخصصة لنوع معين من المراكم في خطر الحريق إن تمّ استخدامه مع نوع آخر من المراكم.
- **استخدم العدد الكهربائية فقط مع المراكم المصممة لهذا الغرض.** قد يؤدي استخدام المراكم الأخرى إلى إصابات وإلى خطر نشوب الحرائق.
- **حافظ على إبعاد المركم الذي لا يتمّ استعماله عن مشابك الورق وقطع النقود المعدنية والمفاتيح والمسامير واللوالب أو غيرها من الأغراض المعدنية الصغيرة التي قد تقوم بتوصيل الملامسين ببعضهما البعض.** قد يؤدي تقصير الدارة الكهربائية بين ملامسي المركم إلى الاحتراق أو إلى اندلاع النار.
- **قد يتسرب السائل من المركم في حالة سوء الاستعمال. تجنب ملامسته. اشطفه بالماء في حال ملامسته بشكل غير مقصود. إن وصل السائل إلى العينين، فراجع الطبيب إضافة إلى ذلك.** قد يؤدي سائل المركم المتسرب إلى تهيج البشرة أو إلى الاحتراق.
- **لا تستخدم عدة أو مركم تعرضا لأضرار أو للتعديل.** البطاريات المتعرضة لأضرار أو لتعديلات قد ينتج عنها أشياء لا يمكن التنبؤ بها، قد تسبب نشوب حريق أو حدوث انفجار أو إصابات.
- **لا تعرض المركم أو العدة للهب أو لدرجة حرارة زائدة.** التعرض للهب أو لدرجة حرارة أعلى من 130 °م قد يتسبب في انفجار.
- **اتبع تعليمات الشحن ولا تقم بشحن المركم أو العدة خارج نطاق درجة الحرارة المحدد في التعليمات.** الشحن بشكل غير صحيح أو في درجات حرارة خارج النطاق المحدد قد يعرض المركم لأضرار ويزيد من مخاطر الحريق.

الخدمة

- **احرص على إصلاح عدتك الكهربائية فقط بواسطة العمال المتخصصين وباستعمال قطع الغيار الأصلية فقط.** يضمن ذلك المحافظة على أمان الجهاز.
- **لا تقم بإجراء أعمال خدمة على المراكم التالفة.** أعمال الخدمة على المراكم يجب أن تقوم بها الجهة الصانعة فقط أو مقدم الخدمة المعتمد.

تحذيرات الأمان العامة للمناشير الجنزيرية

- **أبعد جميع أعضاء الجسم عن جنزير المنشار أثناء دوران المنشار. تأكد بأن جنزير المنشار لا يلمس أي شيء قبل إدارة المنشار.** إن لحظة عدم انتباه واحدة فقط أثناء العمل بواسطة المنشار الجنزيري قد تؤدي إلى التقاط جنزير المنشار للثياب أو لأجزاء من الجسم.
- **امسك بالمنشار الجنزيري دائما من خلال القبض بيدك اليمنى على المقبض الخلفي وباليد اليسرى على المقبض الأمامي.** إن القبض على المنشار الجنزيري بوضعية عمل معاكسة يزيد من مخاطر الإصابات ولا يجوز تطبيقه.
- **امسك بالمناشر الجنزيري من قبل سطوح القبض المعزولة فقط، لأن جنزير المنشار قد يلامس الخطوط الكهربائية المخفية.** إن تلامس جنزير المنشار مع الخطوط التي يسري بها جهد كهربائي قد يكهرب الأجزاء المعدنية بالجهاز ليؤدي إلى صدمة كهربائية.
- **ارتدِ واقياً للعيون. ينصح بارتداء عتاد وقاية إضافي للأذنين والرأس واليدين والساقين والقدمين.** إن ثياب الوقاية الملائمة تخفض مخاطر الإصابة بمواد النشارة المتطايرة والمقذوفة وملامسة جنزير المنشار بشكل غير مقصود.
- **لا تقم بالأعمال بالمنشار الجنزيري عندما تتواجد على شجرة أو سلم أو سقف أو مسند**

آخر غير ثابت. يمكن ان يؤدي العمل بالمنشار الجنزيري بهذه الطريقة إلى الإصابات الشديدة.

- **احرص دائما على الوقوف بثبات واستخدم المنشار الجنزيري فقط إن كنت تقف على أرضية ثابتة وآمنة ومستوية.** قد تؤدي الأرضيات الزلقة أو نطاقات الوقوف غير الثابتة إلى فقدان التوازن أو فقدان التحكم بالمنشار الجنزيري.
- **ينبغي أن تحسب حساب ارتداد الغصن الذي تقصه إن كان في حالة التواء.** عندما يتم إطلاق التواء الألياف الخشبية، فقد يصيب الغصن الملتوي المستخدِم و/أو قد يؤدي إلى فقدان التحكم بالمنشار الجنزيري.
- **احترس بشكل خاص عند قص الأحراش والغرس.** إن المادة الرقيقة قد تتشابك في جنزير النشر لتصيبك أنت أو لتؤدي إلى فقدانك للتوازن.
- **احمل المنشار الجنزيري من قبل المقبض الأمامي وهو في وضع الاطفاء، مع إبعاد جنزير المنشار عن جسدك. ركب غطاء الوقاية دائما عند نقل أو خزن المنشار الجنزيري.** إن معاملة المنشار الجنزيري باحتراس يقلل من احتمال ملامسة جنزير المنشار الدوار بشكل غير مقصود.
- **اتبع تعليمات تشحيم وشد الجنزير واستبدال سيف العدة والجنزير.** إن الجنزير المشدود أو المشحوم بشكل غير سليم قد ينقطع أو قد يزيد من مخاطر الصدمات الارتدادية.
- **انشر الخشب فقط. لا تستخدم المنشار الجنزيري للأعمال التي لم يخصص لأجلها. مثال: لا تستخدم المنشار الجنزيري لنشر المعدن أو اللدائن أو الجدران أو مواد البناء الغير مصنوعة من الخشب.** إن استخدام المنشار الجنزيري للأعمال التي لم يخصص لأجلها قد يؤدي إلى حصول الحالات الخطيرة.
- **هذا المنشار الجنزيري غير مخصص لقطع الأشجار.** استعمال المنشار الجنزيري لأعمال غير الأعمال المخصص لأجلها، يمكن ان يؤدي إلى إصابة المستخدم أو الأشخاص الموجودين في مكان العمل بالجروح الشديدة.
- **راعِ جميع التعليمات عند إزالة المواد المحشورة أو عند تخزين المنشار الجنزيري أو عند صيانته. تأكد من إطفاء مفتاح التشغيل ومن ازالة المركم من الجهاز.** التشغيل غير المتوقع للمنشار الجنزيري اثناء أزالة المواد المحشورة أو أثناء القيام بالصيانة يمكن ان يؤدي إلى الإصابات الشديدة.
- **أبعد الجهاز عن المطر أو الرطوبة.** تسرّب الماء إلى الجهاز يزيد من خطر التعرض لصدمة كهربائية.
- **أبعد المركم عن المطر أو الرطوبة.** تسرّب الماء إلى المركم يزيد من خطر التعرض لصدمة كهربائية.
- **احرص على إبقاء المقابض وأسطح المسك جافة ونظيفة وخالية من الزيوت والشحوم.** المقابض وأسطح المسك الزلقة لا تتيح التشغيل والتحكم الآمن في العدة في المواقف غير المتوقعة.
- **أسباب الصدمات الارتدادية وكيفية تجنبها:**
  - قد تتشكل صدمة ارتدادية عندما يلامس رأس سكة التوجيه غرض ما أو عندما يلتوي الخشب وينزنق جنزير المنشار في مسار القص.
  - إن التلامس مع رأس السكة قد يؤدي في بعض الحالات إلى رد فعل غير متوقع وموجها نحو الخلف، يُضرب به رأس سكة التوجيه نحو الأعلى باتجاه المستخدِم.
  - إن تشابك جنزير المنشار بالحافة العلوية لسكة التوجيه قد يدفع السكة بسرعة إلى اتجاه المستخدم.
  - إن كل من ردود الفعل هذه قد تؤدي إلى فقدان التحكم بالمنشار الجنزيري وربما إلى الإصابة بجروح شديدة. لا تعتمد فقط على تجهيزات الأمان المركبة بالمنشار الجنزيري. باعتبارك مستخدم لمنشار جنزيري عليك اتخاذ تدابير مختلفة تمكنك من العمل دون التعرض للحوادث والإصابة بالجروح.

إن الصدمة الارتدادية هي نتيجة لاستخدام المنشار الجنزيري بشكل خاطئ أو غير صحيح. ويمكن تجنبها من خلال إجراءات الاحتياط الملائمة اللاحقة الذكر:

- **اقبض على المنشار بواسطة يديك الاثنتين بإحكام، بحيث يحيط الابهام والسبابة بمقابض المنشار الجنزيري. ركز ذراعيك وقدميك بوضع يسمح لك بصد قوى الصدمات الارتدادية.** يستطيع المستخدم أن يتحكم بالصدمات الارتدادية عند اتخاذ الاجراءات المناسبة. لا تترك المنشار الجنزيري أبدا.
- **تجنب أوضاع الجسد الغير طبيعية ولا تنشر فوق مستوى الكتف.** إنك تتجنب بذلك ملامسة رأس السكة بشكل غير مقصود كما يسمح ذلك بالتحكم بالمنشار الجنزيري في الحالات الغير متوقعة.
- **استخدم دائما السكك الاحتياطية وجنازير المنشار التي خصصها المنتِج.** إن السكك الاحتياطية وجنازير المنشار الخاطئة قد تؤدي إلى قطع الجنزير أو إلى تشكل الصدمات الارتدادية.
- **تقيد بتعليمات المنتج بصدد شحذ وصيانة جنزير المنشار.** إن محددات العمق الشديدة الانخفاض تزيد احتمال الصدمات الارتدادية.

ملاحظات الأمان الإضافية

- **يحتوي هذا الجهاز على المغانط - لا تحمل المغناطيس إلى القرب من المزروعات والأجهزة الطبية مثل أجهزة تنظيم ضربات القلب أو مضخات الأنسولين وحاملات البيانات المغناطيسية والأجهزة الحساسة مغناطيسيًا.** يتشكل من قبل المغناطيس مجال قد يخل بوظيفة الأجهزة الطبية أو قد يؤدي إلى فقدان البيانات بلا عودة.
- **لم يخصص هذا الجهاز للاستعمال من قبل الأشخاص (بما فيهم الأطفال) ذوي المقدرات الجسدية أو الحسية أو العقلية المحدودة أو القليلي الخبرة و/أو المعدومي المعرفة، إلا إذا تم مراقبتهم من قبل شخص مسؤول عن أمانهم أو إذا تم تزودهم بالمعلومات عن كيفية استخدام الجهاز من قبل هذا الشخص.** ينبغي مراقبة الأطفال لضمان عدم لعبهم بالعدة الكهربائية.
- **أمسك العدة الكهربائية جيدا بكلتا اليدين عند العمل، واحرص على أن تكون في وضعية**

ثابتة. يتم توجيه العدة الكهربائية بأمان بواسطة اليدين الاثنتين.

- ◀ **احرص على تركيب جميع تجهيزات الأمان والمقابض عند استخدام الجهاز.** لا تحاول أبدا أن تقوم بتشغيل جهاز لم يتم تركيبه بشكل كامل أو جهاز تم تعديله بطريقة غير مسموحة.
- ◀ شغل العُدة الكهربائية دائماً بجنزير مشدود ومركب جيداً. استعمال العُدة الكهربائية بجنزير مركب بشكل خاطئ أو مشدود بشكل غير صحيح، يمكن ان يؤدى إلى انكسار الجنزير و/أو صدمة ارتدادية و/أو الإصابات.
- ◀ حافظ على إبقاء جميع فتحات التهوية خالية من الأوساخ.

ملاحظات الأمان وملاحظات لمعاملة المركم بشكل مثالي

- ◀ **تأكد بأن الجهاز مطفأ قبل تركيب المركم.** إن تركيب المركم بجهاز الحديقة قيد التشغيل قد يؤدي إلى حدوث الحوادث.
- ◀ **استخدم فقط مراكم بوش المخصصة لجهاز الحديقة هذا.** إن استخدام غيرها من المراكم قد يؤدي إلى الإصابات وإلى مخاطر الحرائق.
- ◀ **لا تقم بتعديل المركم أو فتحه.** يتشكل خطر حدوث قفلة كهربائية.

احم المركم من الحرارة، بما فيه أيضا التعرض لأشعة الشمس باستمرار مثلا ومن النار، والماء والرطوبة. قد يتشكل خطر الانفجار.

- ◀ **عند عدم استخدام الجهاز، حافظ على إبعاد المركم الذي لا يتمّ استعماله عن مشابك الورق وقطع النقود المعدنية والمفاتيح والمسامير واللوالب أو غيرها من الأغراض المعدنية الصغيرة التي قد تتسبب في توصيل نقاط التلامس ببعضهما البعض.** قد يؤدي تقصير الدائرة الكهربائية بين ملامسي المركم إلى حدوث حروق أو إلى اندلاع الحريق.
- ◀ **قد تتسرب الأبخرة عند تلف المركم واستخدامه بطريقة غير سليمة.** أمن امداد المكان بالهواء النقي وراجع الطبيب في حال الإصابة. إن الأبخرة قد تهيّج المجاري التنفسية.
- ◀ **اقتصر على استخدام المركم في منتجات الجهة الصانعة.** يتم حماية المركم من فرط التحميل الخطير بهذه الطريقة فقط دون غيرها.
- ◀ **يمكن أن يتعرض المركم لأضرار من خلال الأشياء المدببة مثل المسامير والمفكات أو من خلال تأثير القوى الخارجية.** وقد يؤدي هذا إلى تقصير الدائرة الكهربائية الداخلية واحتراق المركم أوخروج الأدخنة منه أو انفجاره وتعرضه لسخونة مفرطة.
- ◀ **لا تقوم بتقصير الدارة الكهربائية بالمركم.** يتشكل خطر الانفجار.
- ◀ احم المركم من الرطوبة والماء.
- ◀ خزن جهاز الحديقة والمركم فقط في الحرارة بين -20 درجة مئوية و50 درجة مئوية. مثلاً لا تترك المركم في السيارة في الصيف.
- ◀ نظف شقوق التهوية بالمركم من فترة لأخرى بواسطة فرشاة طرية ونظيفة وجافة.

الرموز

قد تكون الرموز التالية ذات أهمية من أجل قراءة وفهم تعليمات التشغيل. يرجى حفظ الرموز ومعناها. يساعدك تفسير الرموز بشكل صحيح على استعمال الجهاز بطريقة افضل وأكثر أماناً.

الرمز	المعنى
	ارتدِ قفازات أمان.
	دع الأطفال والأشخاص الآخرين والحيوانات المنزلية بعيدًا.
	اتجاه الحركة
	اتجاه رد الفعل
	الوزن
	التشغيل
	الإطفاء
	تصرف مسموح
	عمل ممنوع
CLICK!	الصوت المسموع
	التوابع/قطع الغيار

وصف المنتج والأداء

اقرأ جميع ملاحظات الأمان و التعليمات. إن التقصيرعند تطبيق ملاحظات الأمان و التعليمات قد يؤدي إلى الصدمات الكهربائية واندلاع الحرائق و/أو الإصابة بجروح خطيرة.

انتبه للصور في الجزء الأمامي لتعليمات التشغيل.

الاستعمال المخصص

تُستخدم العُدة الكهربائية لنشر الأشجار والسيقان بالقرب من الأرض. يمكن استخدامها للقطع على طول وعرض مسار الألياف.

لا تصلح هذه العدة الكهربائية لنشر مواد الشغل المعدنية.

هذه العُدة الكهربائية غير مخصصة لقطع الأشجار.

الأجزاء المصورة

يشير ترقيم الأجزاء المصورة إلى الصورة المعروضة للعدة الكهربائية في صفحة الرسوم.

(1) المقبض اليدوى الخلفى
(2) مفتاح التشغيل والإطفاء
(3) قفل تشغيل مفتاح التشغيل والإطفاء
(4) مبين مستوى الزيت
(5) قفل خزان الزيت
(6) عجلة الجنزير المسننة
(7) منفث الزيت
(8) المقبض اليدوى الأمامى
(9) واقية اليد/ذراع تشغيل فرملة الصدمات الارتدادية
(10) مسمار التثبيت
(11) المصد المخلبي
(12) فتحات التهوية
(13) جنزير المنشار
(14) سيف العدة
(15) حلقة شد الجنزير
(16) مفتاح التثبيت
(17) غطاء عجلة الجنزير المسننة
(18) واقية الجنزير
(19) زر فك إقفال المركم
(20) المركم
(21) جهاز الشحن[a]
(22) عجلة الشد

a) **إن التوابع الموصوفة أو الموجودة في الرسم ليست محتواة في إطار التوريد الاعتيادي.**

البيانات الفنية

المنشار الجنزيري		PKE18V-30-28
رقم الصنف		**3 600 HB8 B..**
الجهد الاسمي[A]	فلط	18
سرعة الجنزير بالدوران اللاحملي	م/ث	9
طول سيف العدة	سم	30
تباعد أسنان جنزير المنشار		3/8 بوصة مقطع جانبي منخفض
سمك حلقة الدفع	مم	1,1 (0,043 بوصة)
عدد حلقات الدفع		45
قطر القص الأقصى	سم	27,5
سعة خزان الزيت	ملليلتر	160
التشحيم الأوتوماتيكي للجنزير		●
عجلة التحويل المسننة		●
الوزن وفقًا للمواصفة EN 62841-4-1[A]		
- مع المركم	كجم	4,5 (4,0 أمبير ساعة) – 4,6 (6,0 أمبير ساعة)
- دون مركم	كجم	3,9
- دون مركم وسيف وجنزير منشار		3,3
رقم التسلسل		راجع رقم التسلسل (لافتة الطراز) على الجهاز
درجة الحرارة المحيطة الموصى بها عند الشحن	°م	0 ... +35
درجة الحرارة المحيطة المسموح به عند التشغيل[B] وعند الشحن	°م	-20 ... +50
المراكم المتوافقة		PBA18V...W ≥ 1.5 أمبير ساعة
المراكم الموصى بها		PBA18V...W ≥ 4.0 أمبير ساعة
أجهزة الشحن الموصى بها		AL 18...

A) حسب المركم المُستخدَم
B) قدرة محدودة في درجات الحرارة < 0 °م

مركم

تبيع شركة **Bosch** العدد الكهربائية العاملة بمركم دون مركم أيضًا. يمكنك أن تعرف من العبوة ما إذا كان المركم موجود ضمن مجموعة التجهيزات الموردة مع العدة الكهربائية الخاصة بك.

شحن المركم

◀ **اقتصر على استخدام أجهزة الشحن المذكورة في المواصفات الفنية.** أجهزة الشحن هذه دون غيرها هي المتوائمة مع مركم إيونات الليثيوم المستخدم في عدتك الكهربائية.

ملحوظة: يتم تسليم مراكم أيونات الليثيوم مشحونة جزئيًا وفقًا للوائح النقل الدولية. لضمان قدرة أداء المركم الكاملة، يتوجب شحن المركم بشكل كامل قبل الاستعمال لأول مرة.

تركيب المركم

أدخل المركم المشحون في موضع تثبيت المركم إلى أن يثبت بشكل ملموس.

نزع المركم

لخلع المركم اضغط على زر تحرير المركم وأخرج المركم. **لا تستخدم القوة أثناء ذلك.**

مبين حالة شحن المركم بالمركم

ملحوظة: ليست كل أنواع المراكم تحتوي على مبين حالة شحن.

تشير لمبات الدايود الخاصة بمبين حالة شحن المركم بالمركم إلى حالة شحن المركم. لأسباب تتعلق بالسلامة فإنه لا يمكن الاستعلام عن حالة الشحن إلا والعدة الكهربائية متوقفة.

اضغط زر مبين حالة شحن المركم بالمركم لإظهار حالة الشحن. يمكن أن يتم هذا أيضًا والبطارية مخلوعة.

لمبة الدايود بالمركم	حالة الشحن
ضوء مستمر 4 × أخضر	≈ 75–100 %
ضوء مستمر 3 × أخضر	≈ 50–75 %
ضوء مستمر 2 × أخضر	≈ 25–50 %
ضوء مستمر 1 × أخضر	≈ 5–25 %
ضوء وماض 1 × أخضر	≈ 0–5 %

ملاحظات للتعامل مع المركم بطريقة مثالية

قم بحماية المركم من الرطوبة والماء.

لا تقم بتخزين المركم إلا في نطاق درجة حرارة يقع بين –20 °م وحتى 50 °م. لا تترك المركم في السيارة في فصل الصيف مثلا.

نظف فتحات التهوية بالمركم من فترة لأخرى، بواسطة فرشاة طرية ونظيفة وجافة.

إذا انخفضت فترة التشغيل بعد الشحن بدرجة كبيرة فهذا يعني أن المركم قد استهلك وأنه يجب استبداله.

تراعى الإرشادات عند التخلص من العدد.

العناية بالمركم

يرجى مراعاة الملاحظات والإجراءات التالية من أجل ضمان استخدام المركم بشكل مثالي:

- احم المركم من الرطوبة والماء.
- قم بخزن العُدة الكهربائية والمركم فقط في نقاط حرارة بين -20 درجة مئوية و50 درجة مئوية. مثلاً لا تترك المركم في السيارة في الصيف.
- قم بتخزين المركم لوحده وليس داخل جهاز الحديقة.
- لا تترك المركم في جهاز الحديقة إن كان سيتعرض لأشعة الشمس المباشرة.
- تبلغ درجة الحرارة المثالية لخزن المركم 5 درجة مئوية.
- نظف شقوق التهوية بالمركم من فترة لأخرى بواسطة فرشاة طرية ونظيفة وجافة.

تدل فترة صلاحية قصيرة بعد الشحن إلى أن المركم قد استهلك وأنه يتوجب استبداله.

التركيب

من أجل سلامتك

- ◀ **تنبيه! اطفئ العُدة الكهربائية قبل إجراء أعمال الصيانة والتنظيف واخرج المركم.**
- ◀ **احترس! الجنزير حاد. ارتد دائما قفازات واقية عند العمل بالجنزير.**
- ◀ **لا تستخدم المنشار الجنزيري أبدا على مقربة من الأشخاص الآخرين أو الأطفال أو الحيوانات، ولا تستخدمه بعد تعاطي الكحول أو المخدرات أو بعد تناول الأدوية المخدرة.**
- ◀ **استخدم المنشار الجنزيري فقط إذا كان الغطاء مُثبتًا بشكل صحيح.**

تركيب السيف وشد جنزير المنشار (انظر الصور B6 – B1)

- ◀ **احترس! لا تشد جنزير المنشار عندما يكون ساخناً.**
- ◀ **لا تستخدم عُدة للقيام بالتركيب.**

- ضع المنشار الجنزيري بحيث يكون الغطاء **(17)** موجهًا إلى الأعلى على سطح مستوٍ مناسب.
- إذا تم فك سيف العدة من المنشار الجنزيري فتأكد من أن عجلة الشد **(22)** الموجودة على سيف العدة مُدارة بالكامل بعكس اتجاه عقارب الساعة.
- أمسك سيف العدة **(14)** بحيث تكون مقدمتها موجهة إلى الأعلى بشكل عمودي **(13)** وثبّت جنزير منشار جديد أو مشحوذ باتجاهه الصحيح على سيف العدة (انظر الصورة **B1**).
- تأكد أن جنزير المنشار **(13)** موضوعة بشكل صحيح داخل الفتحة حول كامل سيف العدة.
- ضع جنزير المنشار حول عجلة الجنزير المسننة **(6)** وحرك سيف العدة **(14)** فوق مسامير التثبيت **(10)**.
- افحص إن تم تركيز جميع القطع بشكل جيد وحافظ على إبقاء السيف مع جنزير المنشار بهذا الوضع.
- ثم أدر عجلة الشد **(22)** في اتجاه عقارب الساعة إلى أن يتم شد جنزير المنشار بشكل جزئي، ويبقى مركبًا على سيف العدة.
- قم بتركيب الغطاء **(17)** وأدر مفتاح التثبيت **(16)** في اتجاه عقارب الساعة إلى أن يستقر الغطاء جزئيًا.
- أدر حلقة شد الجنزير **(15)** في اتجاه عقارب الساعة، حتى تشعر بمقاومة خفيفة عند الدوران.
- قم بتثبيت حلقة شد الجنزير **(15)** عن طريق تدوير مفتاح التثبيت **(16)** في اتجاه عقارب الساعة. تحقق من شد الجنزير باستخدام القفازات وذلك برفع جنزير المنشار **(13)** من منتصف سكة الجنزير

(14). يكون الشد الصحيح قد تحقق عندما يمكن رفع جنزير المنشار **(13)** رغم وزن الماكينة مسافة تتراوح بين 4 و6 مم تقريبًا **(14)**.

- إذا كان من الضروري ضبط شدّ الجنزير فقم بفك مفتاح التثبيت **(16)** عن طريق تدويره عكس اتجاه عقارب الساعة دورة كاملة على الأقل، ثم اضبط شدّ الجنزير عن طريق تدوير حلقة الشد، **(15)** وأعد تنفيذ الخطوات.
- بمجرد الوصول إلى الشد الصحيح، أمسك حلقة شدّ الجنزير **(15)** بإحكام وأدر مفتاح التثبيت **(16)** في اتجاه عقارب الساعة.
- إذا كانت الجنزير مشدودة أكثر من اللازم، فقم بفك مفتاح التثبيت **(16)** وأعد تنفيذ خطوات الشد.

ملحوظة: لا تشدّ جنزير المنشار أكثر من اللازم – فالشد الزائد يؤدي إلى تآكل مفرط ويُقصّر من عمر جنزير المنشار، وقد يتسبب في تلف سكة الجنزير.

ملحوظة: قد تتمدد جنازير المنشار الجديدة بشكل كبير عند استخدامها لأول مرة. اخرج المركم وافحص شد جنزير المنشار بانتظام في الساعتين الأولى من التشغيل.

قم بملء خزان الزيت (انظر الصورة D)

ملحوظة: لا يتم تزويد جنزير المنشار بزيت تثبيت الجنزير عند الشراء. من المهم تعبئته بالزيت قبل الاستخدام. يؤدي استخدام المنشار الجنزيري بلا زيت جنزير المنشار أو بمستوى زيت يقل عن العلامة الدنيا إلى تلف السيف وجنزير المنشار.

يملأ خزان الزيت بالطريقة التالية:

- ضع المنشار الجنزيري على سطح مناسب بحيث يكون غطاء خزان الزيت **(5)** متجهًا إلى الأعلى.
- قم بتنظيف المنطقة المحيطة بغطاء خزان الزيت **(5)**. خذ قطعة قماش نظيفة من أجل إزالة الأوساخ.
- أدر غطاء خزان الزيت **(5)** عكس اتجاه عقارب الساعة لفكه.
- قم بتعبئة خزان الزيت بحذر بزيت تثبيت لجنزير المنشار.
- احرص على عدم وصول الاتساخات أو الأجزاء الغريبة إلى داخل خزان الزيت عند تعبئة الزيت اللاصق لجنزير المنشار.
- غطاء خزان الزيت **(5)** مثبت في المنشار الجنزيري. تأكد من أن غطاء خزان الزيت لا يعرقل فتحة خزان الزيت عند التعبئة.
- يمكنك مراقبة مستوى الزيت أثناء التشغيل من خلال مبين مستوى الزيت **(4)**. قم بإضافة زيتًا جديدًا عند الوصول إلى المستوى الأدنى.
- قم بتركيب غطاء خزان الزيت **(5)** وأحكم إغلاقه بشدّه جيدًا.

ملحوظة: استخدم دائمًا الزيت المخصّص للمنشار الجنزيري لضمان أفضل أداء. قد يؤثر استخدام الزيت غير المسموح به على أداء نظام الزيت ويبطل الضمان.

تشحيم جنزير المنشار (راجع الصورة F3)

يعتمد عمر وأداء القطع في جنزير المنشار على التشحيم الأمثل. لذلك يتم تشحيم جنزير المنشار بزيت جنزير المنشار أثناء التشغيل عن طريق منفث الزيت **(7)** أوتوماتيكياً.

افحص بانتظام إذا ما كان جنزير المنشار مشحماً بصورة صحيحة:

- عندما يكون خزان الزيت ممتلئًا، أحفظ المنشار مع توجيه طرف السيف نحو سطح فاتح اللون.
- اترك العُدة الكهربائية تعمل لمدة دقيقة واحدة تقريباً أو حتى يمكن رؤية الزيت على السطح الفاتح اللون.
- إذا لم تتمكن من رؤية الزيت راجع فقرة البحث عن الأخطاء "جنزير المنشار جاف".
- إذا لم يعمل نظام التشحيم بالشكل الصحيح بعد هذه العملية، راجع خدمة زبائن شركة بوش.

ملاحظة: فلتر الزيت مندمج داخل خزان الزيت. اتصل بمركز خدمة زبائن بوش من أجل التنظيف أو إصلاح الأخطاء.

ملاحظة: يصبح الزيت لزجاً عند درجات الحرارة المنخفضة، مما يخفض تدفق الزيت.

التشغيل

- ◀ **اقرأ تعليمات التشغيل وملاحظات الأمان دائماً قبل الاستخدام.**
- ◀ **ارتدِ ملابس مناسبة ومعدات الوقاية الشخصية دائماً.**
- ◀ **قم بجميع أعمال الصيانة المطلوبة قبل الاستخدام.**
- ◀ **افحص حالة العُدة والجنزير ومستوى الزيت والتركيب الصحيح دائماً قبل الاستخدام. استخدم المنشار الجنزيري فقط إذا كان في حالة سليمة تماماً.**
- ◀ **تأكد من ان يكون المحيط جافاً وفارغاً من الموانع ومن عدم تصادف وجود الاشخاص في المحيط.**
- ◀ **احرص دائما على الوقوف الآمن وقم بتشغيل المنشار الجنزيري فقط إذا كنت تقف على سطح ثابت وآمن ومستوي.**
- ◀ **لا تستخدم المنشار الجنزيري أبداً على السلم أو فوق ارتفاع الكتف.**
- ◀ **لا تبتعد كثيرا عن الجهاز ولا تعمل أبداً بالأيدي الممدودة.**
- ◀ **امسك بالمنشار الجنزيري دائما بكلتي اليدين.**
- ◀ **لا تترك المنشار الجنزيرى على الأرض. خطر التعثر!**
- ◀ **لا تدخن ولا تجلب ناراً أو لهباً إلى مجال العمل. يمكن ان يكون غبار المنشار الجنزيري قابلاً للاحتراق.**
- ◀ **لا تضغط مفتاح التشغيل/الإيقاف بعد إطفاء الجهاز الأوتوماتيكي. وإلا فقد يتلف المركم.**

ملاحظة: المنشار الجنزيري لا يكون معبئاً بالزيت عند التسليم. لا تستخدم المنشار الجنزيري إلا بعد تعبئة خزان الزيت بزيت جنزير.

- ◀ **يمكن ان يؤدي استخدام المنشار الجنزيري بجنزير مركب أو مشدود بشكل خاطئ إلى كسر الجنزير و/أو إلى صدمة ارتدادية و/أو إلى الإصابات.**

◀ **إن جنازير المنشار الجديدة قد تطول بشكل كبير عند التشغيل الأول.**

◀ **افحص درجة شد الجنزير بانتظام أثناء التشغيل.** للتركيب الصحيح، (انظر „تركيب السيف وشد جنزير المنشار (انظر الصور **B6** – **B1**)“، الصفحة 343).

التعامل الصحيح مع المنشار الجنزيري (راجع الصورة I)

قم بالتعامل الصحيح الموصوف به في هذه الفقرة دائماً:

- ارتدِ قفازات خاصة بالمناشر الجنزيرية والملائمة والمانعة للانزلاق للحصول على أعلى درجة من الدعم والحماية.
- امسك المنشار دائماً بكلتي اليدين عند تشغيله.
- امسك المقبض الخلفي بيدك اليمنى والمقبض الأمامي بيدك اليسرى وعندها يجب ان تتواجد الإبهامات والأصابع حول مقابض المنشار الجنزيري. (راجع الصورة **F2**)
- احفظ وزنك بالتوازن وضع قدميك على أرضية ثابتة.
- احفظ كوعك اليسرى في وضع متصلب و"ممتد" من أجل مقاومة القوات الارتدادية الممكنة.
- لا تعمل أبداً وذراعيك ممدودتين او تصلان الى مسافة بعيدة.
- امسك المنشار الجنزيري بإحكام بواسطة المقابض واحفظ ذراعك اليسرى في وضع صلب من أجل المحافظة على السيطرة بالمنشار الجنزيري في حالة حدوث صدمة ارتدادية.
- احفظ المنشار الجنزيري في الجانب الأيمن لجسمك.
- راعِ عدم تجاوز أي جزء من جسمك لخط القطع. قد ترجع صدمة ارتدادية المنشار الجنزيري نمو جسمك. (راجع الصورة **I**) يمكن أن تؤدي الصدمة الارتدادية إلى رمي المنشار على جسمك. (راجع الصورة **I**)

التشغيل/الإطفاء (انظر الصورة F1)

◀ **ارتدِ قفازات خاصة بالمناشر الجنزيرية والملائمة والمانعة للانزلاق للحصول على أعلى درجة من الدعم والحماية.**

قبل التشغيل:

- قم بإزالة واق السلسلة **(18)**.
- قم بتركيب المركم.
- امسك المنشار الجنزيري بواسطة كلا المقبضين بإحكام وبطريقة آمنة واحفظ جسمك بعيدا عن متناول المنشار الجنزيري. (انظر الصورة **I**).

التشغيل:

- اسحب الذراع المخصص لتفعيل مكبح الصدمات الارتدادية **(9)** من الموضع **O** إلى الموضع **I** في اتجاه المقبض الأمامي **(8)**.
- اضغط على قفل التشغيل الخاص بمفتاح التشغيل والإطفاء **(3)**, ثم اضغط على مفتاح التشغيل والإطفاء **(2)** واحتفظ به مضغوطًا.
- اترك قفل التشغيل عندما يبدأ المنشار الجنزيري بالعمل.
- يجب ان يدور جنزير المنشار بالسرعة الكاملة قبل أن تعمل بالخشب.

ملحوظة: لا يمكن تشغيل المنشار الجنزيري إذا لم يتم إيقاف تفعيل ذراع مكبح الصدمات الارتدادية **(9)** بشكل صحيح قبل الاستخدام.

الإطفاء:

- اترك مفتاح التشغيل والإطفاء **(2)**. يرجع قفل التشغيل إلى حالة الأمان/الإقفال.
- بعد الاستخدام حرك الذراع لتفعيل مكبح الصدمات الارتدادية **(9)** من الموضع 1 إلى الموضع 2 للأمام، بعيدًا عن المقبض الأمامي **(8)**.

التصرفات العامة بخصوص القطع (راجع الصورة G)

- ينبغي ان يتدرب مستخدو الجهاز لأول مرة على قطع الجذوع الموجودة على مسند خاص بالنشر.
- خذ الوضعية الصحيحة أمام الخشب عندما يكون المنشار مطفأ.
- شغل المنشار الجنزيري وتأكد من السرعة الكاملة لجنزير المنشار قبل ان يحتك بالخشب.
- ابدأ بالقطع عن طريق ضغط المصد المخلبي**(11)** على الخشب من أجل استقرار القطع.
- عند قطع الجذوع السميكة أو جذوع الأشجار، استخدم المصد المخلبي باعتباره ذراع. لذلك ارجع المصد المخلبي إلى نقطة أكثر انخفاضاً بالتدريج أثناء القطع. لذلك اسحب المنشار الجنزيري قليلاً إلى الخلف حتى ينحل المصد المخلبي وادخل المنشار الجنزيري على مستوى أدنى من أجل مواصلة عملية القطع. لا تقوم بإخراج المنشار الجنزيري بأكمله عن خط القص.
- اترك المنشار الجنزيري يدور أثناء عملية القطع الكاملة وحافظ على سرعة ثابتة.
- لا تضغط على جنزير المنشار بقوة أثناء النشر بل اترك الجنزير ليعمل بنفسه.
- قم بإزالة المنشار الجنزيري من مقطع الخشب عندما يدور جنزير المنشار.
- احترس عند نهاية مقطع النشر. فور انتهاء المنشار الجنزيري من النشر تتغير قوة الوزن بشكل مفاجئ. يتشكل خطر إصابة الساقين والقدمين.
- اترك مفتاح التشغيل/الإطفاء عند انتهاء القطع ليتوقف الجنزير، وحرك فرملة الصدمات الارتدادية **(9)** إلى الوضع O بالشكل الصحيح (راجع الصورة **F1**).

صدمة ارتدادية بالمنشار (راجع الصورة H)

من خلال الفهم الأساسي للصدمات الارتدادية تتمكن من تخفيض حدوث الصدمات الارتدادية التي قد تؤدي إلى الحوادث.

تأكد دائمًا من وقوفك بثبات على الأرض والحفاظ على توازنك.

يقصد بصدمة المنشار الارتدادية الارتداد الفجائي للمنشار الجنزيري الدوار نحو الأعلى والخلف، والذي قد يحصل عند ملامسة رأس السيف للمادة المرغوب نشرها أو عند استعصاء الجنزير.

عندما تحدث صدمة ارتدادية بالمنشار يتجاوب المنشار الجنزيري بطريقة غير قابلة للحسبان وقد يؤدي إلى حدوث الإصابات الشديدة لدى المستخدم أو لدى الأشخاص الواقفين بمجال النشر.

انتبه بشكل خاص عند النشر في الاتجاهات الجانبية والمائلة وعند القطع الطولي. لا يمكن عادةً استخدام المصد المخلبي **(11)** عند هذه القطوع.

انتبه لإجراءات الوقاية التالية من أجل تخفيض حدوث الصدمات الارتدادية إلى الحد الأدنى:

- انتبه دائماً للتعامل الصحيح مع المنشار الجنزيري.
- امسك المنشار الجنزيري بإحكام بواسطة المقابض واحفظ ذراعك اليسرى في وضع صلب من أجل المحافظة على السيطرة بالمنشار الجنزيري في حالة حدوث صدمة ارتدادية.
- تأكد من ان يكون المجال الذي يتم فيه القطع خالياً من العوائق. انتبه لعدم ملامسة طرف السيف لجذع أو غصن أو سياج أو أي عائق آخر قد تصيبه أثناء العمل.

ملاحظة: يمكن حدوث صدمة ارتدادية عندما يحتك طرف السيف بعائق.

- قم بالقطع دائماً عندما يعمل المنشار الجنزيري بالسرعة الكاملة. اضغط مفتاح التشغيل/الإطفاء **(2)** بأكمله وحافظ على سرعة قطع ثابتة.
- استخدم فقط السيوف الاستبدالية والجنازير المنخفضة الصدمات الارتدادية المنصوح بها من شركة بوش.

فرملة الصدمات الارتدادية

تمثل فرملة الصدمات الارتدادية آلية أمان يتم تشغيلها بواسطة معصم اليد عن طريق ذراع تشغيل فرملة الصدمات الارتدادية **(9)** عند حدوث صدمة ارتدادية. يتوقف جنزير المنشار فورا. هكذا ينخفض خطر حدوث إصابة بسبب صدمة ارتدادية.

اختبر بانتظام ما إذا كانت فرملة الصدمات الارتدادية تعمل:

- امسك بالمنشار الجنزيري بكلتي اليدين.
- شغل المنشار الجنزيري.
- عندما يدور جنزير المنشار اضغط الذراع إلى الأمام بمعصم اليد من أجل تشغيل فرملة الصدمات الارتدادية **(9)**. لا تستخدم المنشار الجنزيري إذا لم يتوقف جنزير المنشار فوراً في هذا الاختبار.

ملاحظة: لا توقف المنشار الجنزيري عن طريق التشغيل المقصود لذراع فرملة الصدمات الارتدادية **(9)** أثناء الاستخدام العادي.

نشر جذوع الأشجار (راجع الصورة I)

- ثبت الجذوع دائماً قبل النشر.
- اقطع الجذوع دائماً خارج نقاط التثبيت من أجل تجنب انحصار الجذع واستعصاء الجنزير.
- احترس الا يلامس جنزير المنشار اطلاقاً الأرض أو معدات القطع.
- احترس من قرمات الأشجار والأغصان والجذور بسبب خطر التعثر.

نشر الخشب الخاضع للتوتر (راجع الصورة J)

- يفضل ألا يتم نشر الخشب أو الأغصان أو الأشجار الخاضعة للتوتر إلا من قبل العمال المتخصصين. يتطلب ذلك الاحتراس الشديد. يزيد ذلك من خطر حدوث الحوادث.

إزالة الأغصان من غصن أو شجرة (راجع الصورة K)

- يقصد بإزالة الأغصان عملية قص الأغصان عن الشجرة التي تم إسقاطها أو من غصن كبير.
- اترك الأغصان الكبيرة المتجهة نحو الأسفل والتي تسند الشجرة في البداية.
- قم بإزالة الأغصان الصغيرة بعملية قطع واحدة.

البحث عن الأخطاء

إذا لم تعمل عُدتك الكهربائية بشكل صحيح، يطلعك الجدول التالي على الأخطاء والأسباب المحتملة وإجراءات العلاج. راجع ورشة الخدمة إن لم تتمكن من تحديد وإزالة المشكلة بهذا الشكل.

تنبيه: اطفئ العُدة الكهربائية وفك المركم قبل البدء بالبحث عن الأخطاء.

العرض	السبب المحتمل	العلاج
المنشار الجنزيري لا يدور	أطلقت مكابح الصدمات الارتدادية	انظر الصورة **F1**
	المركم فارغ	شحن المركم، انظر أيضًا «ملاحظات الشحن»
	تم تفعيل وظيفة حماية المحرك	اترك المحرك يبرد
	المركم ساخن/بارد جدا	اترك المركم إلى أن يبرد/يسخن
	العدة الكهربائية تالفة	توجه لخدمة العملاء
	درجة شد الجنزير أكبر من المطلوب	اضبط درجة شد الجنزير.
المنشار الجنزيري يعمل بشكل متقطع	المركم فارغ	شحن المركم، انظر أيضًا «ملاحظات الشحن»
	العدة الكهربائية تالفة	توجه لخدمة العملاء
الزيت الزائد	الزيت المتبقي من منطقة الجنزير والترس	(انظر „الصيانة والخدمة“, الصفحة 347)
جنزير المنشار جاف	لا يوجد زيت في الخزان	تعبئة الزيت، راجع كذلك «تشحيم جنزير المنشار»
	فوهة الزيت **(7)** مسدودة	قم بتنظيف فوهة الزيت **(7)**

العرض	السبب المحتمل	العلاج
	فلتر الزيت مسدود	اتصل بخدمة عملاء بوش
جنزير المنشار/سكة التوجيه ساخنين	لا يوجد زيت في الخزان	املأ الزيت
	درجة شد الجنزير أكبر من المطلوب	اضبط درجة شد الجنزير.
	جنزير المنشار غير حاد	استبدل جنزير المنشار
	قناة تدفق الزيت مسدودة	توجه لخدمة العملاء
المنشار الجنزيري يجر أو يهتز أو لا يقطع بشكل جيد	درجة شد الجنزير أدنى من المطلوب	قم بالشد اللاحق للجنزير
	جنزير المنشار غير حاد	استبدل جنزير المنشار
	جنزير المنشار مستهلك	استبدل جنزير المنشار
	أسنان المنشار تشير إلى الاتجاه الخاطئ	قم بتركيب جنزير المنشار بالشكل الصحيح
	سيف العدة تالف أو مستهلك	استبدل سيف العدة أو راجع خدمة عملاء بوش
اهتزازات/أصوات شديدة	العدة الكهربائية تالفة	توجه لخدمة العملاء
	تركيب خاطئ للجنزير	افحص ما إذا كان الجنزير مركبًا بالشكل الصحيح، راجع «تركيب السيف وشد جنزير المنشار».
تعتبر مدة النشر بشحنة مركم واحدة قليلة	احتكاك زائد بسبب قلة التشحيم	تأكد من تشحيم الجنزير (راجع «تشحيم جنزير المنشار»)
	ينبغي تنظيف جنزير المنشار	نظف جنزير المنشار
	تقنية النشر سيئة	راجع «العمل بواسطة المنشار الجنزيري»
	المركم غير مشحون بشكل كامل	شحن المركم، انظر أيضًا «ملاحظات الشحن»
	المركم خارج مجال درجة الحرارة المسموحة	اترك المركم حتى يدفأ في درجة حرارة الغرفة (ضمن مجال درجة الحرارة المسموحة من 0 إلى 45 درجة مئوية)
	درجة شد الجنزير أكبر من المطلوب	اضبط درجة شد الجنزير.
	جنزير المنشار غير حاد	استبدل جنزير المنشار
جنزير المنشار يتحرك ببطء	المركم فارغ	شحن المركم، انظر أيضًا «ملاحظات الشحن»
	المركم خارج مجال درجة الحرارة المسموحة	اترك المركم حتى يدفأ في درجة حرارة الغرفة (ضمن مجال درجة الحرارة المسموحة من 0 إلى 45 درجة مئوية)

الصيانة والخدمة

الصيانة والتنظيف والنقل

- ◀ **تنبيه! اطفئ العُدة الكهربائية قبل إجراء أعمال الصيانة والتنظيف واخرج المركم.**
- ◀ **ارتدِ ملابس مناسبة ومعدات الوقاية الشخصية دائماً.**
- ◀ **افحص المنشار الجنزيري بشكل منتظم على تواجد التلف الظاهر، كجنزير المنشار المنحل أو المفكك أو التالف، أو القطع التالفة أو المستهلكة أو المنحلة.**
- ◀ **لا تقوم بتعديل جهاز الحديقة.** إن التعديلات غير المسموح بها قد تؤثر سلبيا على أمان جهاز الحديقة وقد تؤدي إلى زيادة الضجيج والاهتزازات وإلى إبطال الكفالة.

الصيانة والتنظيف

- حافظ على نظافة العدة الكهربائية وشقوق التهوية لكي تعمل بشكل جيد وآمن.
- لا تستعمل الماء أو المواد المحاليل أو مواد الصقل لتنظيف العُدة الكهربائية.
- استخدم قطعة قماش نظيفة أو فرشاة صلبة لإزالة الأوساخ من العُدة الكهربائية.
- استخدم قطعة قماش نظيفة لإزالة الأوساخ من منفث الزيت **(7)** بحذر. راعِ عدم وصول الأوساخ إلى منفث الزيت **(7)** لأن ذلك قد يؤدي إلى انسدادات وإلى مشاكل بالتشحيم.

صيانة جنزير المنشار

- نظف السيف وجنزير المنشار قبل تخزين الجهاز لمدة طويلة من أجل تجنب التصاق الأجزاء.

نظف جنزير المنشار بالطريقة التالية:

- اخلع الغطاء **(17)**، وسيف العدة **(14)** وجنزير المنشار **(13)** من المنشار الجنزيري ونظفه بفرشاة صلبة.
- تأكد ما إذا كان جنزير المنشار تالفًا واستبدله أو اشحذه.

استبدال وشحذ جنزير المنشار

- **من أجل الأمان وقدرة مثالية يجب ان يكون جنزير المنشار حاد.**
- **لا تشحذ جنزير المنشار بنفسك أبداً إذا لم تكن خبير بذلك.**

عند الاستخدام لمدة طويلة أو عند الاحتكاك بالأجزاء الأخرى غير الخشب، يمكن ان يصبح جنزير المنشار كليلاً.

- استبدل جنزير المنشار بجنزير من لواحق شركة بوش أو استدع خبيراً لشحذ جنزير المنشار، انظر اللواحق.
- لتركيب جنزير المنشار بالعُدة (انظر „تركيب السيف وشد جنزير المنشار (انظر الصور **B6** – **B1**)“, الصفحة 343).

صيانة السيف

- **استبدل سيف العدة فقط إذا كنت تعرف عمل الجهاز والتعليمات جيداً، والا فراجع من فضلك خدمة زبائن بوش.**
- **استعمل فقط السيوف الاستبدالية التي تنصح باستعمالها شركة بوش.**

تأكد من عدم وجود الشقوق أو التآكل على السيف. استبدل السيف في حال تلفه. تجد تعليمات بخصوص فك السيف تحت (انظر „تركيب السيف وشد جنزير المنشار (انظر الصور **B6** – **B1**)“, الصفحة 343).

قطع الغيار واللواحق (راجع الصورة L)

تجد تحت www.bosch-pt.com رسوم العرض التفصيلية والمعلومات عن قطع الغيار.

نقل وتخزين المنشار الجنزيري

قبل نقل المنشار الجنزيري:

- اخرج المركم دائماً.
- ركب واقية الجنزير **(18)** على السيف **(14)** دائماً في حال عدم استخدام المنشار الجنزيري من اجل تجنب الإصابات.
- ثبت فرملة الجنزير عن طريق سحب واقية اليد/ فرملة الجنزير إلى الأمام.
- يُنصح بحمل المنشار الجنزيري بحيث يكون السيف موجهاً إلى الخلف.

بالإضافة إلى جميع الخطوات بخصوص نقل المنشار الجنزيري، قم بالخطوات التالية قبل تخزين المنشار الجنزيري.

- قم بتفريغ خزان الزيت قبل تخزين المنشار الجنزيري، وأعد تعبئته قبل الاستخدام.
- قم بخزن المنشار الجنزيري في مكان آمن وجاف وبعيدا من متناول الأطفال.
- لا تركن أية أغراض أخرى أبداً على المنشار الجنزيري.

خدمة العملاء واستشارات الاستخدام

المغرب

الهاتف: 27 43 31 29 5 212+

تجد الرابط إلى عناوين مراكز الخدمة الخاصة بنا وشروط الضمان في الصفحة الأخيرة.

يلزم ذكر رقم الصنف ذو الخانات العشر وفقا للوحة صنع المنتج عند إرسال أية استفسارات أو طلبيات قطع غيار.

التخلص من العدة الكهربائية

يجب التخلص من الأجهزة والمراكم والتوابع والتغليف بطريقة منصفة بالبيئة عن طريق التدوير.

لا ترم الأجهزة والمراكم/البطاريات ضمن النفايات المنزلية!

لدول الاتحاد الأوروبي فقط:

حسب التوجيه الأوروبي EU/2012/19، يجب أن يتم جمع الأجهزة غير الصالحة للاستعمال، وحسب التوجيه الأوروبي EC/2006/66 يجب أن يتم جمع المراكم/ البطاريات التالفة أو المستهلكة كل على حدة ليتم التخلص منها بطريقة محافظة على البيئة عن طريق إعادة استغلالها.

عند التخلص غير السليم من الأجهزة الكهربائية والإلكترونية القديمة يمكن ان تؤثر على البيئة وعلى صحة الإنسان بسبب احتمال وجود المواد الخطرة.

فارسی

دستورات ایمنی

توضیح علائم

هشدارهای عمومی.

دفترچه ی راهنما را تا انتها بخوانید.

زیر باران استفاده نکنید.

اره زنجیری را همواره با هر دو دست نگهدارید.

به ضربه به عقب اره زنجیری توجه کنید و از تماس با نوک تیغه خودداری نمایید.

از عینک، گوشی و کلاه ایمنی استفاده کنید.

از دستکش ایمنی استفاده کنید.

هشدار: باتری را پیش از انجام سرویس بیرون آورید.

نکات ایمنی عمومی برای ابزارهای برقی

⚠ هشدار **کلیه هشدارها، دستورالعملها، تصاویر و مشخصات ارائه شده به همراه ابزار برقی را مطالعه کنید.** اشتباهات ناشی از عدم رعایت این دستورات ایمنی ممکن است باعث برق گرفتگی، سوختگی و یا سایر جراحت های شدید شود.

کلیه هشدارهای ایمنی و راهنماییها را برای آینده خوب نگهداری کنید.

عبارت «ابزار برقی» در هشدارها به ابزارهایی که به پریز برق متصل میشوند (با سیم برق) و یا ابزارهای برقی باتری دار (بدون سیم برق) اشاره دارد.

ایمنی محل کار

- **محیط کار را تمیز و روشن نگه دارید.** محیطهای در هم ریخته یا تاریک احتمال بروز حادثه را افزایش میدهند.
- **ابزار برقی را در محیطهایی که خطر انفجار وجود دارد و حاوی مایعات، گازها و بخارهای محترقه هستند، به کار نگیرید.** ابزارهای برقی جرقههایی ایجاد میکنند که میتوانند باعث آتش گرفتن گرد و غبارهای موجود در هوا شوند.
- **هنگام کار با ابزار برقی، کودکان و سایر افراد را از دستگاه دور نگه دارید.** در صورتیکه حواس شما پرت شود، ممکن است کنترل دستگاه از دست شما خارج شود.

ایمنی الکتریکی

- **ابزارهای برقی را در معرض باران و رطوبت قرار ندهید.** نفوذ آب به ابزار برقی، خطر شوک الکتریکی را افزایش میدهد.

رعایت ایمنی اشخاص

- **حواس خود را خوب جمع کنید، به کار خود دقت کنید و با فکر و هوشیاری کامل با ابزار برقی کار کنید. در صورت خستگی و یا در صورتی که مواد مخدر، الکل و دارو استفاده کردهاید، با ابزار برقی کار نکنید.** یک لحظه بی توجهی هنگام کار با ابزار برقی، میتواند جراحت های شدیدی به همراه داشته باشد.
- **از تجهیزات ایمنی شخصی استفاده کنید. همواره از عینک ایمنی استفاده نمایید.** استفاده از تجهیزات ایمنی مانند ماسک ضد گرد و غبار، کفشهای ایمنی ضد لغزش، کلاه ایمنی و گوشی محافظ متناسب با نوع کار با ابزار برقی، خطر مجروح شدن را کاهش میدهد.
- **مواظب باشید که ابزار برقی بطور ناخواسته بکار نیفتد. قبل از وارد کردن دوشاخه دستگاه در پریز برق، اتصال آن به باتری، برداشتن آن و یا حمل دستگاه، باید دقت کنید که ابزار برقی خاموش باشد.** در صورتی که هنگام حمل دستگاه انگشت شما روی دکمه قطع و وصل باشد و یا دستگاه را در حالت روشن به برق بزنید، ممکن است سوانح کاری پیش آید.
- **قبل از روشن کردن ابزار برقی، همه ابزارهای تنظیم کننده و آچارها را از روی دستگاه بردارید.** ابزار و آچارهائی که روی بخش های چرخنده دستگاه قرار دارند، میتوانند باعث ایجاد جراحت شوند.
- **وضعیت بدن شما باید در حالت عادی قرار داشته باشد. برای کار جای مطمئنی برای خود انتخاب کرده و تعادل خود را همواره حفظ کنید.** به این ترتیب میتوانید ابزار برقی را در وضعیتهای غیر منتظره بهتر تحت کنترل داشته باشید.
- **لباس مناسب بپوشید. از پوشیدن لباسهای گشاد و حمل زینت آلات خودداری کنید. موها و لباس خود را از بخشهای در حال چرخش دستگاه دور نگه دارید.** لباسهای گشاد، موی بلند و زینت آلات ممکن است در قسمتهای در حال چرخش دستگاه گیر کنند.
- **در صورتی که تجهیزاتی برای اتصال وسائل مکش گرد و غبار و یا وسیله جمع کننده گرد و غبار ارائه شده است، باید مطمئن شوید که این وسائل درست نصب و استفاده می شوند.** استفاده از وسائل مکش گرد و غبار مصونیت شما را در برابر گرد و غبار زیادتر میکند.
- **آشنایی با ابزار به دلیل کار کردن زیاد با آن نباید باعث سهل انگاری شما و نادیده گرفتن**

اصول ایمنی شود. بی دقتی ممکن است باعث بروز جراحاتی در عرض کسری از ثانیه شود.

استفاده صحیح از ابزار برقی و مراقبت از آن

- **از وارد کردن فشار زیاد روی دستگاه خودداری کنید. برای هر کاری، از ابزار برقی مناسب با آن استفاده کنید.** بکار گرفتن ابزار برقی مناسب باعث میشود که بتوانید از توان دستگاه بهتر و با اطمینان بیشتر استفاده کنید.
- **در صورت ایراد در کلید قطع و وصل ابزار برقی، از دستگاه استفاده نکنید.** ابزار برقی که نمی توان آنها را قطع و وصل کرد، خطرناک بوده و باید تعمیر شوند.
- **قبل از تنظیم ابزار برقی، تعویض متعلقات و یا کنار گذاشتن آن، دوشاخه را از برق بکشید و یا باتری آنرا خارج کنید.** رعایت این اقدامات پیشگیری ایمنی از راه افتادن ناخواسته ابزار برقی جلوگیری می کند.
- **ابزار برقی را در صورت عدم استفاده، از دسترس کودکان دور نگه دارید و اجازه ندهید که افراد ناوارد و یا اشخاصی که این دفترچه راهنما را نخواندهاند، با این دستگاه کار کنند.** قرار گرفتن ابزار برقی در دست افراد ناوارد و بی تجربه خطرناک است.
- **از ابزار برقی و متعلقات خوب مراقبت کنید. مواظب باشید که قسمت های متحرک دستگاه خوب کار کرده و گیر نکند. همچنین دقت کنید که قطعات ابزار برقی شکسته و یا آسیب دیده نباشند. قطعات آسیب دیده را قبل از شروع به کار تعمیر کنید.** علت بسیاری از سوانح کاری، عدم مراقبت کامل از ابزارهای برقی می باشد.
- **ابزار برش را تیز و تمیز نگه دارید.** ابزار برشی که خوب مراقبت شده و از لبه های تیز برخوردار است، کمتر در قطعه کار گیر کرده و بهتر قابل هدایت است.
- **ابزار برقی، متعلقات، متههای دستگاه و غیره را مطابق دستورات این جزوه راهنما به کار گیرید و به شرایط کاری و نوع کار نیز توجه داشته باشید.** استفاده از ابزار برقی برای عملیاتی به جز مقاصد در نظر گرفته شده، میتواند به بروز شرایط خطرناک منجر شود.
- **دستهها و سطوح عایق را همواره خشک، تمیز و عاری از روغن و گریس نگه دارید.** دسته های لغزنده مانع ایمنی و کنترل در کار در شرایط غیر منتظره هستند.

مراقبت و طرز استفاده از ابزارهای شارژی

- **باتریها را منحصراً توسط شارژرهایی که توسط سازنده توصیه شدهاند، شارژ کنید.** در صورتی که برای شارژ باتری، آنرا در شارژری قرار دهید که برای آن باتری ساخته نشده است، خطر آتش سوزی وجود دارد.
- **در ابزارهای برقی فقط از باتریهایی استفاده کنید که برای آن نوع ابزار برقی در نظر گرفته شدهاند.** استفاده از باتریهای متفرقه میتواند منجر به بروز جراحت و حریق گردد.
- **در صورت عدم استفاده از باتری باید آنرا از گیره های فلزی، سکه، کلید، میخ، پیچ و دیگر وسائل کوچک فلزی دور نگه دارید، زیرا این وسائل ممکن است باعث ایجاد اتصالی شوند.** ایجاد اتصالی بین دو قطب باتری (ترمینالهای باتری) میتواند باعث سوختگی و ایجاد حریق شود.
- **استفاده بی رویه از باتری میتواند باعث خروج مایعات از آن شود؛ از هر گونه تماس با این مایعات خودداری کنید. در صورت تماس اتفاقی با آن، دست خود و یا محل تماس را با آب بشوئید. در صورت آلوده شدن چشم با این مایع، باید به پزشک مراجعه کنید.** مایع خارج شده از باتری میتواند باعث التهاب پوست و سوختگی شود.
- **هرگز از باتری یا ابزار آسیب دیده یا دست کاری شده استفاده نکنید.** باتریهای آسیب دیده ممکن است کارکرد غیر منتظرهای داشته باشند و منجر به آتش سوزی، انفجار یا جراحت شوند.
- **باتری یا ابزار را در معرض آتش یا دمای زیاد قرار ندهید.** قرار گرفتن در معرض آتش یا دمای بالاتر از 130 درجه سانتیگراد میتواند باعث انفجار شود.
- **همه راهنماییهای مربوط به شارژ را رعایت کنید و باتری یا ابزار را خارج از محدوده دمای تعریف شده در دستورات شارژ نکنید.** شارژ کردن نادرست یا در دمای خارج از محدوده تعریف شده ممکن است به باتری صدمه بزند و خطر آتش سوزی را افزایش دهد.

سرویس

- **برای تعمیر ابزار برقی فقط به متخصصین حرفهای رجوع کنید و از قطعات یدکی اصل استفاده نمایید.** این باعث خواهد شد که ایمنی دستگاه شما تضمین گردد.
- **هرگز باتریهای آسیب دیده را تعمیر نکنید.** باتری باید تنها توسط متخصصین مجاز شرکت تعمیر شوند.

دستورات ایمنی عمومی برای اره های زنجیری

- **همه بخشهای بدنتان را از زنجیر اره دور نگهدارید. قبل از روشن کردن اره مطمئن شوید که زنجیر اره با هیچ چیز تماس نداشته باشد.** یک لحظه غفلت هنگام کار با اره زنجیری می تواند باعث گیر کردن بخشهای بدن یا لباس توسط زنجیر اره شود.
- **اره زنجیری را همواره با دست راست روی دسته عقبی و با دست چپ روی دسته جلویی نگهدارید.** نگهداشتن اره زنجیری در حالت کار به صورت برعکس، خطر جراحات را افزایش می دهد و نباید بکار گرفته شود.
- **اره زنجیری را تنها از دسته های عایق بگیرید، چون که امکان برخورد زنجیر اره با کابلهای مخفی برق وجود دارد.** تماس اره زنجیری با یک کابل حامل جریان برق می تواند به قسمتهای فلزی دستگاه جریان وارد کند و باعث ایجاد شوک الکتریکی شود.

- **از عینک ایمنی استفاده کنید. سایر تجهیزات ایمنی برای گوش، سر، دستان، پاها توصیه می شود.** لباس ایمنی مناسب خطر جراحت را از طریق به هوا پریدن تراشه یا تماس اتفاقی زنجیر اره کاهش می دهد.
- **با اره زنجیری روی درخت، روی نردبان، از پشت بام یا تکیهگاه نامتعادل کار نکنید.** کار با اره زنجیری ممکن است در این شرایط باعث جراحات سخت گردد.
- **به محکم بودن جایگاه خود توجه کنید و تنها اره زنجیری را وقتی بکار گیرید که روی یک سطح صاف، مطمئن و محکم ایستاده اید.** کف لغزنده یا سطوح بدون ثبات ممکن است باعث از دست دادن تعادل یا کنترل روی اره زنجیری شوند.
- **هنگام برش یک شاخه به ضربه به عقب فنر وار شاخه زیر فشار توجه کنید.** چنانچه فشار به رشته های چوب برسد، امکان برخورد شاخه زیر فشار با کاربر یا از دست دادن کنترل روی اره زنجیری وجود دارد.
- **هنگام بریدن بوته و درختان جوان احتیاط کنید.** جنس نازک می تواند در زنجیر اره گیر کند و به طرف شما پرت شود یا تعادل شما را به هم بزند.
- **اره زنجیری را از دسته جلویی در حالت خاموش بودن بگیرید تا زنجیر اره را از بدن شما دور نگهدارد. هنگام حمل یا نگهداری اره زنجیری روکش ایمنی آنرا بکشید.** دقت در هنگام کار با اره زنجیری خطر جراحت از طریق تماس با زنجیر اره در حرکت را کاهش می دهد.
- **از دستورات جهت روغن کاری، سفتی زنجیر و تعویض تیغه و زنجیر پیروی کنید.** شل یا سفت بودن و یا روغن کاری غیر استاندارد می تواند پارگی یا خطر ضربه به عقب را افزایش دهد.
- **فقط برای اره کاری چوب اره زنجیری را برای کارهای متفرقه ای که ذکر نشده اند، بکار نبرید. بطور مثال: اره زنجیری را جهت برش پلاستیک، فلز، دیوار یا مواد ساختمانی که از چوب نیستند، بکار نبرید.** استفاده اره زنجیری در مورد کارهای در نظر گرفته نشده باعث ایجاد موقعیتهای خطرناکی می شود.
- **این اره زنجیری برای قطع درختان در نظر گرفته نشده است.** کاربری اره زنجیری برای موارد در نظر گرفته نشده ممکن است منجر به جراحات سخت کاربر یا افراد دور او شود.
- **در صورت زدودن مواد جمع شده از اره زنجیری، سرویس یا نگهداری آن در انبار از دستورات پیروی کنید. از خاموش بودن دکمه قطع و وصل و بیرون بودن باتری اطمینان حاصل کنید.** روشن شدن اره زنجیری هنگام زدودن مواد از اره زنجیری و سرویس آن ممکن است منجر به بروز جراحات سخت گردد.
- **دستگاه را از باران یا رطوبت دور نگه دارید.** نفوذ آب به دستگاه، خطر برق گرفتگی را افزایش می دهد.
- **باتری های شارژی را از باران یا رطوبت دور نگه دارید.** نفوذ آب به باتری شارژی، خطر برق گرفتگی را افزایش می دهد.
- **دستهها و سطوح عایق را همواره خشک، تمیز و عاری از روغن و گریس نگه دارید.** دسته های لغزنده مانع ایمنی و کنترل در کار در شرایط غیر منتظره هستند.
- **دلایل و رفع ضربه به عقب:**
  وقتی که نوک ریل راهنما با یک جسم تماس پیدا کند یا چوب خم شود و زنجیر اره در محل برش گیر کند، دستگاه پس می زند.
  تماس با نوک ریل در برخی از موارد می تواند باعث ایجاد عقب گرد هایی شود که ریل راهنما را به بالا یا به طرف کاربر پرت کند.
  گیر کردن زنجیر اره روی لبه بالایی ریل راهنما می تواند ریل را به طرف کاربر پس بزند.
  هر کدام از این عکس العملها می تواند منجر به از دست دادن کنترل روی اره و ایجاد جراحت سخت شود. تنها به تجهیزات ایمنی نصب شده روی اره زنجیری اعتماد نکنید. برای کار بدون حادثه یا جراحت با اره زنجیری بایستی هنگام کار تدابیر مختلفی را در نظر بگیرید.
  ضربه به عقب نتیجه استفاده و بکارگیری نادرست از اره زنجیری است. این عکس العمل می تواند با اقدامات مشروح زیر مهار شود:
- **اره را با دو دست محکم نگهدارید، در حالی که شستها و انگشتان، دسته های اره زنجیری را در خود جای می دهند. بدن و بازوهای خود را در حالتی قرار دهید که بتوانند نیروهای حاصل از ضربه به عقب را تحمل کنند.** در صورت رعایت اقدامات مناسب، کاربر می تواند نیروهای حاصل از ضربه به عقب را کنترل کند. اره زنجیری را هرگز رها نکنید.
- **از گرفتن وضعیت غیر عادی بپرهیزید و در ارتفاع بیشتر از شانه ها اره نکنید.** بدین صورت از تماس ناخواسته نوک ریل جلوگیری می شود و کنترل بهتری روی اره زنجیری در موقعیتهای غیر منتظره فراهم می شود.
- **همواره از ریلهای یدکی و زنجیر اره های توصیه شده توسط تولید کننده استفاده کنید.** ریلهای یدکی تقلبی و زنجیر اره های بدلی می توانند باعث پارگی زنجیر یا ضربه به عقب شوند.
- **برای تیز کردن یا سرویس زنجیر اره به توصیه های تولید کننده عمل کنید.** محدود کننده های عمق بسیار پایین, گرایش به ضربه به عقب را افزایش می دهند.

سایر هشدارهای ایمنی

- **این دستگاه آهنربا دارد - آهنربا را از پلاتینهای داخل بدن یا سایر دستگاه های پزشکی مانند ضربانساز قلب یا پمپ انسولین یا دستگاههای حساس به مغناطیس و دستگاههای حاوی اطلاعات دور نگهدارید.** بوسیله آهنربا یک میدان مغناطیسی ایجاد می شود که می تواند کارکرد دستگاههای پزشکی را مختل کند یا باعث از دست رفتن اطلاعات غیر قابل بازگشت شود.
- **افراد (همچنین کودکان) دارای کاستیهای روحی و جسمی یا بدون تجربه یا آشنایی که نمی توانند ابزار برقی را با اطمینان بکار برند،**

نباید از ابزار برقی بدون نظارت یا توجیه روش کاربری بوسیله یک فرد مسؤول استفاده کنند. کودکان باید زیر نظر باشند تا اطمینان حاصل شود که آنها با ابزار برقی بازی نمی کنند.

- **ابزار الکتریکی را هنگام کار، با هر دو دست محکم گرفته و جایگاه مطمئنی برای خود انتخاب کنید.** ابزار برقی را میتوان با دو دست بهتر و مطمئن تر بکار گرفت و آنرا هدایت کرد.
- **اطمینان حاصل کنید که همه تجهیزات ایمنی و دسته ها هنگام کار با دستگاه نصب شده باشند.** سعی نکنید دستگاهی که بطور کامل نصب نشده است یا دارای تغییرات غیر مجاز می باشد را بکار برید.
- همواره اره زنجیری را با کشیدگی مناسب و خوب زنجیر بکار برید. کاربری ابزار برقی با زنجیر نصب شده در جهت اشتباه یا زنجیر تظیم نشده ممکن است منجر به بروز جراحات سخت گردد.
- تمام سوراخهای تهویه را عاری از آلودگی نگهدارید.

راهنمایی ها برای کار بهینه با باتری شارژی

- **قبل از جاگذاری باتری از خاموش بودن محصول مطمئن شوید.** قرار دادن باتری در ابزار باغبانی روشن ممکن است باعث بروز حادثه شود.
- **تنها از باتریهای در نظر گرفته شده برای این ابزار باغبانی استفاده کنید.** کاربرد سایر باتریها می تواند باعث بروز جراحت یا خطر آتش سوزی گردد.
- **باتری قابل شارژ را تغییر و باز نکنید.** خطر اتصال کوتاه وجود دارد.

باتری شارژی را در برابر گرما (مانند تابش مستقیم نور خورشید)، رطوبت، آتش، آب محفوظ بدارید. خطر انفجار وجود دارد.

- **اگر دستگاه را بکار نمیبرید، باتری شارژی را از نزدیکی با گیره های کاغذ، سکه، کلید، میخ، پیچ یا سایر اشیاء فلزی که باعث اتصال دو قطب می شوند، دور نگهدارید.** ایجاد اتصالی بین دو قطب باتری (ترمینالهای باتری) میتواند باعث سوختگی و ایجاد حریق شود.
- **در صورت استفاده غیر معمول یا آسیب دیدگی باتری شارژی ممکن است بخار خارج گردد.** هوا را تازه کنید و در صورت بروز ناراحتی به پزشک مراجعه کنید. این بخارها می توانند مجاری تنفسی را تحریک کنند.
- **تنها از باتری برای محصولات تولیدی شرکت استفاده کنید.** فقط در اینصورت باتری در برابر خطر اِعمال فشار بیش از حد محافظت میشود.
- **بوسیله ی اشیاء تیز مانند میخ یا پیچگوشتی یا تأثیر نیروی خارجی ممکن است باتری آسیب ببیند.** ممکن است اتصالی داخلی رخ دهد و باتری آتش گیرد، دود کند، منفجر شود یا بیش از حد داغ گردد.
- **از اتصال کوتاه باتری خودداری کنید.** خطر انفجار وجود دارد.
- باتری شارژی را در برابر رطوبت و تابش مستقیم نور خورشید محفوظ بدارید.
- ابزار باغبانی را شارژ کنید و باتری را در محدوده بین –20 C° تا 50 C° نگهداری کنید. باتری را در تابستان در ماشین نگذارید.
- گاه بگاه شیارهای تهویه باتری را بوسیله یک قلم موی یا برس کوچک نرم و خشک تمیز کنید.

علامت ها

علامتهای ذیل برای استفاده از جاروبرقی مهم می باشند. لطفا این علائم و معانی آنها را به خاطر بسپارید. فهم درست این علائم به شما جهت استفاده ی درست و ایمن از محصول کمک می کند.

علامت	مفهوم
	از دستکش ایمنی استفاده کنید.
	کودکان، افراد و حیوانات خانگی را دور نگه دارید.
	مسیر یا جهت حرکت
	مسیر یا جهت واکنش
	وزن
	روشن کردن
	خاموش کردن
	اقدامات مجاز
	اقدامات ممنوع
CLICK!	سر و صدای قابل شنیدن
	متعلقات/قطعات یدکی

توضیحات محصول و کارکرد

همه دستورات ایمنی و راهنمائی ها را بخوانید. اشتباهات ناشی از عدم رعایت این دستورات ایمنی ممکن است باعث برق گرفتگی، سوختگی و یا سایر جراحات های شدید شود.

به تصاویر مربوط در ابتدای بخش دفترچه راهنما توجه کنید.

موارد استفاده از دستگاه

این ابزار برقی برای اره کردن درختان و تنه آنها در نزدیکی زمین در نظر گرفته شده است. ابزار برقی را می توان جهت برشهای اریب و درازا در جهت الیاف چوب بکار برد.

این ابزار برقی برای اره کردن مواد معدنی و کانی مناسب نیست.

این ابزار برقی برای قطع درختان در نظر گرفته نشده است.

اجزاء دستگاه

شماره گذاری تصاویر اجزاء دستگاه بر اساس شکل ابزار برقی در صفحه تصاویر است.

(1) دسته عقب
(2) کلید روشن/خاموش
(3) قفل ایمنی کلید روشن/خاموش
(4) نمایشگر مقدار روغن
(5) درب مخزن روغن
(6) چرخ دنده زنجیر
(7) نازل روغن
(8) دسته جلو
(9) حفاظ دست/اهرم فعال سازی ترمز ضربه به عقب
(10) پیچ های اتصال
(11) دندانه نگهدارنده
(12) شیارهای تهویه
(13) زنجیر اره
(14) تیغه
(15) حلقه مهار یا کشش زنجیر
(16) دکمه تثبیت
(17) روکش پوششی چرخ زنجیر
(18) محافظ زنجیر
(19) دکمه آزادسازی باتری قابل شارژ
(20) باتری قابل شارژ
(21) شارژر[a]
(22) چرخک تنظیم کشش

a) **کلیه متعلقاتی که در تصویر و یا در متن آمده است، بطور معمول همراه دستگاه ارائه نمی شود.**

مشخصات فنی

اره زنجیری		PKE18V-30-28
شماره فنی		**3 600 HB8 B..**
ولتاژ نامی[A]	V	18
سرعت زنجیر در حالت آزاد	m/s	9
طول تیغه	cm	30
بخش های زنجیر اره		3/8" پروفیل کم عمق
ضخامت دندانه پیشران	mm	1,1 (0,043")
تعداد دندانه پیشران		45
حداکثر قطر برش	cm	27,5
ظرفیت مخزن روغن	ml	160
روان کاری خودکار زنجیر		●
چرخک هادی		●
وزن طبق استاندارد EN 62841-4-1[A]		
- با باتری قابل شارژ	kg	4,5 (4,0Ah)–4,6 (6,0Ah)
- بدون باتری قابل شارژ	kg	3,9
- بدون باتری قابل شارژ، تیغه یا زنجیر اره		3,3
شماره سری		رجوع کنید به شماره سری (برچسب دستگاه) روی محصول
دمای توصیه شده محیط هنگام شارژ	°C	0 ... +35
دمای مجاز محیط هنگام کار[B] و هنگام انبار کردن	°C	−20 ... +50
باتری های قابل شارژ سازگار		PBA18V...W ≥ 1.5Ah
باتری های قابل شارژ توصیه شده		PBA18V...W ≥ 4.0Ah
شارژرهای توصیه شده		...AL 18

A) بسته به نوع باتری کاربردی
B) توان محدود برای دمای 0 °C >

باتری قابل شارژ

Bosch ابزارهای برقی شارژی را هم بدون باتری قابل شارژ می فروشد. در بسته بندی می توانید دریابید که آیا باتری قابل شارژ در محتویات ارسالی ابزار برقی شما وجود دارد یا خیر.

شارژ کردن باتری قابل شارژ

◀ **تنها شارژرهای ذکر شده در مشخصات فنی را بکار برید.** تنها این دستگاه های شارژ با باتری های لیتیوم-یونی (Li-Ion) ابزار برقی شما منطبق میباشند.

نکته: باتری های قابل شارژ لیتیوم یونی به دلیل قوانین حمل و نقل بین المللی به صورت نیمه شارژ تحویل داده می شوند. برای دست یافتن به توان کامل باتری قابل شارژ، قبل از به کارگیری آن برای اولین بار، باتری را به طور کامل شارژ کنید.

نحوه قرار دادن باتری قابل شارژ

باتری شارژ شده را به داخل محفظه باتری قابل شارژ برانید تا جا بیفتد.

نحوه برداشتن باتری قابل شارژ

برای برداشتن باتری قابل شارژ، دکمه های آزادسازی باتری را فشار دهید و آن را خارج کنید. **هنگام انجام این کار از اِعمال فشار خودداری کنید.**

نشانگر وضعیت شارژ باتری قابل شارژ در ابزار برقی

نکته: هر نوع باتری قابل شارژ دارای نشانگر میزان شارژ نیست.

چراغ های LED نشانگر وضعیت شارژ باتری در باتری قابل شارژ، وضعیت شارژ باتری ها را نشان می دهند. به دلایل ایمنی، فراخوانی وضعیت شارژ تنها در حالت توقف ابزار برقی ممکن است.

جهت به نمایش در آمدن وضعیت شارژ، دکمه نشانگر وضعیت شارژ در باتری قابل شارژ را فشار دهید. این کار هنگامی که باتری قابل شارژ برداشته شده باشد، نیز ممکن است.

چراغ LED روی باتری قابل شارژ	وضعیت شارژ
4 عدد چراغ ثابت سبز	≈ 75–100 %
3 عدد چراغ ثابت سبز	≈ 50–75 %
2 عدد چراغ ثابت سبز	≈ 25–50 %
1 عدد چراغ ثابت سبز	≈ 5–25 %
1 عدد چراغ چشمک زن سبز	≈ 0–5 %

توضیحات و تذکراتی برای نحوه بهینه کار با باتری

باتری را در برابر رطوبت و آب حفظ کنید.

باتری را منحصراً در دمای بین –20 تا 50 درجه نگهداری کنید. بطور مثال باتری را در تابستان داخل اتومبیل نگذارید.

گاهبهگاه شیارهای تهویه باتری را بوسیله یک قلم موی یا برس کوچک نرم و خشک تمیز کنید.

افت قابل توجه مدت زمان کارکرد باتری که تازه شارژ شده است، نمایانگر آن است که باتری فرسوده و مستعمل شده و باید تعویض شود.

به نکات مربوط به نحوه از رده خارج کردن باتری توجه کنید.

مراقبت از باتری

جهت تضمین استفاده بهینه از باتری به راهنماییهای زیر توجه کنید:

- باتری شارژی را در برابر رطوبت و تابش مستقیم نور خورشید محفوظ بدارید.
- ابزار برقی را شارژ کنید و باتری را در محدوده بین –20 °C تا 50 °C نگهداری کنید. باتری را در تابستان در ماشین نگذارید.
- باتری را به صورت مجزا و نه در ابزار باغبانی نگهداری کنید.
- باتری را زیر تابش مستقیم نور خورشید در ابزار باغبانی قرار ندهید.
- دمای بهینه جهت نگهداری باتری 5 °C است.
- گاه بگاه شیارهای تهویه باتری را بوسیله یک قلم موی یا برس کوچک نرم و خشک تمیز کنید.

مدت زمان کارایی بسیار کوتاه پس از شارژ، نشاندهنده فرسوده بودن باتری شارژی است و بایستی تعویض شود.

نصب

برای ایمنی شما

◀ **توجه! ابزار برقی را قبل از سرویس یا تمیز کاری خاموش کنید و باتری آنرا بیرون بکشید.**

◀ **احتیاط! زنجیر تیز است. هنگام کار با زنجیر اره همواره از دستکش ایمنی استفاده کنید.**

◀ **زنجیر اره را به هیچ عنوان در نزدیکی اشخاص، کودکان یا حیوانات و یا در صورت مصرف الکل، مواد مخدر یا داروهای خواب آور بکار نگیرید.**

◀ **فقط هنگامی از اره زنجیری استفاده کنید، که روکش پوششی آن به درستی نصب شده باشد.**

نحوه نصب تیغه و کشش زنجیر اره (رجوع کنید به تصاویر B1 – B6)

◀ **احتیاط! کِشش زنجیر اره را هنگام داغ بودن آن تنظیم نکنید.**

◀ **برای این منظور از ابزار استفاده نکنید.**

- اره زنجیری را با روکش پوششی **(17)** رو به بالا روی سطحی مناسب قرار دهید.
- هنگامی که تیغه از اره زنجیری جدا می شود، مطمئن شوید که چرخ مهار **(22)** روی تیغه بطور کامل خلاف جهت حرکت عقربه ساعت بچرخد.
- تیغه **(14)** را با دماغه عمودی رو به بالا نگه دارید و یک زنجیر اره جدید یا تیز شده **(13)** در جهت صحیح روی تیغه وصل کنید (رجوع کنید به تصویر **B1**).

- مطمئن شوید، که زنجیر اره **(13)** به درستی در شکاف دور کل تیغه قرار بگیرد.
- زنجیر اره را دور چرخ زنجیر **(6)** قرار دهید و تیغه **(14)** را روی پیچ های اتصال **(10)** برانید.
- بررسی کنید، که همه قطعات به خوبی قرار گرفته باشند و تیغه را با زنجیر اره در این موقعیت نگه دارید.
- سپس چرخ مهار **(22)** را در جهت حرکت عقربه ساعت بچرخانید، تا زنجیر اره تا حدی مهار و کشیده شود و روی تیغه نصب گردد.
- روکش پوششی **(17)** را قرار دهید و دکمه تثبیت **(16)** را در جهت حرکت عقربه ساعت بچرخانید، تا روکشش پوششی تا حدی در جای خود قرار بگیرد.
- حلقه مهار زنجیر **(15)** را در جهت حرکت عقربه ساعت بچرخانید، تا زمانی که مقاومت کمی در برابر چرخش احساس کنید.
- حلقه مهار زنجیر **(15)** را با چرخاندن دکمه تثبیت **(16)** در جهت حرکت عقربه ساعت، قفل کنید. با پوشیدن دستکش، کشش زنجیر اره را با بلند کردن زنجیر اره **(13)** از وسط ریل زنجیری **(14)** بررسی کنید. مهار زنجیر زمانی حاصل می شود، که زنجیر اره **(13)** را بتوان حدود 6 mm - 4 از ریل زنجیری در برابر وزن دستگاه **(14)** بلند کرد.
- اگر تنظیم کشش زنجیر ضروری است، دکمه قفل **(16)** را حداقل یک دور کامل خلاف جهت حرکت عقربه ساعت بچرخانید، تا آزاد شود، کشش زنجیر را با چرخاندن حلقه مهار زنجیر **(15)** تنظیم کنید و این مراحل را تکرار نمایید.
- به محض اینکه کشش صحیح زنجیر حاصل شد، حلقه مهار زنجیر **(15)** را محکم نگه دارید و دکمه تثبیت **(16)** را در جهت حرکت عقربه ساعت بچرخانید.
- اگر زنجیر خیلی سفت است، دکمه تثبیت **(16)** را باز کنید و مراحل کشش را تکرار کنید.

نکته: زنجیر اره را خیلی محکم نکنید - کشش بیش از حد منجر به سایش بیش از حد می شود و عمر زنجیر اره را کوتاه می کند و می تواند به ریل زنجیری آسیب برساند.

نکته: زنجیرهای اره جدید در صورت استفاده برای اولین بار ممکن است به میزان قابل توجهی بلند باشند. باتری قابل شارژ را خارج کرده و کشش زنجیر اره را در دو ساعت اول کار به طور منظم بررسی کنید.

پر کردن مخزن روغن (رجوع کنید به تصویر D)

نکته: اره زنجیری بدون روغن مخصوص زنجیر اره تحویل داده می شود. خیلی مهم است، که قبل از استفاده، آن را با روغن پر کنید. استفاده از اره زنجیری بدون روغن زنجیر اره یا با سطح روغن کمتر از علامت حداقل، به تیغه و زنجیر اره آسیب می رساند.

برای پر کردن مخزن روغن اقدامات زیر را انجام دهید:

- اره زنجیری را در حالی که درب مخزن روغن **(5)** رو به بالا باشد، روی سطح کار مناسبی قرار دهید.
- دور درب مخزن روغن **(5)** را تمیز کنید. برای از بین بردن آلودگی ها، از یک دستمال تمیز استفاده کنید.
- درب مخزن روغن **(5)** را خلاف جهت حرکت عقربه ساعت بچرخانید.
- با احتیاط مخزن روغن را با روغن مخصوص زنجیر اره پر کنید.
- هنگام ریختن روغن زنجیر اره، دقت کنید که هیچ آلودگی یا جسم خارجی در مخزن روغن وارد نشود.
- درب مخزن روغن **(5)** به اره زنجیری وصل است. دقت کنید، که درب مخزن روغن هنگام پر کردن، دهانه مخزن را مسدود نکند.
- با نمایشگر مقدار روغن **(4)** می توانید سطح روغن را هنگام کار کنترل کنید. وقتی به حداقل سطح روغن رسید، آن را دوباره پر کنید.
- درب مخزن روغن **(5)** را بگذارید و آن را محکم کنید.

نکته: برای دستیابی به عملکرد مطلوب، همواره از روغن در نظر گرفته شده برای اره زنجیری استفاده کنید. استفاده از روغن تأیید نشده ممکن است عملکرد سیستم روغن را مختل کند و گارانتی را باطل کند.

روغنکاری زنجیر اره (رجوع کنید به تصویر F3)

طول عمر و توان برش زنجیر اره به روغن کاری بهینه بستگی دارد. بدین جهت، زنجیر اره در هنگام کار بوسیله نازل روغن **(7)** به صورت خودکار با روغن چسبنده چرب می شود.

همواره کنترل کنید که زنجیر اره درست روغنکاری شده باشد:

- اره زنجیری را در صورت پر بودن باک روغن از نوک تیغه به طرف یک سطح روشن بگیرید.
- بگذارید ابزار برقی تقریبا 1 دقیقه کار کند تا روغن در سطح روشن دیده شود.
- چنانچه روغنی دیده نمی شود، رجوع کنید به رفع ایراد "زنجیر اره خشک است".
- چنانچه سیستم روغنکاری همچنان کار نمی کند، به یکی از نمایندگی های Bosch مراجعه کنید.

تذکر: فیلتر روغن در باک روغن تعبیه شده است. جهت تمیزکاری یا رفع نقص به نمایندگی مجاز Bosch مراجعه کنید.

تذکر: روغن در دماهای پایین، غلیظ می شود که اینگونه روغن رسانی کاهش می یابد.

کاربری

- ◀ **پیش از کاربری تمام راهنماییها و موارد دستورات ایمنی را بخوانید.**
- ◀ **همیشه از لباس و تجهیزات ایمنی شخصی استفاده کنید.**
- ◀ **پیش از کاربری، سرویسکاری های لازم را انجام دهید.**

- **پیش از کاربری همواره وضعیت ابزار و زنجیر، سطح روغن و نصب درست را کنترل کنید. اره زنجیری را تنها در وضعیت بی نقص بکار برید.**
- **همیشه دقت کنید که محیط خشک و بدون مانع باشد و هیچ فرد دیگری در محیط کار نباشد.**
- **به محکم بودن جایگاه خود توجه کنید و تنها اره زنجیری را وقتی بکار گیرید که روی یک سطح صاف، مطمئن و محکم ایستاده اید.**
- **با اره زنجیری روی نردبان یا بالای ارتفاع شانه کار نکنید.**
- **هرگز از فاصله زیاد یا با بازوان کشیده کار نکنید.**
- **اره زنجیری را همواره با هر دو دست سفت نگهدارید.**
- **اره زنجیری را روی زمین رها نکنید. خطر واژگونی!**
- **سیگار نکشید و هیچ گونه آتش یا شعله ای را نزدیک محوطه کاری نیاورید. گرد حاصل از کار با اره زنجیری ممکن است سریع آتش بگیرد.**
- **پس از خاموش شدن خودکار دستگاه، دوباره روی کلید خاموش/روشن فشار نیاورید. در غیر اینصورت ممکن است باتری آسیب ببیند.**

تذکر: اره زنجیری, بدون روغن زنجیر اره ارسال می شود. اره زنجیری را تنها پس از پر کردن مخزن روغن با روغن مخصوص زنجیر استفاده کنید.

- **کاربری اره زنجیری با زنجیر نصب شده در جهت اشتباه یا زنجیر تنظیم نشده ممکن است منجر به بروز پارگی زنجیر، ضربه به عقب یا/و جراحات سخت گردد.**
- **زنجیر اره های نو ممکن است در اولین بار کاربری بسیار افزایش طول پیدا کنند.**
- **در حین کار، کشش زنجیر را بطور منظم بررسی کنید.** از نظر نصب صحیح، (رجوع کنید به „نحوه نصب تیغه و کشش زنجیر اره (رجوع کنید به تصاویر **B6** – **B1**)“, صفحه 354).

کاربری صحیح اره زنجیری (رجوع کنید به تصویر I)

همواره از دستورات کاربری موجود در این بخش استفاده کنید:

- همیشه از دستکش ضد لغزش برای ایستایی و حفاظت بالا استفاده کنید.
- اره را هنگام کار با دو دست محکم نگهدارید.
- دست راست خود را روی دسته پشتی و دست چپ را روی دسته جلویی بگذارید به طوری که شستان و انگشتان شما دور اره زنجیری قرار گرفته باشند. (رجوع کنید به تصویر **F2**)
- تعادل خود نسبت به وزن را حفظ کنید و پاها را روی زمین محکم قرار دهید.
- آرنج چپ خود را در حالت "کشیده" و ثابت قرار دهید تا ضربات به عقب احتمالی را دفع کنید.
- هرگز با بازوهای کشیده و باز کار نکنید.
- اره زنجیری را محکم در دست بگیرید و بازوی چپ را سفت کنید تا کنترل روی اره زنجیری را در صورت بروز ضربه به عقب برقرار کنید.
- اره زنجیری را سمت راست بدن خود بگیرید.
- دقت کنید که هیچ بخشی از بدن شما در مسیر خط برش قرار نگیرد. یک ضربه به عقب ممکن است اره زنجیری را به سمت بدن شما پرت کند. (رجوع کنید به تصویر **I**) توسط ضربه به عقب ممکن است اره زنجیری به سمت بدن شما پرت شود. (رجوع کنید به تصویر **I**)

کلید روشن/خاموش (رجوع کنید به تصویر F1)

- **همیشه از دستکش ضد لغزش برای ایستایی و حفاظت بالا استفاده کنید.**

قبل از روشن کردن:

- محافظ زنجیر **(18)** را جدا کنید.
- باتری قابل شارژ را جاگذاری کنید.
- اره زنجیری را با هر دو دسته محکم بگیرید و بدن خود را خارج از محدوده زنجیر اره نگه دارید. (رجوع کنید به تصویر **I**).

روشن کردن:

- اهرم فعال سازی ترمز ضربه به عقب **(9)** را از موقعیت **O** به موقعیت **I** به سمت دسته جلو **(8)** بکشید.
- قفل ایمنی کلید روشن/خاموش **(3)** را فشار دهید، سپس کلید روشن/خاموش **(2)** را فشار داده و آن را نگه دارید.
- به محض حرکت اره زنجیری، قفل ایمنی کلید روشن/خاموش را رها کنید.
- قبل از کار کردن روی چوب، زنجیر اره باید با سرعت تمام کار کند.

نکته: اگر قبل از استفاده، اهرم فعال سازی ترمز ضربه به عقب **(9)** به درستی غیرفعال نشده باشد، اره زنجیری نمی تواند شروع به کار کند.

خاموش کردن:

- کلید روشن/خاموش **(2)** را آزاد کنید. قفل ایمنی کلید روشن/خاموش به وضعیت ایمنی/قفل بر می گردد.
- پس از استفاده، اهرم را برای فعال سازی ترمز ضربه به عقب **(9)** از موقعیت 1 به 2 به سمت جلو برانید و از دسته جلو فاصله بگیرید **(8)**.

روش عمومی برش (رجوع کنید به تصویر G)

- کاربران بدون تجربه بایستی برش تنهها را روی یک خَرک تمرین کنند.
- در حالت خاموش بودن اره زنجیری، وضعیت درست خود را نسبت به چوب تنظیم کنید.
- اره زنجیری را روشن کنید و مطمئن شوید که به بالاترین سرعت رسیده است، پیش از اینکه با چوب تماس پیدا کند.
- برش را شروع کنید، اینگونه که دندانه نگهدارنده **(11)** را به چوب.می فشارید تا روند برش را تثبیت شود.

- اگر تنه درختان کلفت را برش می دهید، از دندانه نگهدارنده به عنوان اهرم استفاده کنید، به اینصورت که دندانه نگهدارنده را در حال برش آهسته به درجه پایین تر بر می گردانید. بدین منظور اره زنجیری را کمی به عقب بکشید، تا دندانه نگهدارنده باز شود و اره زنجیری را روی یک سطح صاف بگذارید تا اره کاری را ادامه دهید. در حین این کار، اره زنجیری را از محل برش بیرون نیاورید.
- بگذارید اره زنجیری در طول کل برش روشن باشد و سرعت را ثابت نگهدارید.
- هنگام اره کردن روی زنجیر اره فشار نیاورید، بلکه بگذارید که خود به خود کار کند.
- اره زنجیری را همیشه در حال روشن بودن از محل برش بیرون بکشید.
- در انتهای برش اره احتیاط کنید. به محض اینکه اره زنجیری برش خود را آزادانه انجام داد، سنگینی دستگاه به صورت غیر منتظره تغییر می کند. خطر جراحت پاها وجود دارد.
- کلید قطع و وصل را به محض پایان برش رها کنید تا زنجیر متوقف شود و ترمز ضربه به عقب**(9)** را درست در حالت O (رجوع کنید به تصویر **F1**) قرار دهید

ضربه به عقب اره (رجوع شود به تصویر H)

با فهم اصولی از ضربه به عقب می توانید ضربه های به عقب پیش آمده را کاهش دهید تا منجر به سانحه نگردد.

دقت کنید که محکم روی زمین بایستید و تعادل خود را حفظ کنید.

ضربه به عقب اره یعنی بالا و پایین پریدن ناگهانی اره زنجیری در حال کار که می تواند هنگام تماس نوک تیغه با جسم مورد برش یا گیر کردن زنجیر رخ دهد.

در صورت بروز ضربه به عقب اره، اره زنجیری به شکل غیر قابل انتظاری عکس العمل نشان می دهد و می تواند باعث جراحات سختی روی کاربر و سایر افراد نزدیک به او گردد.

بخصوص هنگام برش جانبی، مورب و نیز طولی احتیاط کنید. در این گونه برش ها، دندانه نگهدارنده **(11)** را معمولا نمی توان بکار برد.

از دستورات احتیاطی زیر به منظور کاهش بروز ضربه به عقب پیروی کنید:

- همیواره به کاربری صحیح اره زنجیری توجه کنید.
- اره زنجیری را محکم در دست بگیرید و بازوی چپ را سفت کنید تا کنترل روی اره زنجیری را در صورت بروز ضربه به عقب برقرار کنید.
- پیش از برش از تمیز بودن و خالی بودن محیط از موانع اطمینان حاصل کنید. دقت کنید که نوک تیغه با تنه درخت، شاخه، حصار یا مانعی دیگری که هنگام کار ممکن است با اره برخورد کند، تماس پیدا نکند.

تذکر: در صورت برخورد تیغه با یک مانع، ممکن است ضربه به عقب پیش آید.

- همواره با سرعت کامل اره زنجیری برش دهید. کلید قطع و وصل **(2)** را تا انتها فشار دهید و یک سرعت برش ثابت را نگهدارید.
- منحصراً از تیغه ها و زنجیرهای توصیه شده Bosch با ضربه به عقب کم استفاده کنید.

ترمز ضربه به عقب

ترمز ضربه ی به عقب **(9)** که واحد حفاظتی است که در صورت ضربه به عقب زنجیر اره روی حفاظ دستی جلویی.فعال می شود. زنجیر اره بدون درنگ متوقف می شود. اینگونه خطر جراحت توسط ضربه به عقب کاهش می یابد.

تست کنید آیا ترمز ضربه به عقب کار می کند:

- اره زنجیری را همواره با هر دو دست سفت نگهدارید.
- اره زنجیری را روشن کنید.
- چنانچه اره زنجیری چرخید، اهرم را به ساعد دست به جلو بفشارید تا ترمز ضربه به عقب**(9)** را فعال کنید. چنانچه اره زنجیری در تست، فورا متوقف نشد، از آن استفاده نکنید.

تذکر: اره زنجیری را در حالت کاربری عادی با فعال کردن عمدی اهرم ترمز ضربه به عقب **(9)** متوقف نکنید.

اره کردن تنهها (رجوع کنید به تصاویر I)

- همواره تنهها را پیش از ارهکاری ایمن کنید.
- تنهها را همیشه از طرف نقطههای ایمن شده ببرید تا از گیر کردن تنه یا زنجیر جلوگیری شود.
- دقت کنید که زنجیر اره هرگز با سطح زمین یا تجهیزات برش تماس پیدا نکند.
- به خاطر خطر سر خوردن به تکه های درخت، شاخه ها، ریشه ها و غیره توجه کنید.

اره کردن چوب تحت فشار (رجوع کنید به تصویر L)

- اره کردن چوب، شاخه ها یا درختان تحت فشار بایستی توسط افراد متخصص انجام گردد. احتیاط کامل توصیه می شود. خطر حادثه شدید وجود دارد.

کاهش بار شاخه یا درخت (رجوع کنید به تصویر K)

- منظور از کاهش بار یعنی جدا کردن شاخه های درخت افتاده شده یا ساقههای یک شاخه بزرگ.
- شاخه هایی که به طرف پایین آمده اند و درخت را نگهداشته اند را ابتدا جدا نکنید.
- شاخههای کوچک را با یک برش جدا کنید.

جستجوی خطا

چنانچه ابزار برقی شما خوب کار نمی کند، جدول زیر شما را جهت یافتن خطا و ارائه راه حل راهنمایی می کند. چنانچه از این طریق نتوانستید مشکل را برطرف کنید به تعمیرکار خود مراجعه کنید.

توجه: ابزار برقی را قبل از جستجوی خطا خاموش کنید و باتری آن را بیرون بکشید.

علایم	دلایل ممکن	راه حل
اره زنجیری کار نمی کند	ترمز ضربه به عقب فعال شده است	رجوع کنید به تصویر **F1**
	شارژ باتری تمام شده است	باتری را شارژ کنید، رجوع کنید به "توصیه هایی در مورد شارژ کردن"
	محافظ موتور فعال شده است	بگذارید موتور خنک شود
	باتری قابل شارژ خیلی سرد/خیلی داغ است	بگذارید باتری قابل شارژ گرم/سرد شود
	ابزار برقی خراب است	به خدمات مشتریان مراجعه کنید
	کشیدگی زنجیر خیلی سفت است	کشش زنجیر را تنظیم کنید.
اره زنجیری بطور متناوب کار می کند	شارژ باتری تمام شده است	باتری را شارژ کنید، رجوع کنید به "توصیه هایی در مورد شارژ کردن"
	ابزار برقی خراب است	به خدمات مشتریان مراجعه کنید
روغن اضافی	روغن باقیمانده در ناحیه زنجیر و چرخ دنده	(رجوع کنید به „مراقبت و سرویس“، صفحه 359)
زنجیر اره را خشک کنید	عدم وجود روغن در مخزن روغن	روغن اضافه کنید، رجوع کنید به "روان کاری زنجیر اره"
	نازل روغن **(7)** مسدود شده است	نازل روغن **(7)** را تمیز کنید
	فیلتر روغن گرفته است	با خدمات مشتریان بوش تماس بگیرید
زنجیر اره/ریل زنجیری داغ است	عدم وجود روغن در مخزن روغن	روغن اضافه کنید
	کشیدگی زنجیر خیلی سفت است	کشش زنجیر را تنظیم کنید.
	زنجیر اره کند است	زنجیر اره را تعویض کنید
	کانال خروج روغن گرفته است	به خدمات مشتریان مراجعه کنید
اره زنجیری صدا می دهد، می لرزد یا به درستی نمی بُرد	کشیدگی زنجیر خیلی کم (شل) است	کشش زنجیر را تنظیم کنید
	زنجیر اره کند است	زنجیر اره را تعویض کنید
	زنجیر اره فرسوده شده است	زنجیر اره را تعویض کنید
	دندانه های اره در جهت نادرستی قرار گرفته اند	زنجیر اره را درست نصب کنید
	تیغه آسیب دیده یا فرسوده شده است	تیغه را تعویض کنید یا با خدمات مشتریان بوش تماس بگیرید
لرزش ها/صداهای شدید	ابزار برقی خراب است	به خدمات مشتریان مراجعه کنید
	زنجیر اشتباه نصب شده است	بررسی کنید که زنجیر درست نصب شده باشد، رجوع کنید به "نصب تیغه و کشش زنجیر اره".
زمان اره کردن به ازای هر بار شارژ باتری بسیار کوتاه است	اصطکاک بیش از حد به دلیل عدم روان کاری	از روان کاری زنجیر اطمینان حاصل کنید (رجوع کنید به "روان کاری زنجیر اره")
	زنجیر اره باید تمیز شود	زنجیر اره را تمیز کنید
	تکنیک اره کردن ضعیف	رجوع کنید به "کار کردن با اره زنجیری"
	باتری بطور کامل شارژ نشده است	باتری را شارژ کنید، رجوع کنید به "توصیه هایی در مورد شارژ کردن"
	باتری خارج از محدوده دمای مجاز محیط است	بگذارید باتری در دمای اتاق گرم شود (در محدوده دمای مجاز 45 °C–0)
	کشیدگی زنجیر خیلی سفت است	کشش زنجیر را تنظیم کنید.
	زنجیر اره کند است	زنجیر اره را تعویض کنید
زنجیر اره آهسته حرکت می کند	شارژ باتری تمام شده است	باتری را شارژ کنید، رجوع کنید به "توصیه هایی در مورد شارژ کردن"
	باتری خارج از محدوده دمای مجاز محیط است	بگذارید باتری در دمای اتاق گرم شود (در محدوده دمای مجاز 45 °C–0)

مراقبت و سرویس

سرویس، تمیز کردن و نگهداری

◀ **توجه! ابزار برقی را قبل از سرویس یا تمیز کاری خاموش کنید و باتری آنرا بیرون بکشید.**

◀ **همیشه از لباس و تجهیزات ایمنی شخصی استفاده کنید.**

◀ **اره زنجیری را از لحاظ داشتن معایبی مانند داشتن دندانه های آسیب دیده، شل و از بین رفته و یا شل بودن اتصالات و داشتن قسمتهای فرسوده یا آسیب دیده کنترل کنید.**

◀ **ابزار باغبانی را دستکاری نکنید.** تغییرات غیر مجاز ممکن است ایمنی ابزار باغبانی شما را مختل و یا ایجاد سر و صدای شدید یا لرزش کنند.

مراقبت، تعمیر و تمیز کردن دستگاه

– ابزار برقی و شیارهای تهویه را همواره تمیز نگهدارید تا بتوان بخوبی و با اطمینان کار کرد.
– از استفاده آب، مواد حلال و سایش برای تمیز کردن دستگاه خودداری کنید.
– برای تمیز کردن آلودگیها از ابزار برقی، از یک دستمال تمیز یا برس سفت استفاده کنید.
– از یک پارچه تمیز استفاده کنید تا بهآرامی آلودگیها را از نازل روغن **(7)**پاک کنید. اطمینان حاصل کنید که هیچ گونه آلودگی وارد نازل روغن **(7)** نشود، زیرا این امر میتواند باعث انسداد و مشکلات روغنکاری شود.

سرویس زنجیر اره

– تیغه و زنجیر اره را قبل از نگهداری محصول برای مدت طولانی، تمیز کنید تا از گیر کردن قطعات جلوگیری شود.

زنجیر اره را به ترتیب زیر تمیز کنید:

– روکش پوششی **(17)**، تیغه **(14)** و زنجیر اره **(13)** را از اره زنجیری جدا کنید و آنها را با یک برس قوی تمیز کنید.
– زنجیر اره را از نظر آسیب دیدگی بررسی کنید و زنجیر اره را تعویض یا تیز کنید.

تعویض و تیز کردن زنجیر اره

◀ **برای کار بهینه و مطمئن نیاز به یک زنجیر اره تیز است.**

◀ **هرگز زنجیر اره را خودتان تیز نکنید، مگر اینکه در این باره تجربه دارید.**

زنجیره اره ممکن است پس از کاربری طولانی یا به علت تماس با سایر اجسام غیر چوبی، کند شود.

– زنجیر اره را با متعلقات زنجیر اره Bosch تعویض کنید و بگذارید زنجیره اره توسط متخصص تیز شود، رجوع کنید به متعلقات.
– برای نصب زنجیر ازه روی ابزار (رجوع کنید به „نحوه نصب تیغه و کشش زنجیر اره (رجوع کنید به تصاویر **B6** – **B1**)“, صفحه 354).

سرویس تیغه

◀ **تنها وقتی تیغه زا تعویض کنید که محصول و راهنمایی های مربوط به آن را دقیق می شناسید، در غیر این صورت به نمایندگی Bosch مراجعه نمایید.**

◀ **منحصراً از تیغه های یدکی توصیه شده Bosch استفاده کنید.**

تیغه را از لحاظ ترک خوردگی یا فرسودگی کنترل کنید. تیغه را در صورت آسیب دیدگی تعویض کنید. راهنمایی های لازم را برای تعویض تیغه در اینجا (رجوع کنید به „نحوه نصب تیغه و کشش زنجیر اره (رجوع کنید به تصاویر **B6** – **B1**)“, صفحه 354) ببینید.

قطعات یدکی و متعلقات (رجوع کنید به تصویر L)

در www.bosch-pt.com اطلاعات درباره قطعات یدکی و نیز نقشه های باز را پیدا می کنید.

حمل و نقل و نگهداری اره زنجیری

پیش از روشن کردن اره زنجیری:

– همشه باتری را جدا کنید.
– در صورت کار نکردن با اره زنجیری، برای جلوگیری از ایجاد جراحت، روکش محافظ اره **(18)** را روی تیغه **(14)** قرار دهید.
– ترمز زنجیر را بکشید، به اینصورت که محافظ دست/ ترمز زنجیر را به جلو می رانید.
– توصیه می شود، اره زنجیری را با تیغه به طرف عقب حمل کنید.

پیش از نگهداری اره زنجیری در انبار، مراحل زیر را علاوه بر اقدامات موجود برای حمل اره زنجیری انجام دهید:

– پیش از نگهداری اره زنجیری در انبار، باک روغن را خالی کنید و آن را دوباره پیش از کاربری پر کنید.
– اره زنجیری را در یک جای خشک، امن و دور از دسترس کودکان قرار دهید.
– هیچگاه جسمی را روی اره زنجیری قرار ندهید.

خدمات و مشاوره با مشتریان

ایران

تلفن: 86092057 -9821+

لینک آدرس های خدمات و شرایط گارانتی ما را در صفحه آخر مشاهده نمایید.

برای هرگونه سؤال و یا سفارش قطعات یدکی، حتماً شماره فنی 10 رقمی کالا را مطابق برچسب روی ابزار برقی اطلاع دهید.

از رده خارج کردن دستگاه

ابزار های باغبانی، باتری ها، متعلقات و بسته بندی آن، باید طبق مقررات حفظ محیط زیست از رده خارج و بازیافت شوند.

محصولات و باتری ها/ باتری های قابل شارژ را داخل زباله دان خانگی نیندازید!

فقط برای کشورهای عضو اتحادیه اروپا:

دستگاههای کهنه و غیر قابل استفاده طبق آئین نامه و دستورالعمل اروپائی 2012/19/EU و باتریهای خراب یا فرسوده براساس آیین نامه ی

اروپایی 2006/66/EG بایستی جداگانه و متناسب با محیط زیست جمع آوری شوند.

در صورت دفع غیر اصولی دستگاه های کهنه الکتریکی و الکترونیکی ممکن است به دلیل وجود مواد خطرناک درونشان، اثرات مضری روی محیط زسیت و سلامتی انسان بگذارند.

Legal Information and Licenses

1 - Open Source Components

1.1 - Infineon TLE987x_DFP 1.5.0 - BSD 3-Clause

Copyright (c) 2014-2020, Infineon Technologies AG. All rights reserved.

Redistribution and use in source and binary forms, with or without modification,are permitted provided that the following conditions are met:

- Redistributions of source code must retain the above copyright notice, this list of conditions and the following disclaimer.
- Redistributions in binary form must reproduce the above copyright notice, this list of conditions and the following disclaimer in the documentation and/or other materials provided with the distribution.
- Neither the name of Infineon Technologies AG nor the names of its contributors may be used to endorse or promote products derived from this software without specific prior written permission.

THIS SOFTWARE IS PROVIDED BY THE COPYRIGHT HOLDERS AND CONTRIBUTORS "AS IS"AND ANY EXPRESS OR IMPLIED WARRANTIES, INCLUDING, BUT NOT LIMITED TO, THEIMPLIED WARRANTIES OF MERCHANTABILITY AND FITNESS FOR A PARTICULAR PURPOSE AREDISCLAIMED. IN NO EVENT SHALL THE COPYRIGHT HOLDER OR CONTRIBUTORS BE LIABLEFOR ANY DIRECT, INDIRECT, INCIDENTAL, SPECIAL, EXEMPLARY, OR CONSEQUENTIALDAMAGES (INCLUDING, BUT NOT LIMITED TO, PROCUREMENT OF SUBSTITUTE GOODS ORSERVICES; LOSS OF USE, DATA, OR PROFITS; OR BUSINESS INTERRUPTION) HOWEVERCAUSED AND ON ANY THEORY OF LIABILITY, WHETHER IN CONTRACT, STRICT LIABILITY,OR TORT (INCLUDING NEGLIGENCE OR OTHERWISE) ARISING IN ANY WAY OUT OF THE USEOF THIS SOFTWARE, EVEN IF ADVISED OF THE POSSIBILITY OF SUCH DAMAGE.

1.2 - ARM Cortex-M CMSIS V5.6.0 - Apache-2.0

Copyright (c) 2009-2019 Arm Limited. All rights reserved.

Licensed under the Apache License, Version 2.0 (the "License");you may not use this file except in compliance with the License.You may obtain a copy of the License at
http://www.apache.org/licenses/LICENSE-2.0

Unless required by applicable law or agreed to in writing, softwaredistributed under the License is distributed on an "AS IS" BASIS,WITHOUT WARRANTIES OR CONDITIONS OF ANY KIND, either express or implied.
See the License for the specific language governing permissions andlimitations under the License.

2 - Common License

2.1 - Apache License 2.0

Apache License
Version 2.0, January 2004
http://www.apache.org/licenses/

TERMS AND CONDITIONS FOR USE, REPRODUCTION, AND DISTRIBUTION

1. Definitions.

"License" shall mean the terms and conditions for use, reproduction, and distribution as defined by Sections 1 through 9 of this document.

"Licensor" shall mean the copyright owner or entity authorized by the copyright owner that is granting the License.

"Legal Entity" shall mean the union of the acting entity and all other entities that control, are controlled by, or are under common control with that entity. For the purposes of this definition, "control" means (i) the power, direct or indirect, to cause the direction or management of such entity, whether by contract or otherwise, or (ii) ownership of fifty percent (50%) or more of the outstanding shares, or (iii) beneficial ownership of such entity.

"You" (or "Your") shall mean an individual or Legal Entity exercising permissions granted by this License.

"Source" form shall mean the preferred form for making modifications, including but not limited to software source code, documentation source, and configuration files.

"Object" form shall mean any form resulting from mechanical transformation or translation of a Source form, including but not limited to compiled object code, generated documentation, and conversions to other media types.

"Work" shall mean the work of authorship, whether in Source or Object form, made available under the License, as indicated by a copyright notice that is included in or attached to the work (an example is provided in the Appendix below).

"Derivative Works" shall mean any work, whether in Source or Object form, that is based on (or derived from) the Work and for which the editorial revisions, annotations, elaborations, or other modifications represent, as a whole, an original work of authorship. For the purposes of this License, Derivative Works shall not include works that remain separable from, or merely link (or bind by name) to the interfaces of, the Work and Derivative Works thereof.

"Contribution" shall mean any work of authorship, including the original version of the Work and any modifications or additions to that Work or Derivative Works thereof, that is intentionally submitted to Licensor for inclusion in the Work by the copyright owner or by an individual or Legal Entity authorized to submit on behalf of the copyright owner. For the purposes of this definition, "submitted" means any form of electronic, verbal, or written communication sent to the Licensor or its representatives, including but not limited to communication on electronic mailing lists, source code control systems, and issue tracking systems that are managed by, or on behalf of, the Licensor for the purpose of discussing and improving the Work, but excluding communication that is conspicuously marked or otherwise designated in writing by the copyright owner as "Not a Contribution."

"Contributor" shall mean Licensor and any individual or Legal Entity on behalf of whom a Contribution has been received by Licensor and subsequently incorporated within the Work.

2. Grant of Copyright License. Subject to the terms and conditions of this License, each Contributor hereby grants to You a perpetual, worldwide, non-exclusive, no-charge, royalty-free, irrevocable copyright license to reproduce, prepare Derivative Works of, publicly display, publicly perform, sublicense, and distribute the Work and such Derivative Works in Source or Object form.

3. Grant of Patent License. Subject to the terms and conditions of this License, each Contributor hereby grants to You a perpetual, worldwide, non-exclusive, no-charge, royalty-free, irrevocable (except as stated in this section) patent license to make, have made, use, offer to sell, sell, import, and otherwise transfer the Work, where such license applies only to those patent claims licensable by such Contributor that are necessarily infringed by their Contribution(s) alone or by combination of their Contribution(s) with the Work to which such Contribution(s) was submitted. If You institute patent litigation against any entity (including a cross-claim or counterclaim in a lawsuit) alleging that the Work or a Contribution incorporated within the Work constitutes direct or contributory patent infringement, then any patent licenses granted to You under this License for that Work shall terminate as of the date such litigation is filed.

4. You must give any other recipients of the Work or Derivative Works a copy of this License; and

(a) You must give any other recipients of the Work or Derivative Works a copy of this License; and

(b) You must cause any modified files to carry prominent notices stating that You changed the files; and

(c) You must retain, in the Source form of any Derivative Works that You distribute, all copyright, patent, trademark, and attribution notices from

the Source form of the Work, excluding those notices that do not pertain to any part of the Derivative Works; and

(d) If the Work includes a "NOTICE" text file as part of its distribution, then any Derivative Works that You distribute must include a readable copy of the attribution notices contained within such NOTICE file, excluding those notices that do not pertain to any part of the Derivative Works, in at least one of the following places: within a NOTICE text file distributed as part of the Derivative Works; within the Source form or documentation, if provided along with the Derivative Works; or, within a display generated by the Derivative Works, if and wherever such third-party notices normally appear. The contents of the NOTICE file are for informational purposes only and do not modify the License. You may add Your own attribution notices within Derivative Works that You distribute, alongside or as an addendum to the NOTICE text from the Work, provided that such additional attribution notices cannot be construed as modifying the License.

You may add Your own copyright statement to Your modifications and may provide additional or different license terms and conditions for use, reproduction, or distribution of Your modifications, or for any such Derivative Works as a whole, provided Your use, reproduction, and distribution of the Work otherwise complies with the conditions stated in this License.

5. Submission of Contributions. Unless You explicitly state otherwise, any Contribution intentionally submitted for inclusion in the Work by You to the Licensor shall be under the terms and conditions of this License, without any additional terms or conditions. Notwithstanding the above, nothing herein shall supersede or modify the terms of any separate license agreement you may have executed with Licensor regarding such Contributions.

6. Trademarks. This License does not grant permission to use the trade names, trademarks, service marks, or product names of the Licensor, except as required for reasonable and customary use in describing the origin of the Work and reproducing the content of the NOTICE file.

7. Disclaimer of Warranty. Unless required by applicable law or agreed to in writing, Licensor provides the Work (and each Contributor provides its Contributions) on an "AS IS" BASIS, WITHOUT WARRANTIES OR CONDITIONS OF ANY KIND, either express or implied, including, without limitation, any warranties or conditions of TITLE, NON-INFRINGEMENT, MERCHANTABILITY, or FITNESS FOR A PARTICULAR PURPOSE. You are solely responsible for determining the appropriateness of using or redistributing the Work and assume any risks associated with Your exercise of permissions under this License.

8.Limitation of Liability. In no event and under no legal theory, whether in tort (including negligence), contract, or otherwise, unless required by applicable law (such as deliberate and grossly negligent acts) or agreed to in writing, shall any Contributor be liable to You for damages, including any direct, indirect, special, incidental, or consequential damages of any character arising as a result of this License or out of the use or inability to use the Work (including but not limited to damages for loss of goodwill, work stoppage, computer failure or malfunction, or any and all other commercial damages or losses), even if such Contributor has been advised of the possibility of such damages.

9.Accepting Warranty or Additional Liability. While redistributing the Work or Derivative Works thereof, You may choose to offer, and charge a fee for, acceptance of support, warranty, indemnity, or other liability obligations and/or rights consistent with this License. However, in accepting such obligations, You may act only on Your own behalf and on Your sole responsibility, not on behalf of any other Contributor, and only if You agree to indemnify, defend, and hold each Contributor harmless for any liability incurred by, or claims asserted against, such Contributor by reason of your accepting any such warranty or additional liability.

END OF TERMS AND CONDITIONS

3 - Warranty Disclaimer

This product contains Open Source Software components which underly Open Source Software Licenses. Please note that Open Source Licenses contain disclaimer clauses. The text of the Open Source Licenses that apply are included in this manual under "Legal Information and Licenses".

Servicekontakte
Service Contacts
Contacts de Service
Contactos de Servicio

https://www.bosch-pt.com/serviceaddresses

Garantiebedingungen
Guarantee Conditions
Conditions de Garantie
Condiciones de Garantía

https://www.bosch-pt.com/guarantee/202507