GOODiY

PRICE MATTERS.

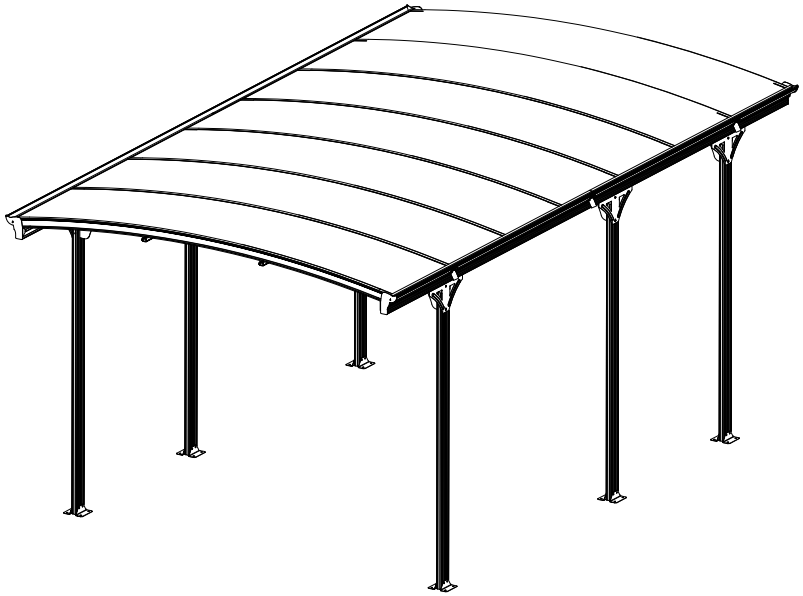

502814454

Käyttöohje

FI pg 1-26

Tutustu huolellisesti ohjeisiin ja vinkkeihin ennen kasauksen aloittamista ja säilytä ohjeet tulevaisuutta varten.

1.Tarkista osaluetteloa käyttäen ennen pystytyksen aloittamista tai asentajien kutsumista, että kaikki osat ovat käytettävissä. Jos havaitset puutteita tai virheitä ota pikimmiten yhteyttä jälleen-myyjääsi, niin toimitamme uuden osan mahdollisimman pian. Emme valitettavasti voi korvata kustannuksia, jotka aiheutuvat pystytystyön viivästymisestä.

2.Jos tuotetta ei pystytetä heti, on sen pidempiaikainen varastointi ja säilytys suositeltavaa paikassa, joka on hyvin säältä ja auringolta suojattuna. Säilytä paketti tasaisella alustalla ja reilusti irti maasta maakosteuden siirtymisen välttämiseksi. Varmista että pakkausmuovissa ei ole reikiä mistä sadevesi pääsisi sisään, peitä tarvittaessa kevytpeitteellä.

3.Kasaus on suoritettava kuivalla ja tyynellä säällä.

4.Valitessasi rakennukselle paikkaa varmista, ettei se altistu äärimmäisille sääolosuhteille (voimakas lumisade tai tuuli)

5.Autopaikka on sijoitettava ja kiinnitettävä tasaiselle, vaakasuoralle alustalle

6.Älä nojaa,työnnä tai aseta painoa autokatokseen kokoamisen aikana.

7.Älä yritä kasata tuotetta mikäli olet väsynyt, päihtynyt tai huonovointinen.

8.Kasaukseen suosittelemme kolmea henkilöä.

9.Käytä asianmukaisia suojavarusteita asennuksen aikana, kuten pitkähihaisia ja -lahkeisia vaatteita, työhansikkaita, jalkineita, kypärää sekä suojalaseja

10.Aseta asennuksessa mahdollisesti tarvittavat tikkaat tasaiselle alustalle. Varmista, että noudatat valmistajan turvallisuusohjeita.

11.Huolehdi talvella liian lumen poistamisesta katolta, jotta raskas lumikuorma ei aiheuta vaurioita kattorakenteisiin. Lumenpudotuksessa on tarvittaessa syytä käyttää ammattilaisapua ja huolehdittava työturvallisuudesta.

12.Pidä lapset ja lemmikit poissa kokoamisalueelta.

13.Noudata aina kansallisia rakennus- ja turvamääräyksiä.

14.Huomioithan,että emme voi ottaa vastuuta seuraavista asioista:
-virheellinen varastointi ennen asennusta
-epäasianmukainen,riittämätön tai vääränlainen perustus
-pystytysvirheistä aiheutuvat vahingot, esim. rakennus ei ole vaakasuorassa tai rakennuksen kulmat eivät ole suoria.
-vahingot,jotka aiheutuvat suurista lumikuormista, myrskyvahingoista tai muista luonnonilmiöistä
-mahdollisten työmaalla muutettujen rakennelmien vahingoista tai rikkomisista

15.Ilmankosteus saattaa tiivistyä katoksen rakenteisiin ja valuttaa vettä rakenteista, tämä on normaalia eikä tarkoita että tuotteessa on vuoto

16.Suosittelemme tarkistamaan että kotivakuutuksesi kattaa autokatoksen vahingot

17.Tarkista aina verkkosivultamme viimeisimmät turvaohjeet ja ohjekirjat

AUTOKATOS ALUMIINIRUNGOLLA

Käyttöohjekirja

koko:505Px300Lx212/238Kcm

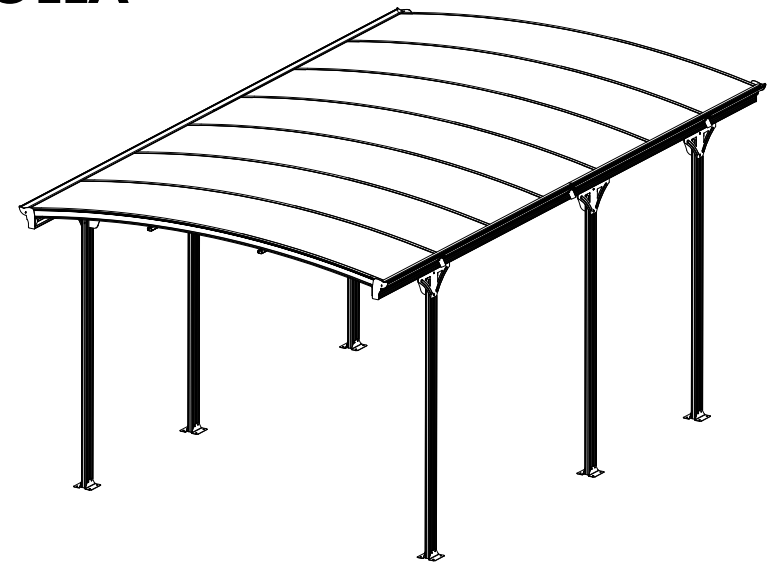

502814454

TÄRKEÄÄ

Nämä ohjeet on luettava huolellisesti ennen autokatoksen asennusta.
Varmista, että kaikki osat ovat pahvilaatikossa, ne ovat oikeantyyppisiä ja -kokoisia kullakin sivulla olevien kuvien mukaisesti.
Aloita asennus järjestämällä osat samalla numerolla omissa ryhmissään asennuspaikan ympärillä.
Suorita vaiheet näissä ohjeissa kuvatun järjestyksen mukaisesti.
Kiristä rakenteiden ruuvit täyteen kireyteensä vasta kun katon paneelit ovat paikoilleen asennettuna.
Säilytä nämä ohjeet turvallisessa paikassa tulevaa käyttöä varten.

Vinkkejä kokoamiseen

·Tuote kootaan lukuisista osista, varaa kokoamiseen 1-2 päivää.

·Asenna katos tasaiselle vankalle alustalle, vältä sijoittamista roikkuvien puunoksien alapuolelle.

·Jos kiinnität autokatoksen suoraan kiinteään betoniperustukseen,käytä kovaan alustaan soveltuvaa kiinnitystapaa, esim. kiila-ankkureita tai ruuvitulppia (myydään erikseen)

·Pidä ruuvit ja muut pienet osat pusseissa tai pienissä astioissa, jotta ne eivät joudu hukkaan rakennuspaikalla.

·Pidä katto puhtaana liiasta lumesta ja lehdistä sekä roskista.

·Kokoamisessa on hyvä olla 3 henkilöä mukana, isoja osia nostamaan tarvitaan kaksi aikuista ja kolmas tarkistaa asennustarkkuuden ja turvallisuuden.

Ole varovainen käyttäessäsi tylppiä työkaluja, kuten vasaraa.

·Käytä pitkähihaisia suojahaalareita, käsineitä ja kypärää asennuksen aikana ja suojalaseja sähkötyökaluja käytettäessä.

·Älä katso ylös työskennellessäsi korkealla, sillä tippuvat ruuvit voivat vahingoittaa silmiäsi tai aiheuttaa tahattoman tukehtumisen pudotessaan suuhusi.

·Autokatokseen ei saa kiivetä tai sen päällä seistä putoamisriskin vuoksi.

TARVITTAVAT TYÖKALUT JA VÄLINEET

Suojavarusteet:

1.Kypärä
2.Käsineet
3.Pitkähihaiset työhaalarit
4.Lääkekaappi
5.Suojalasit

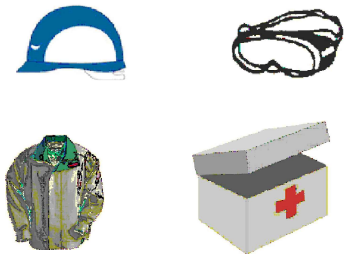

Mitta (metri-)

1.Rullamitta(5 m)

2.Kulmamitta

3.Vatupassi

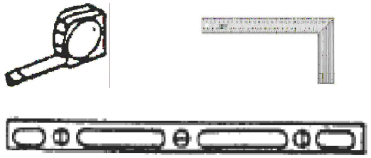

Asennustyökalu:

1.A-tikkaat ≈ 1,5 m korkeat
2.Lenkkiavain 10 mm (räikkäavain on parempi)
3.Lenkkiavain 14 mm
4.Kuusiokoloavain 5 mm
5.Sähköinen ruuvimeisseli + 5 mm kuusiokoloavain (suositus)
6.Puunuija
7.Merkintäkynä
8.Silikoni
9.Iskuporanterä (8 mm ja 10 mm)
10.Veitsi
11.Ristipääruuvimeisseli

HOITO JA HUOLTO

·Kun autokatos on puhdistettava, käytä mietoa pesuaineliuosta ja huuhtele kylmällä, puhtaalla vedellä.

·ÄLÄ käytä asetonia, hankausaineita tai muita erikoispesuaineita puhdistaaksesi kirkkaita paneeleja.

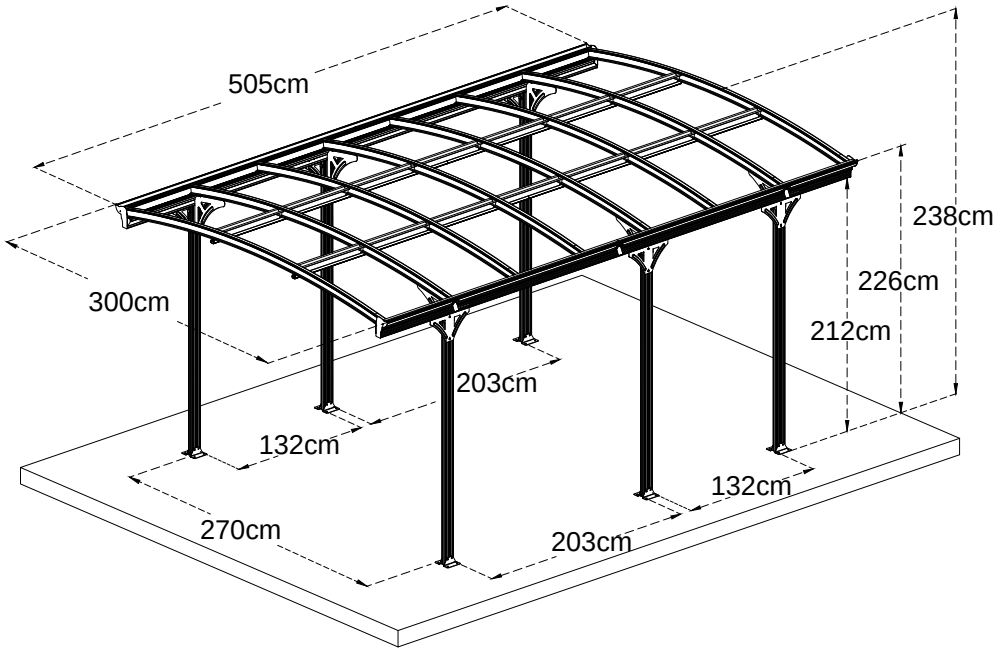

Ankkurointi maahan

Huom!
Ennen kuin asennat tämän tuotteen, valitse ensin maa-alue,
joka on suurempi kuin 500cm x 360cm

Huom!
Maan pinnan on oltava hyvin tasainen.
Pylvään asennuspaikka tulee tarvittaessa vahvistaa valamalla se alle maahan
betonivalu johon tolppa sitten ankkuroidaan

Huom!
Tolppa kiinnitetään betoniin soveltuvilla ruuveilla, kuten kiila-ankkureilla.
kantavuus ja voimakkaiden tuulenpuuskien kestäminen voidaan varmistaa.

Huomio!
Betonivalua varten pylvään
Näin asennuspaikalle on kaivettava
vähintään 35 x 35 x 35 cm kokoinen kuoppa

Huom!
Vahvista valua asettamalla kuoppaan kuusi harjateräksen pätkää.
Kun kaivettuun kuoppaan kaadettu betoni on kuivunut täysin.
voidaan asentamista jatkaa.

Autokatos tulee ankkuroida lujasti maaperään.
Pystytolppien alaosassa käytetään aluslevyjä (sisältyvät pakettiin),
joissa olevien reikien läpi tolpat kiinnitetään alustaan pulttien avulla
(kts. pultin kiinnitysohje jäljempänä asennusohjeesta).
Mikäli kiinnityskohta maassa on erityisen haastava niin hanki erikseen
kohteeseen sopivat kiinnittimet ja konsultoi tarvittaessa asiantuntijaa oikeasta
perustamistavasta. Mikäli asennuspaikalla ei ole valmista kovaa ja riittävän
lujaa kiinnitysalustaa niin vala ohjeiden mukainen betonialusta, johon jalka
kiinnitetään pulteilla tai kiila-ankkureilla.
Huolehdi tarvittaessa routasuojauksesta, maaperän tulee tolppien alla olla
routimatonta. Varmista että asennuspaikalla on tasainen alue,
jossa sadeveden johtaminen pois ja viemäröinti on kunnossa.

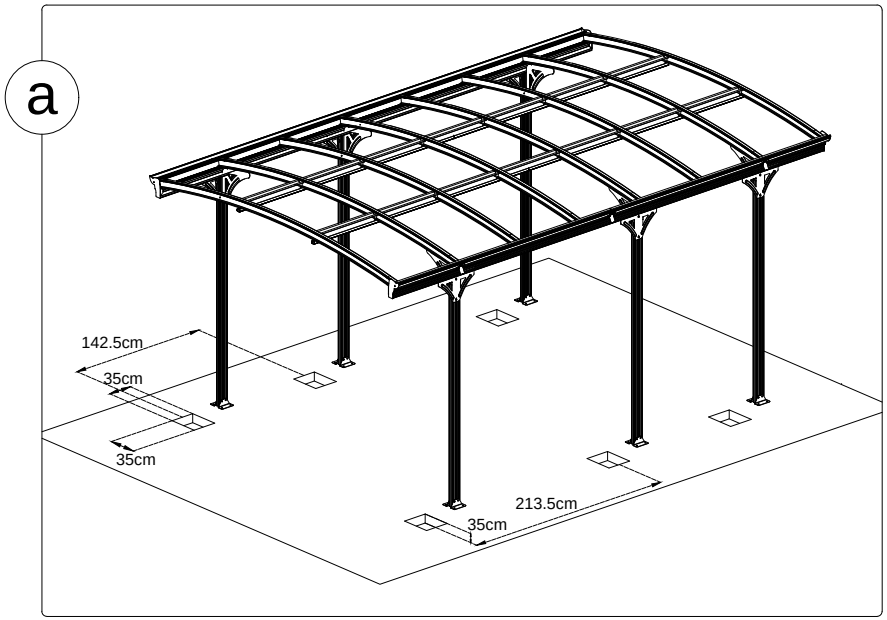

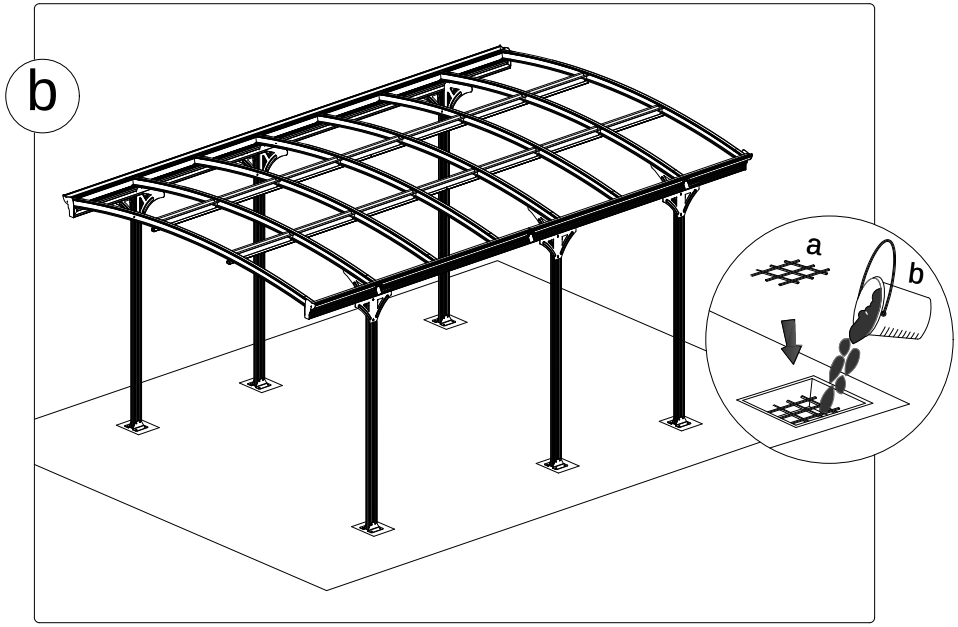

OSALUETTELO

LIITOSOSAT

Nro:	Lkm.	
1	8	2960mm
2-1	4	2506mm
5	4	80mm
6	12	120mm
3L	2	2877mm L
3R	2	2165mm
5L	2	2521mm L
5R	2	
6L	2	2521mm 6L 6R
6R	2	
7	4	2506mm
8-1	6	2150mm

P1 x7

RUNGON OSAT

Nro:	Lkm.
B1	12
B2	6
B5L	2
B5R	2
B6	6
B7	4
B8L	3
B8R	3
B15	14
B10	2
B11	2
B12	2

S8 x24 S9 x6 R1 x2 R3 x2

RUUVIT JA MUTTERIT

Nro:	Lkm.	
F1	18	5-40mm
F2	50	6-12mm
F3	8	5-13mm
F4	56	6-10mm
F9	50	6-14mm
F4-1	54	6mm
F4-2	12	6mm
F6	24	6-60mm
F7	4	4-16mm
F5	28	3.5-10mm
F8	24	8-55mm
F10	6	8-115mm
F8-1	30	8mm

Alumiiniosien kiinnityskohtien poikkileikkauskuvat

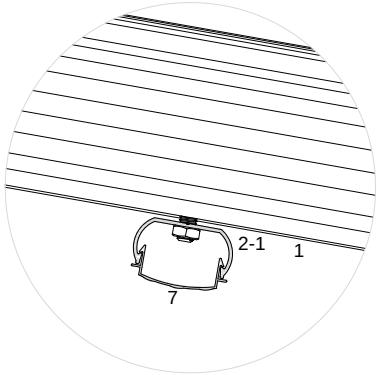

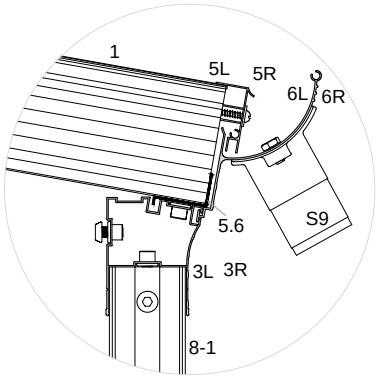

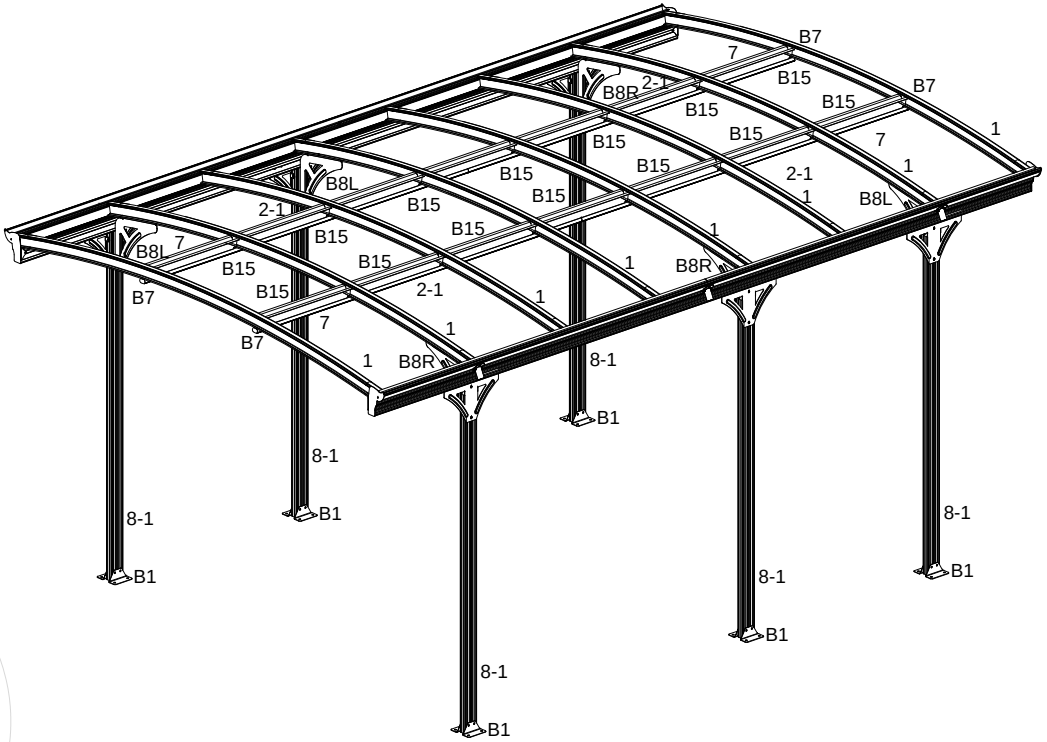

POLYKARBONAATTI -KATTOLEVYJEN TIEDOT

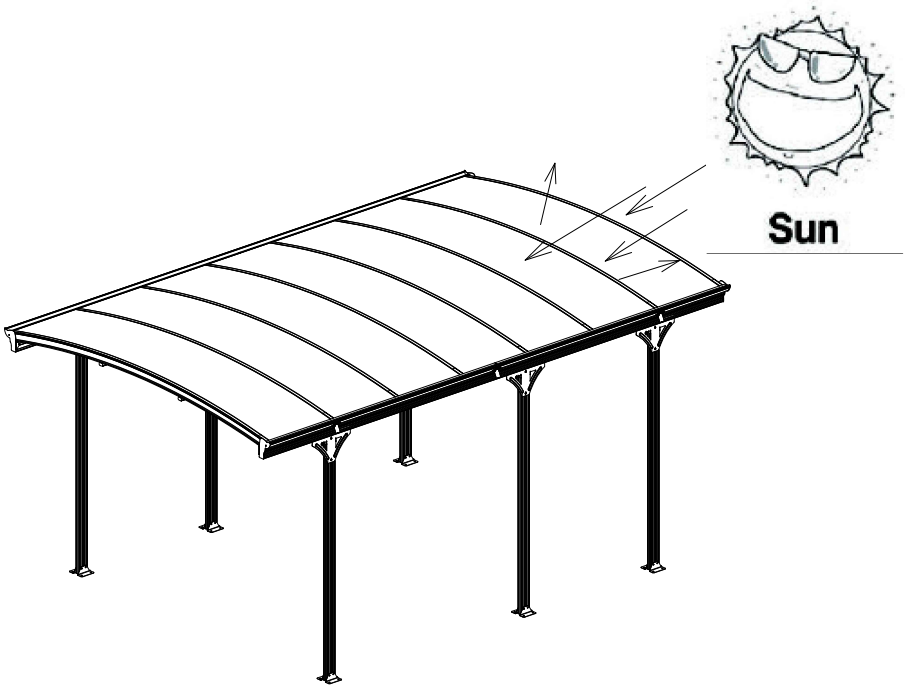

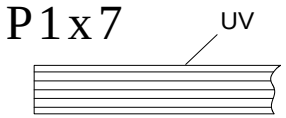

Vinkkejä:

Kattolevyt on suojattu suojakalvolla joka tulee repiä pois ennen levyjen paikallaan asentamista. Valkoinen suojakalvo osoittaa levyn UV-suojattua puolta, joka tulee asettaa ylöspäin, aurinkoa kohti. Läpinäkyvän suojakalvon puoli levystä ei ole UV-suojattu, se puoli alaspäin.
Vinkki! Kun poistat suojakalvoja tee pieni merkki levyn UV-suojatulle puolelle, jotta UV-suojattu ja UV-suojaamaton puoli eivät sekoitu levyjä paikalleen asentaessa.

Ruuvien asennus alumiinikiskojen uriin

Liu`uta ruuvin kanta alumiinikiskon uraan, sen jälkeen kierrä ruuvin kierreosaan mutteri ja muut ohjeessa näytetyt osat. Tätä kiinnitystapaa käytetään tuotteen osien asentamisessa.

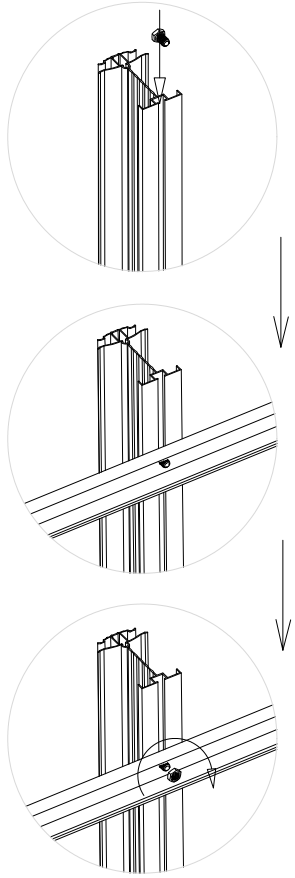

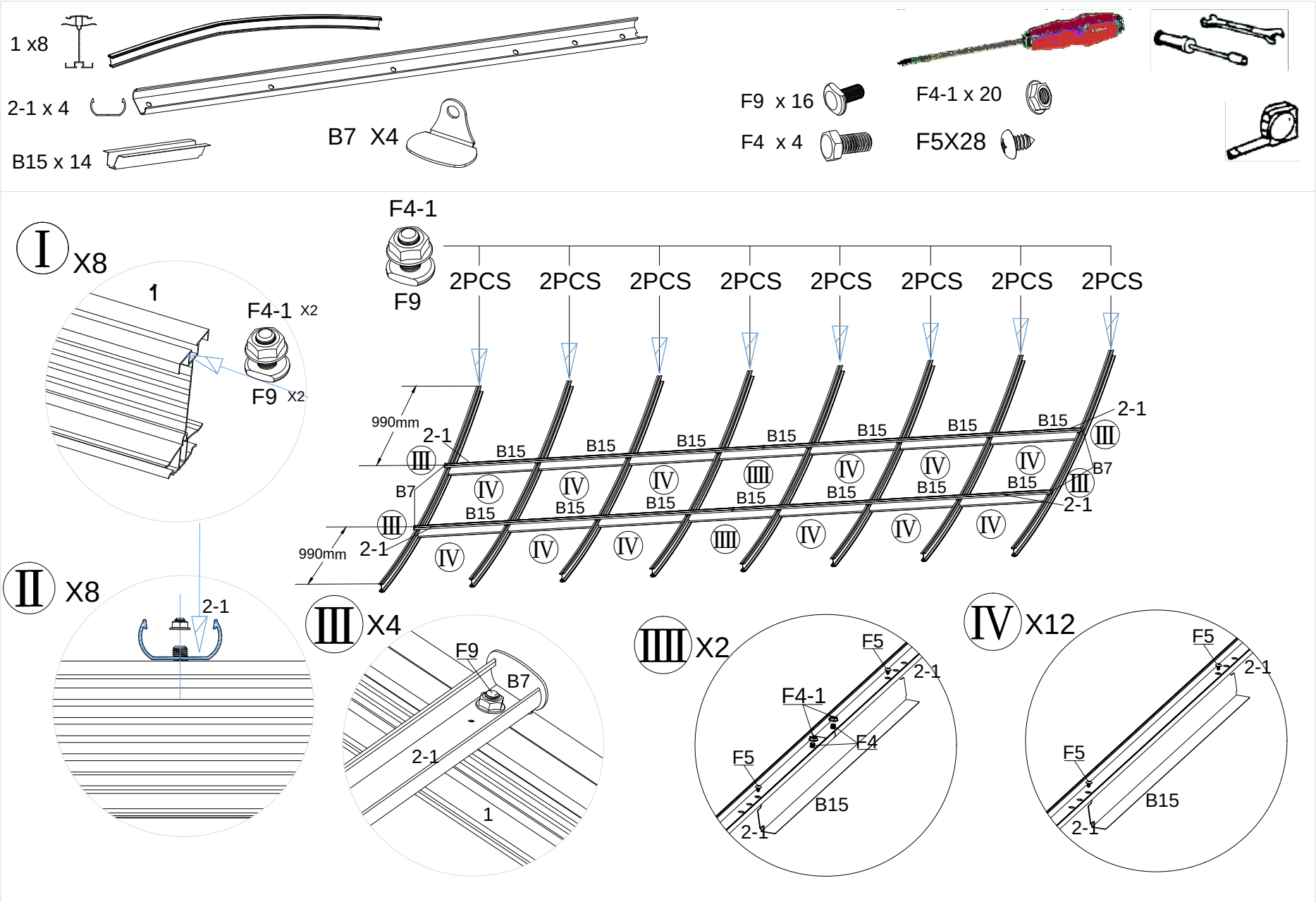
1 x8
2-1 x 4
B15 x 14
B7 X4
F9 x 16
F4 x 4
F4-1 x 20
F5X28
I X8
1
F4-1 X2
F9 X2
F4-1
F9
2PCS
990mm
2-1
B15
B7
III
IV
IIII
II X8
2-1
III X4
F9
B7
2-1
1
IIII X2
F5
2-1
F4-1
F4
B15
IV X12
F5
2-1
B15

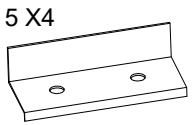
5 X4

F9 X4

F4-1 X4

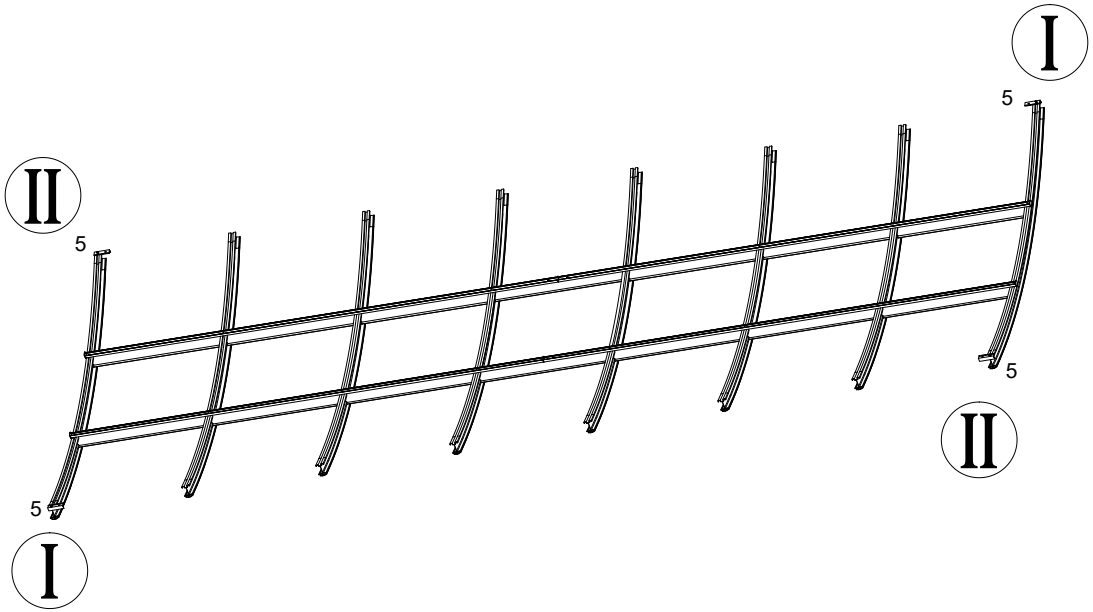
I
5
II
5
5
II
5
I

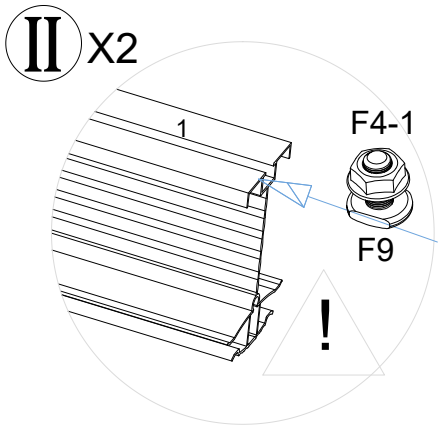
II X2
1
F4-1
F9
!

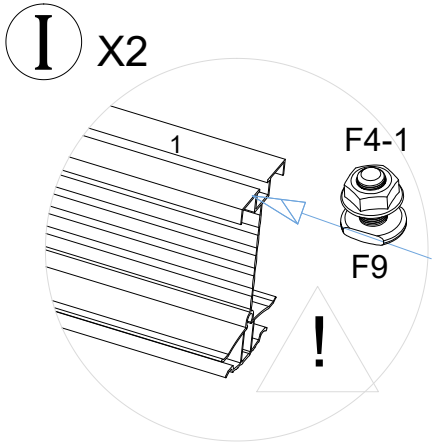
I X2
1
F4-1
F9
!

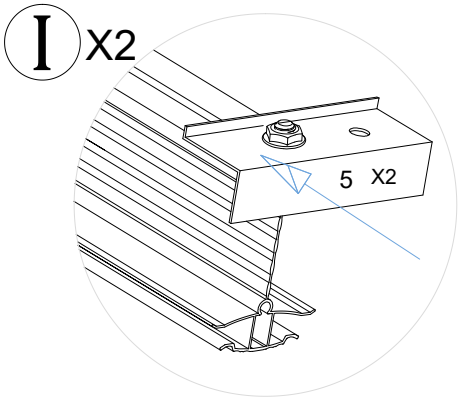
I X2
5 X2

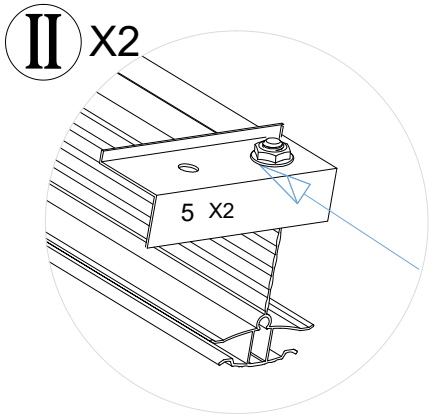
II X2
5 X2

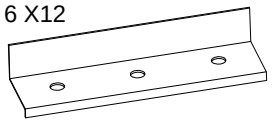
6 X12

F9 X30

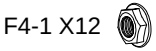
F4-1 X12

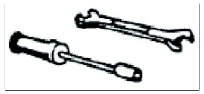

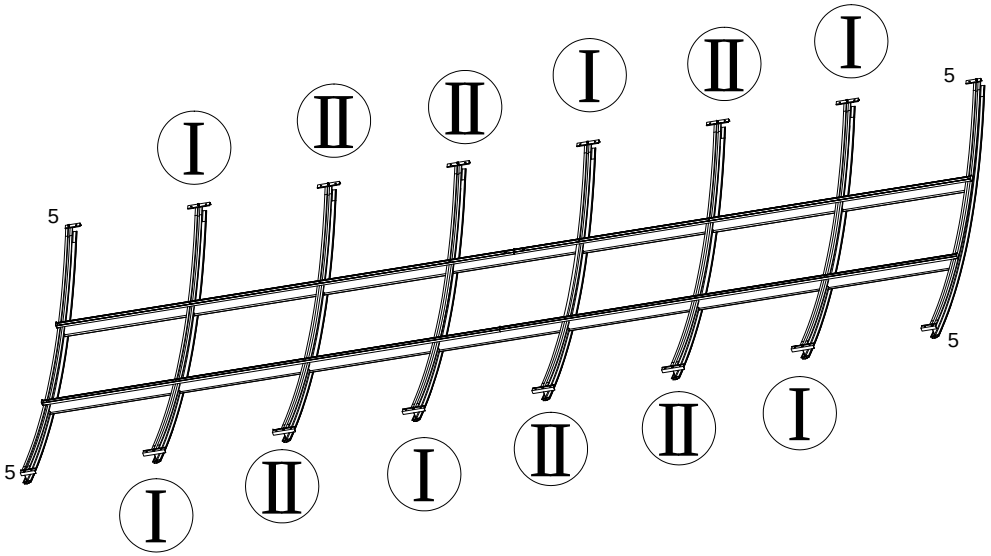
I
II
II
I
II
I
5
5
5
5
I
II
I
II
II
I

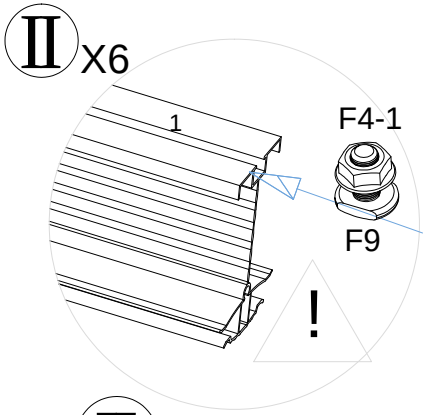
II X6
1
F4-1
F9
!

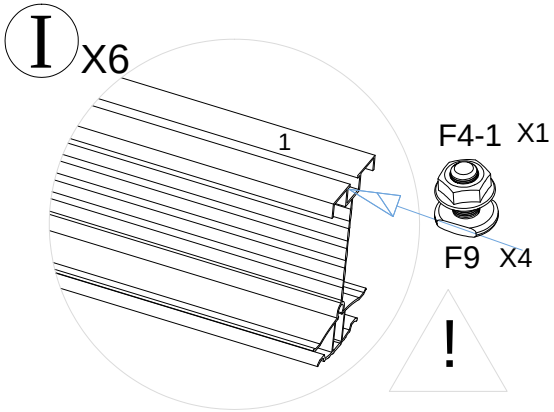
I X6
1
F4-1 X1
F9 X4
!

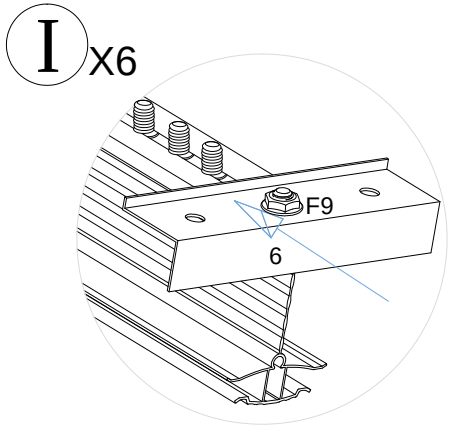
I X6
F9
6

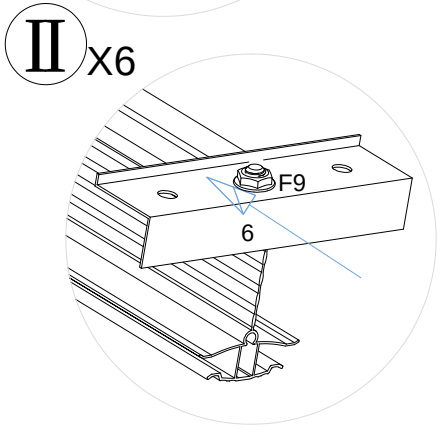
II X6
F9
6

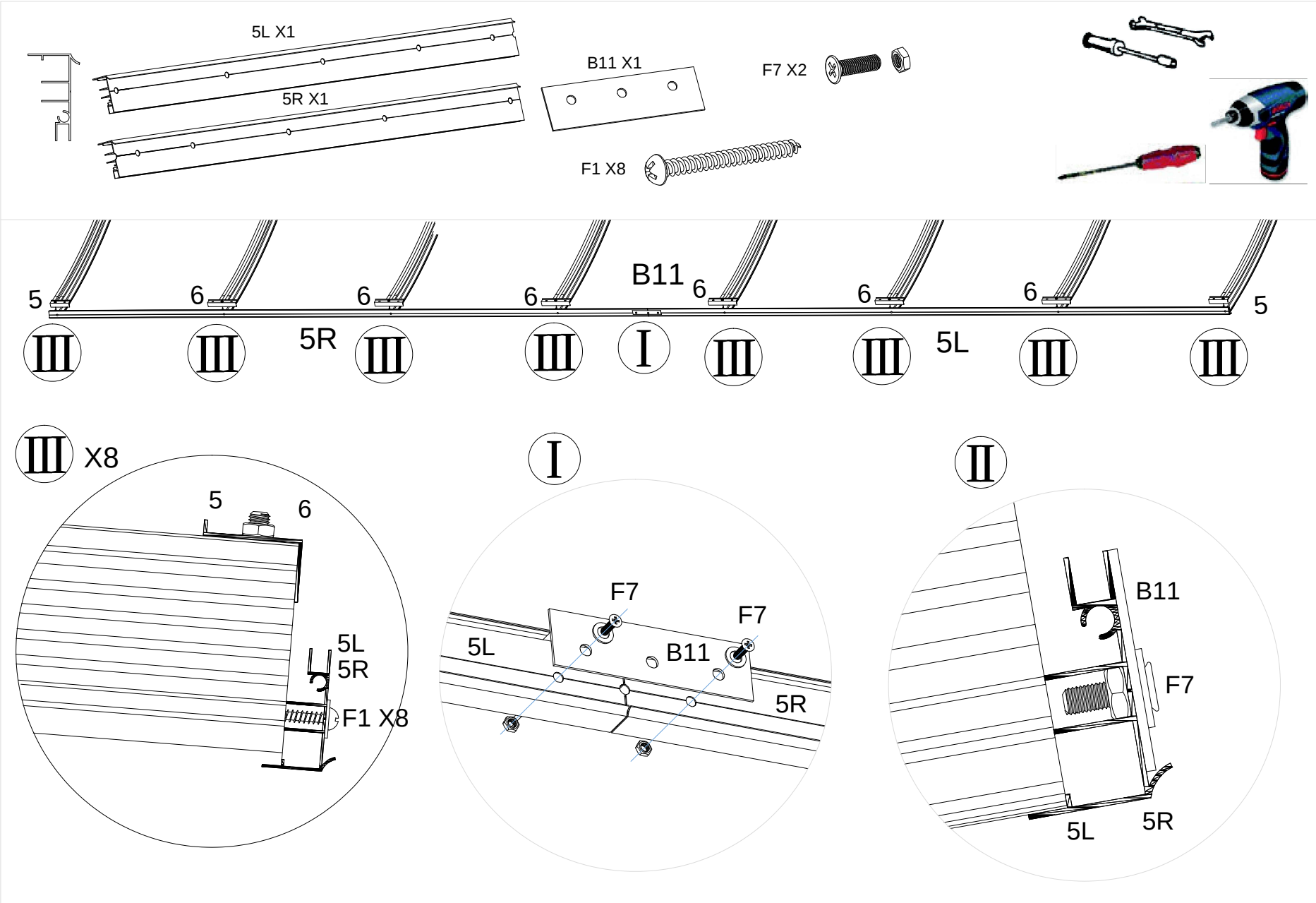
5L X1
5R X1
B11 X1
F7 X2
F1 X8
5
6
6
6
B11
6
6
6
5
III
III
5R
III
III
I
III
III
5L
III
III
III X8
5
6
5L
5R
F1 X8
I
F7
F7
5L
B11
5R
II
B11
F7
5L
5R

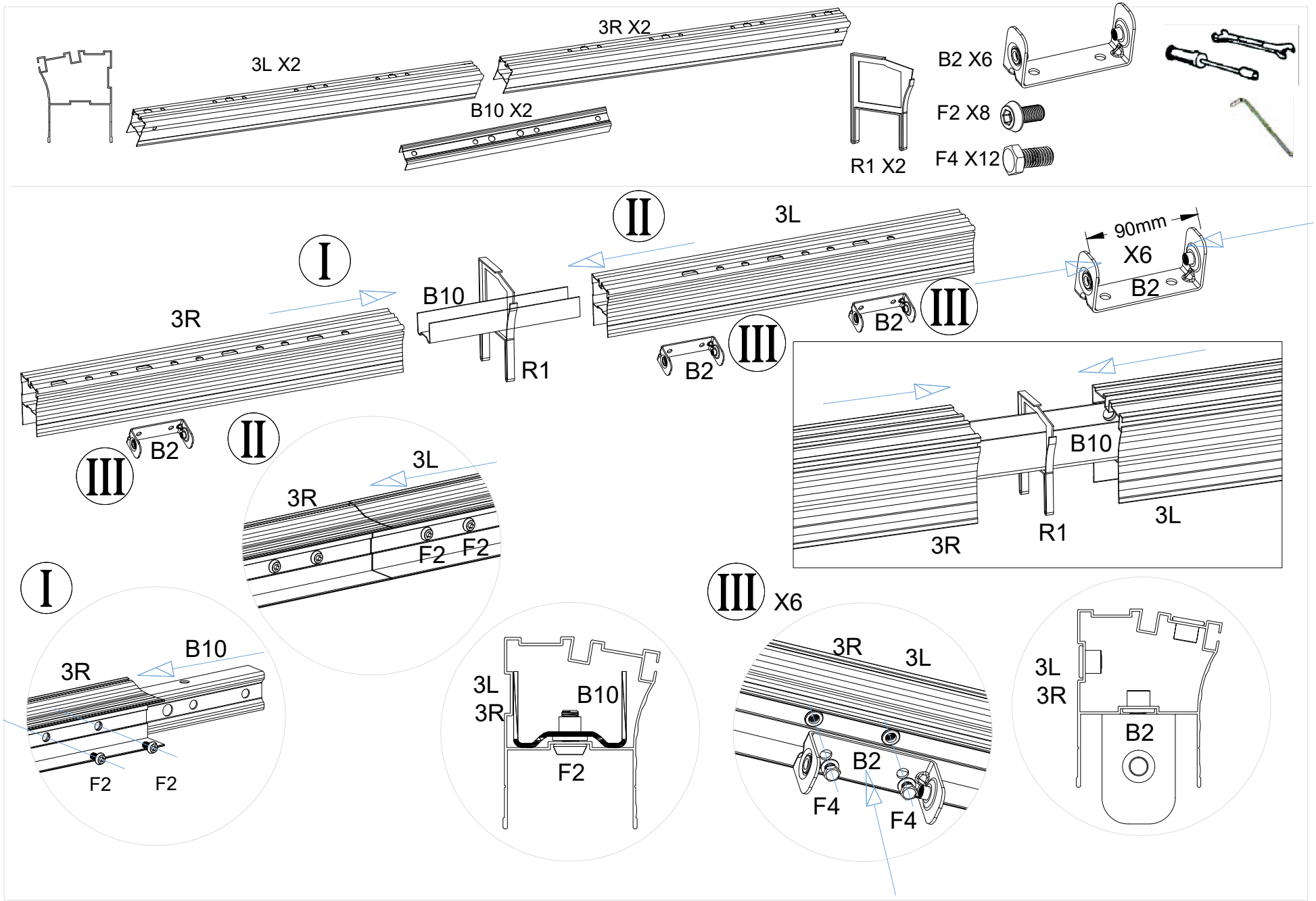
3L X2
3R X2
B10 X2
R1 X2
B2 X6
F2 X8
F4 X12
I
II
III
3R
B10
R1
3L
B2
90mm
X6
B2
B2
B2
3R
R1
3L
B10
3L
3R
F2
F2
3R
B10
F2
F2
3L
3R
B10
F2
X6
3R
3L
B2
F4
F4
3L
3R
B2

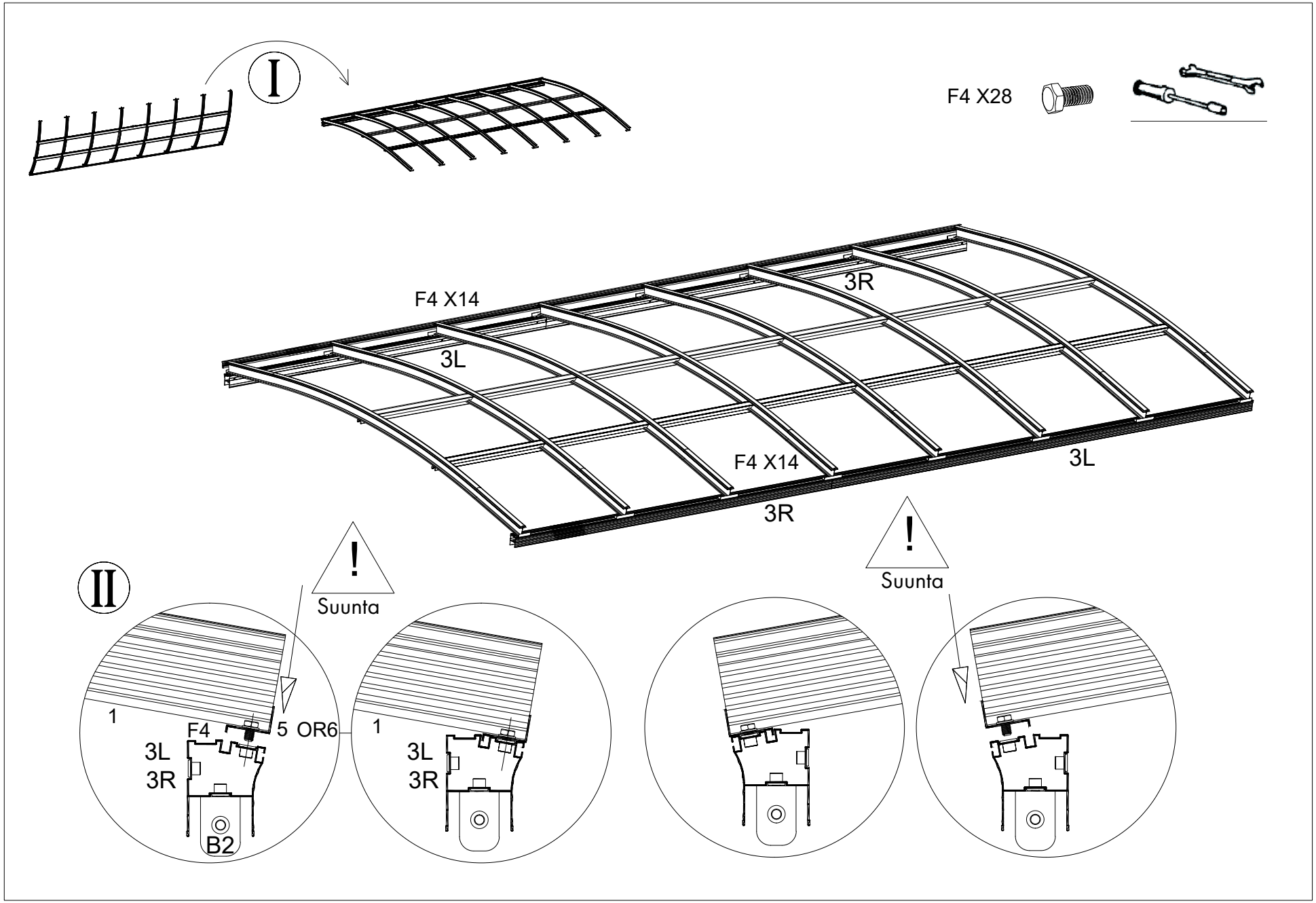
I
F4 X28
F4 X14
3R
3L
F4 X14
3L
3R
II
!
Suunta
!
Suunta
1
F4
5 OR6
3L
3R
B2
1
3L
3R

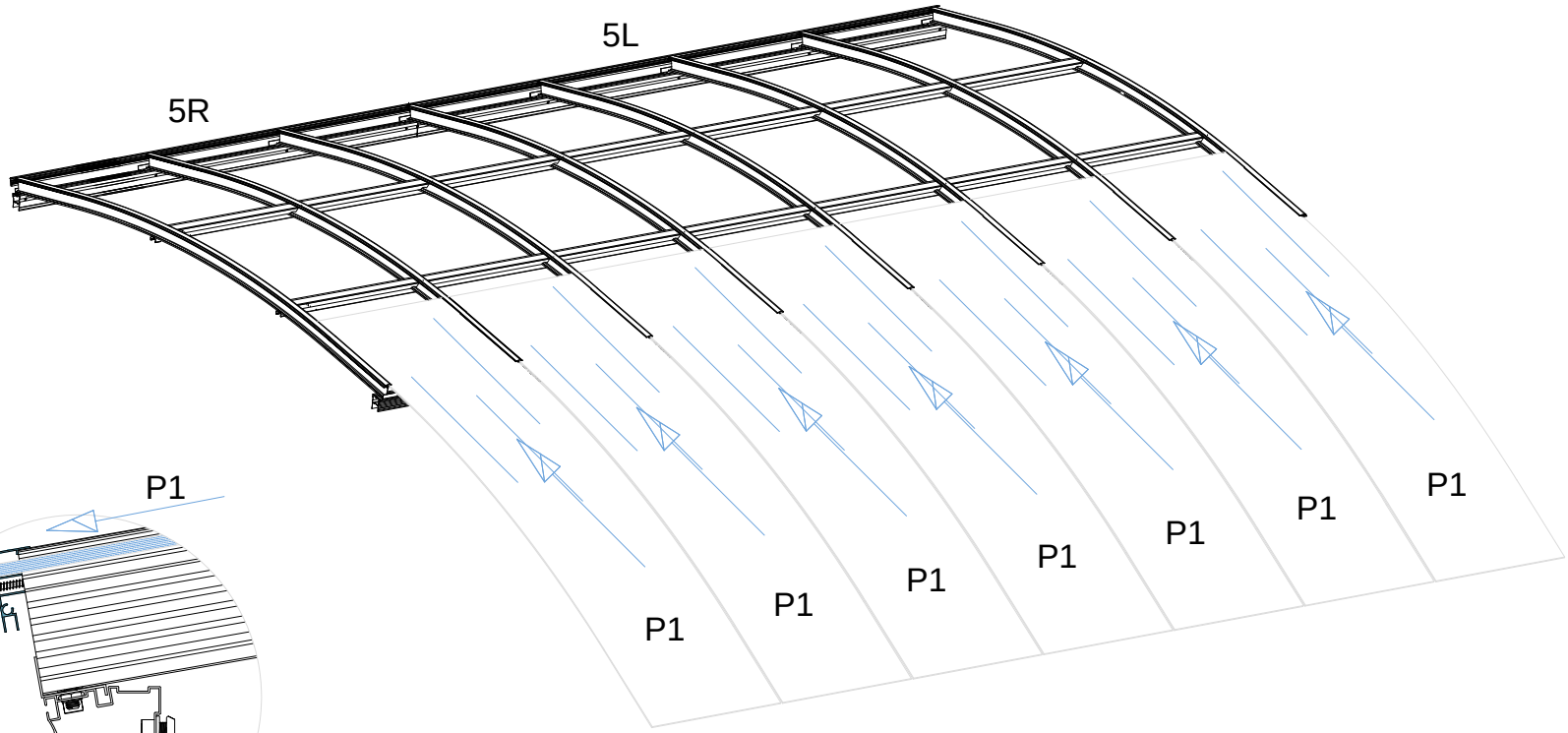

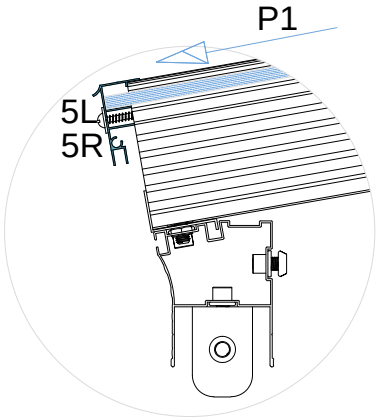

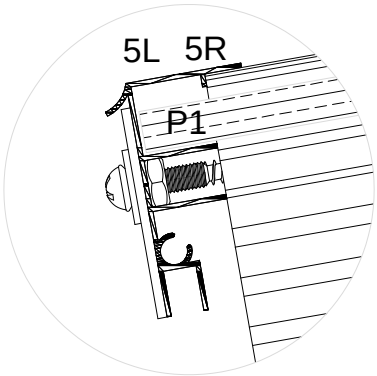

Poista kirkas suojakalvo UV-suojaamattomalta puolelta ja valkoinen suojamuovi UV-suojatulta puolelta. Aseta UV-suojattu puoli aurinkoon päin, ylöspäin.

Vinkki:
Kun olet poistanut suojakalvot, tee pieni merkki UV-suojatulle puolelle, jotta UV-
suojattu ja UV-suojaamaton puoli eivät sekoitu keskenään asennuksen aikana.

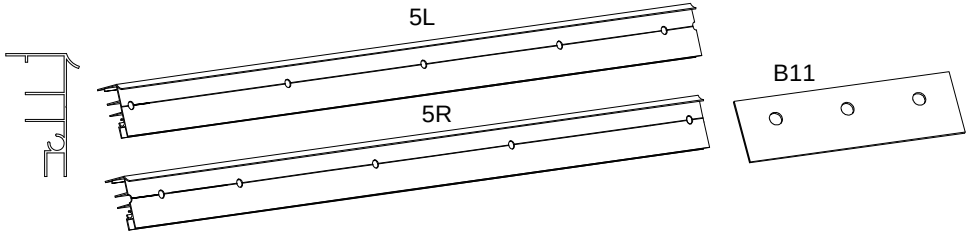

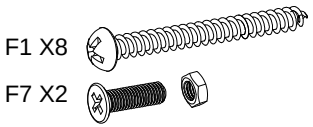

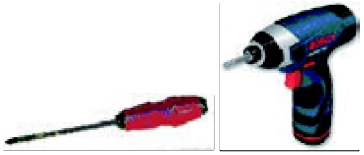

F1 on helppo asentaa käyttämällä voiteluaineita

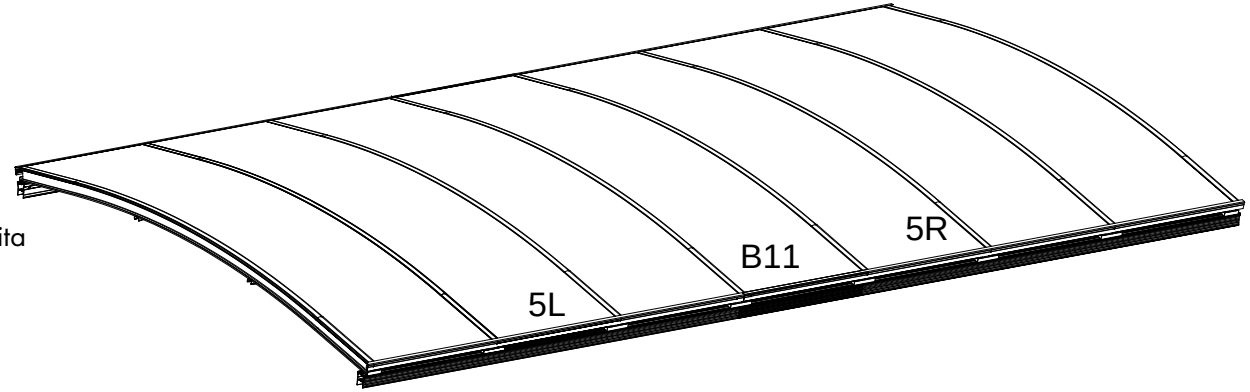

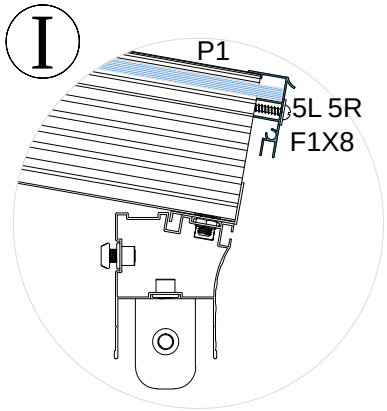

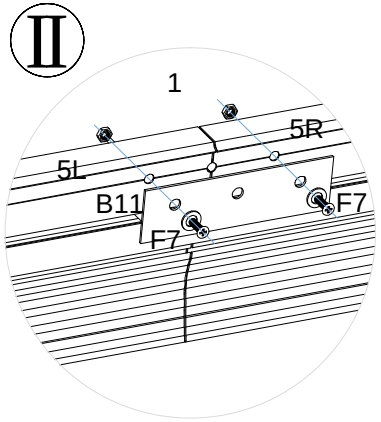

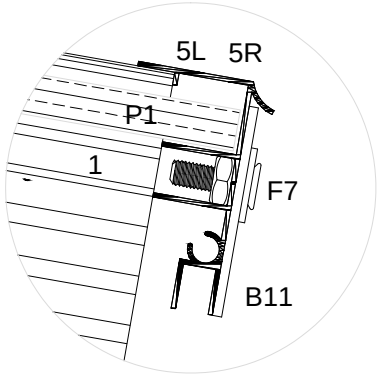

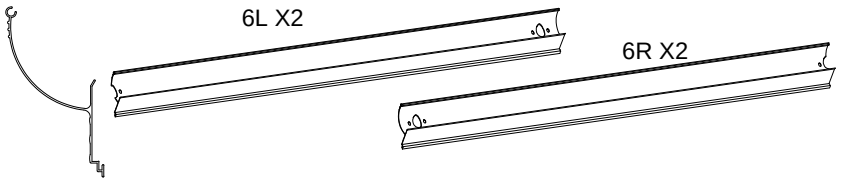

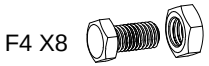

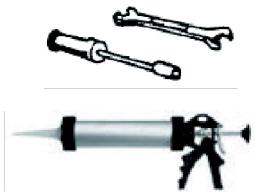

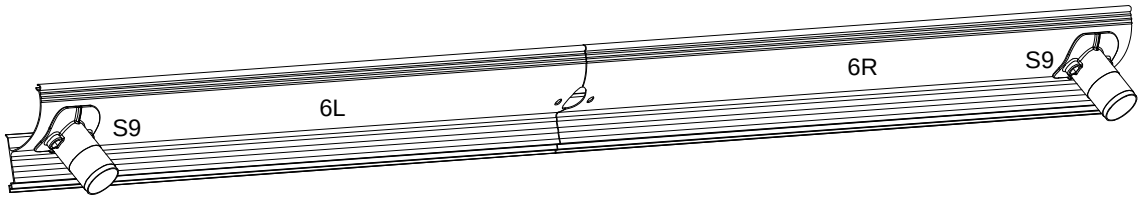

I X6

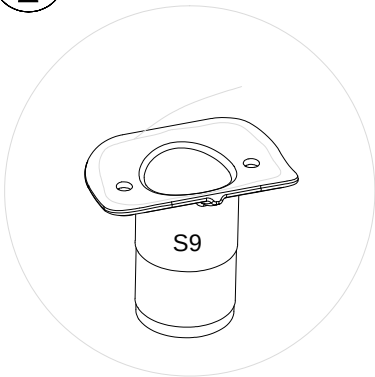

II X4

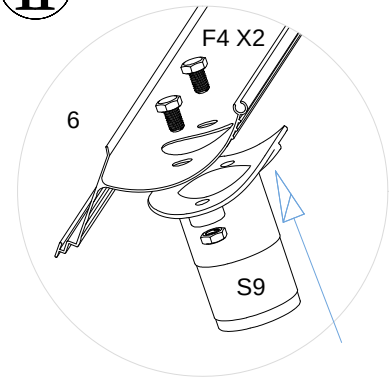

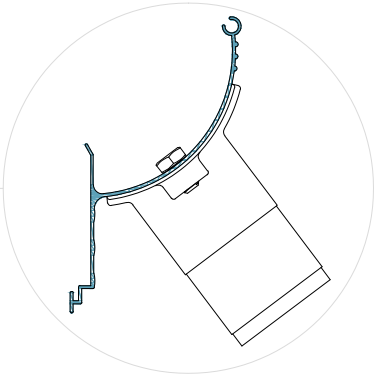

Suunta

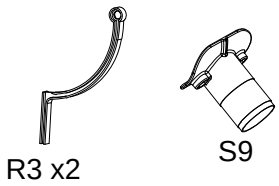
R3 x2
S9

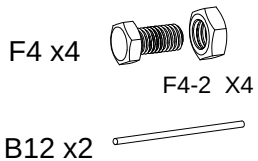
F4 x4
F4-2 X4
B12 x2

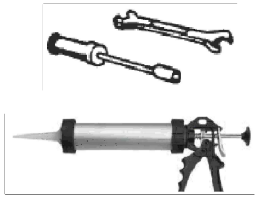
Silikoni

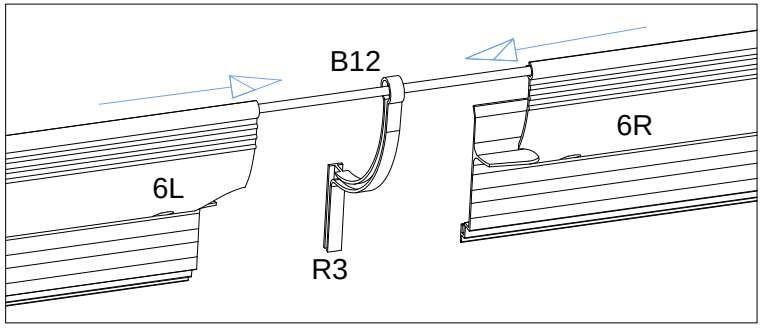
B12
6R
6L
R3

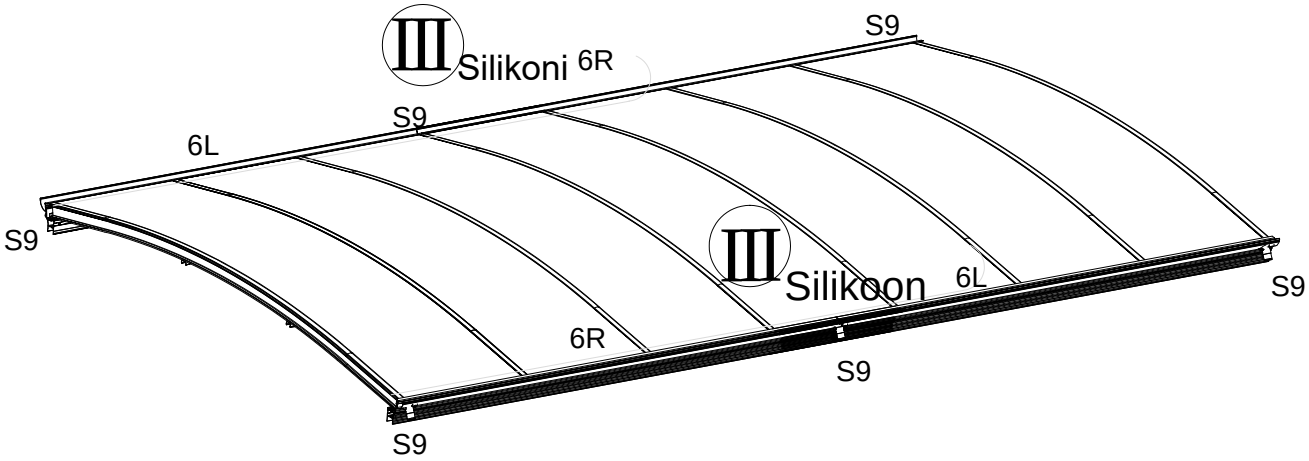
III
Silikoni
6R
S9
6L
S9
S9
III
Silikoon
6L
S9
6R
S9
S9

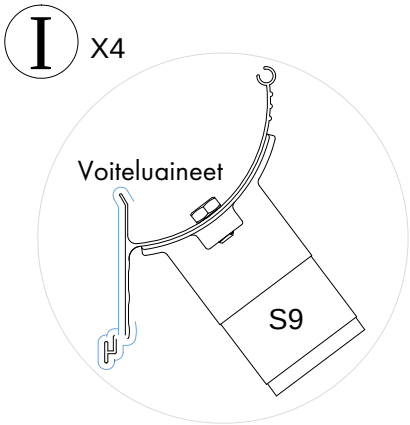
I
X4
Voiteluaineet
S9

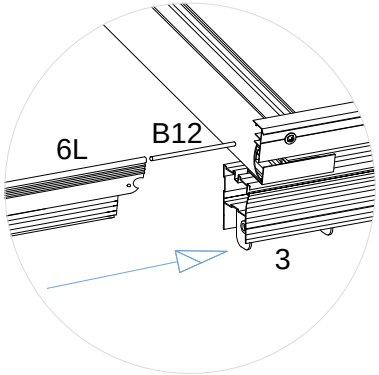
6L
B12
3

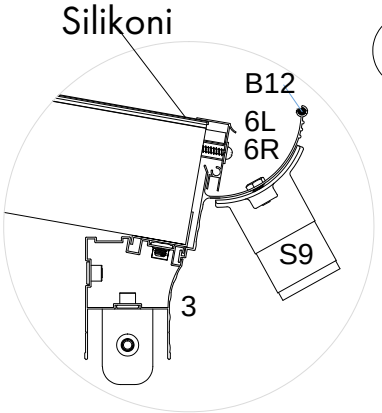
Silikoni
B12
6L
6R
S9
3

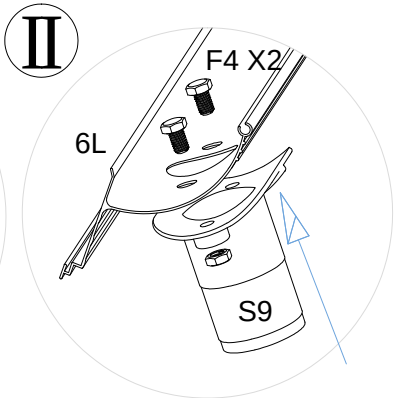
II
F4 X2
6L
S9

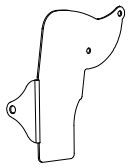

B5L

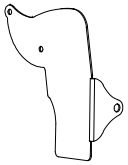

B5R

F3 X8

F2 X4

Silikoni

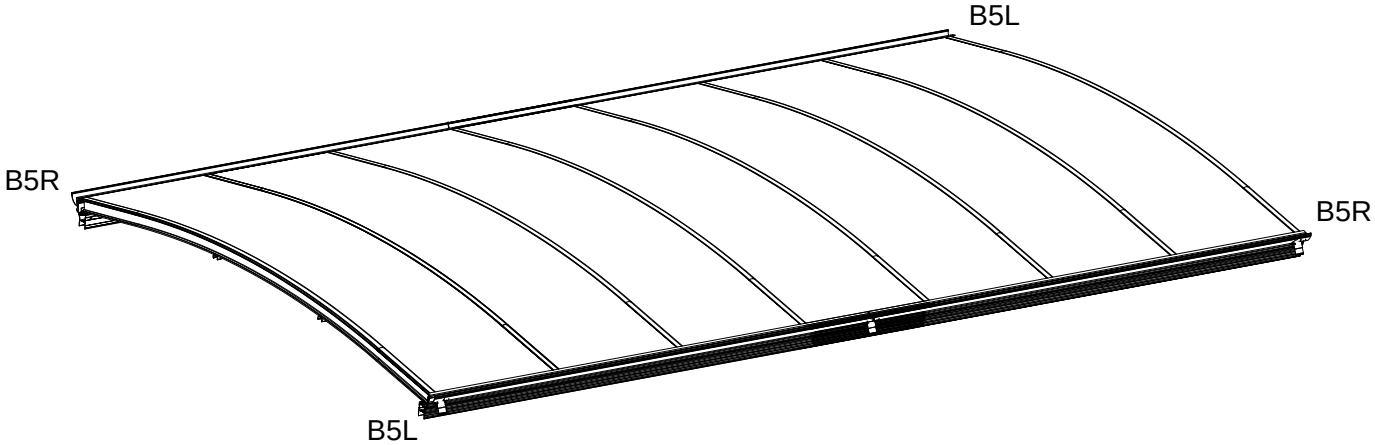

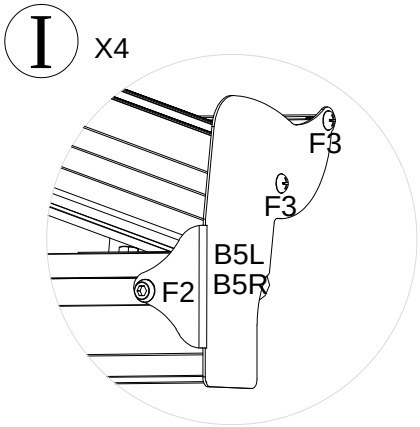

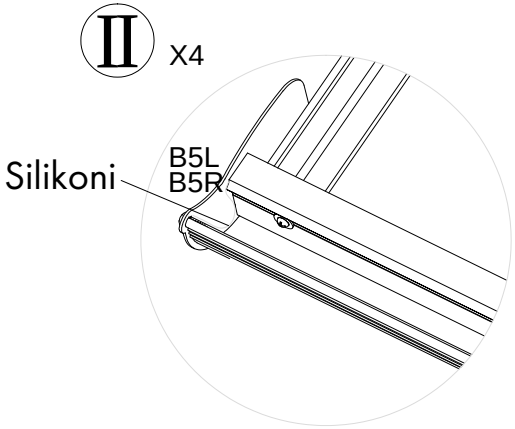

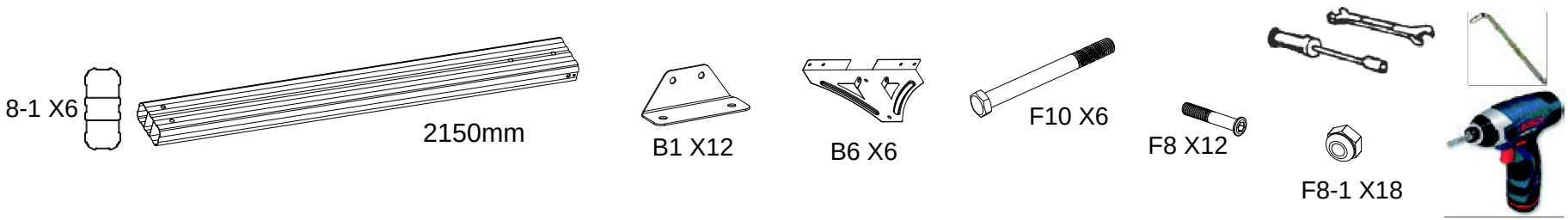
8-1 X6
2150mm
B1 X12
B6 X6
F10 X6
F8 X12
F8-1 X18

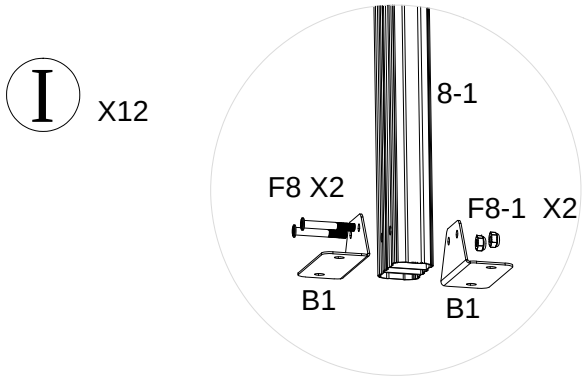
I
X12
8-1
F8 X2
F8-1 X2
B1
B1

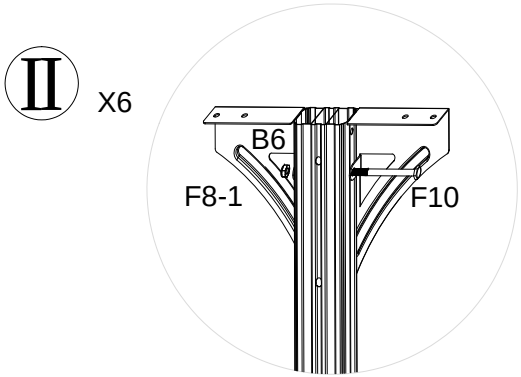
II
X6
B6
F8-1
F10

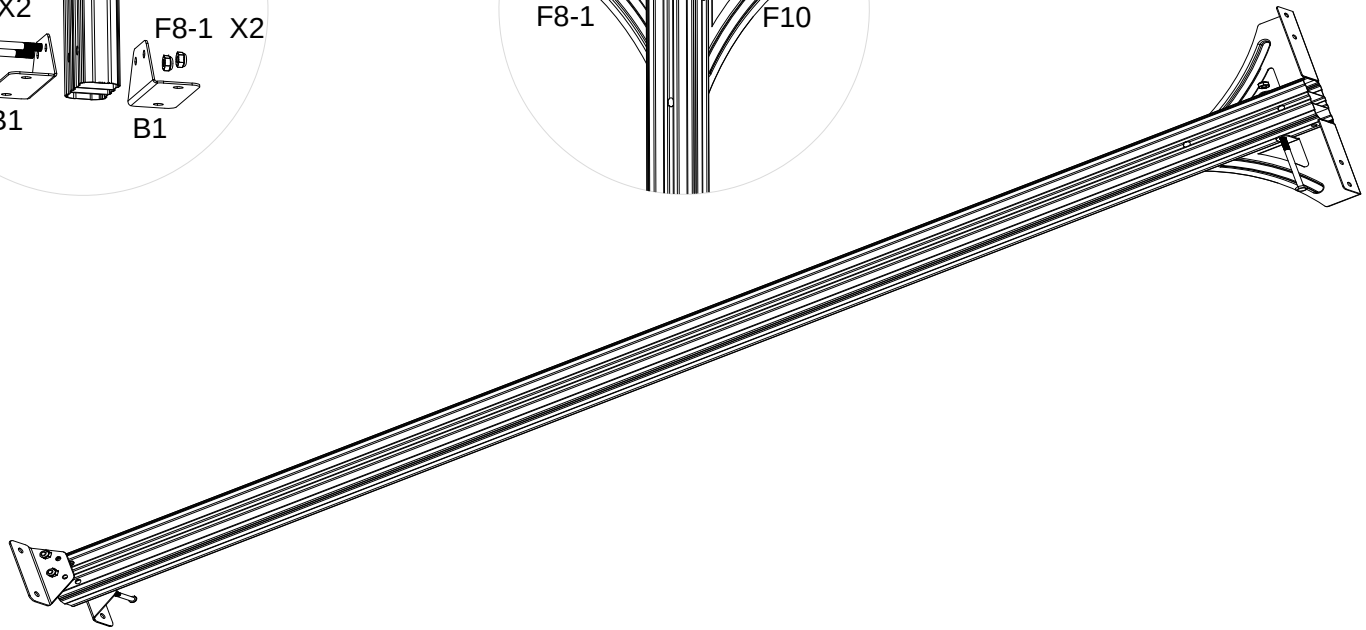

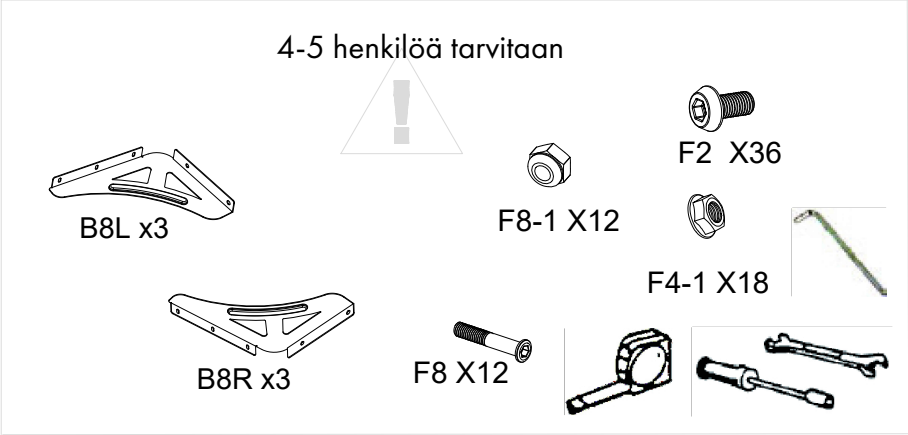
4-5 henkilöä tarvitaan
B8L x3
F8-1 X12
F2 X36
F4-1 X18
B8R x3
F8 X12

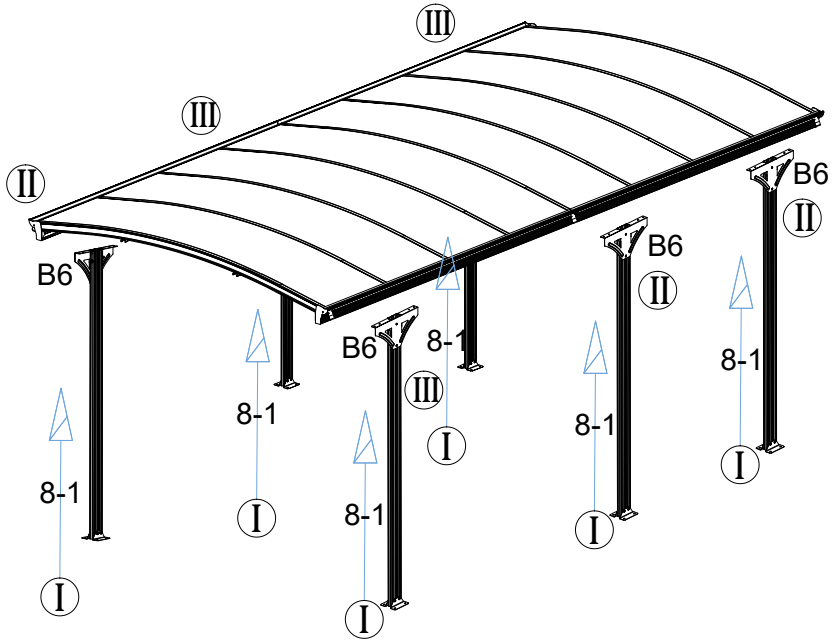
III
III
II
B6
B6
B6
B6
II
II
8-1
8-1
8-1
8-1
8-1
8-1
III
I
I
I
I
I
I

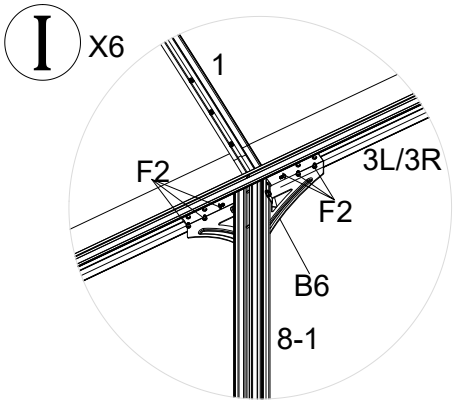
I X6
1
F2
3L/3R
F2
B6
8-1

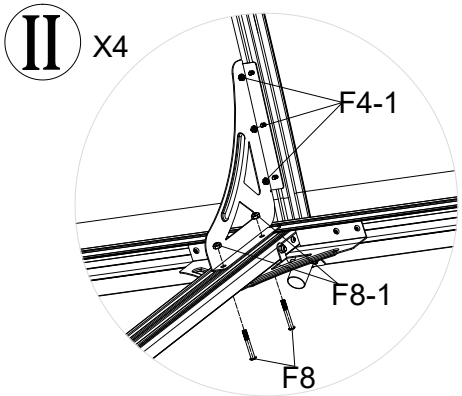
II X4
F4-1
F8-1
F8

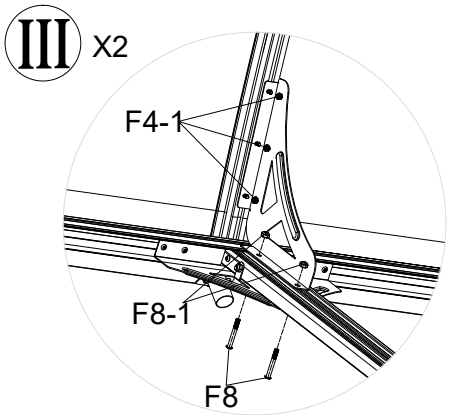
III X2
F4-1
F8-1
F8

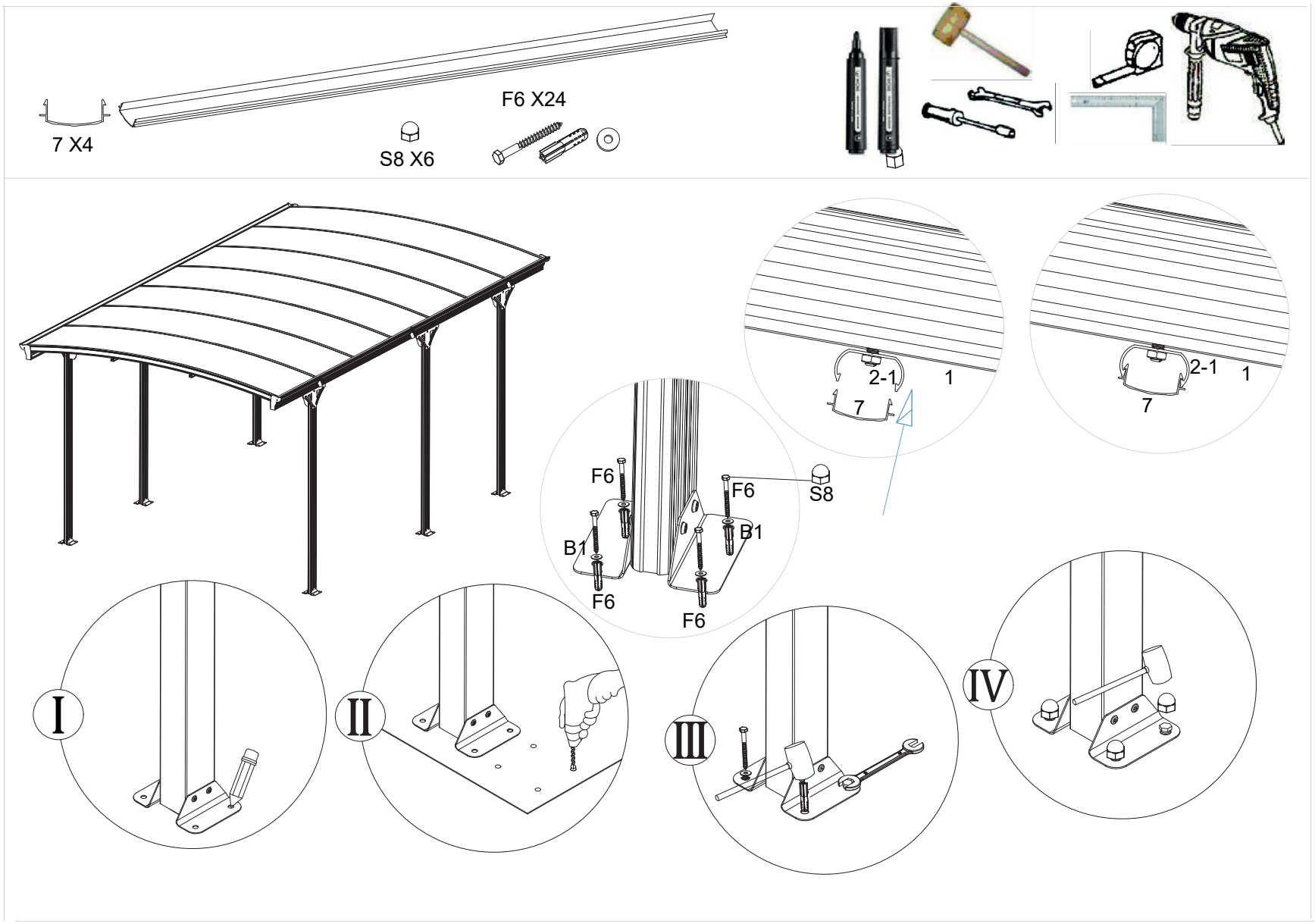
7 X4
S8 X6
F6 X24
2-1
1
7
2-1
1
7
F6
F6
S8
B1
B1
F6
F6
I
II
III
IV

Huolto

1.Autokatoksen perustuksen on oltava tasainen ja vakaa. Jos maa ei ole tasainen, autotallin runko vääntyy ajan myötä. Muista tarkistaa, että levyt ja raudat ovat vaakatasossa säännöllisesti.
2. Älä istuta köynnöstäviä kasveja (hedelmiä, vihanneksia jne.) autokatoksen pylväisiin, koska se voi vahingoittaa autotallia, erityisesti voimakkaan tuulen tai rankkasateen aikana.

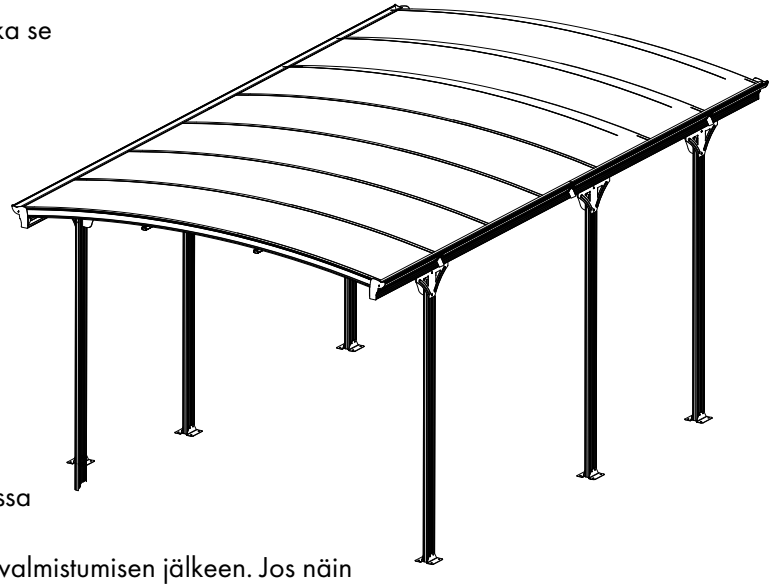

Polykarbonaattipaneelien huolto

1.Älä käytä paneeleita asentaessasi teräviä esineitä, sillä ne voivat vahingoittaa paneeleja.
2. Jos halkeamia syntyy, ne voidaan korjata liimalla, läpinäkyvällä teipillä tai polyuretaani-liimalla. Huolehdi aina siitä, että paneelit pysyvät puhtaina eikä niissä ole epäpuhtauksia.
Poista kasvien jäämät tai lintujen jätökset. Yleensä paneeli säilyttää 6–10 vuotta valonläpäisevyytensä täysin.
3. Polykarbonaatti on paloturvallinen materiaali, mutta sitä ei saa koskaan altistaa tulelle, koska se voi vääntyä.

Metallirungon huolto

1.Tukirakenne on valmistettu alumiiniseoksesta. Valkoisia täpliä voi esiintyä, erityisesti kosteissa ja kuumissa ympäristöissä. Ne voi poistaa kuivalla liinalla.
2. Autokatoksen pohjan on pysyttävä neliskanttisena, tai muutoin tuote kallistuu asennuksen valmistumisen jälkeen. Jos näin tapahtuu, poista paneeli, kiristä rakennetta ja tee tarvittavat säädöt; käy tämän käyttöoppaan vaiheet uudestaan läpi.
3. Jos liitososat ovat hapettuneet huomattavasti, vaihda ne autotallin vakauden turvaamiseksi.

Miten tulee toimia huonolla säällä?

1.Älä oleskele autokatoksen alla ukkosella. Alumiini johtaa sähköä ja voi aiheuttaa sähköiskun.
2. Autokatosta voi yrittää tukea köysillä tai kaapeleilla kovassa tuulessa. Ne voidaan sitoa läheisiin puihin.
3. Puhdista katto säännöllisesti, jotta sen läpinäkyvyys säilyy.
4. Kun lunta sataa, poista kertynyt lumi säännöllisesti estääksesi sen kasautumisen ja paneeleiden vaurioitumisen

TUOTTEEN HÄVITTÄMINEN

Tuotetta ei saa hävittää kotitalousjätteen mukana. Luonnonvarojen säilyttämiseksi ja haitallisten ympäristövaikutusten minimoimiseksi, kierrätä tuote ja pakkausmateriaalit asianmukaisesti tai hävitä muulla ympäristöystävällisellä tavalla. Tuote tulee viedä paikalliseen kierrätyskeskukseen tai muuhun viralliseen keräily- ja hävityspisteeseen. Jos olet epävarma, kysy kierrätys- ja/tai hävittämisvaihtoehdoista paikalliselta jätehuoltopalvelulta

TURVALLISUUS

Huomioithan, että ruuveilla kasattavat tuotteet tulee kiristää uudelleen säännöllisesti, jotta tuote pysyy vakaana ja turvallisena koko käyttöikänsä ajan.
Oikein kasattuna ja käyttötarkoituksen mukaisessa käytössä tuote ei aiheuta vaaraa käyttäjälle.

Näkymä ylhäältä

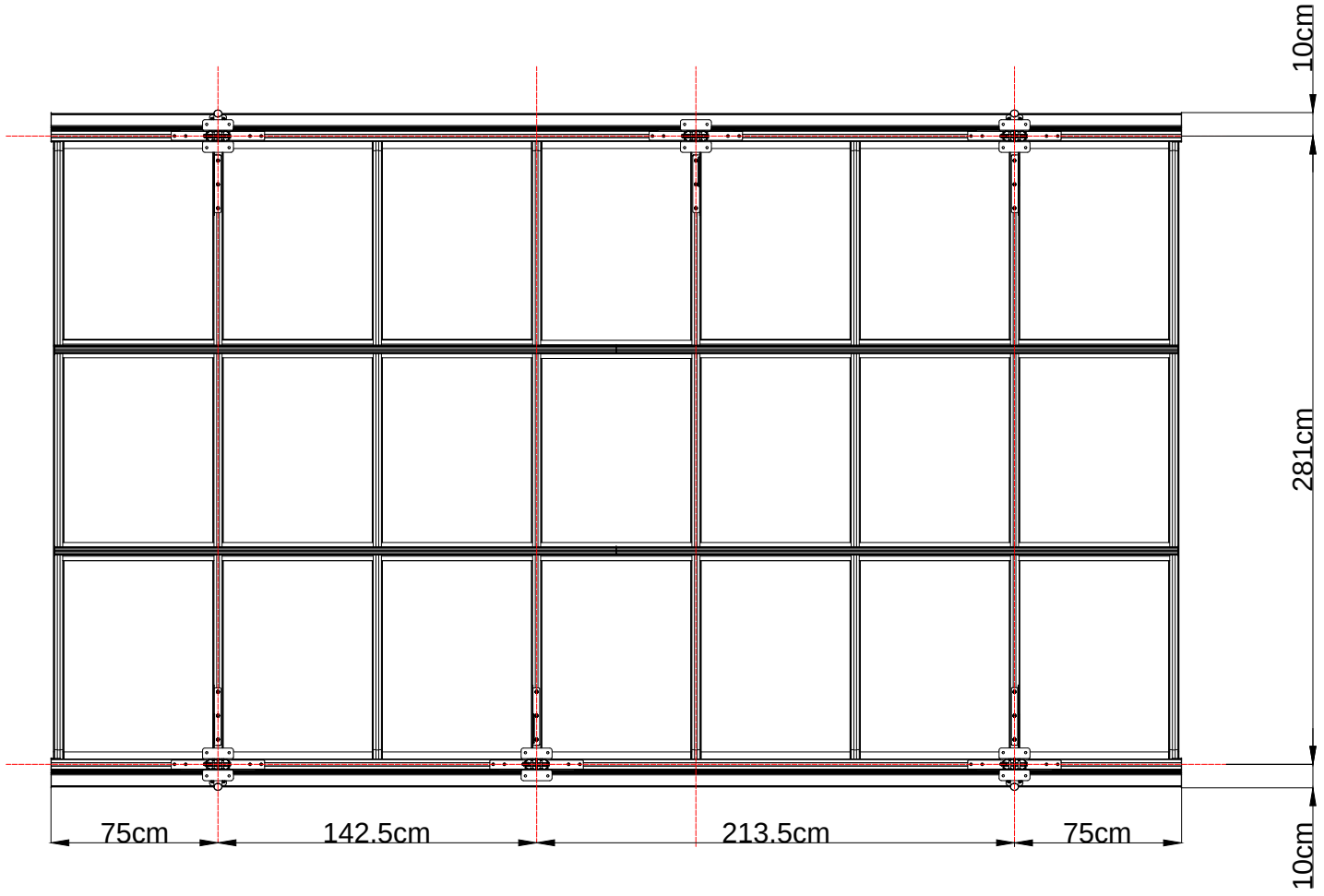

Tolppien etäisyydet

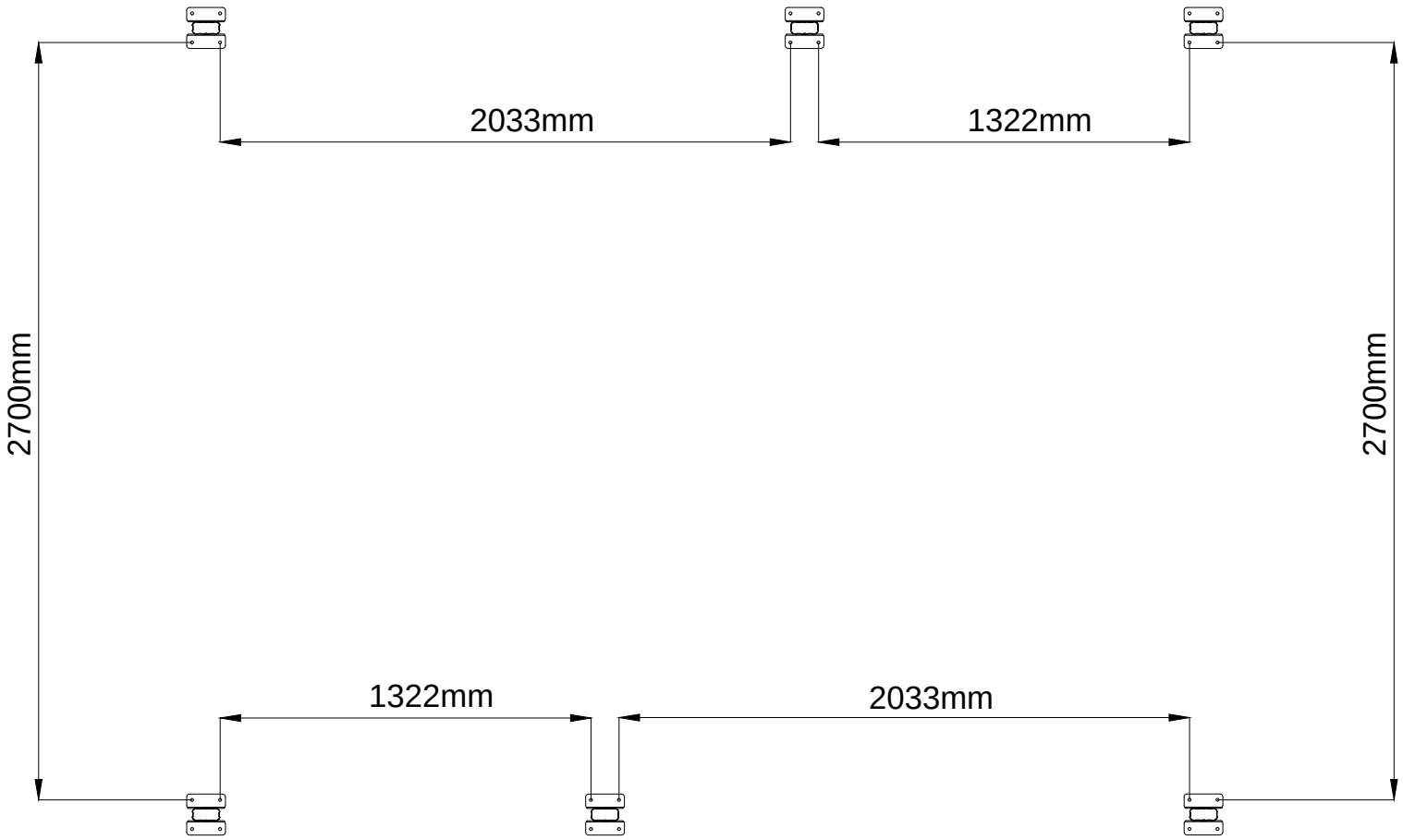

Mittakuva tolpan jalustasta

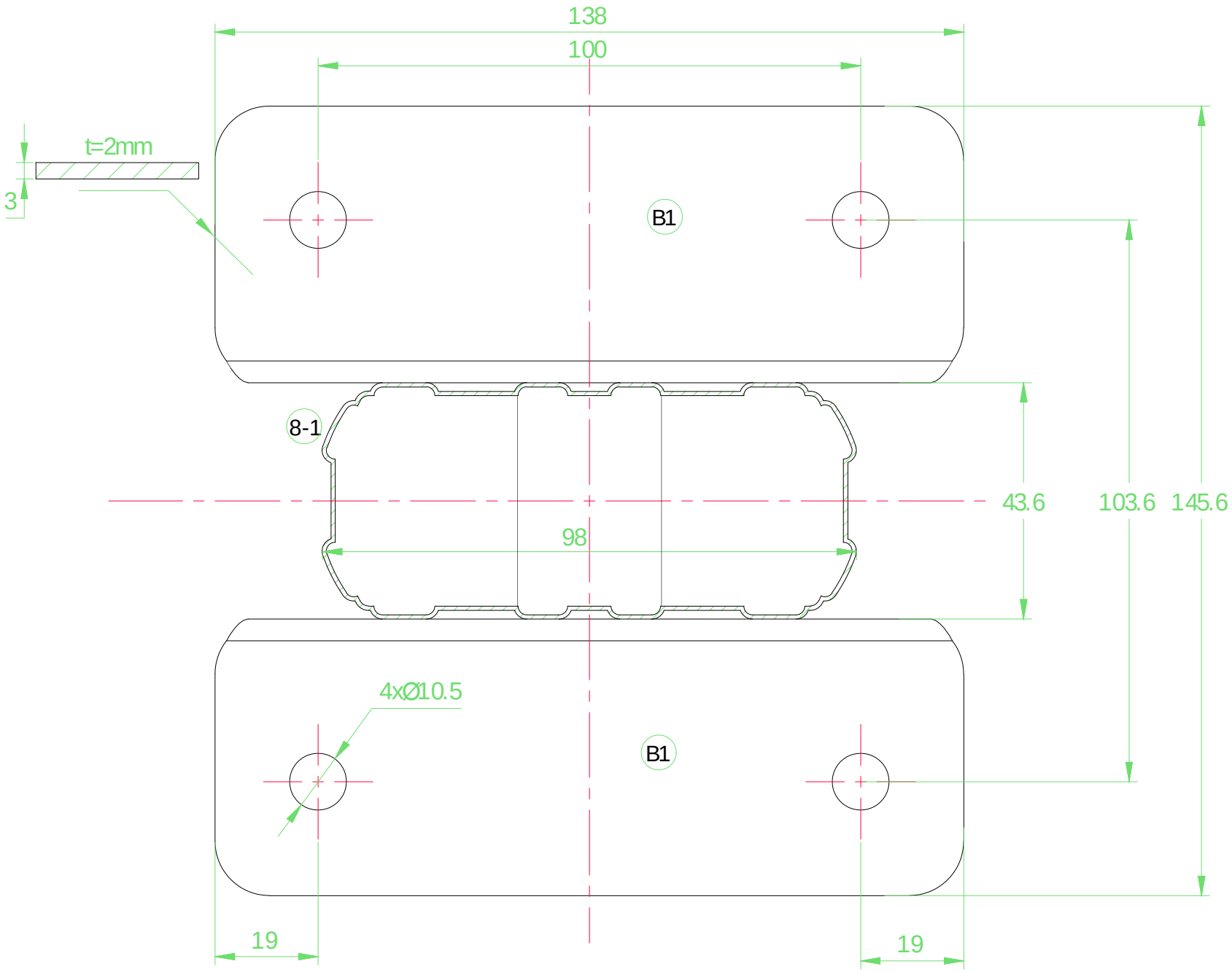

Manual instructions material/
Ohjekirjan materiaali/
Instruktionsmaterial/
Håndbok instruksjonsmateriale/
Juhendmaterjal

22
PAP

Manufactured for • Valmistuttaja • Tillverkad för • Produsert for • Toodetud • Ražošanas pasūtītājs • Kieno užsakymu pagaminta • Kesko Corporation Building and technical trade, Työpajankatu 12, FI- 00580 Helsinki © Kesko 2026. Made in China.
https://www.kesko.fi/contact