GOODiY

PRICE MATTERS.

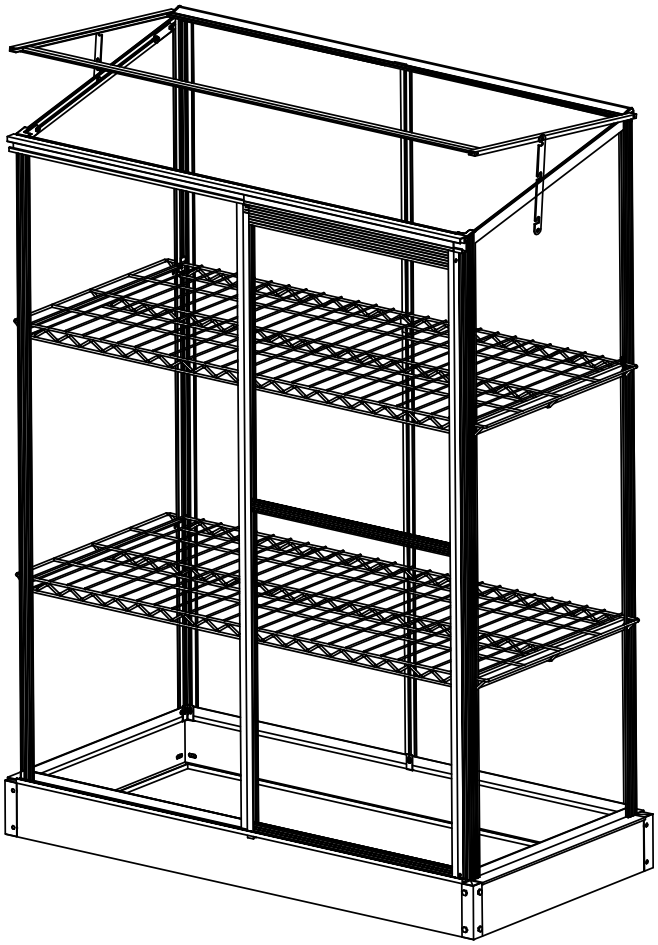

502816016

Instruction manual	**GB**	pg 1-14
Käyttöohje	**FI**	pg 15- 28
Bruksanvisning	**SE**	pg 29- 42
Bruksanvisning	**NO**	pg 43- 56
Kasutusjuhend	**EE**	pg 57 -70

Greenhouse
Assembly Instructions

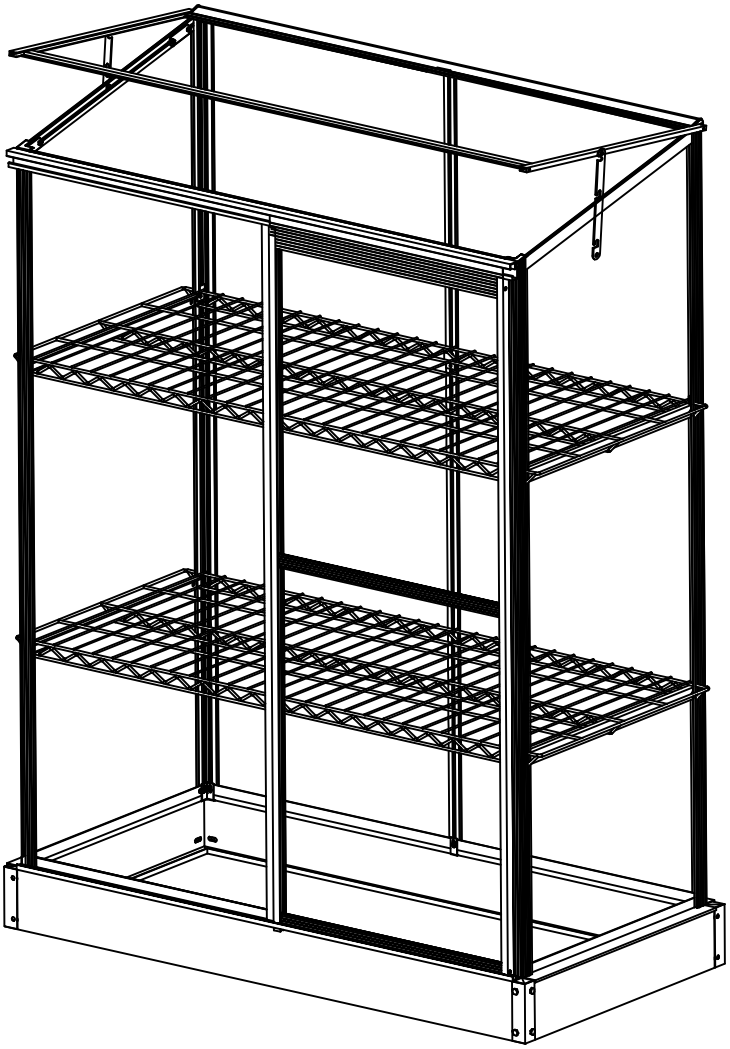

size:58Lx129Wx140H cm 502816016

IMPORTANT

You must read these instructions carefully before you start to assemble this greenhouse.
Please ensure that you find all parts in the carton box in the correct type and quantity as mentioned in the list illustrated in every page accordingly.
Please carry out the steps in the order set out in these instructions.
Do not tighten the steps in the greenhouse until completing on the assembly of the polycarbonate panels.
Keep these instructions in a safe place for future reference.

Read the instructions and tips carefully before you start and keep them for future reference.

1. Please also check the list of parts to ensure that all parts of the structure have been supplied before you start assembl in the structure or hire workers. Please contact the vendor as soon as possible if you notice any defects or faults, and we will deliver a replacement part as soon as possible.
Unfortunately, we are unable to reimburse the cost of any delay in the assembly process.

2. If the product is not set up immediately and requires long-term storage, we recommend storing it in a place that is well protected from the weather and sun. Store the package on a flat surface and off the ground to avoid moisture see page from the soil and ground. Make sure there are no holes in the plastic packaging that could let in rainwater; cover the package with a light weight tarpaulin if necessary.

3. The assembly should be carried out in dry and cool weather.

4. When choosing a location for your building, make sure it is not exposed to extreme weather conditions (heavy snow fall or strong winds).

5. The greenhouse must be placed and secured on a flat, horizontal surface.

6. Do not lean, push, or put weight on the greenhouse during assembly.

7. Do not attempt to assemble the product if you are tired, intoxicated, or unwell.

8. We recommend two people for the assembly process.

9. Wear appropriate protective equipment during assembly, such as long-sleeved and baggy clothing, work gloves, footwear, a helmet, and safety glasses.

10. Place any ladders needed for assembly on a flat surface. Make sure to follow the manufacturer's safety instructions.

11. Remember to remove excess snow from the roof in winter so that the weight of packed snow does not damage the roof structures.

12. Keep children and pets out of the assembly area.

13. Always comply with national building and safety regulations.
14. Barbecues, blowtorches, and similar products may not be stored in the greenhouse.
15. Ensure there are no hidden pipes or cables in the ground before inserting the pegs.
16. This is a multi-part assembly, allow at least 3 hours for assembly.
17. Please note that we cannot accept responsibility for the following:

-incorrect storage before installation .

-inappropriate, inadequate, or incorrect foundations .

-damage caused by assembly errors, e.g. if the building is not perfectly level or if the corners of the building are not straight.

-damage caused by heavy, packed snow, storms, or other natural phenomena

-any damage to or breakage of structures that have been modified at the construction site .

Instructions for mounting the polycarbonate panels:

Remove the protective films before assemble boards

White protective film on the 4,0 mm roof panels indicates the UV protected side of the panel.

Transparent protective film on the 4,0 mm roof panels indicates the UV unprotected side of the panel.

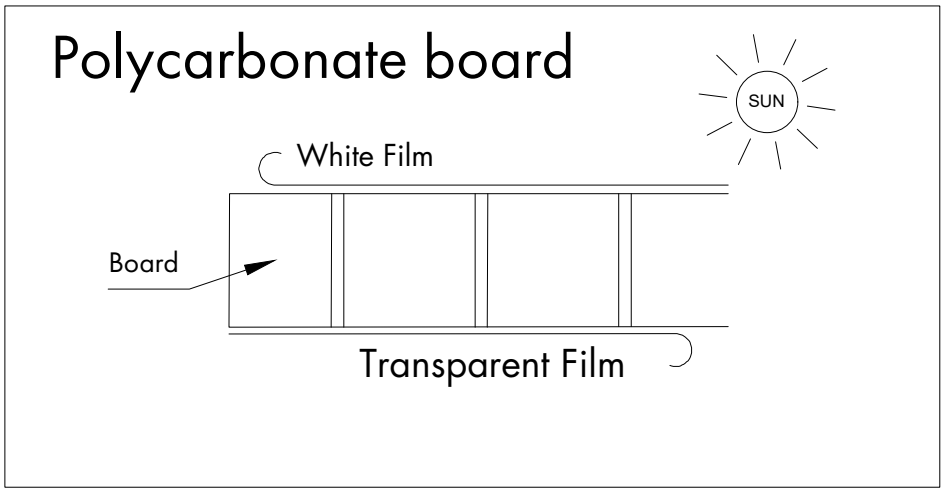

CARE&MAINTENANCE

When your greenhouse needs a clean, use a mild detergent solution and risen with cols clean water.
Do NOT use acetone, abrasive cleaners or other special detergents to clean the clear panels.

TOOLS&EQUIPMENT REQUIRED

Tape measure , large hammer , scissors ,Work gloves , Drill , spirit level Lubricant , see over for cantents plastic orrubber mallet 2mm metal drill bit.

If help is required seek professional advise within store.

PART LIST

	NO.	Qty.
1110mm	D1	1
	D4	1
615mm	D2	1
615mm	D3	2
1242mm	W1	1
518mm	W2	2
1242mm	W3	1
1286mm 576mm	1	2
	2	2
115mm	3	4
1230mm	4	2
	5	1
1230mm	6	1
1156mm	7R	1
1156mm	7L	1
1266mm	8	2
1266mm	9	1
1126mm	10	1
494mm	12R	1
494mm	12L	1
1186mm	14	1

	NO.	Qty.
520mm	11	4
1244mm	13	1
1248mm	15	1
	B2	2
	B3	10
	B4	4
	B5	7
	S2L	1
	S2R	1
	S3R	1
	S3L	1
	S4	2
	F1	8
	F2	8

	NO.	Qty.
	F7	16
	F4	38
	F6	5

PC	P1	2
	P2	1
	P3	2
	P4R	1
	P4L	1
	P5	1

DOOR

	D1	1	1110mm
	D4	1	
	D2	1	612mm
	D3	2	615mm
	F1	8	

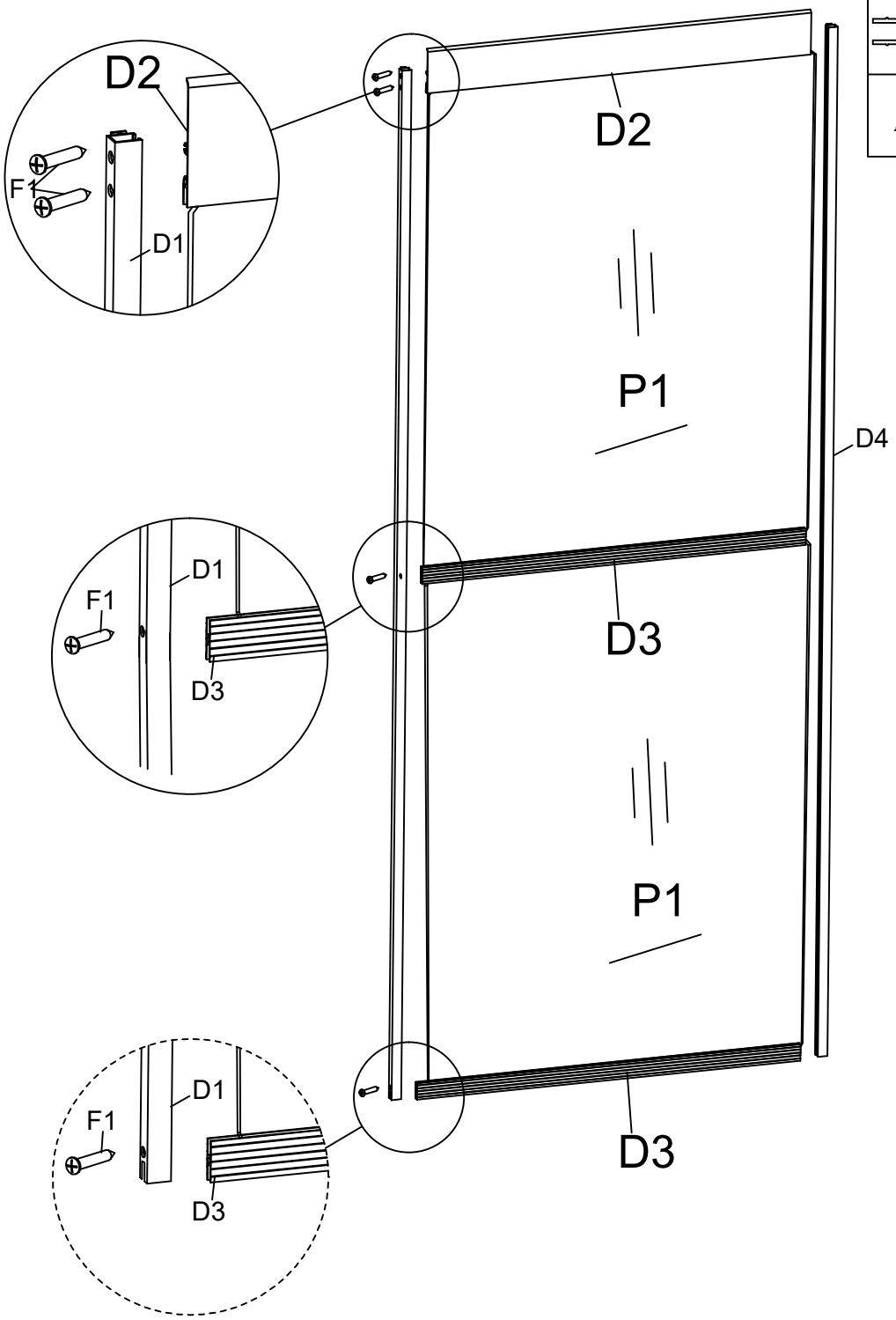

	W1	1	1242mm
	W2	2	518mm
	W3	1	1242mm
	P2	1	
	F2	6	

WINDOW

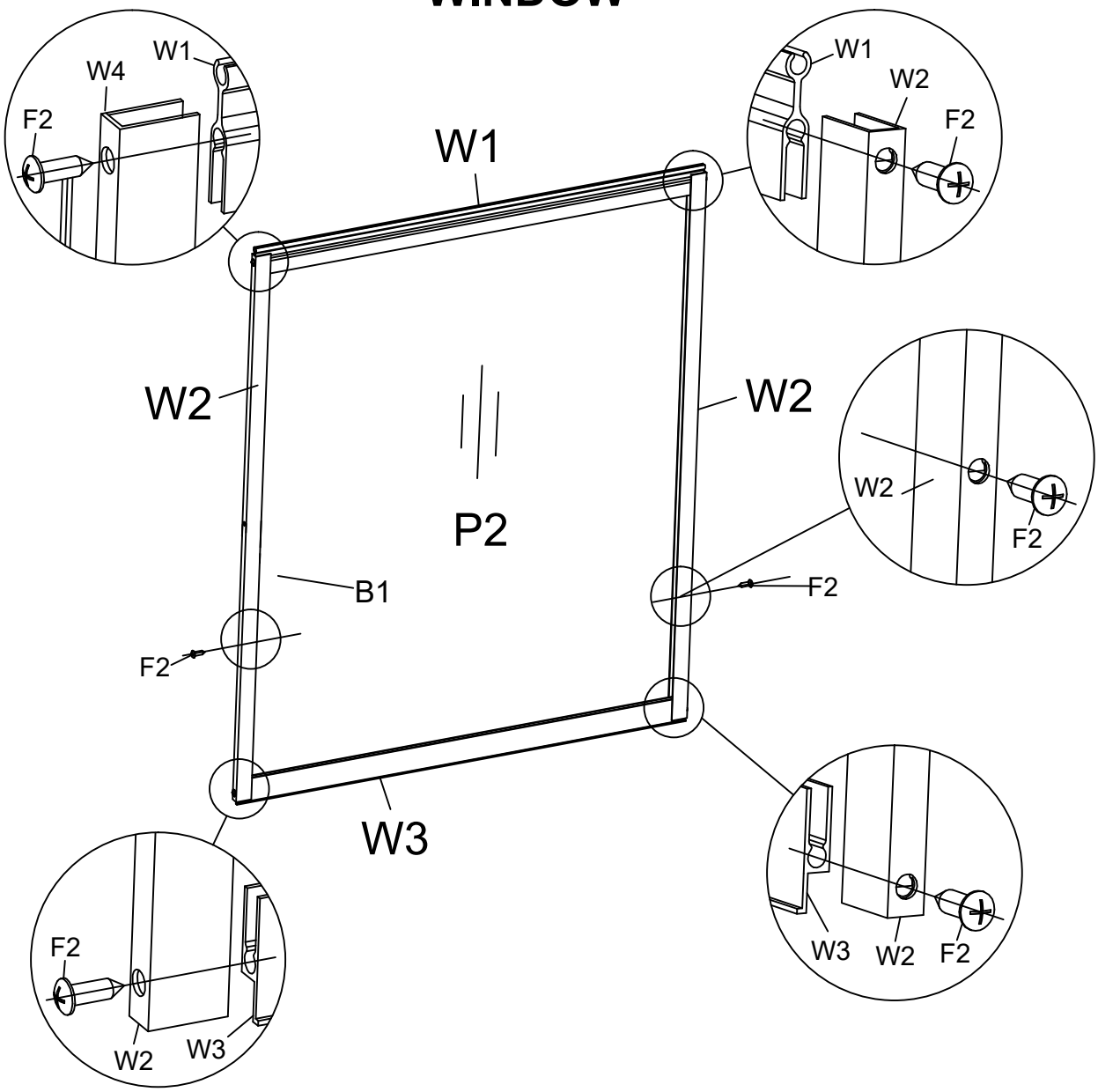

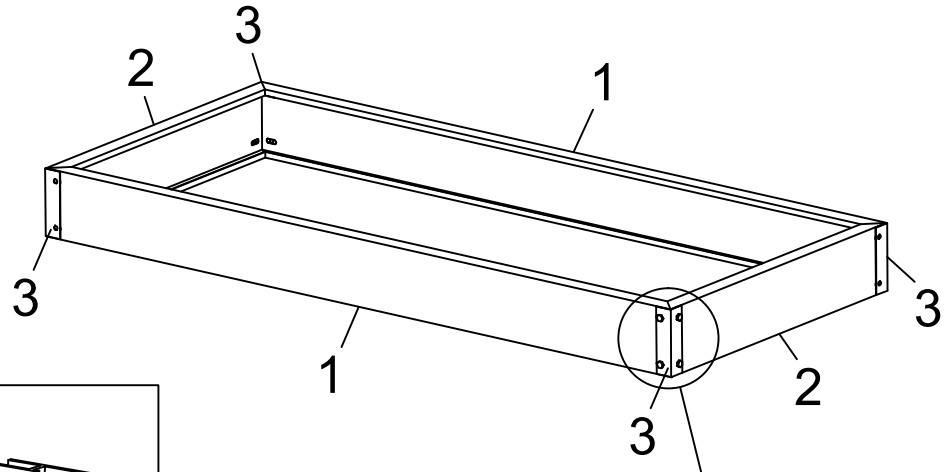

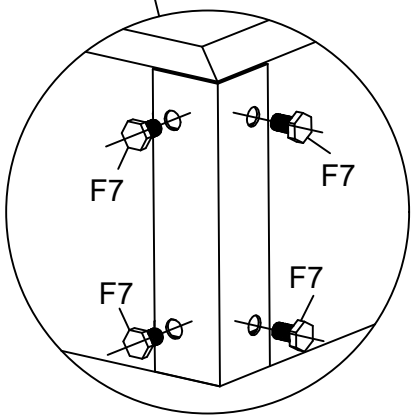

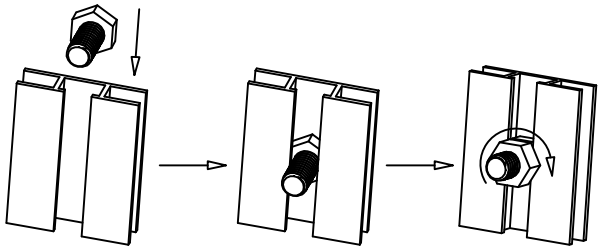

"hexagonalscrew" installation

Place the "hexagonal screw" into the groove, turn clock wise untilits to turning.

Adjust the "hexagonal screw" by hand and twist threads fix it in place.

Place other partson "hexagonal screw" and assemble nut.

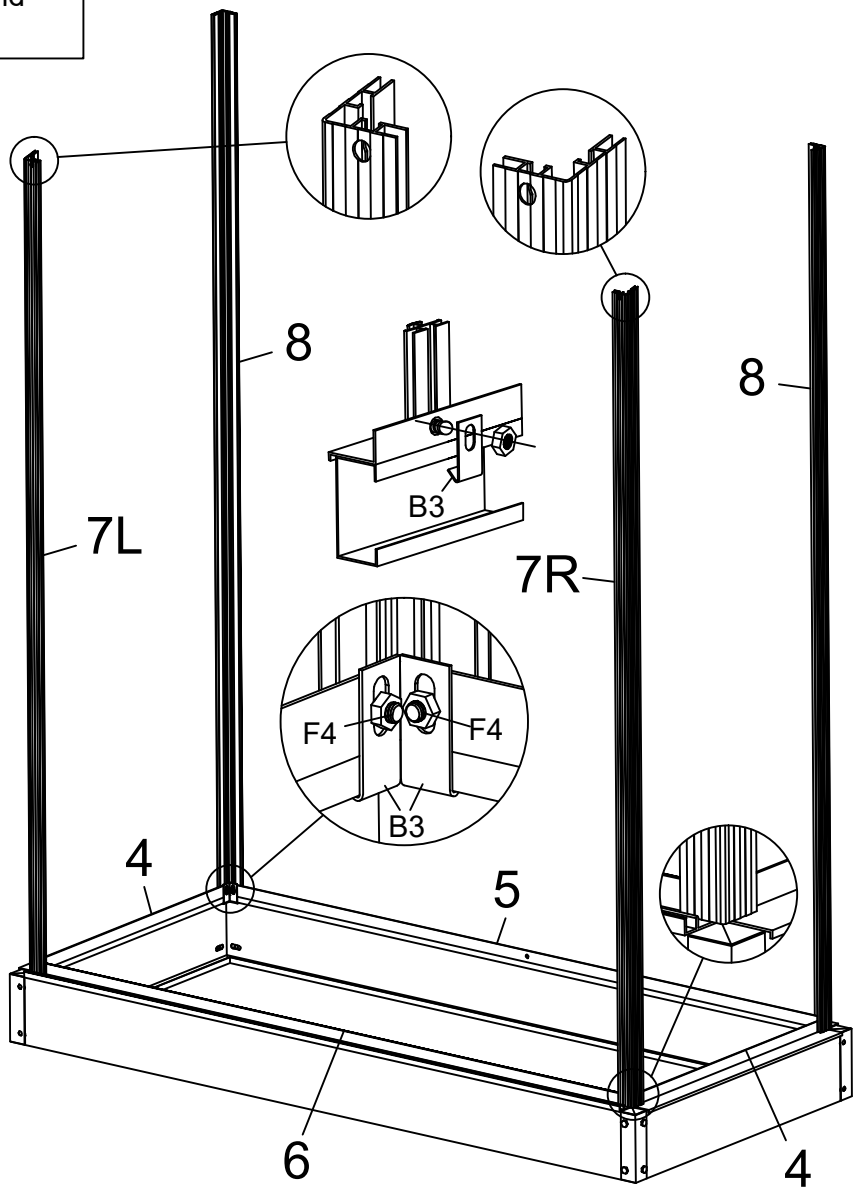

	1	2	1286mm
	2	2	576mm
	3	4	115mm
	4	2	1230mm
	5	1	
	6	1	1230mm
	7R	1	1156mm
	7L	1	
	8	2	1266mm
	B3	8	
	F7	16	
	F4	8	

	9	1	1266mm
	10	1	1126mm
	11	4	520mm
	B3	2	
	B4	4	
	F4	14	

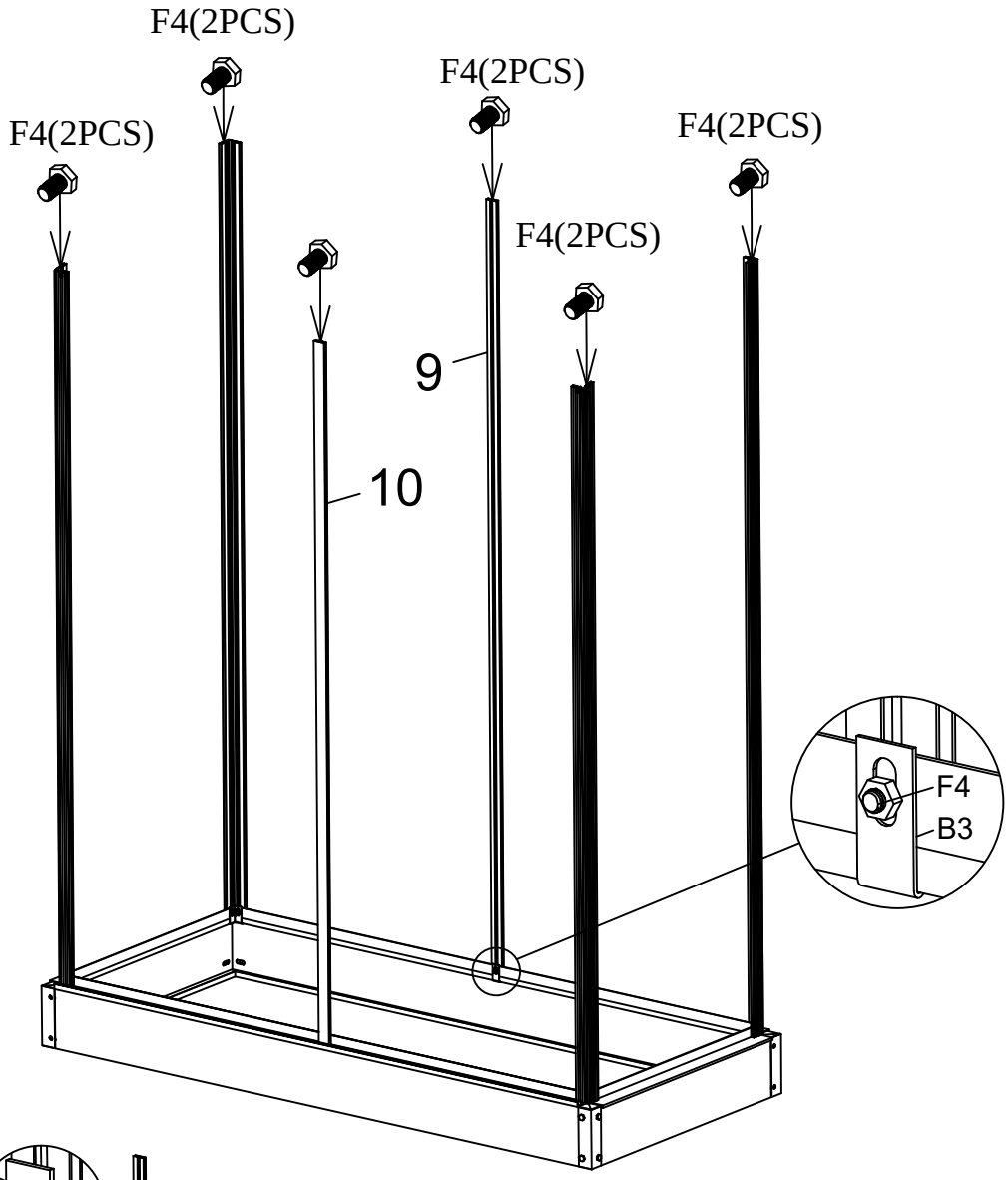

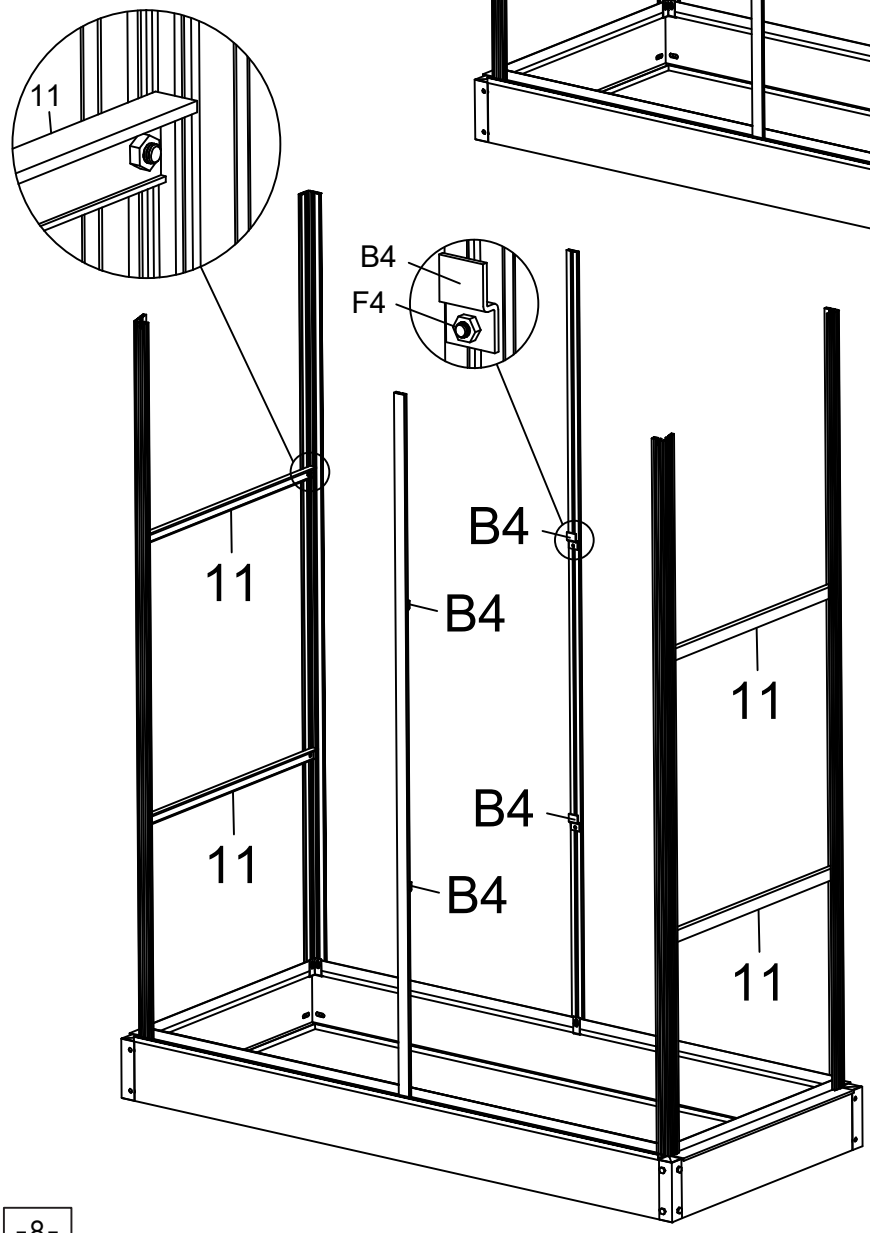

	P4R	1	
	P4L	1	
	12R	1	494mm
	12L	1	
	B5	4	
	B2	2	
	F4	8	
	F6	2	

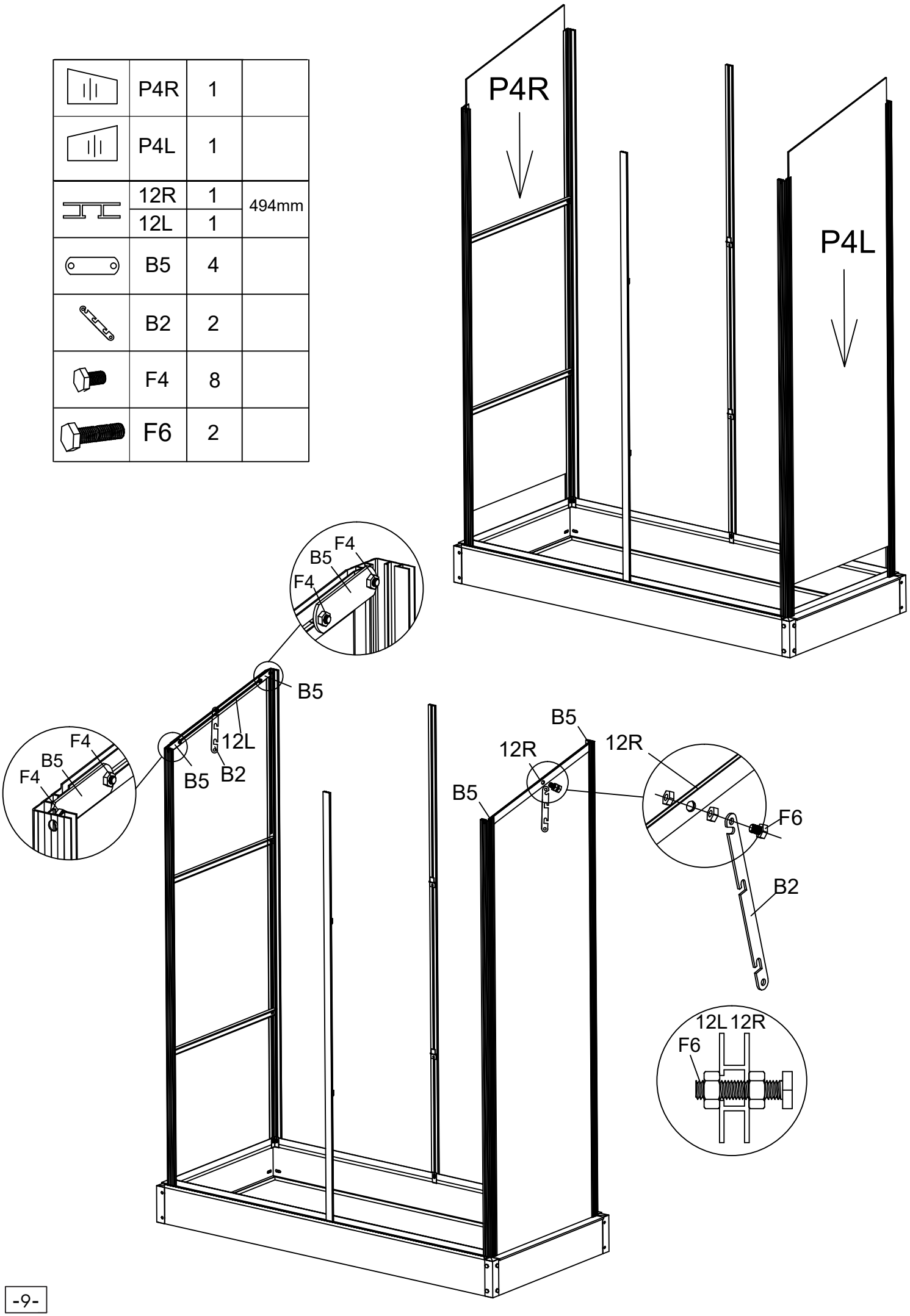

	P3	2	
	13	1	1244mm
	F4	3	

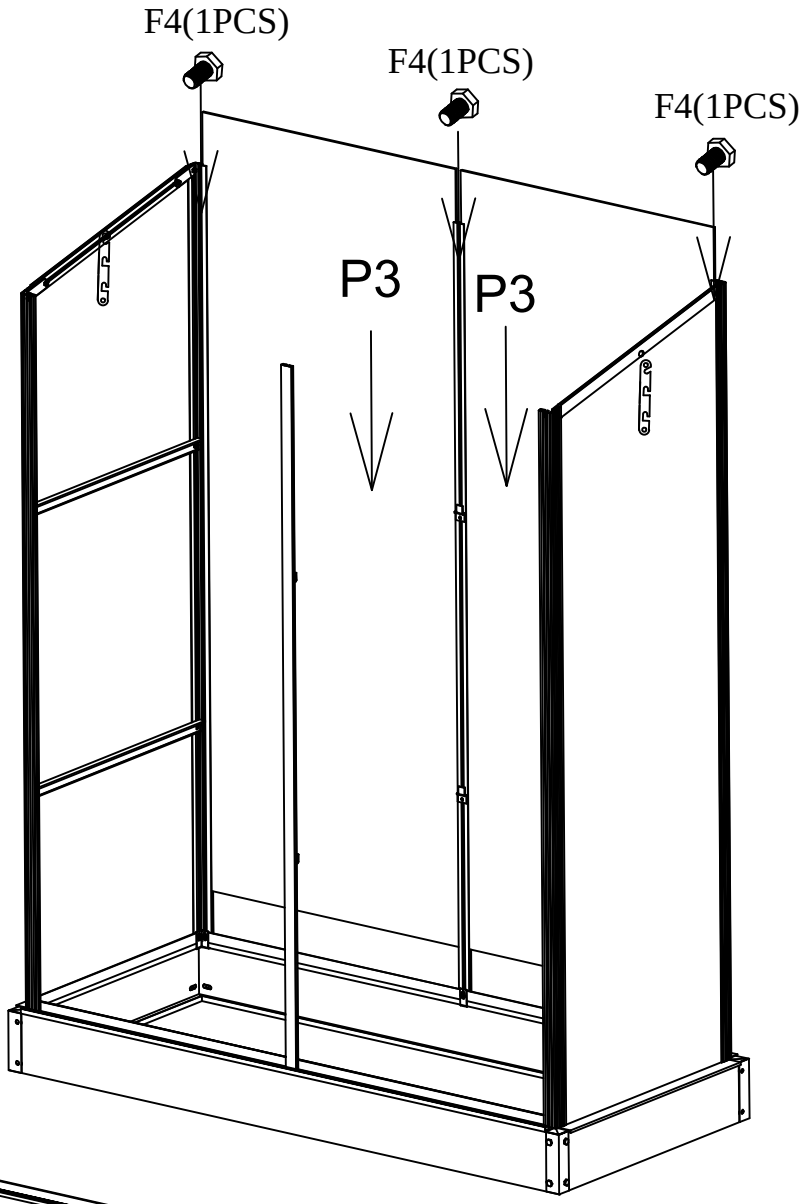

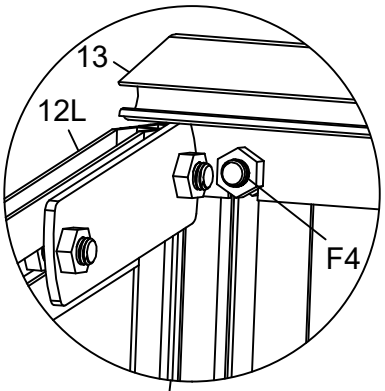

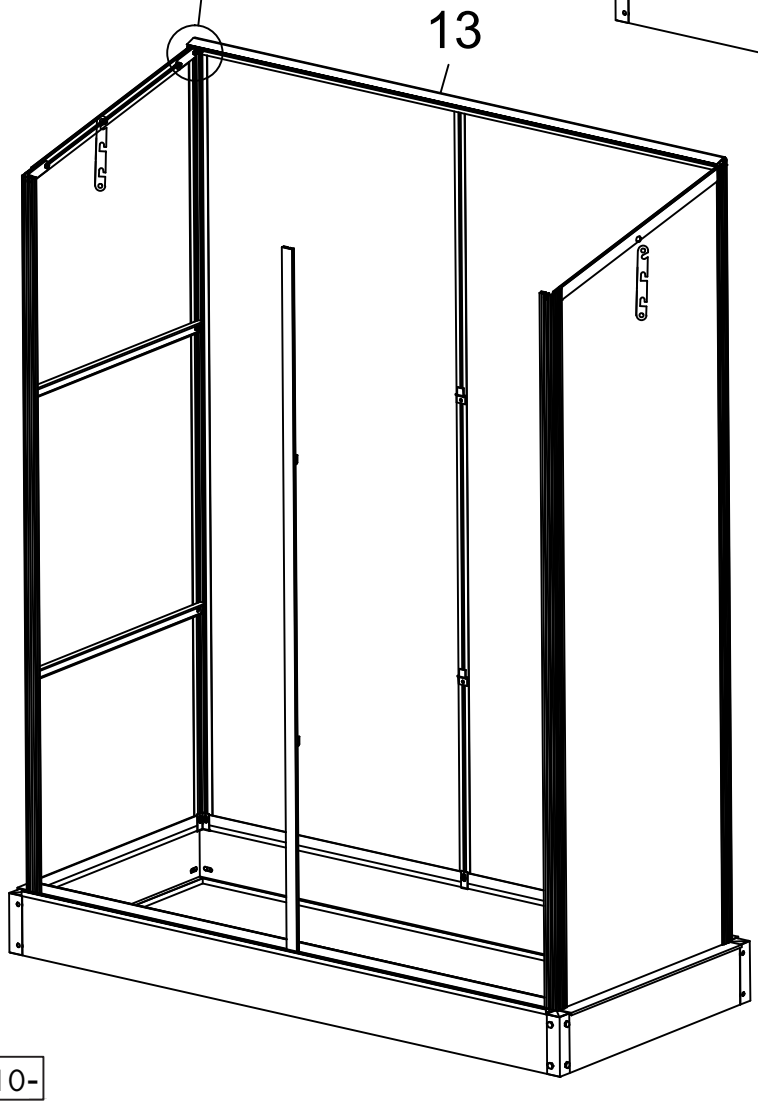

	P5	1	
	14	1	1186mm
	B5	3	
	F4	5	
	F6	3	

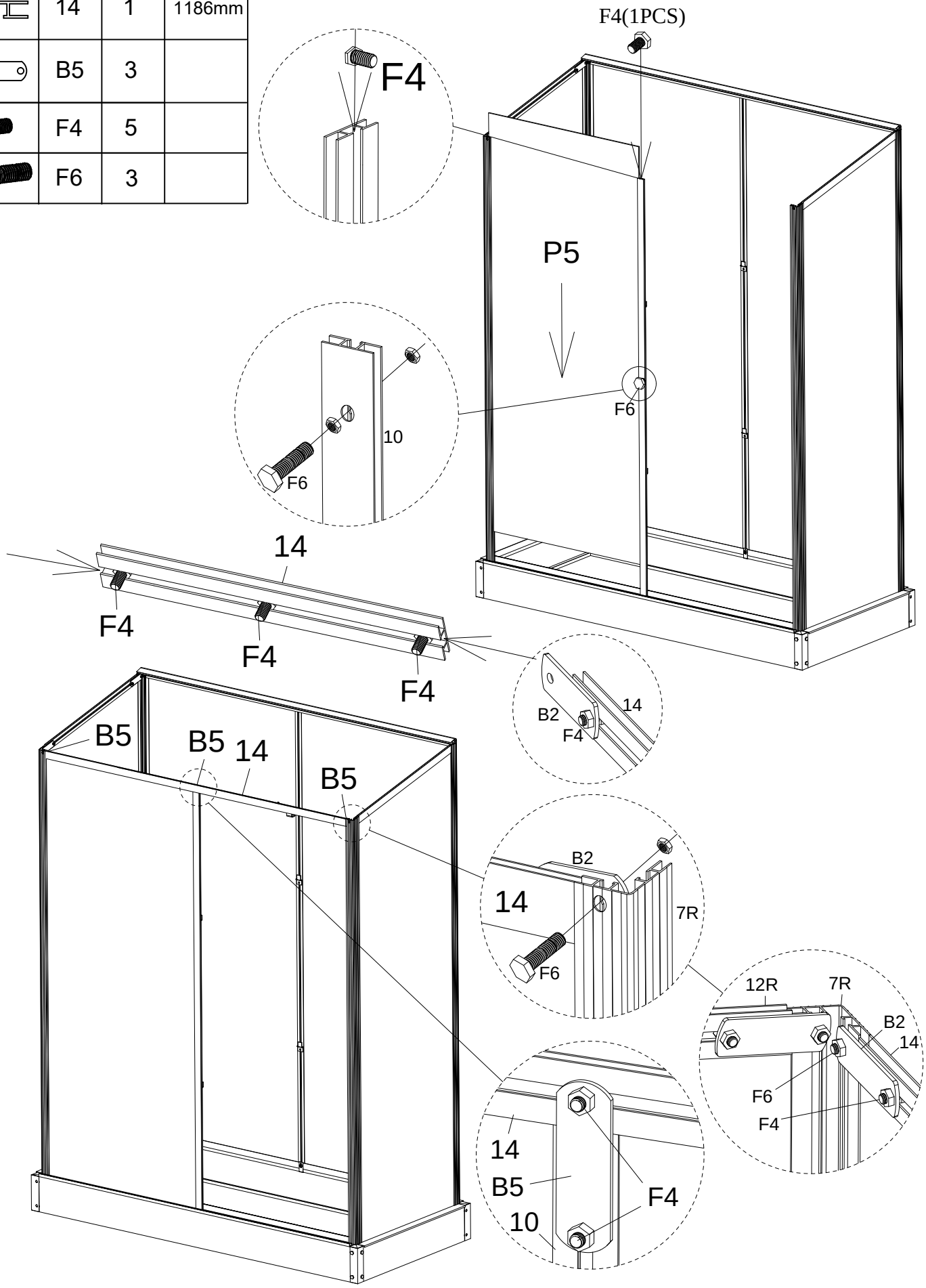

	15	1	1248mm

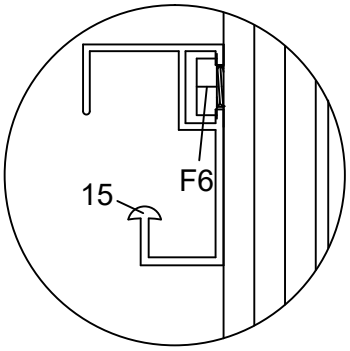

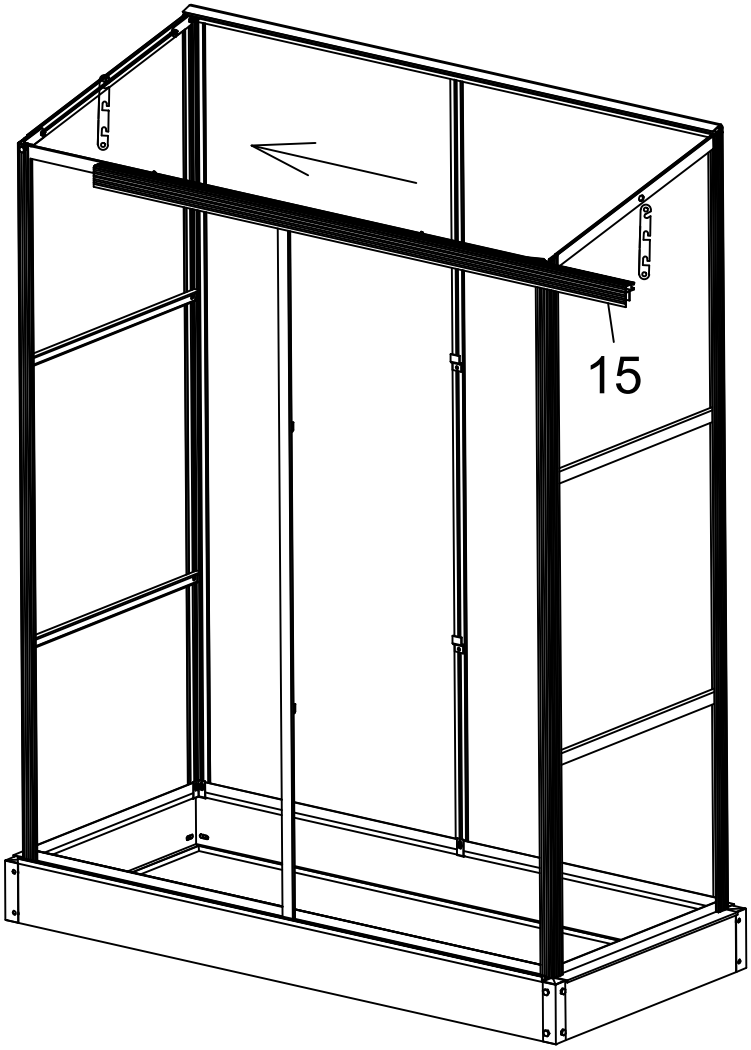

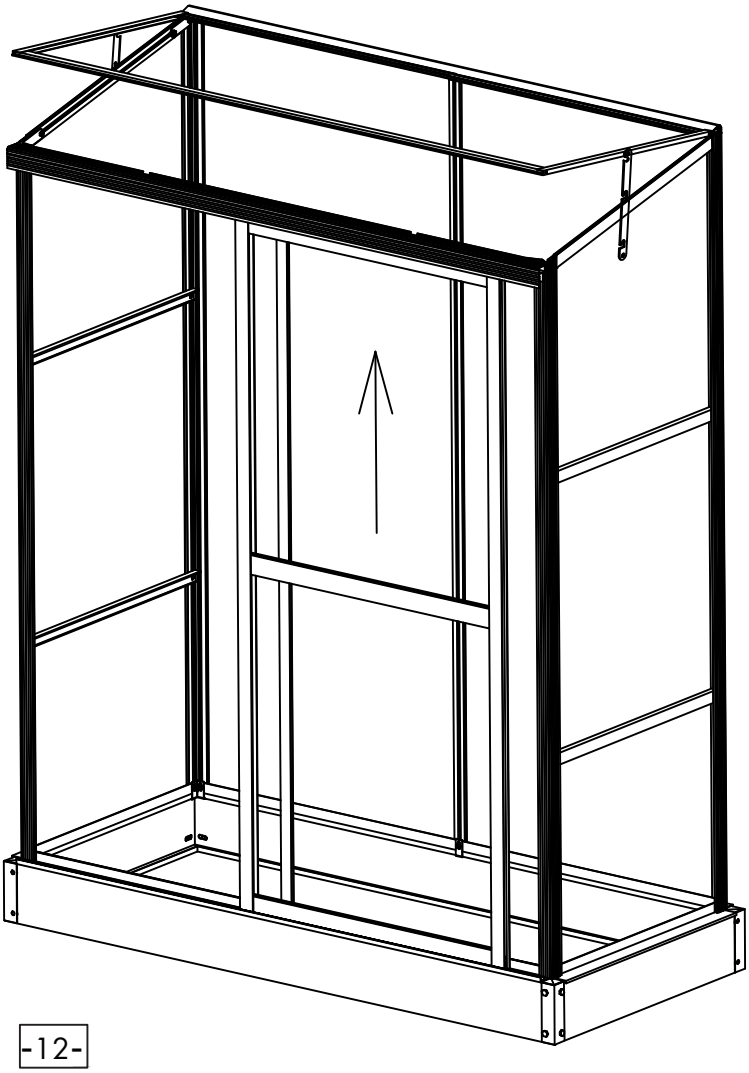

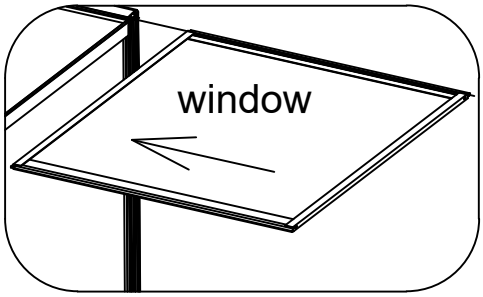

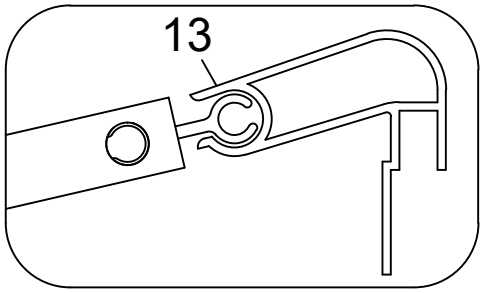

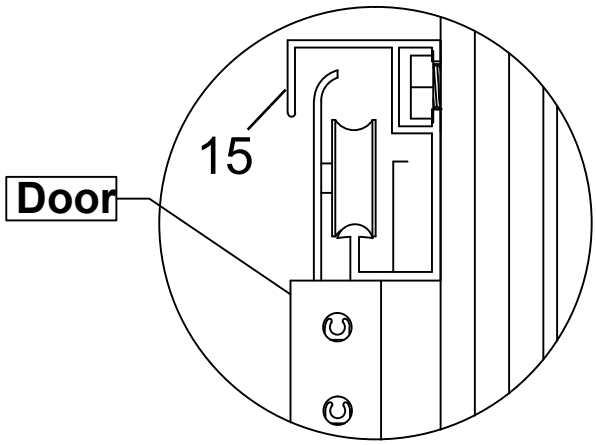

	S2L	1
	S2R	1
	S3R	1
	S3L	1
	S4	2
	F2	2

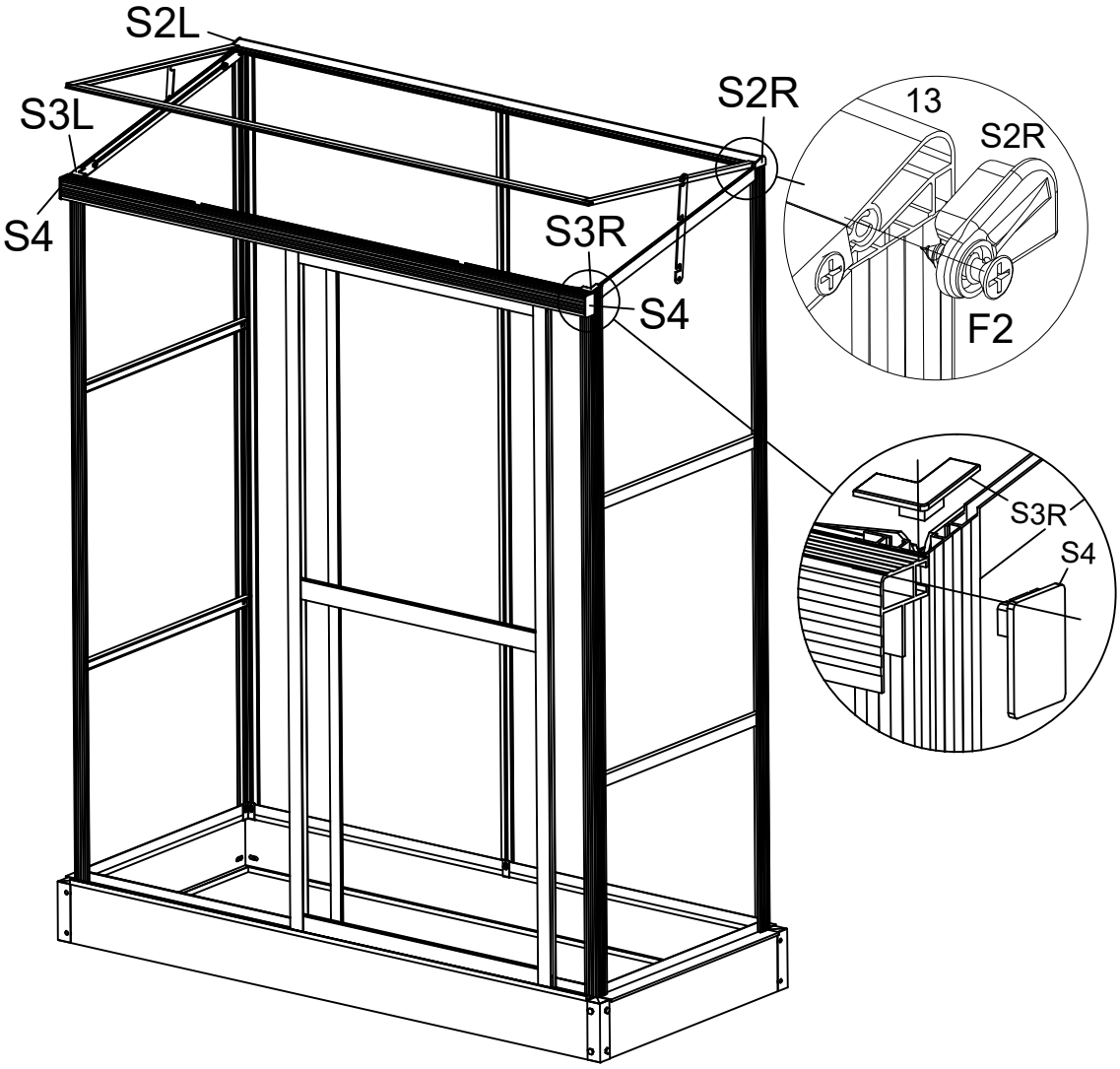

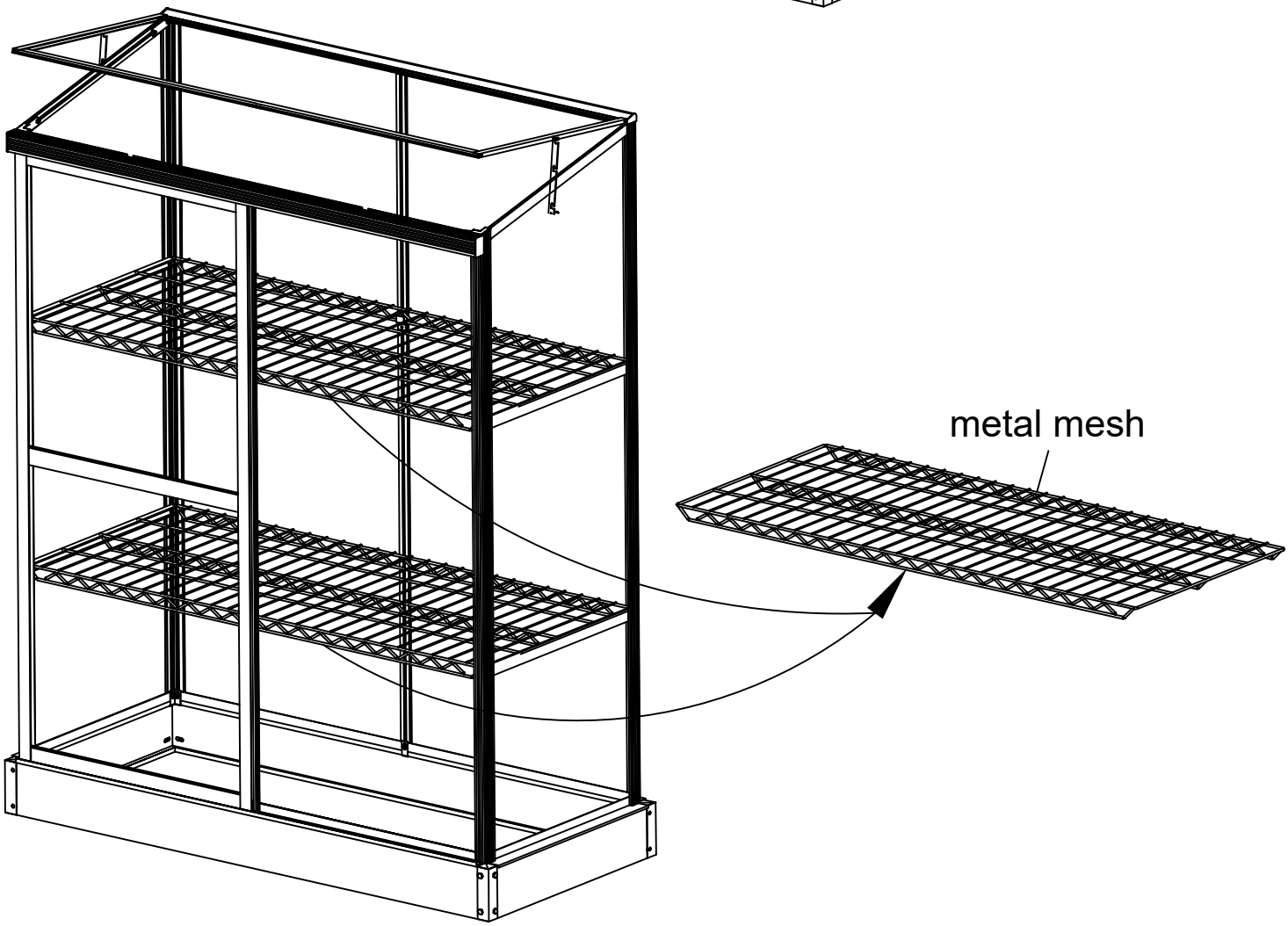

PRODUCT DISPOSAL

Do not dispose the product with household waste.

Recycle the product and packaging materials appropriately or dispose of them in another environmentally friendly way to conserve natural resources.

Take the product to a local recycling centre or other official collection and disposal point.

If in doubt, ask your local waste management service about recycling and/or disposal options.

SAFETY

Please note that products whose assembly incorporates screws must be re-tightened regularly to ensure that the product remains stable and safe throughout its service life.

The product does not pose a risk to the user with appropriate assembly and usage.

Kasvihuone asennusohjeet

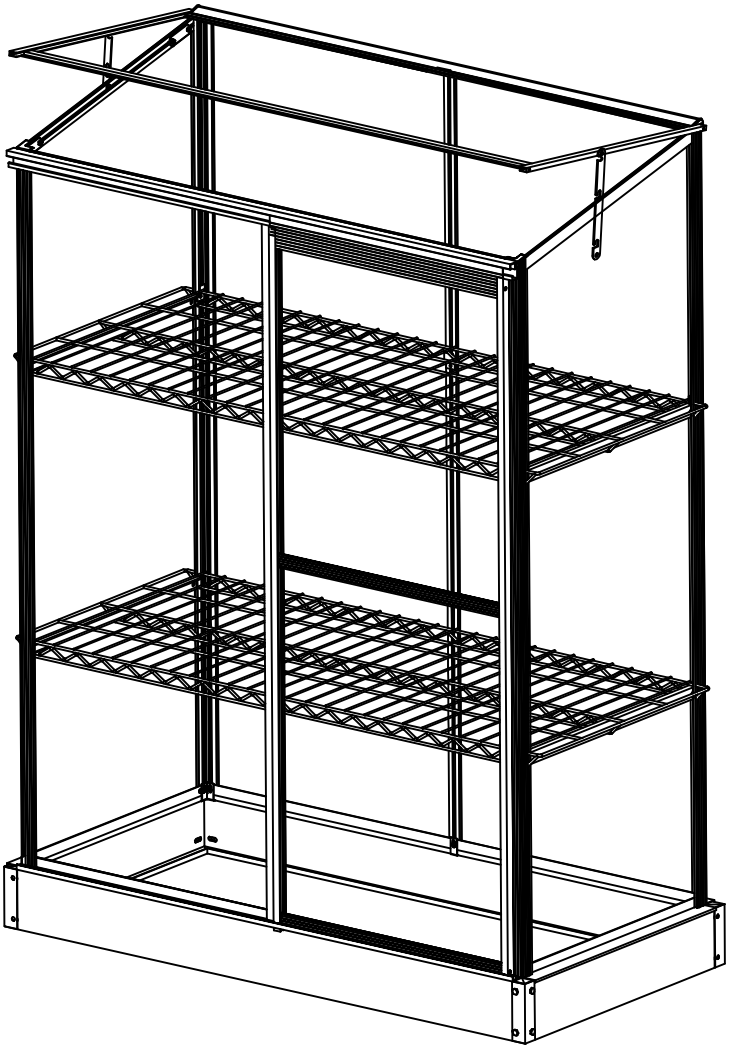

koko:58(S)x129(L)x140(K) cm 502816016

TÄRKEÄÄ

Nämä ohjeet on luettava huolellisesti ennen kasvihuoneen asennusta.
Varmista, että kaikki osat ovat pahvilaatikossa, ne ovat oikeantyyppisiä ja -kokoisia kullakin sivulla olevien kuvien mukaisesti.
Suorita vaiheet näissä ohjeissa kuvatun järjestyksen mukaisesti.
Kiristä kasvihuoneen kaikki ruuvit loppuun vasta siinä vaiheessa kun kaikki seinä- ja kattolevyt ovat asennettuna paikoillaan, jotta saat asennuksen aikana osia sovitettua paremmin toisiinsa.
Säilytä nämä ohjeet turvallisessa paikassa tulevaa käyttöä varten.

Tutustu huolellisesti ohjeisiin ja vinkkeihin ennen kasauksen aloittamista ja säilytä ohjeet tulevaisuutta varten.

1. Tarkista osaluetteloa hyödyntäen, ennen pystytyksen aloittamista tai asentajien kutsumista, että kaikki osat ovat käytettävissä.

Jos havaitset puutteita tai virheitä ota pikimmiten yhteyttä jälleenmyyjääsi, niin toimitamme uuden osan mahdollisimman pian.

Emme valitettavasti voi korvata kustannuksia, jotka aiheutuvat pystytystyön viivästymisestä.

2. Jos tuotetta ei pystytetä heti, on sen pidempiaikainen varastointi ja säilytys suositeltavaa paikassa, joka on hyvin säältä ja auringolta suojattuna. Säilytä paketti tasaisella alustalla ja reilusti irti maasta maakosteuden siirtymisen välttämiseksi.

Varmista että pakkausmuovissa ei ole reikiä mistä sadevesi pääsisi sisään, peitä tarvittaessa kevytpeitteellä.

3. Kasaus on suoritettava kuivalla ja tyynellä säällä.
4. Valitessasi rakennukselle paikkaa varmista, ettei se altistu äärimmäisille sääolosuhteille (voimakas lumisade tai tuuli)

Sijoita pihassa paikkaan johon tulee hyvin luonnonvaloa ja auringon paistetta.

5. Kasvihuone on sijoitettava ja kiinnitettävä tasaiselle, vaakasuoralle alustalle
6. Älä nojaa,työnnä tai aseta painoa kasvihuoneeseen kokoamisen aikana.
7. Älä yritä kasata tuotetta mikäli olet väsynyt, päihtynyt tai huonovointinen.
8. Kasaukseen suosittelemme kahta henkilöä.
9. Käytä asianmukaisia suojavarusteita asennuksen aikana, kuten pitkähihaisia ja -lahkeisia vaatteita, työhansikkaita, jalkineita, ja tarvittaessa kypärää sekä suojalaseja
10. Aseta asennuksessa mahdollisesti tarvittavat tikkaat tasaiselle alustalle. Varmista, että noudatat valmistajan turvallisuusohjeita.
11. Huolehdi talvella liian lumen poistamisesta kasvihuoneen päältä, jotta raskas lumikuorma ei aiheuta vaurioita kattorakenteisiin.
12. Pidä lapset ja lemmikit poissa kokoamisalueelta.
13. Noudata aina kansallisia rakennus- ja turvamääräyksiä.
14. Kasvihuoneessa ei saa säilyttää grillejä, puhalluslamppuja eikä muita vastaavia tuotteita.
15. Varmista, ettei maassa ole piilotettuja putkia tai kaapeleita ennen asentamista.
16. Tämä on moniosainen kokoonpano. Varaa kokoonpanoon vähintään 3 tuntia.
17. Huomioithan,että emme voi ottaa vastuuta seuraavista asioista:

-virheellinen varastointi ennen asennusta
-epäasianmukainen,riittämätön tai vääränlainen perustus
-pystytysvirheistä aiheutuvat vahingot, esim. rakennus ei ole vaakasuorassa tai rakennuksen kulmat eivät ole suoria.
-vahingot,jotka aiheutuvat suurista lumikuormista, myrskyvahingoista tai muista luonnonilmiöistä
-mahdollisten työmaalla muutettujen rakennelmien vahingoista tai rikkoutumisista.

Polykarbonaattipaneelien asennusohjeet:

Poista suojakalvot ennen levyjen asentamista
Valkoinen suojakalvo 4,0 mm muovilevyissä osoittaa levyn UV-suojatun puolen. Tämä puoli ulospäin.
Läpinäkyvä suojakalvo 4,0 mm muovilevyissä osoittaa levyn UV-suojaamattoman puolen.Tämä puoli sisäänpäin.

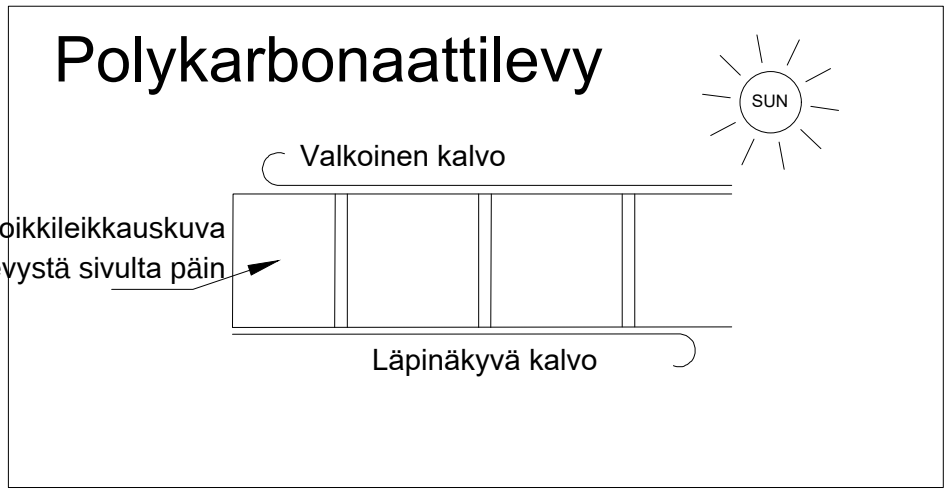

HOITO JA HUOLTO

·Kasvihuoneen muovilevyt voi puhdistaa miedolla pesuaineliuoksella ja puhtaalla vedellä
·ÄLÄ käytä asetonia, hankausaineita tai muita erikoispesuaineita puhdistaaksesi muovilevyjä.

TARVITTAVAT TYÖKALUT JA VÄLINEET

Mittanauha, iso vasara, sakset,
Työkäsineet, pora, vesivaaka Voiteluaine, ks. kanttia varten
muovi- tai kumivasara 2mm metalliporanterä.
Jos tarvitset apua, käänny myymälässä ammattilaisen puoleen.

OSALUETTELO

	NRO	Määrä
1110mm	D1	1
	D4	1
615mm	D2	1
615mm	D3	2
1242mm	W1	1
518mm	W2	2
1242mm	W3	1
1286mm	1	2
576mm	2	2
115mm	3	4
	4	2
1230mm	5	1
1230mm	6	1
1156mm	7R	1
1156mm	7L	1
1266mm	8	2
1266mm	9	1
1126mm	10	1
494mm	12R	1
494mm	12L	1
1186mm	14	1

	NRO	Määrä
520mm	11	4
1244mm	13	1
1248mm	15	1
	B2	2
	B3	10
	B4	4
	B5	7
	S2L	1
	S2R	1
	S3R	1
	S3L	1
	S4	2
	F1	8
	F2	8

	NRO	Määrä
	F7	16
	F4	38
	F6	5

SEINÄN JA KATON MUOVILEVYT

PC	P1	2
	P2	1
	P3	2
	P4R	1
	P4L	1
	P5	1

Ovi

	D1	1	1110mm
	D4	1	
	D2	1	612mm
	D3	2	615mm
	F1	8	

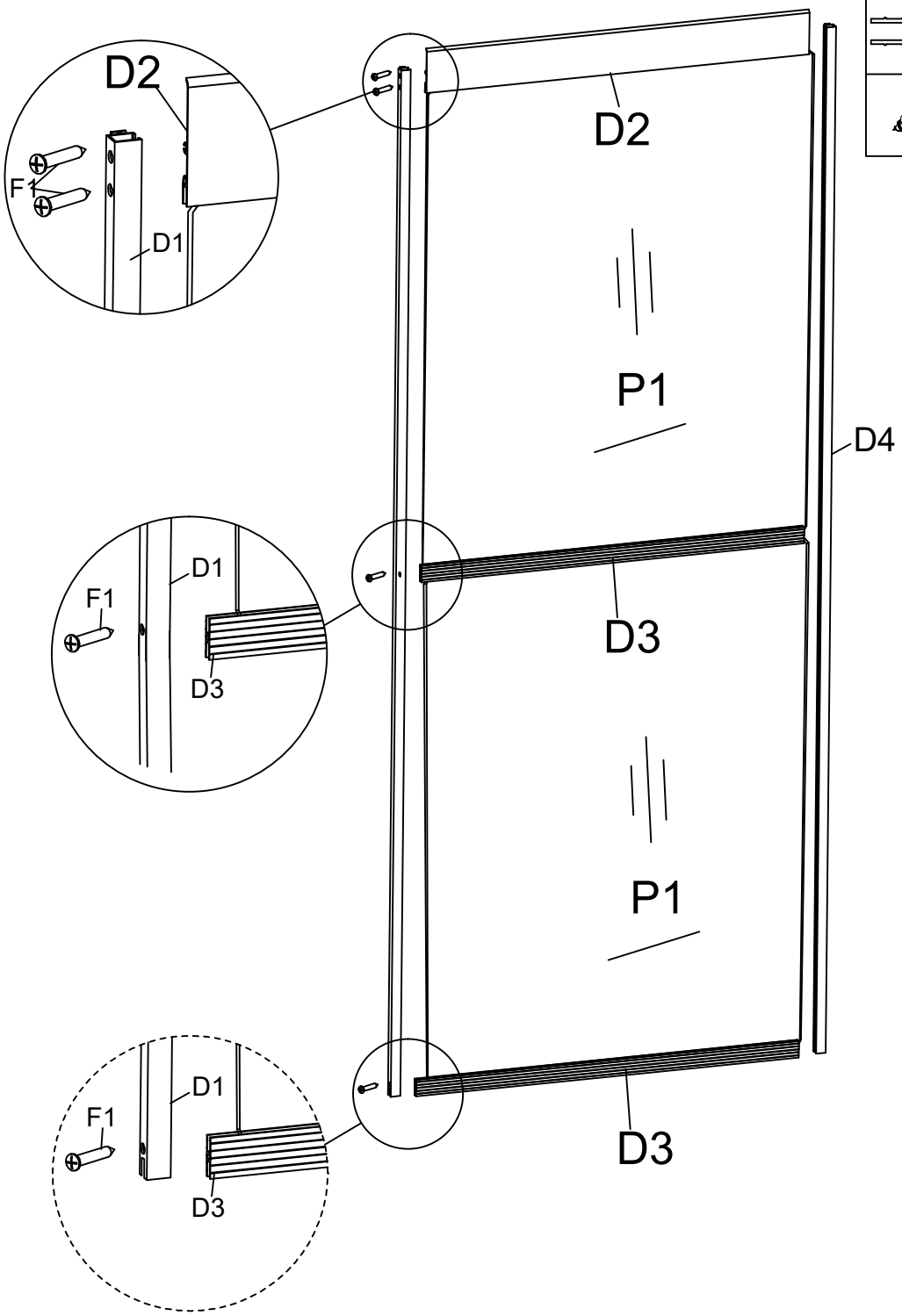

	W1	1	1242mm
	W2	2	518mm
	W3	1	1242mm
	P2	1	
	F2	6	

Kattoluukku

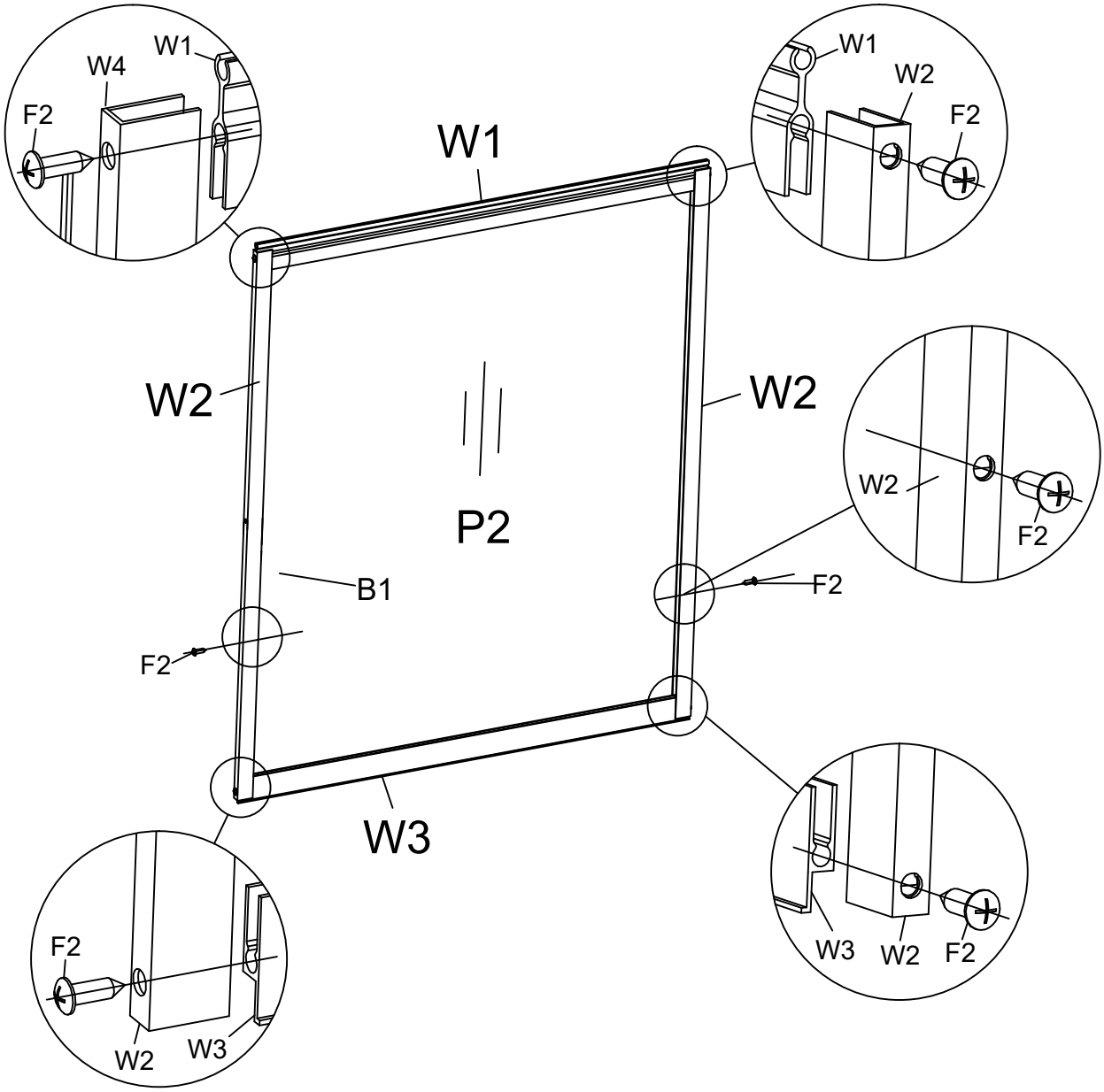

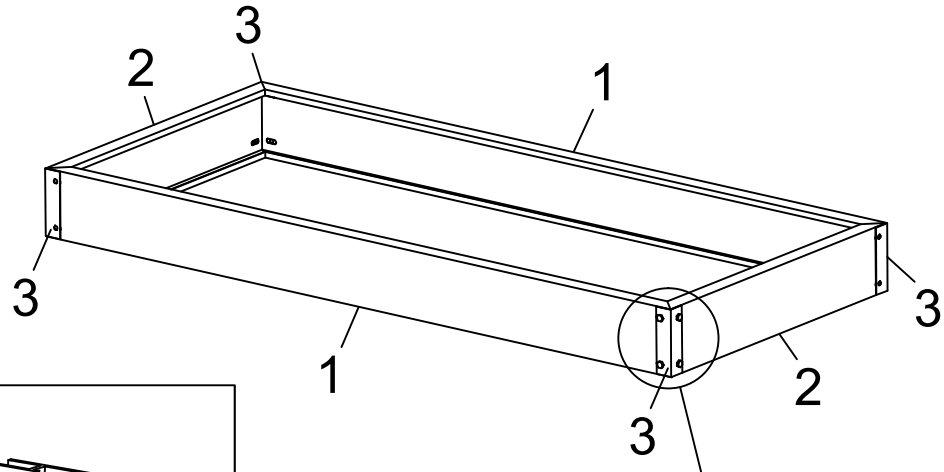

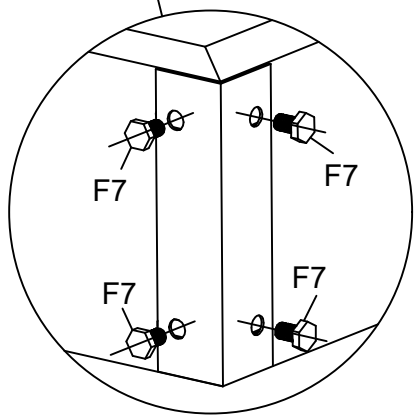

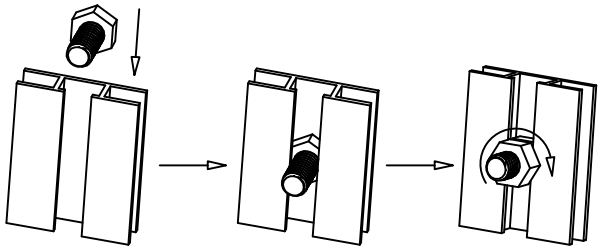

Ohje ruuvin pujottamisesta alumiinikiskojen uriin
Liu`uta ruuvin kanta alumiinikiskon uraan,
sen jälkeen kierrä ruuvin kierreosaan
mutteri ja muut ohjeessa näytetyt osat.

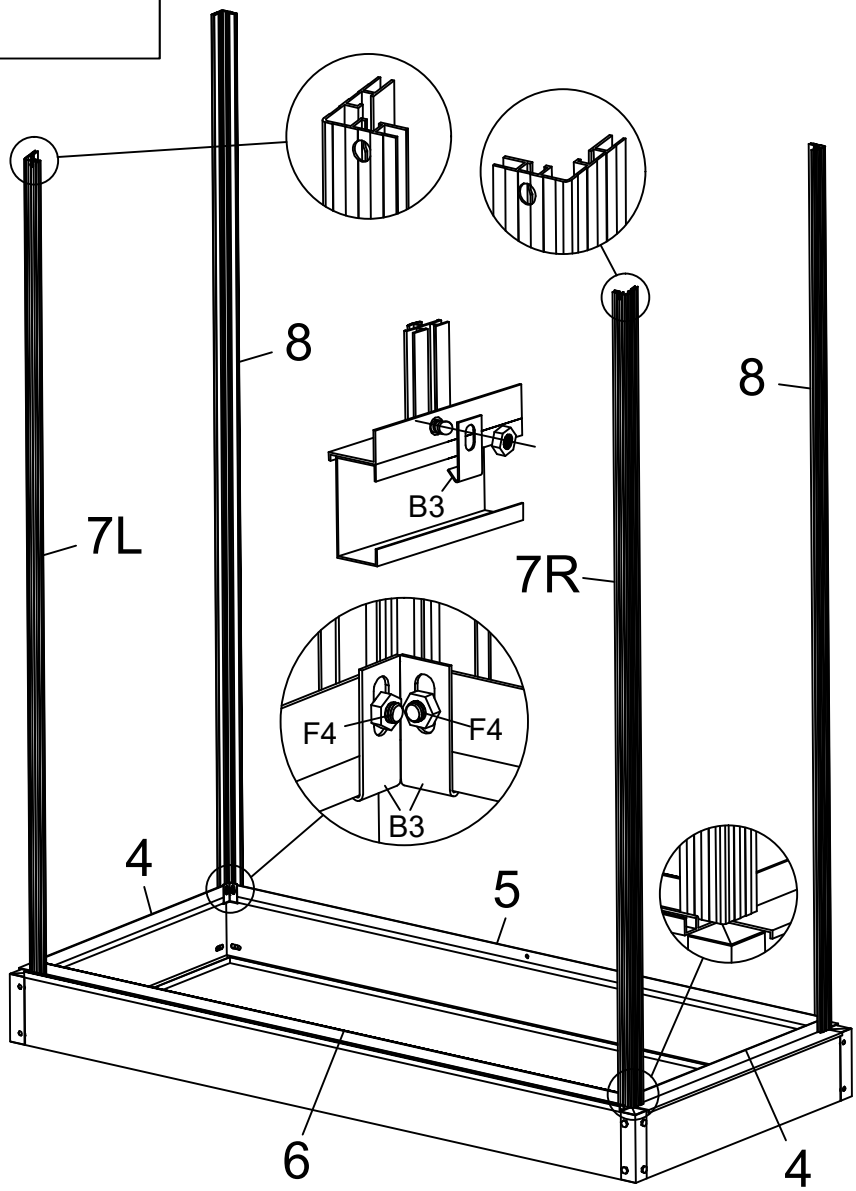

	1	2	1286mm
	2	2	576mm
	3	4	115mm
	4	2	1230mm
	5	1	
	6	1	1230mm
	7R	1	1156mm
	7L	1	
	8	2	1266mm
	B3	8	
	F7	16	
	F4	8	

	9	1	1266mm
	10	1	1126mm
	11	4	520mm
	B3	2	
	B4	4	
	F4	14	

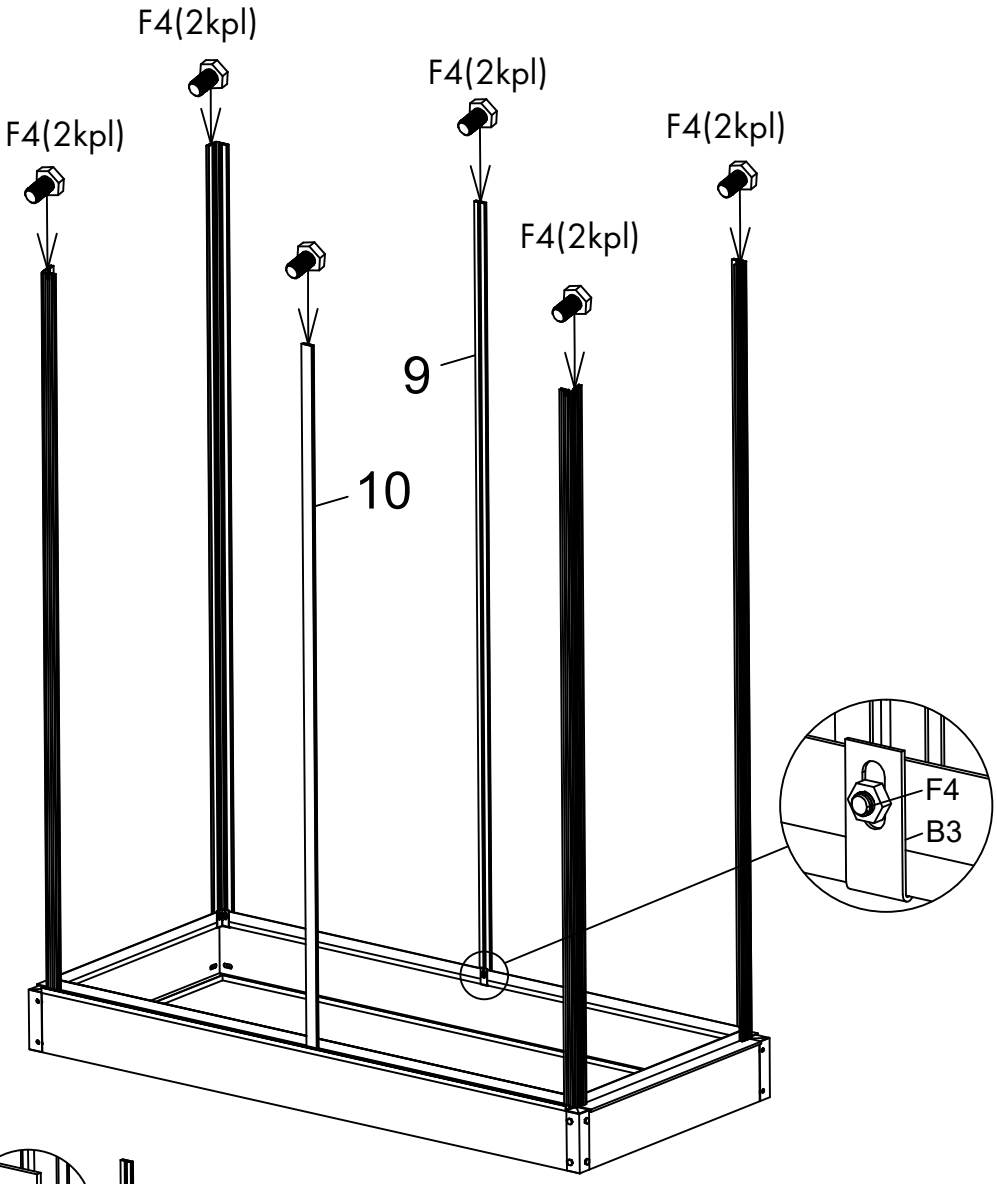

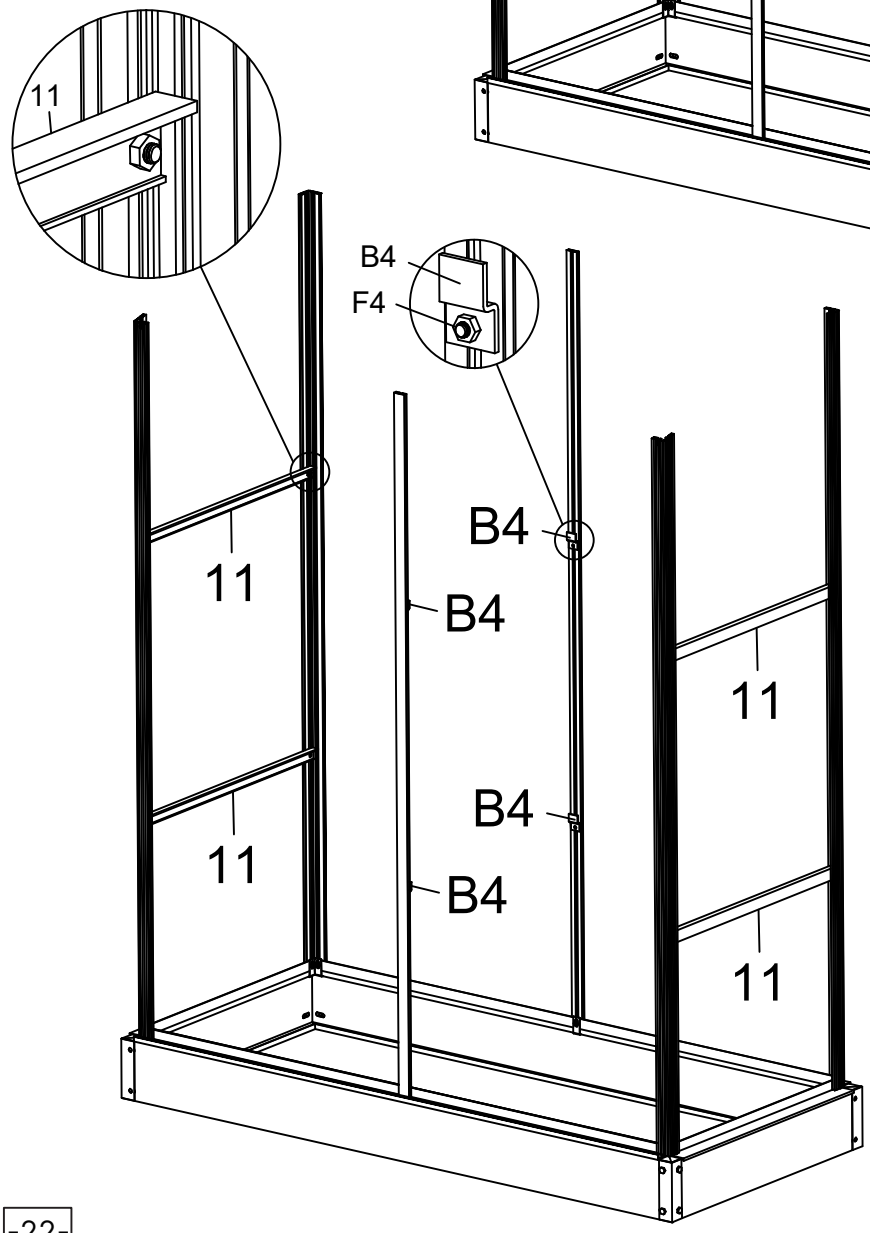

	P4R	1	
	P4L	1	
	12R	1	494mm
	12L	1	
	B5	4	
	B2	2	
	F4	8	
	F6	2	

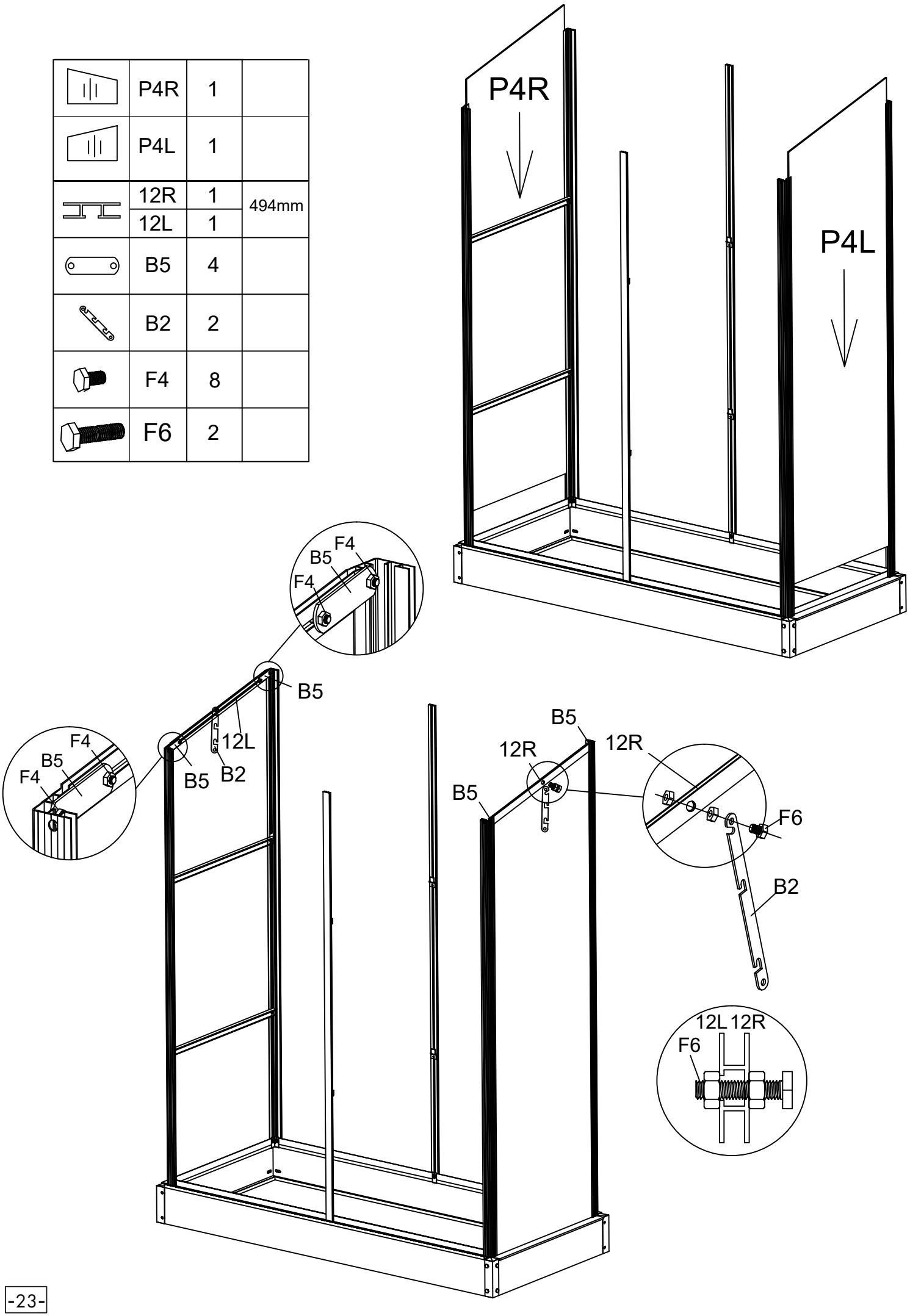

	P3	2	
	13	1	1244mm
	F4	3	

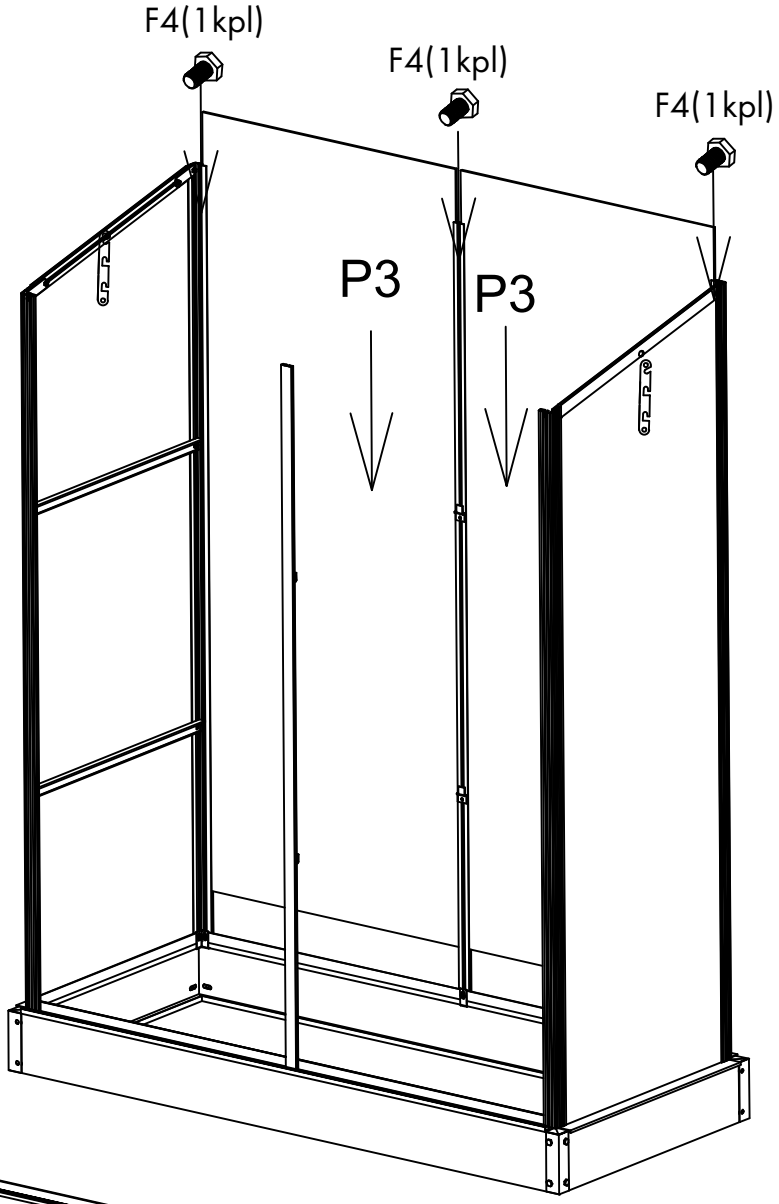

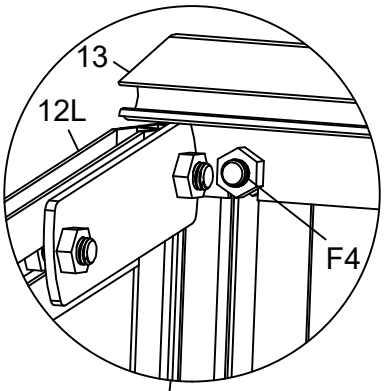

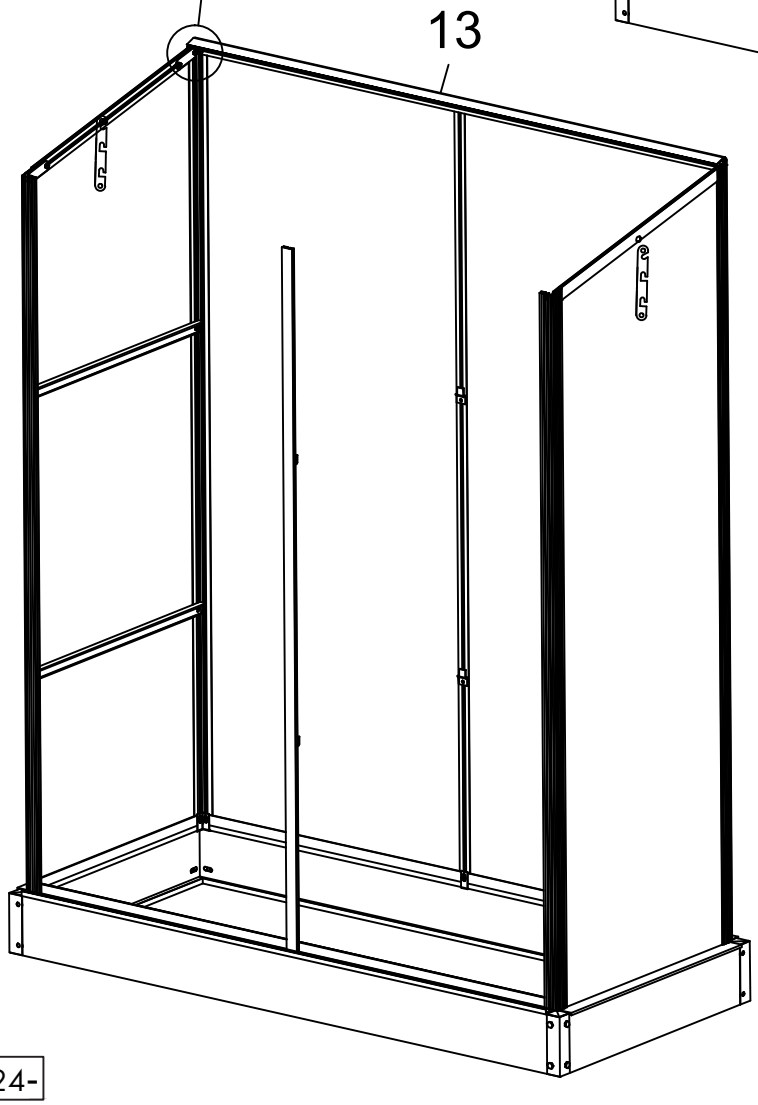

	P5	1	
	14	1	1186mm
	B5	3	
	F4	5	
	F6	3	

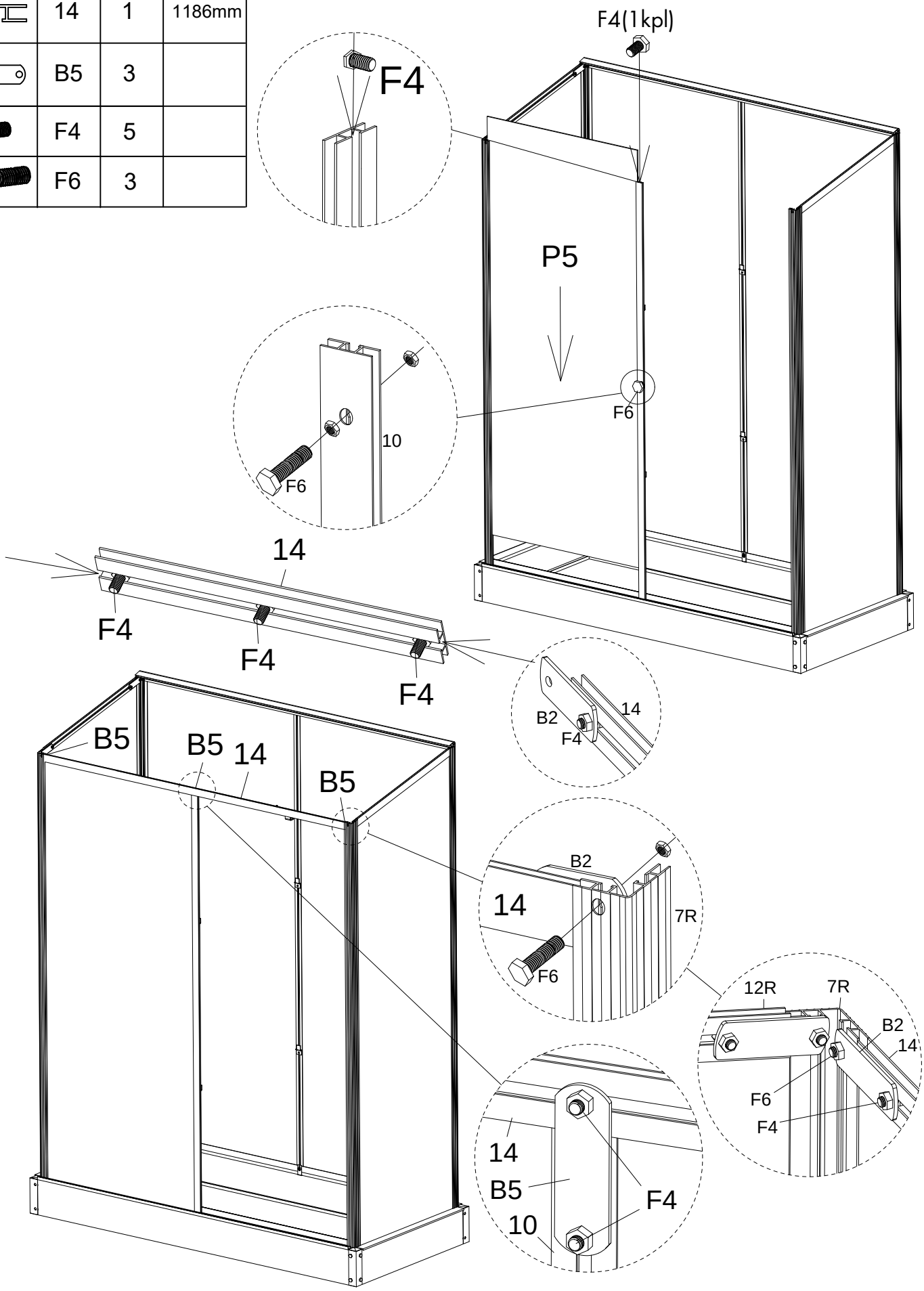

	15	1	1248mm

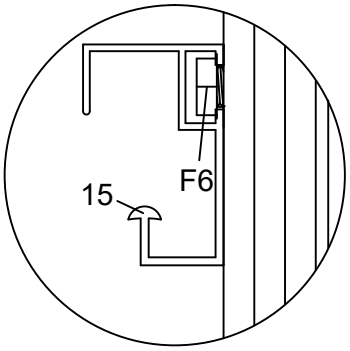

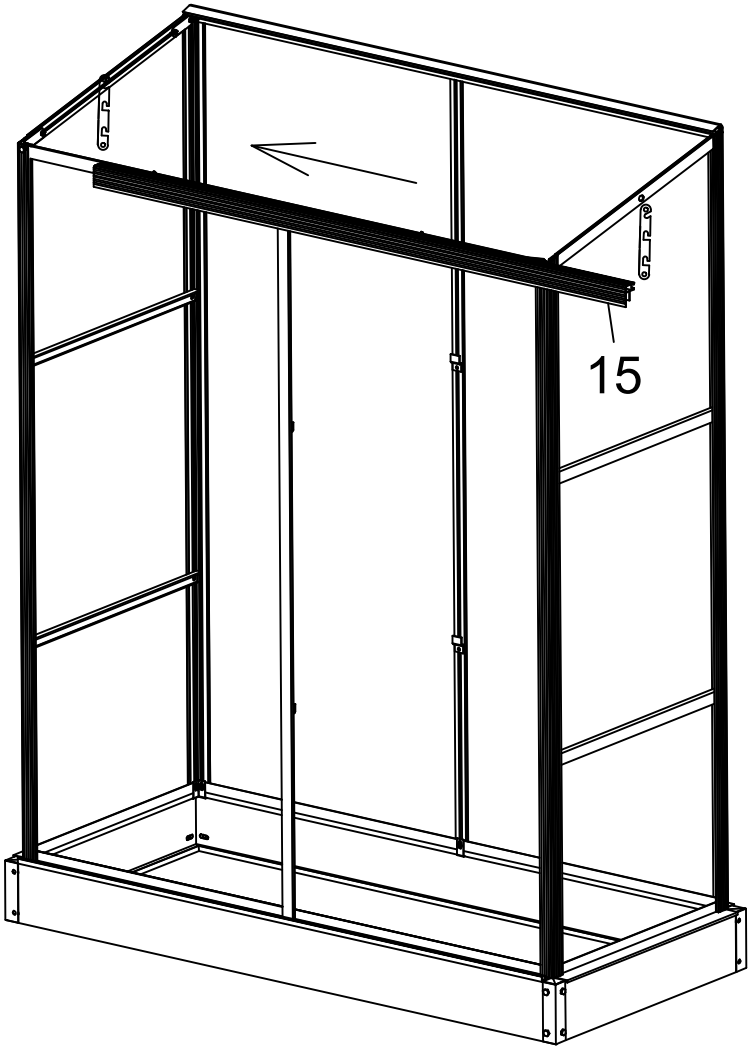

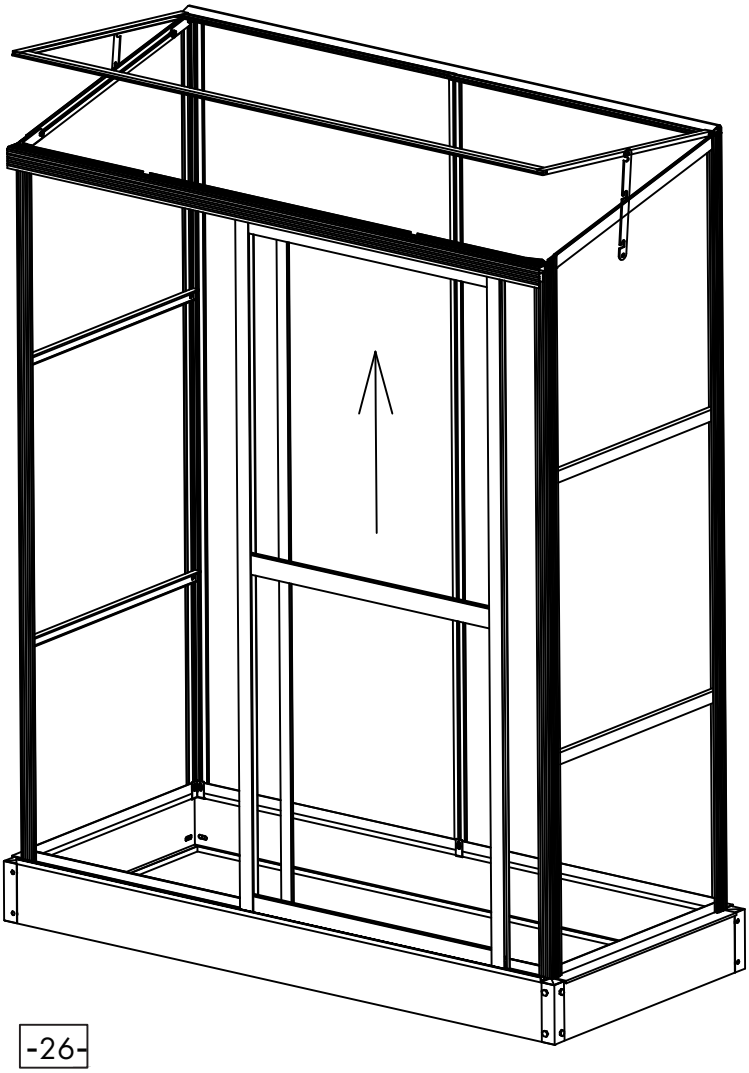

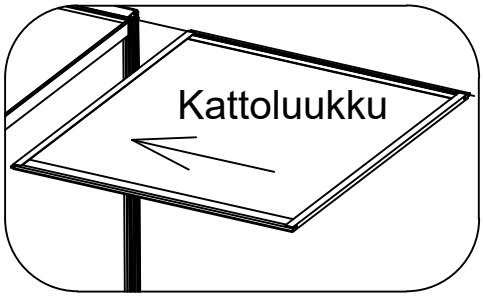

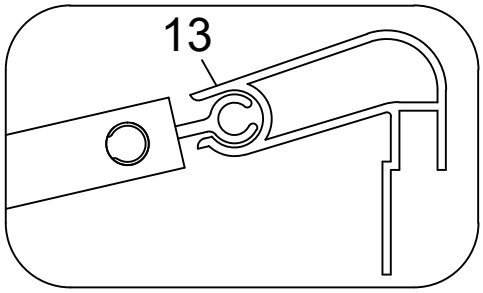

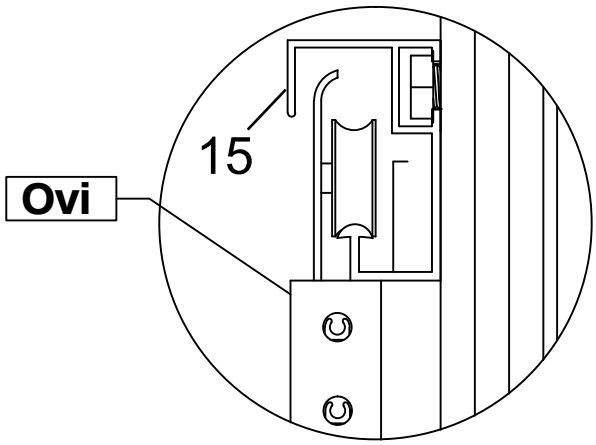

	S2L	1
	S2R	1
	S3R	1
	S3L	1
	S4	2
	F2	2

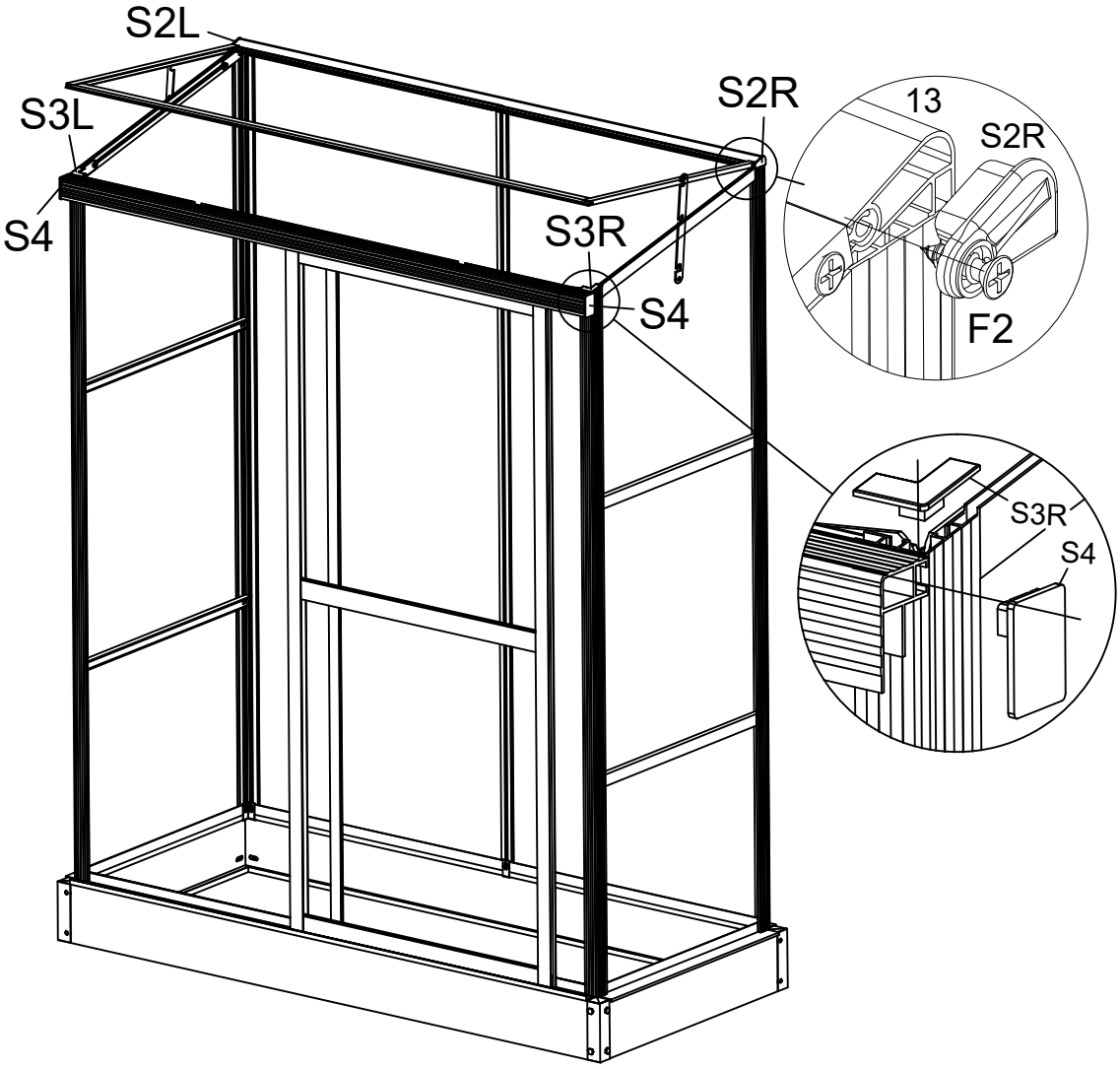

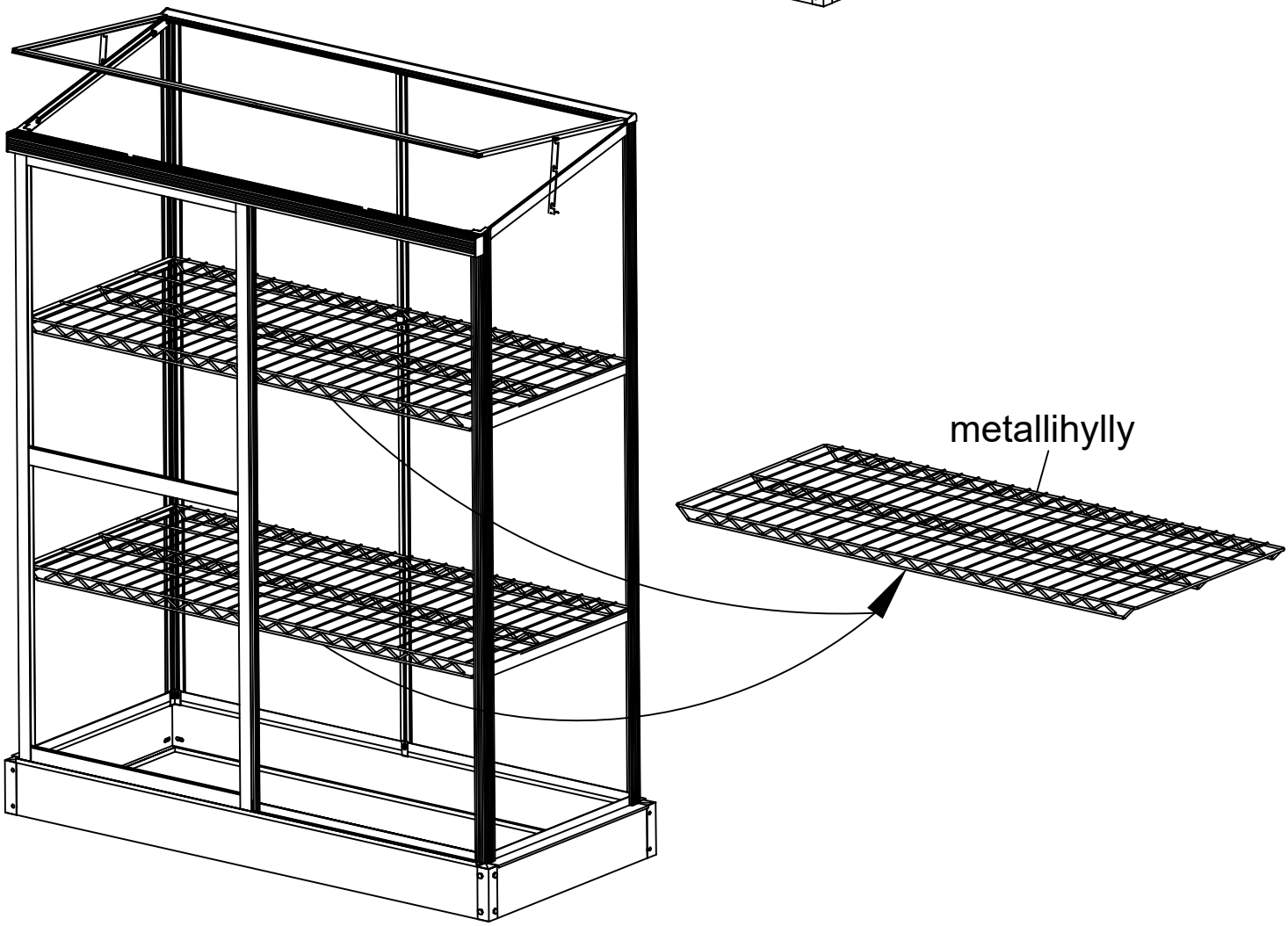

TUOTTEEN HÄVITTÄMINEN

Tuotetta ei saa hävittää kotitalousjätteen mukana. Luonnonvarojen säilyttämiseksi ja haitallisten ympäristövaikutusten minimoimiseksi, kierrätä tuote ja pakkausmateriaalit asianmukaisesti tai hävitä muulla ympäristöystävällisellä tavalla.

Tuote tulee viedä paikalliseen kierrätyskeskukseen tai muuhun viralliseen keräily- ja hävityspisteeseen. Jos olet epävarma, kysy kierrätys- ja/tai hävittämisvaihtoehdoista paikalliselta jätehuoltopalvelulta

TURVALLISUUS

Huomioithan, että ruuveilla kasattavat tuotteet tulee kiristää uudelleen säännöllisesti,
jotta tuote pysyy vakaana ja turvallisena koko käyttöikänsä ajan.
Oikein kasattuna ja käyttötarkoituksen mukaisessa käytössä tuote ei aiheuta vaaraa käyttäjälle.

Växthus
Monteringsanvisningar

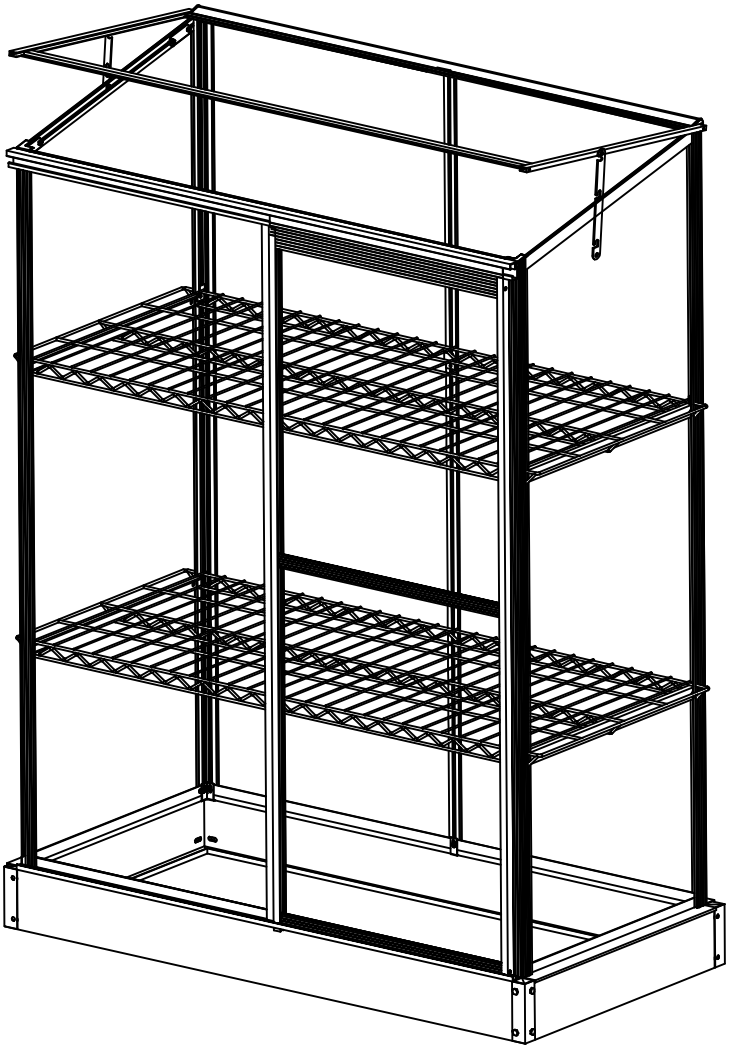

storlek:58Lx129Wx140H cm 502816016

VIKTIGT

Du måste läsa dessa anvisningar noggrant innan du börjar montera växthuset. Säkerställ att samtliga delar finns i förpackningen, är av rätt typ och antal enligt i förteckningen som finns på varje sida.
Utför stegen i den ordning som anges i dessa anvisningar.
Dra inte åt skruvar och muttrar i växthuset innan monteringen av alla polykarbonatpanelerna är slutförd.
Förvara dessa anvisningar på en säker plats för framtida behov.

Läs anvisningarna och råden noga innan du börjar och spara dem för framtida bruk.

1.Kontrollera också förteckningen över delar för att säkerställa att alla delar av konstruktionen har levererats innan du börjar montera eller anlitar personal.
Kontakta återförsäljaren omgående om du upptäcker några defekter eller fel, så levererar vi en ersättningsdel så snart som möjligt. Vi har tyvärr inte möjlighet att ersätta kostnaden för e ventuella förseningar i monteringsprocessen.

2.Om växthuset inte ska monteras direkt och kräver långvarig förvaring skall det förvaras på en plats väl skyddad från väder och sol.
Förvara förpackningen på ett plant underlag och ovanför marken för att undvika att fukt tränger in från jord och mark.
Se till att det inte finns några hål i plastförpackningen där regnvatten kan komma in och täck förpackningen med en lätt presenning vid behov.

3.Monteringen bör utföras när vädret är torrt och svalt.

4.Vid val av en plats för din konstruktion ska du se till att den inte utsätts för extrema väderförhållanden (kraftigt snöfall eller starka vindar).

5.Växthuset ska placeras och fästas på ett plant och horisontalt underlag.

6.Luta dig inte mot växthuset eller knuffa det och placera inte vikt på det under montering.

7.Försök inte montera produkten om du är trött, påverkad av alkohol, droger eller är sjuk.

8.Vi rekommenderar två personer för monteringsprocessen.

9.Använd lämplig skyddsutrustning under monteringen, t.ex. arbetskläder med långa ärmar och ben, arbetshandskar, skor, hjälm och skyddsglasögon.

10.Ställ eventuella stegar som behövs för monteringsarbetet på en plan yta. Se till att följa tillverkarens säkerhetsanvisningar.

11.Avlägsna snö från taket under vintern så att vikten från snön inte skadar konstruktionen.

12.Håll barn och husdjur borta från monteringsområdet.

13.Följ alltid nationella bygg- och säkerhetsbestämmelser.

14.Grillar, värmepistoler och liknande produkter får inte förvaras i växthuset.

15.Försäkra dig om att det inte finns några dolda rör eller ledningar i marken innan du för ned fästpinnarna.

16.Detta är montering i flera delar. Beräkna minst 3 timmar för montering.

17.Notera att vi inte kan ta ansvar för följande:

-felaktig förvaring före installation
-olämplig, otillräcklig eller felaktig grundkostruktion
-skador som orsakas av monteringsfel, t.ex. om byggnaden inte står helt plant eller om hörnen på byggnaden inte är raka.-skador orsakade av tung, packad snö, stormar eller andra naturfenomen
-skador på eller brott av konstruktioner som har modifierats på byggarbetsplatsen

Instruktioner för montering av polykarbonatpanelerna:

·Ta bort skyddsfolien innan rutorna monteras
·Takpanelernas vita skyddsfilm visar den UV-skyddade sidan av panelen som ska monteras utåt mot solen.
·Takpanelernas genomskinliga skyddsfilm visar den UV-oskyddade sidan av panelen som ska monteras inåt.

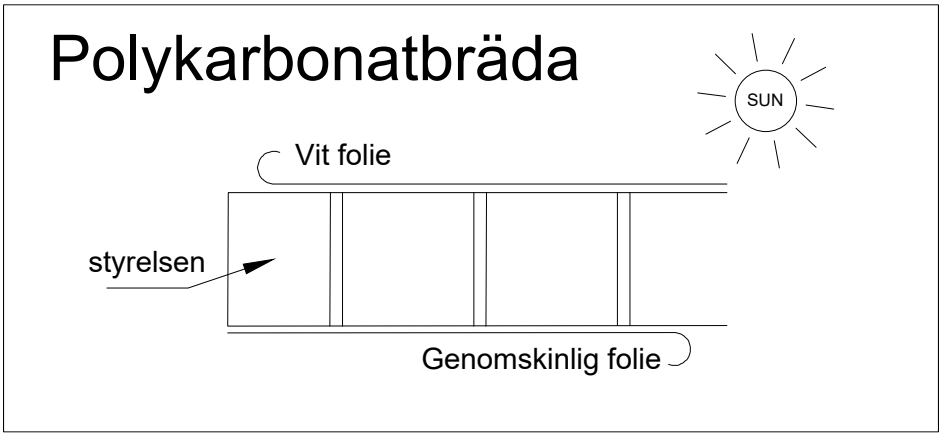

SKÖTSEL OCH UNDERHÅLL

·När ditt växthus behöver rengöras, använd ett milt rengöringsmedel och skölj med rent vatten.
·Använd INTE aceton, slipande rengöringsmedel eller andra specialrengöringsmedel för att rengöra panelerna.

NÖDVÄNDIGA VERKTYG OCH UTRUSTNING

Måttband, stor hammare, sax,arbetshandskar, borr, vattenpass, smörjmedel, se baksidan för innehåll se baksidan för innehåll plast- eller gummiklubba 2mm metallborr.
Om hjälp behövs fråga om yrkeskunnig rådgivning i affären.

DELLISTA

	Nr.	Antal
1110mm	D1	1
	D4	1
615mm	D2	1
615mm	D3	2
1242mm	W1	1
518mm	W2	2
1242mm	W3	1
1286mm	1	2
576mm	2	2
115mm	3	4
1230mm	4	2
	5	1
1230mm	6	1
1156mm	7R	1
1156mm	7L	1
1266mm	8	2
1266mm	9	1
1126mm	10	1
494mm	12R	1
494mm	12L	1
1186mm	14	1

	Nr.	Antal
520mm	11	4
1244mm	13	1
1248mm	15	1
	B2	2
	B3	10
	B4	4
	B5	7
	S2L	1
	S2R	1
	S3R	1
	S3L	1
	S4	2
	F1	8
	F2	8

	Nr.	Antal
	F7	16
	F4	38
	F6	5

PC	P1	2
	P2	1
	P3	2
	P4R	1
	P4L	1
	P5	1

Dörren

	D1	1	1110mm
	D4	1	
	D2	1	612mm
	D3	2	615mm
	F1	8	

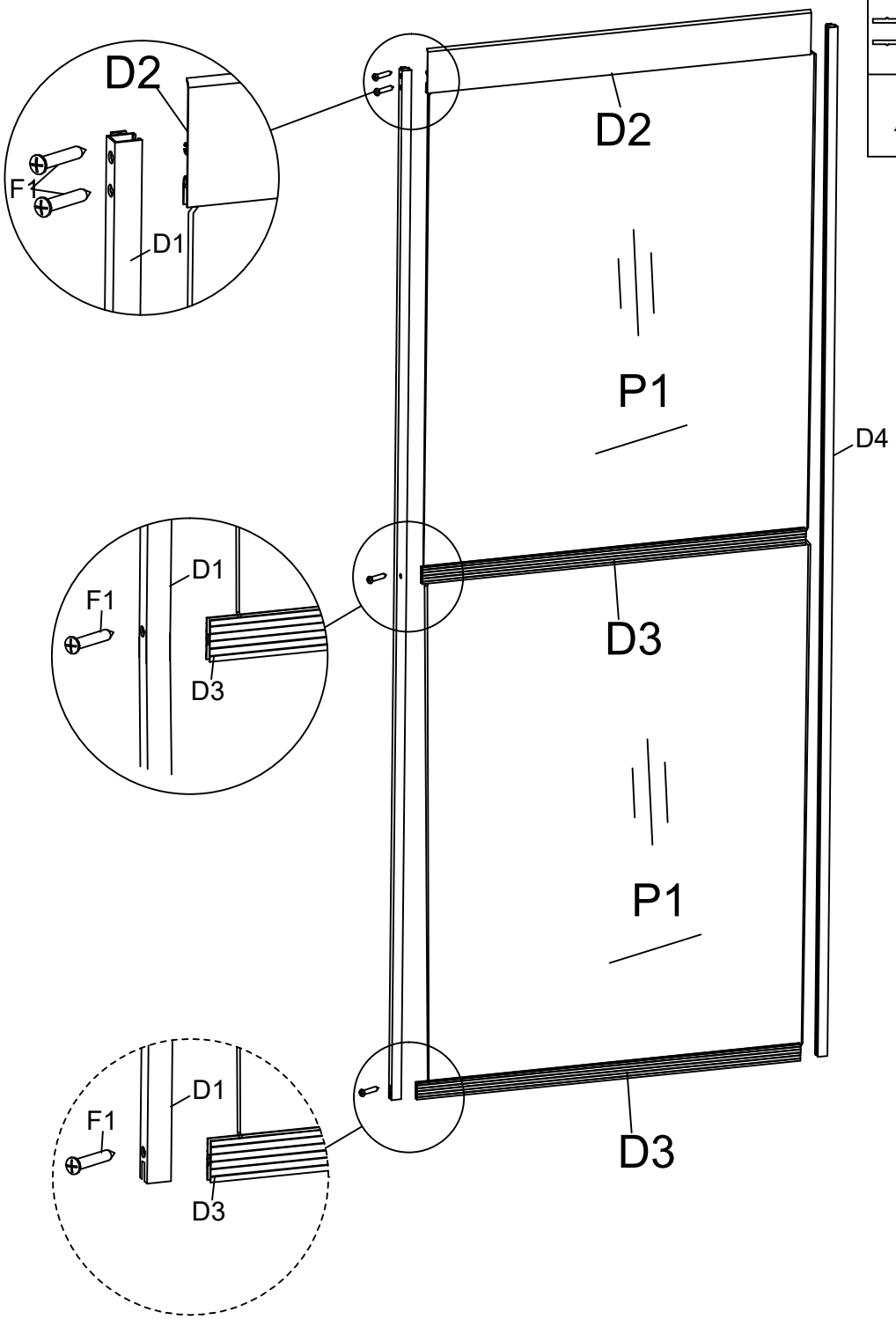

	W1	1	1242mm
	W2	2	518mm
	W3	1	1242mm
	P2	1	
	F2	6	

Fönster

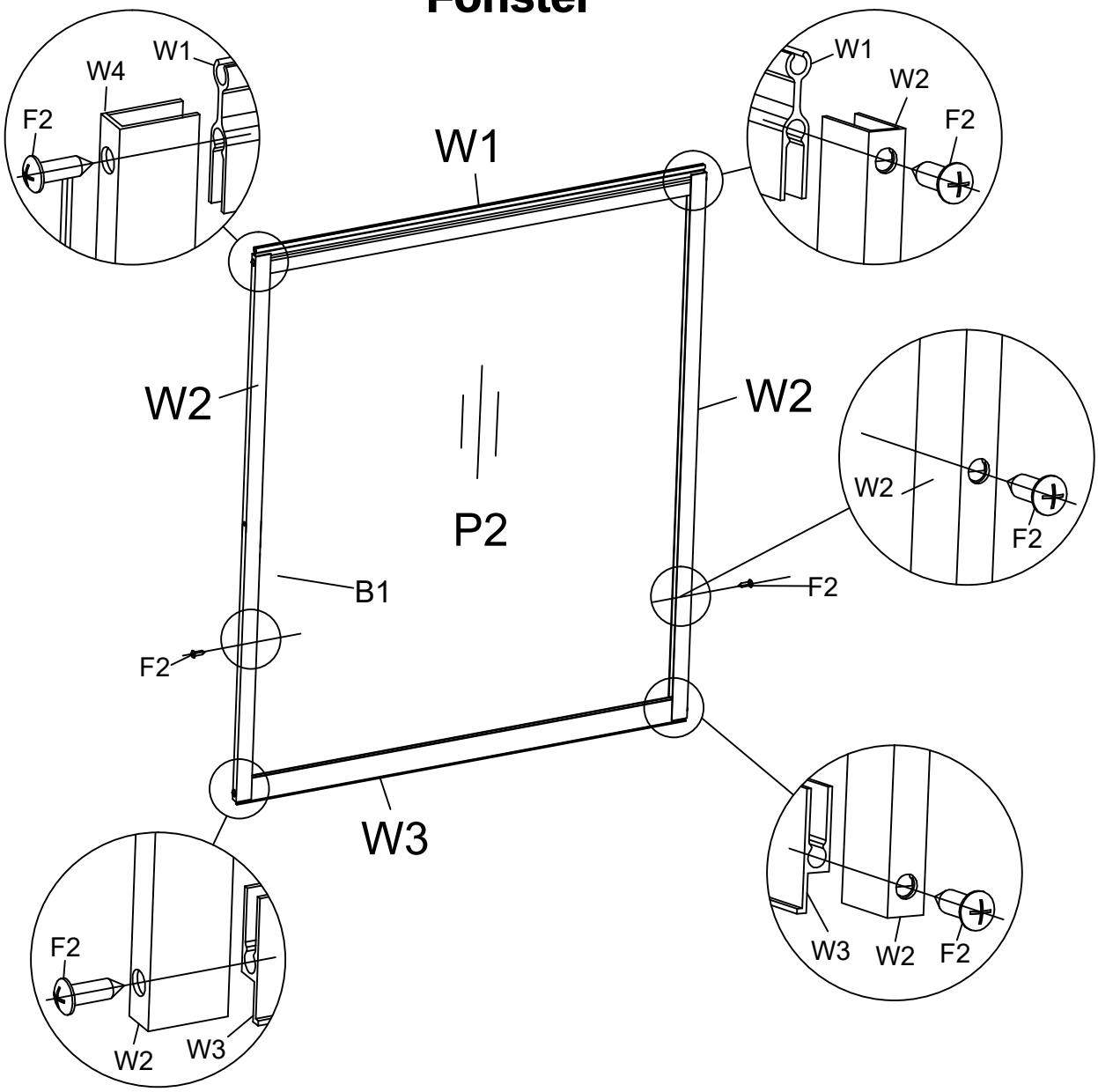

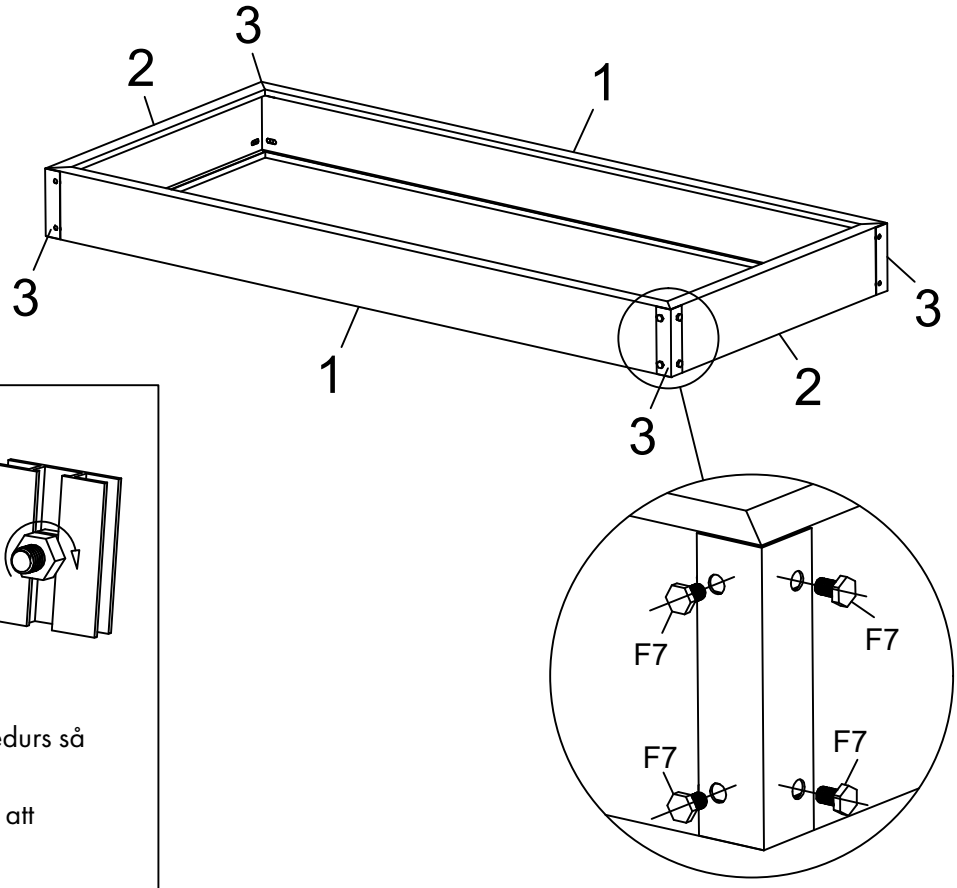

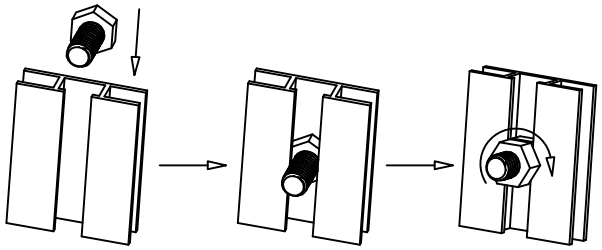

Montering av insexskruv

Placera insexskruven i spåret och vrid medurs så långt det går.
Justera insexskruven för hand och vrid så att gängorna håller den på plats.
Placera övriga delar på insexskruven och montera muttern.

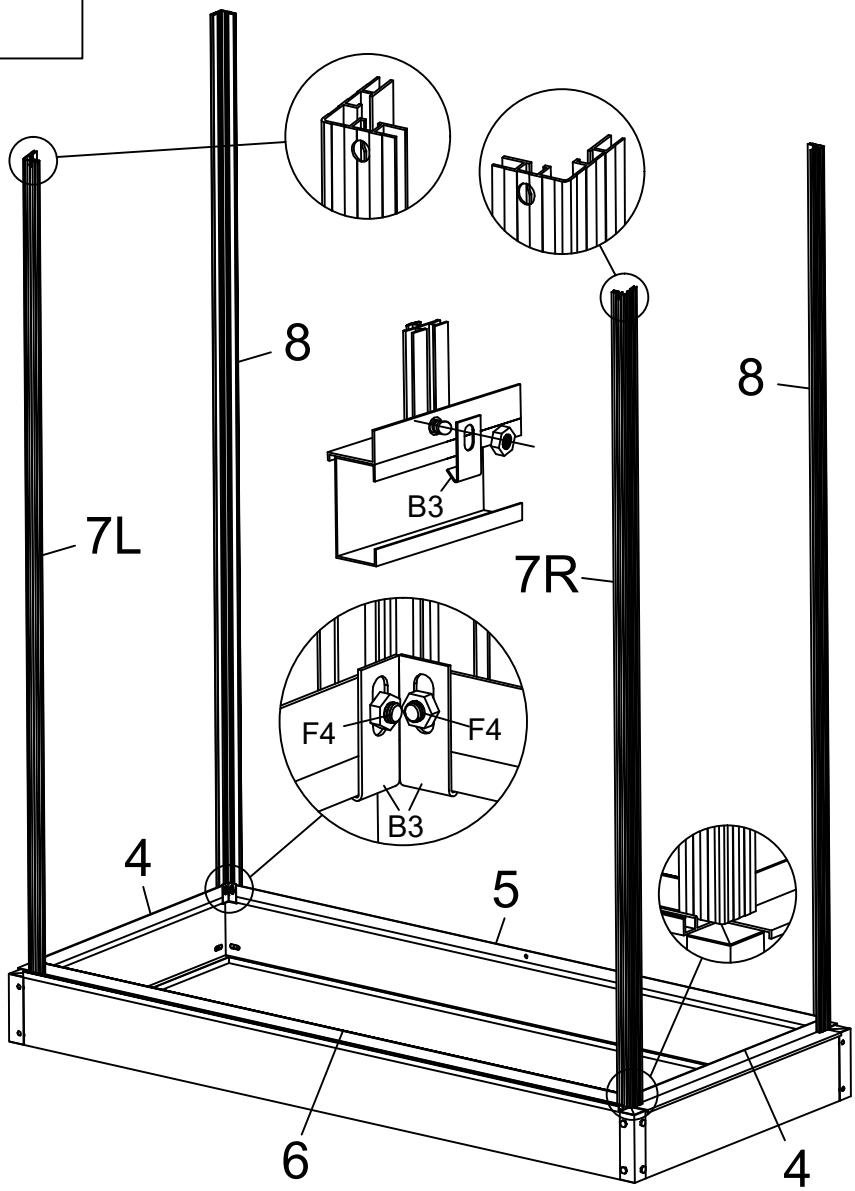

	1	2	1286mm
	2	2	576mm
	3	4	115mm
	4	2	1230mm
	5	1	
	6	1	1230mm
	7R	1	1156mm
	7L	1	
	8	2	1266mm
	B3	8	
	F7	16	
	F4	8	

	9	1	1266mm
	10	1	1126mm
	11	4	520mm
	B3	2	
	B4	4	
	F4	14	

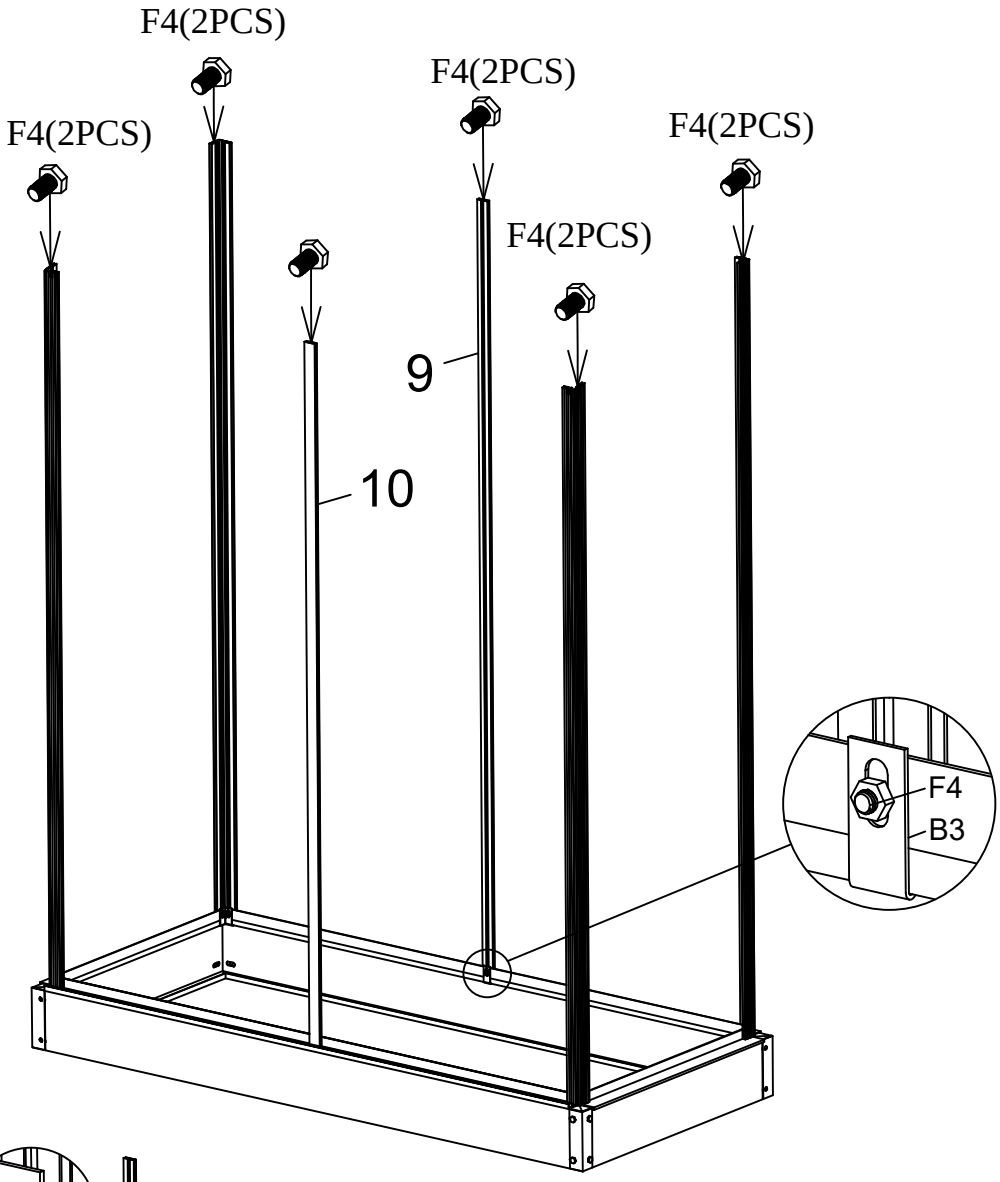

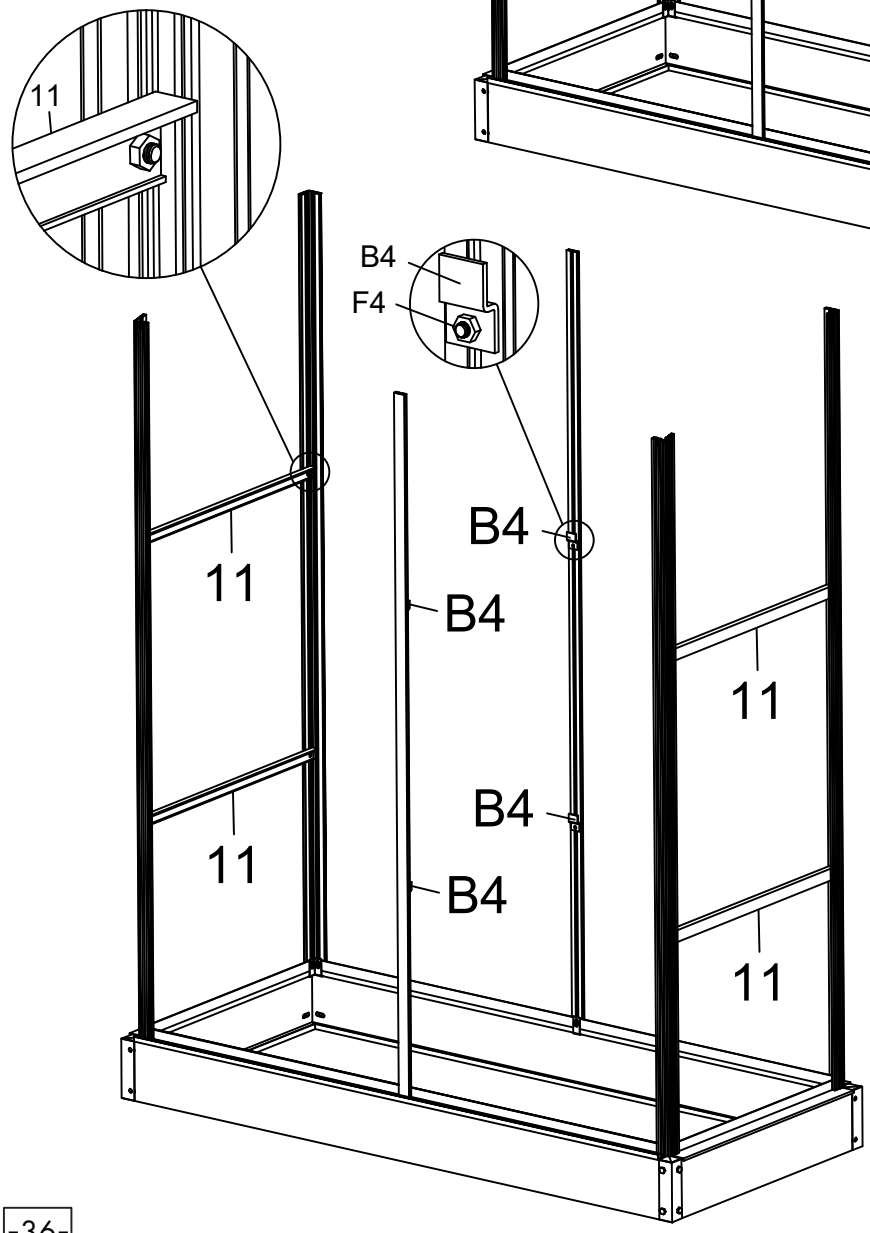

	P4R	1	
	P4L	1	
	12R	1	494mm
	12L	1	
	B5	4	
	B2	2	
	F4	8	
	F6	2	

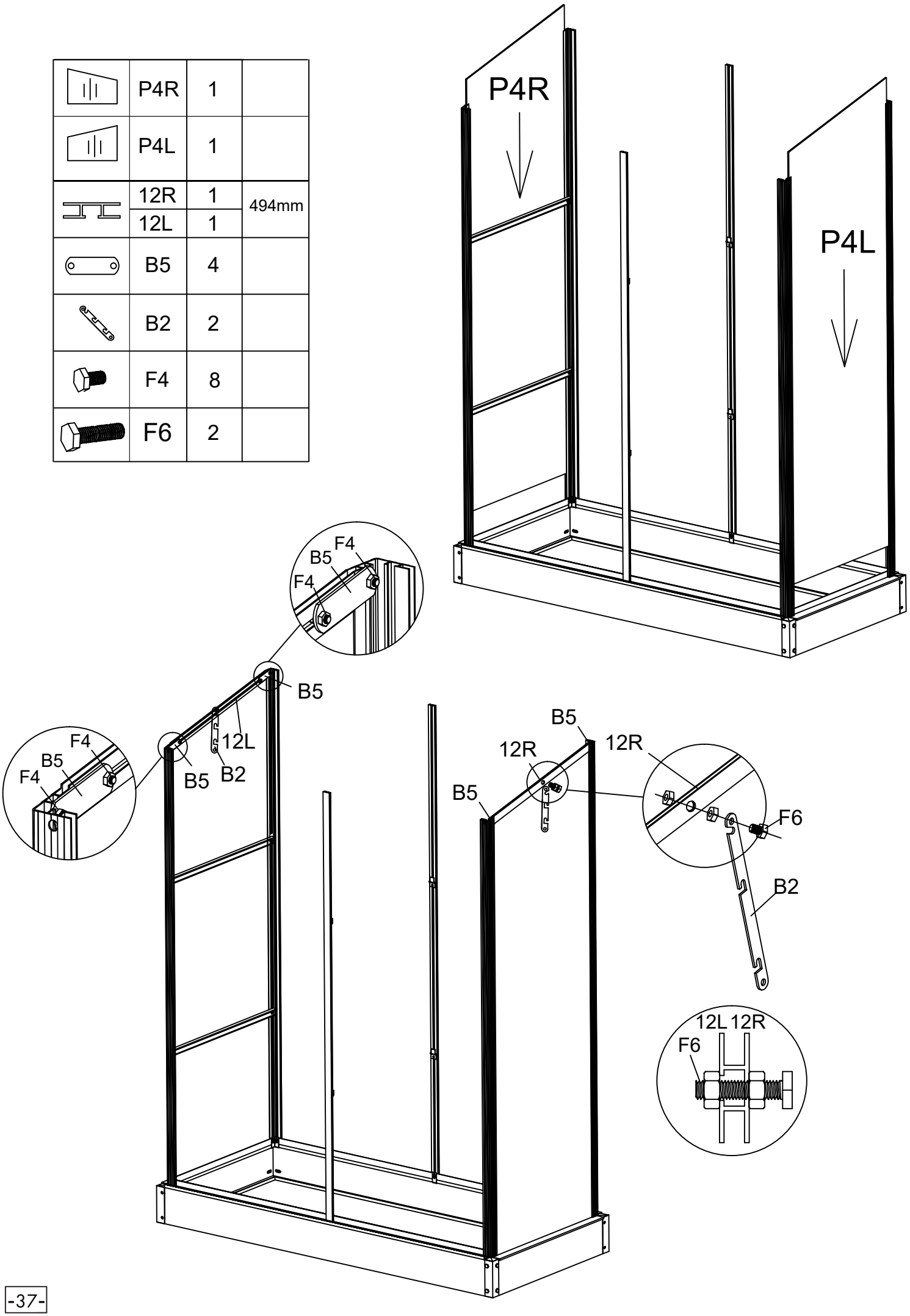

	P3	2	
	13	1	1244mm
	F4	3	

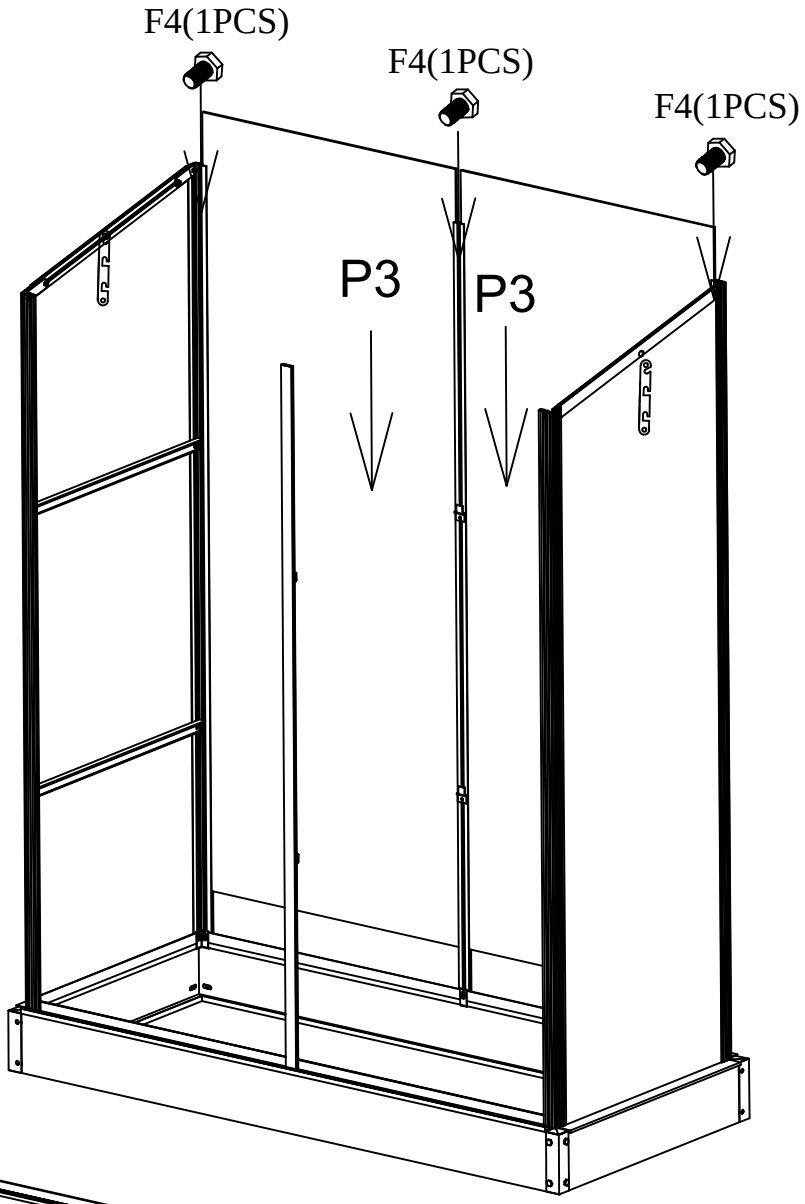

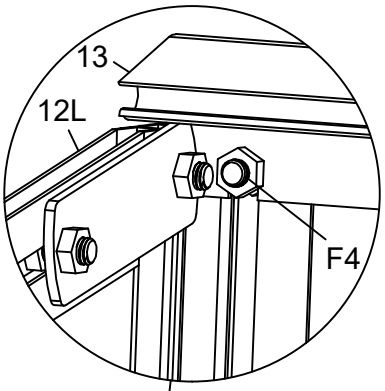

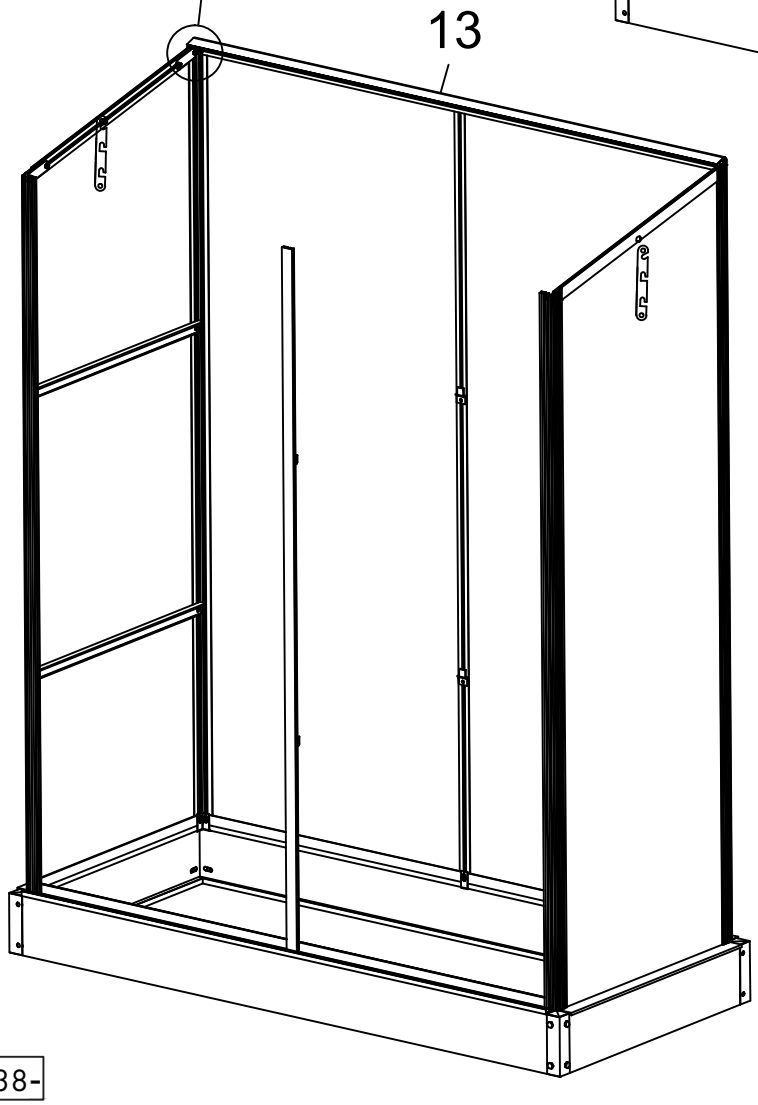

	P5	1	
	14	1	1186mm
	B5	3	
	F4	5	
	F6	3	

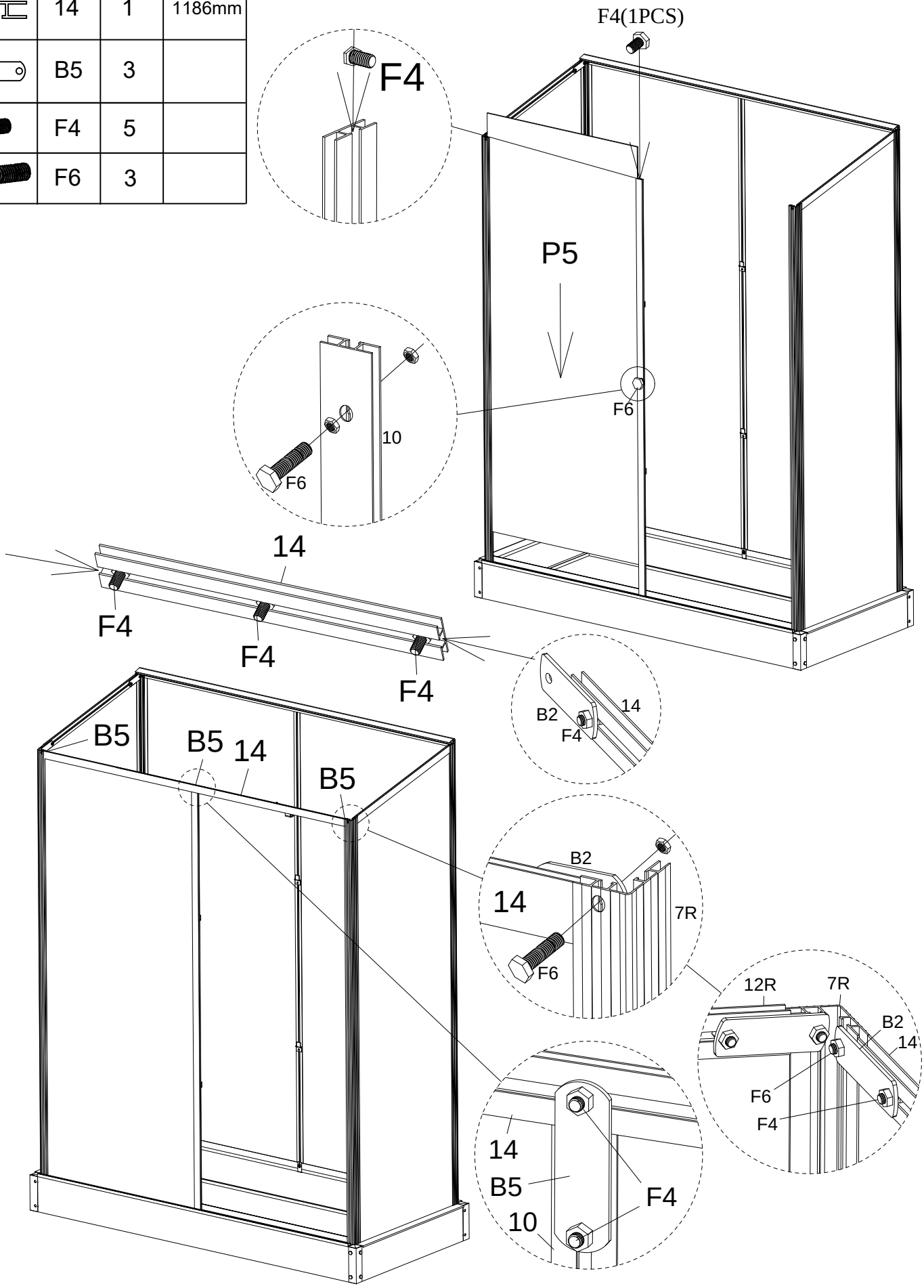

	15	1	1248mm

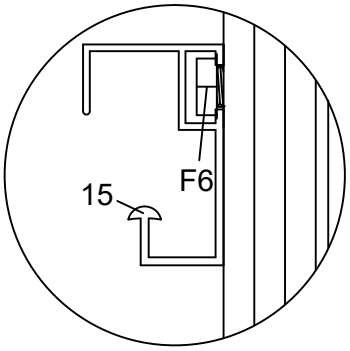

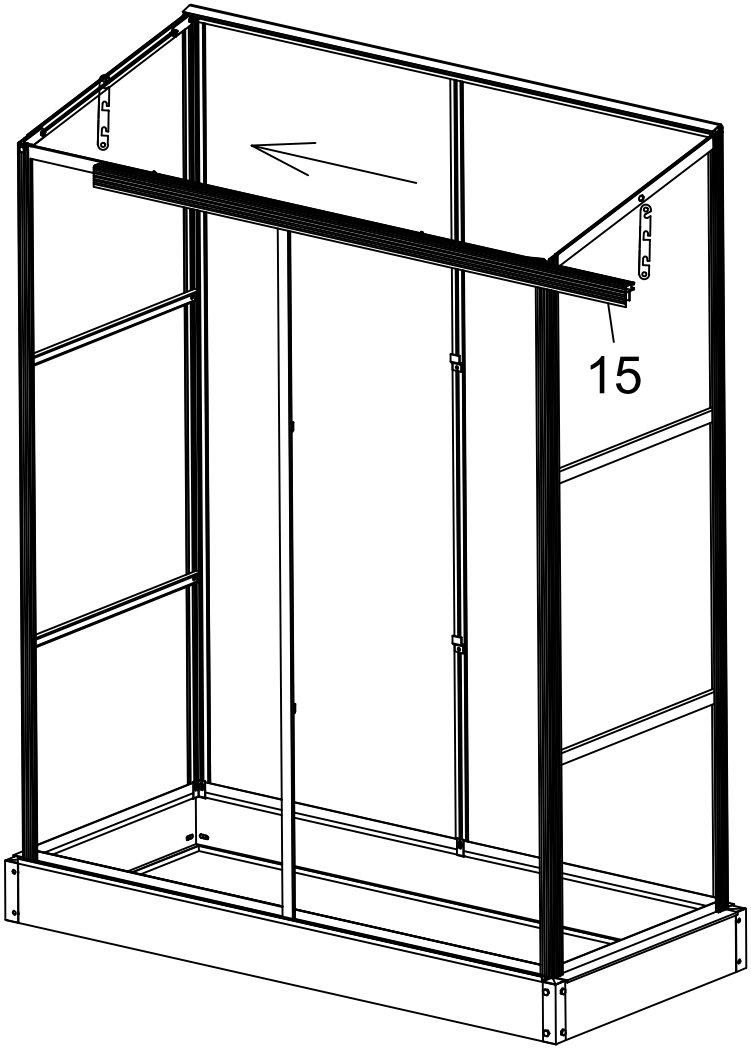

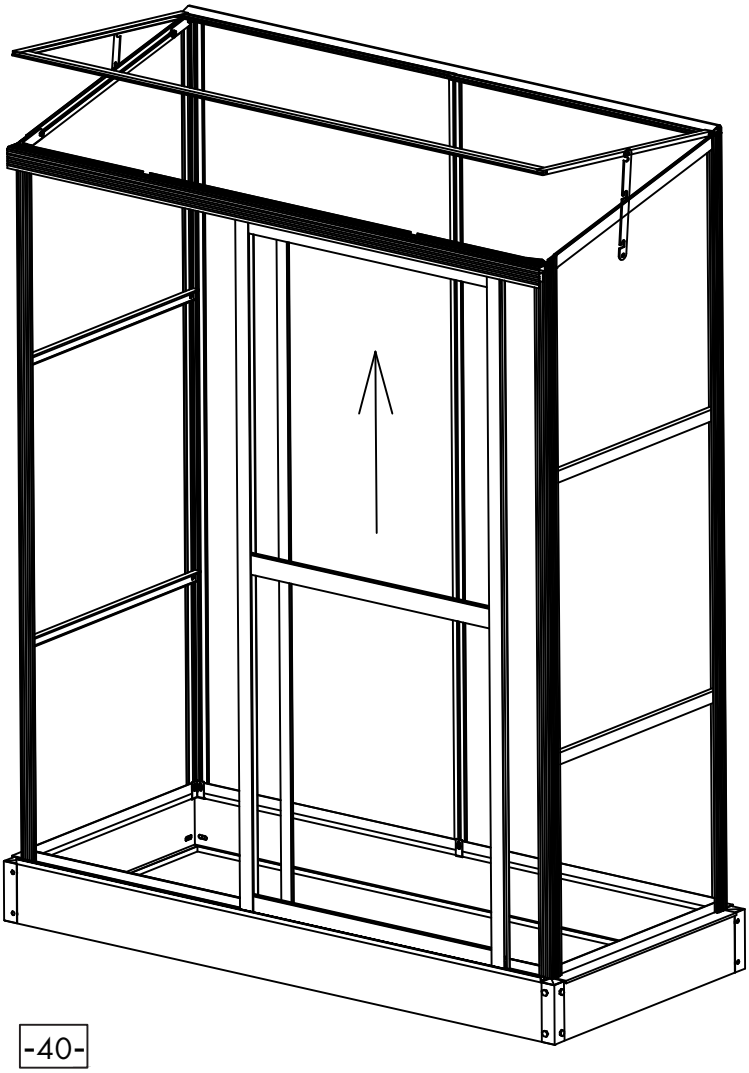

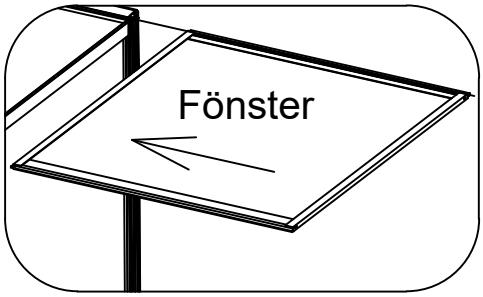

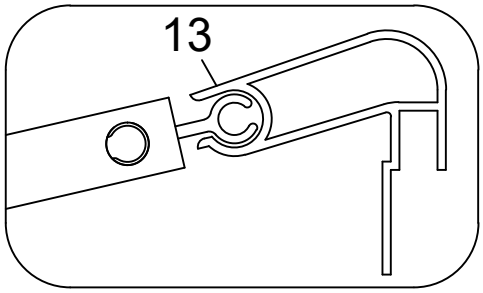

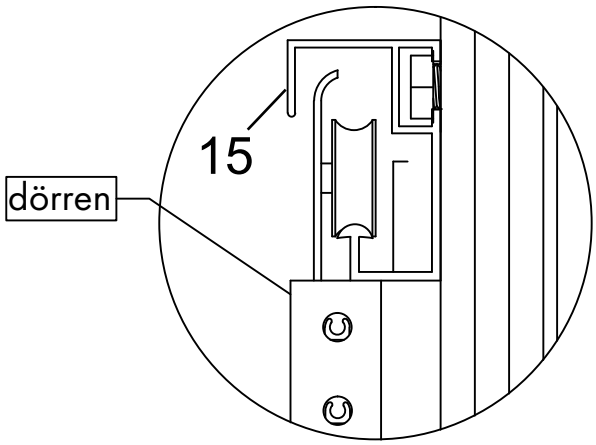

	S2L	1
	S2R	1
	S3R	1
	S3L	1
	S4	2
	F2	2

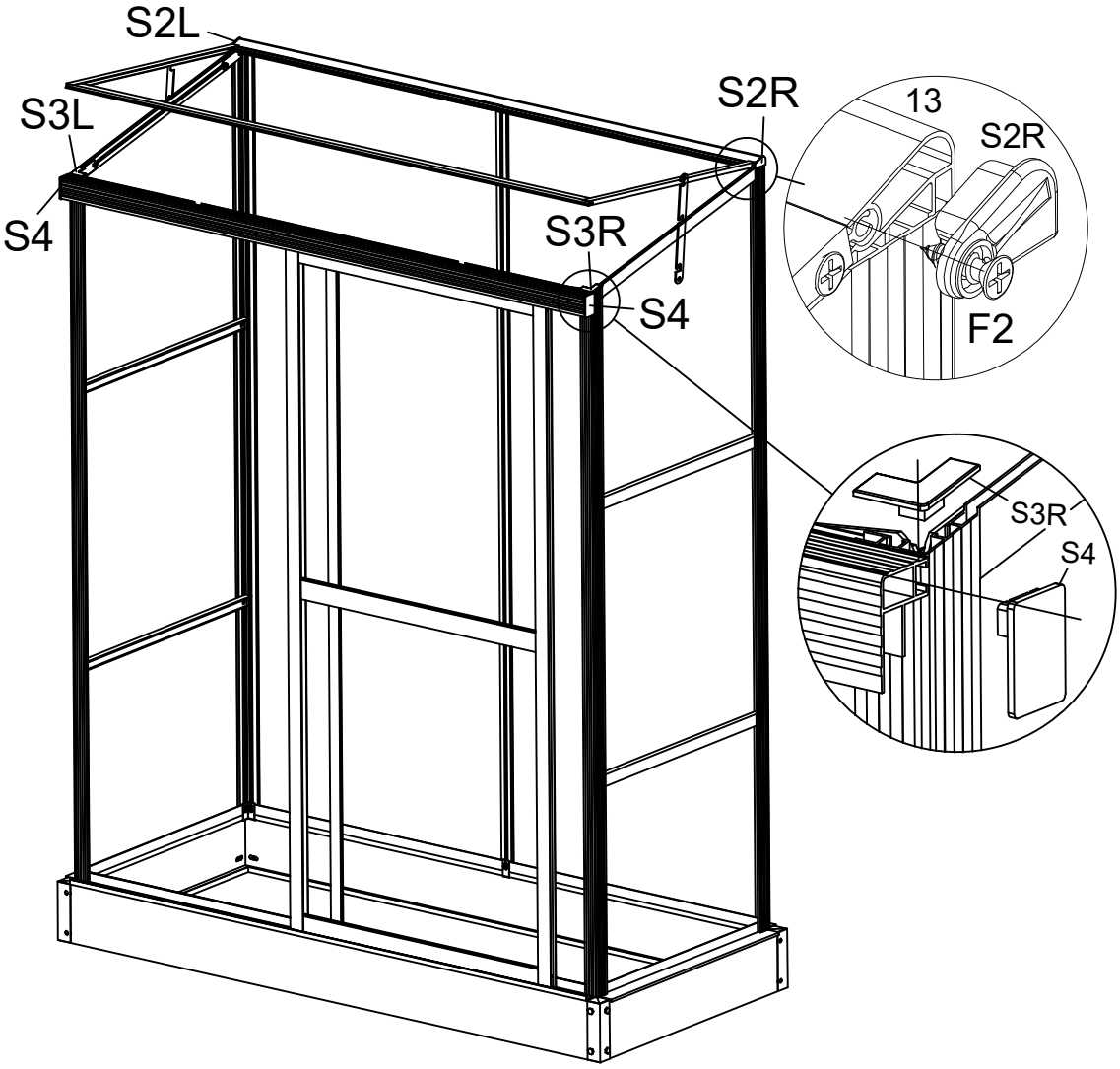

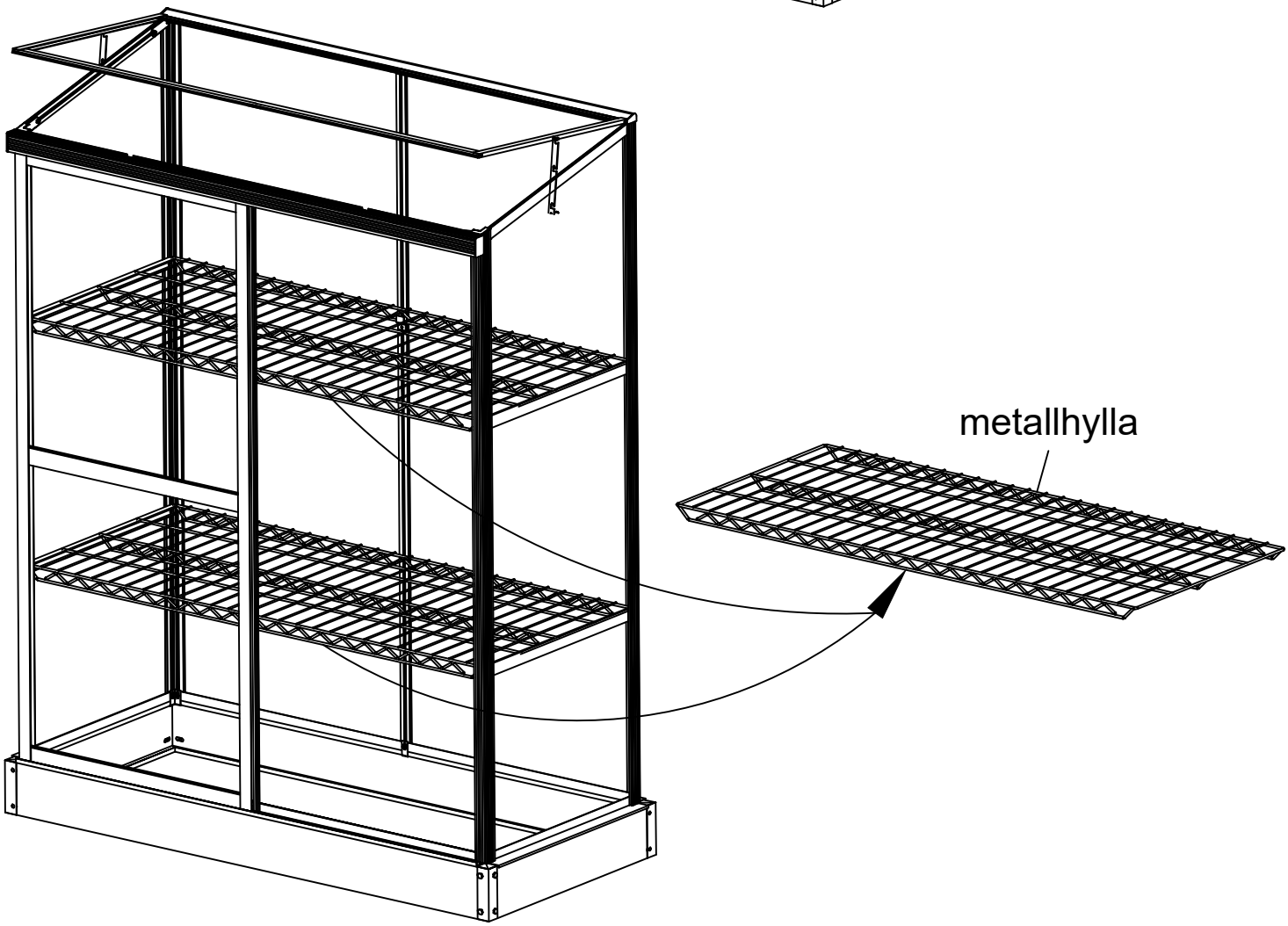

KASSERING AV PRODUKT

Kassera inte produkten tillsammans med hushållsavfall. För att bevara naturresurserna ska du återvinna produkten och förpackningsmaterialet på lämpligt sätt eller kassera dem på ett annat miljövänligt vis. Lämna produkten till en lokal återvinningscentral eller annan officiell insamlings- och avfallsanläggning.

Vid eventuella tveksamheter kontaktar du din lokala avfallshantering om återvinnings- och/eller kasseringsalternativ.

SÄKERHET

Observera att produkter som är monterade med skruvar måste dras åt regelbundet i efterhand för att säkerställa att produkten förblir stabil och säker under hela sin livslängd.
Produkten utgör ingen risk för användaren om den monteras och används på rätt sätt.

Drivhus
Monteringsanvisning

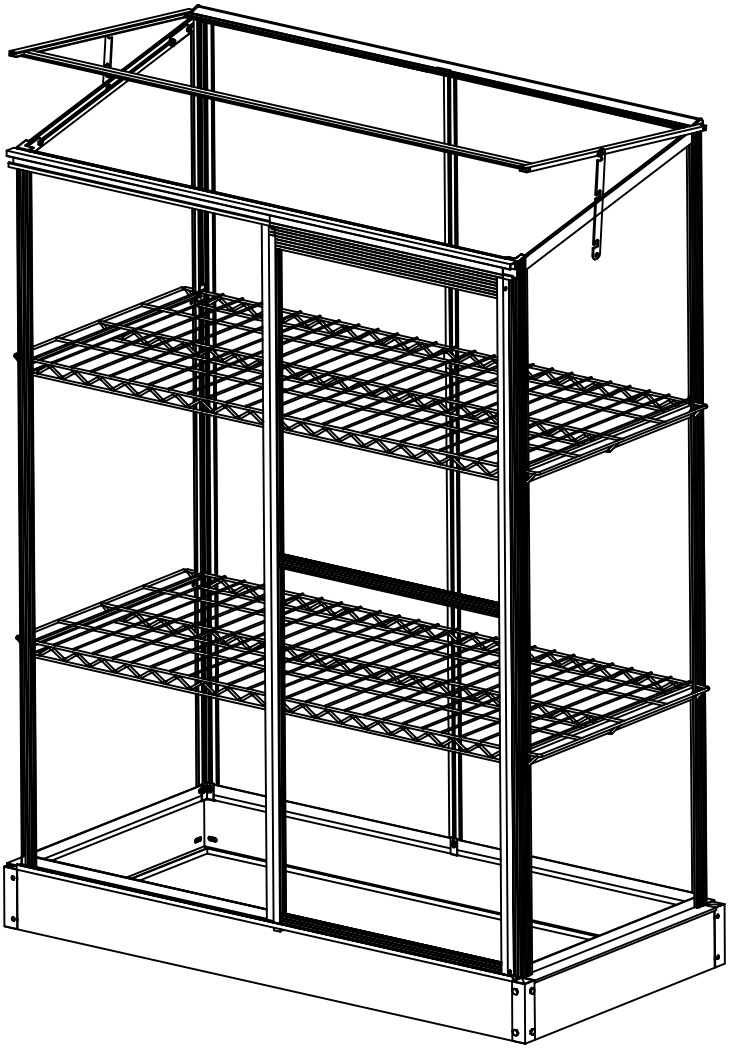

størrelse:58Lx129Bx140H cm 502816016

VIKTIG

Du må starte med å lese instruksjonene nøye før du begynner å montere dette drivhuset. Påse at du finner
alle delene i esken, at du har riktig type og antall som angitt i listen med illustrasjoner på hver side.
Utfør stegene i den rekkefølge de er angitt i disse instruksjonene.
Ikke stram til drivhusets steg før montering av polykarbonatpanelene er fullført.
Oppbevar disse instruksjonene på et sikkert sted for fremtidig referanse.

Les instruksjonene og tipsene nøye før du begynner, og ta vare på dem for senere bruk.

1. Sjekk også delelisten for å se til at alle delene av konstruksjonen har blitt levert før du begynner å sammenstille konstruksjonen eller ansette arbeidere. Kontakt
leverandøren så snart som mulig hvis du oppdager defekter eller feil, så leverer vi en erstatningsdel så raskt vi kan. Dessverre kan vi ikke tilbakebetale kostnadene for eventuelle forsinkelser i løpet av sammenstillingsprosessen.

2. Hvis produktet krever langtidslagring og ikke settes opp umiddelbart, anbefaler vi å lagre det på et sted som er godt beskyttet mot vær og sol. Oppbevar pakken på et flatt underlag og ikke på bakken for å unngå fuktighet fra jorden og bakken. Se til at det ikke er hull i plastemballasjen som kan slippe inn regnvann; dekk til pakken med en lett presenning ved behov.

3. Sammenstillingen skal utføres i tørt og kjølig vær.

4. Når du velger en plassering for bygningen, må du sørge for at den ikke er utsatt for ekstreme værforhold (kraftig snøfall eller sterk vind).

5. Drivhuset må plasseres og festes på en flat, horisontal overflate.

6. Ikke len deg på, skyv eller legg vekt på drivhuset under sammenstilling.

7. Ikke forsøk å sammenstille produktet hvis du er trøtt, beruset eller uvel.

8. Vi anbefaler at to personer tar hånd om sammenstillingsprosessen.

9. Bruk egnet verneutstyr under sammenstilling, som langermede og løstsittende klær, arbeidshansker, fottøy, hjelm og vernebriller.

10. Plasser eventuelle stiger som behøves for sammenstilling på en flat overflate. Sørg for å følge produsentens sikkerhetsinstruksjoner.

11. Husk å fjerne overflødig snø fra taket om vinteren, slik at vekten av pakket snø ikke skader takkonstruksjonene.

12. Hold barn og kjæledyr borte fra sammenstillingsområdet.

13. Overhold alltid nasjonale bygge- og sikkerhetsforskrifter.

14. Griller, blåselamper og lignende produkter skal ikke oppbevares i drivhuset.

15. Sørg for at det ikke er skjulte rør eller ledninger i bakken før du slår inn ankerpinnene.

16. Dette er en montering i flere deler. Beregn minst 3 timer på monteringen.

17. Merk at vi ikke kan ta ansvar for følgende:

-feil lagring før montering
-upassende, mangelfullt eller feil fundament
-skader forårsaket av sammenstillingsfeil, f.eks. hvis bygningen ikke er helt i vater eller hvis hjørnene på bygningen ikke er rette.
-skader forårsaket av tung, pakket snø, uvær eller andre naturfenomener
-eventuelle skader på eller ødeleggelse av konstruksjoner som har blitt modifisert på byggeplassen

Instruksjoner for å stikke opp polykarbonatpanelene:

·Fjern beskyttelsesfilmen før du monterer platene.
·Den hvite beskyttelsesfilmen på 4,0 mm takplater viser til den UV-beskyttede siden av platen.
·Den gjennomsiktige beskyttelsesfilmen på 4,0 mm takplater viser til den siden av platen som ikke er UV-beskyttet.

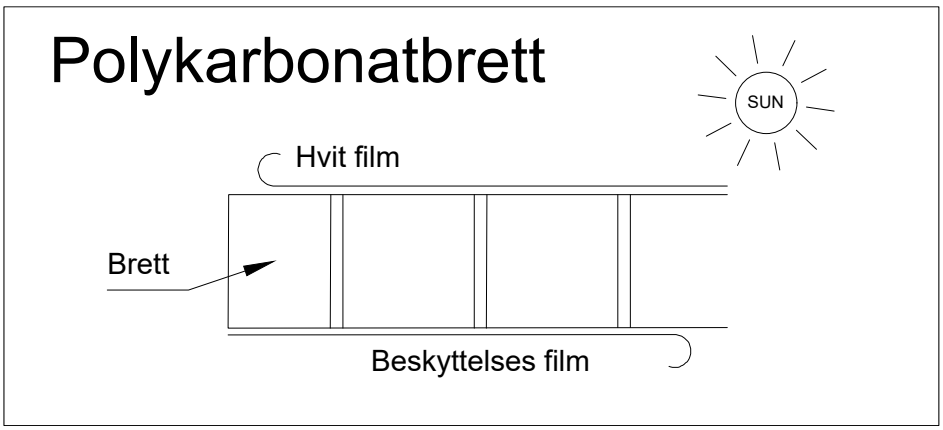

STELL OG VEDLIKEHOLD

-Når drivhuset ditt trenger rengjøring, bruk et mildt vaskemiddel og skyll med rent vann.
-IKKE bruk aceton,slipende rengjøringsmidler eller annet.

NØDVENDIG VERKTØY OG UTSTYR

Målebånd, stor hammer, saks,Arbeidshansker, drill, vater, smøremiddel.
Se ovenfor for innhold. Plast- eller gummiklubbe, 2mm metallbor.
Hvis du trenger hjelp, kan du søke profesjonell rådgivning i butikken.

DELELISTE

	Nr.	Anta
1110mm	D1	1
	D4	1
615mm	D2	1
615mm	D3	2
1242mm	W1	1
518mm	W2	2
1242mm	W3	1
1286mm	1	2
576mm	2	2
115mm	3	4
1230mm	4	2
	5	1
1230mm	6	1
1156mm	7R	1
1156mm	7L	1
1266mm	8	2
1266mm	9	1
1126mm	10	1
494mm	12R	1
494mm	12L	1
1186mm	14	1

	Nr.	Anta
520mm	11	4
1244mm	13	1
1248mm	15	1
	B2	2
	B3	10
	B4	4
	B5	7
	S2L	1
	S2R	1
	S3R	1
	S3L	1
	S4	2
	F1	8
	F2	8

	Nr.	Anta
	F7	16
	F4	38
	F6	5

PC	P1	2
	P2	1
	P3	2
	P4R	1
	P4L	1
	P5	1

Dør

	D1	1	1110mm
	D4	1	
	D2	1	612mm
	D3	2	615mm
	F1	8	

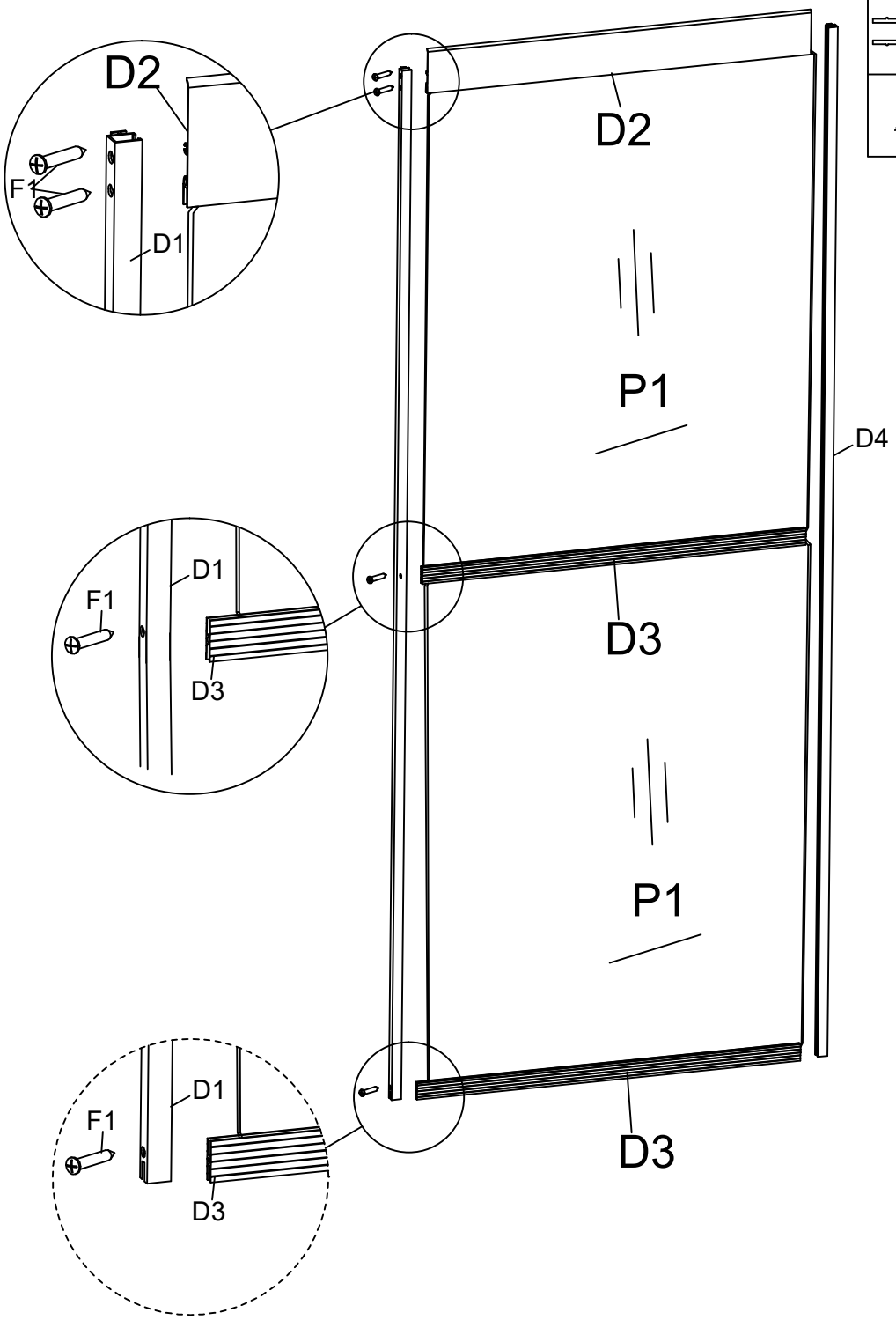

	W1	1	1242mm
	W2	2	518mm
	W3	1	1242mm
	P2	1	
	F2	6	

vindu

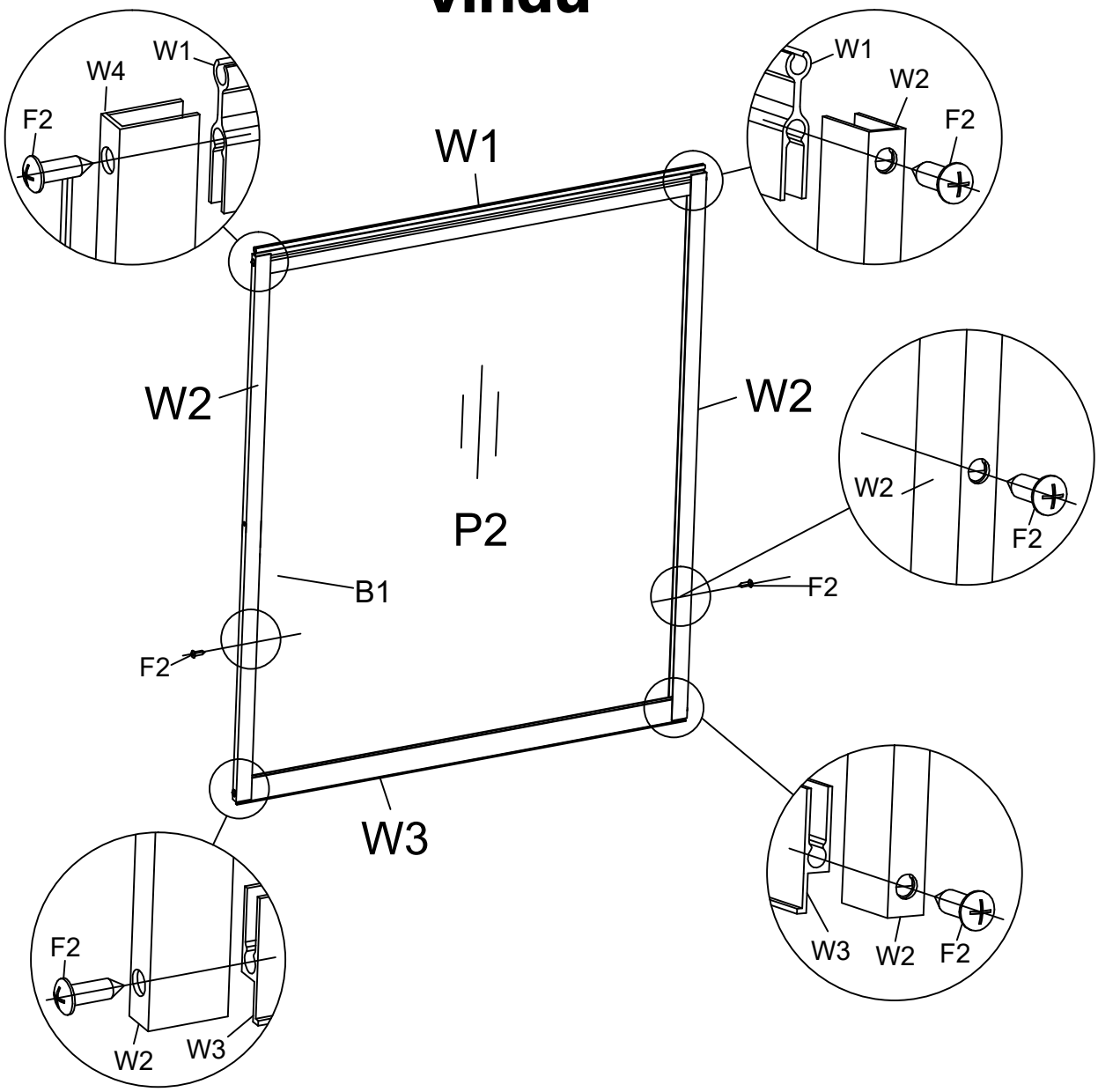

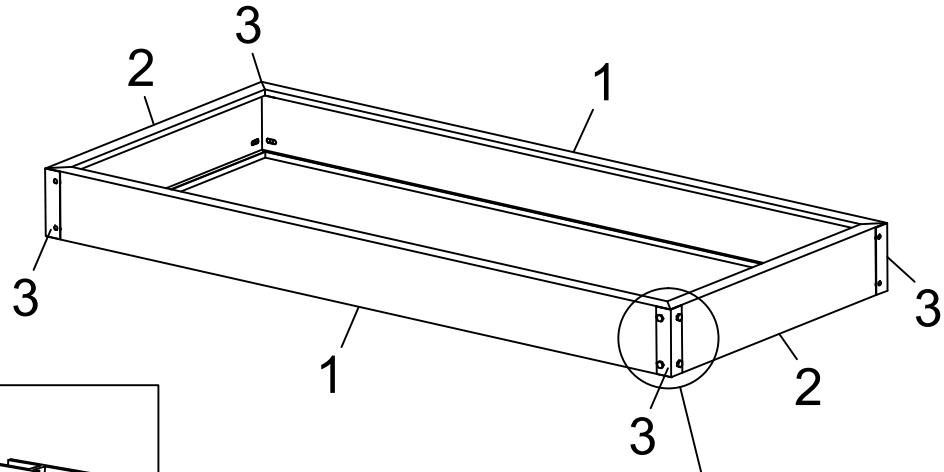

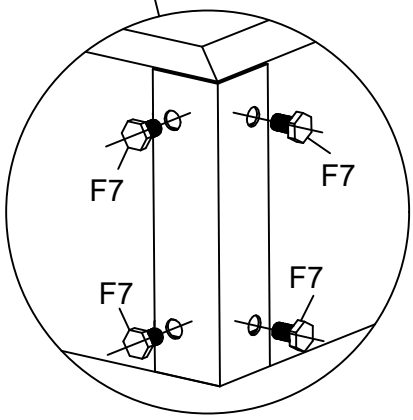

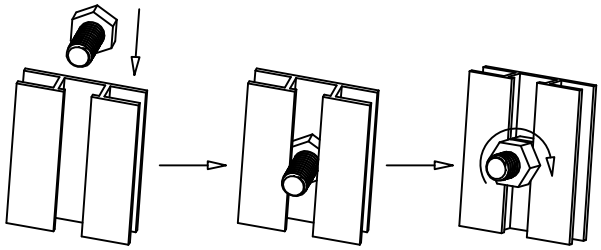

montering av «sekskantskrue»

Plasser «sekskantskruen» i sporet og vri den med klokken til den ikke går rundt lenger.
Juster «sekskantskruen» for hånd og vri den til gjengene fester den på plass.
Plasser andre deler på «sekskantskruen» og fest mutteren.

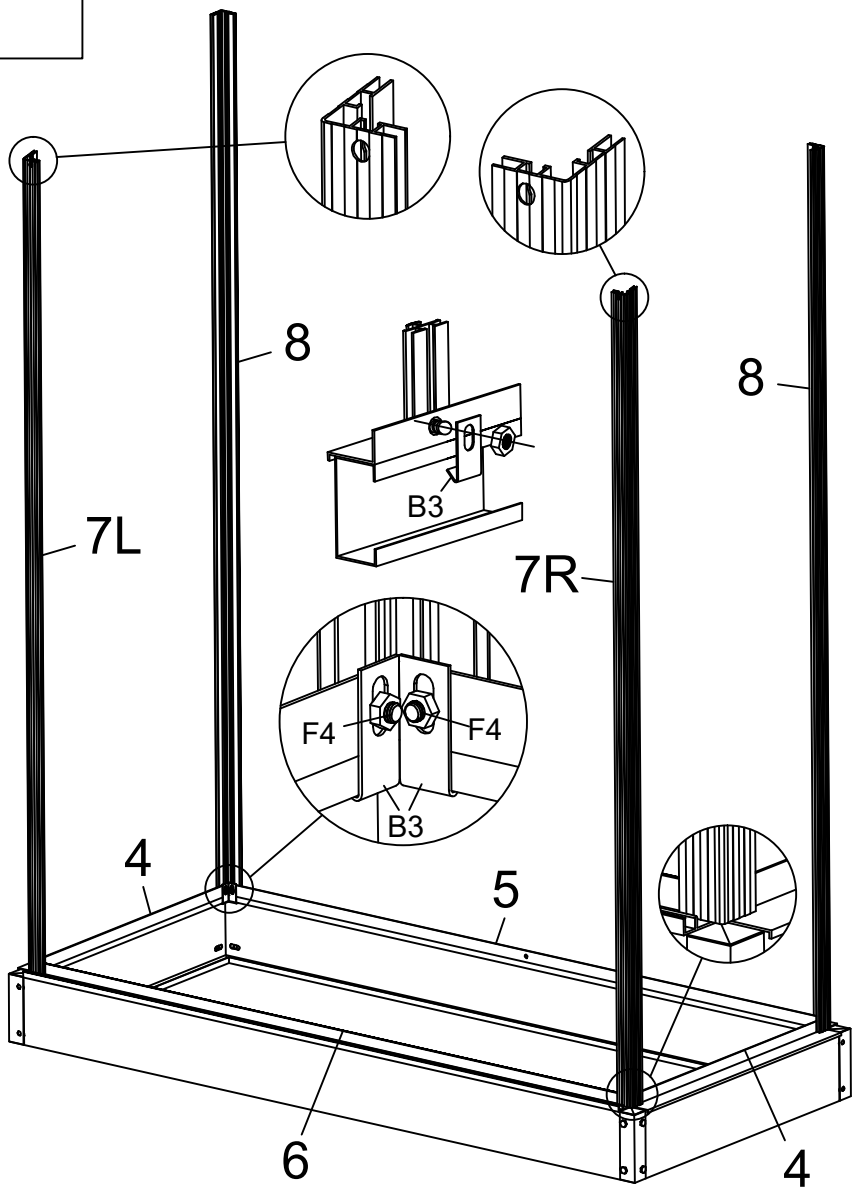

	1	2	1286mm
	2	2	576mm
	3	4	115mm
	4	2	1230mm
	5	1	
	6	1	1230mm
	7R	1	1156mm
	7L	1	
	8	2	1266mm
	B3	8	
	F7	16	
	F4	8	

	9	1	1266mm
	10	1	1126mm
	11	4	520mm
	B3	2	
	B4	4	
	F4	14	

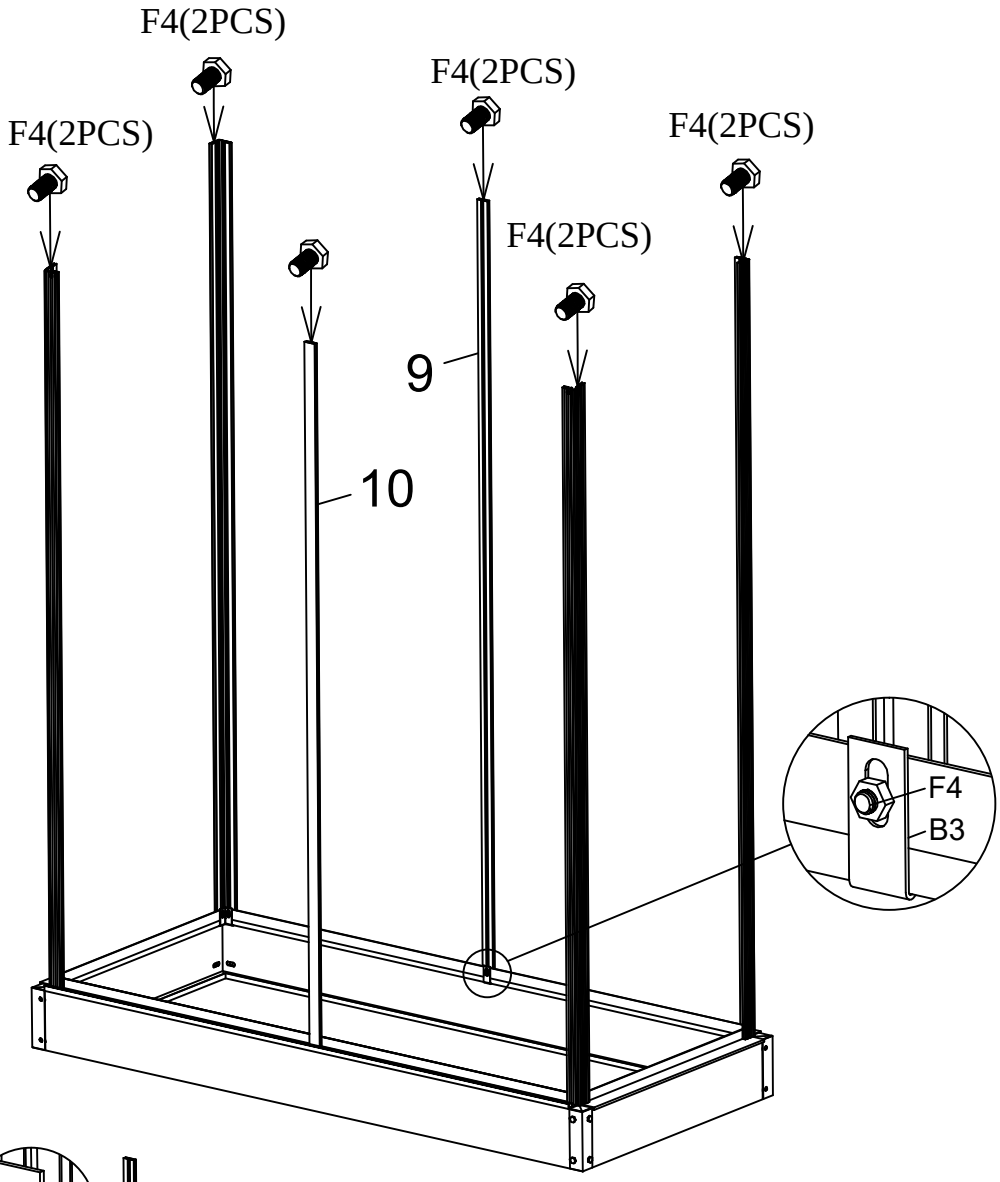

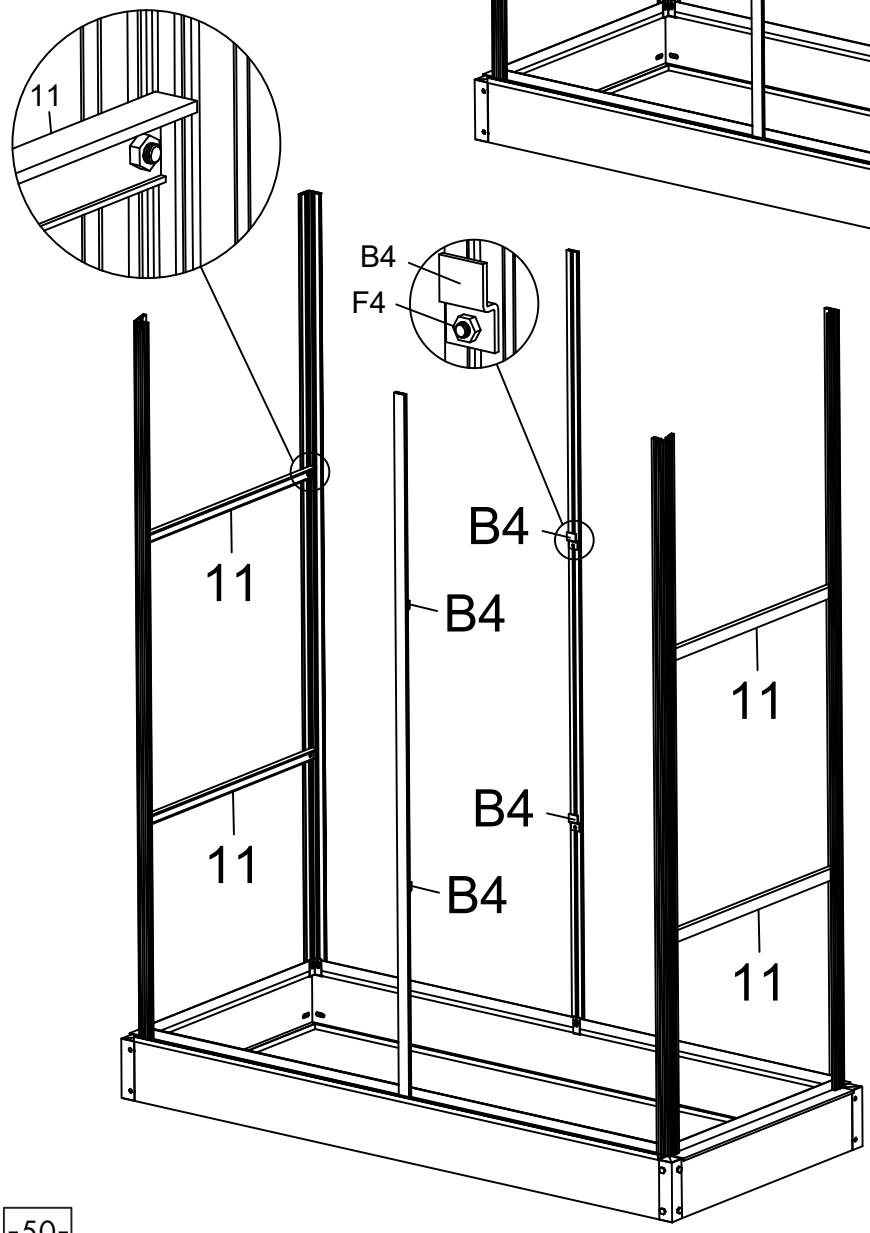

	P4R	1	
	P4L	1	
	12R	1	494mm
	12L	1	
	B5	4	
	B2	2	
	F4	8	
	F6	2	

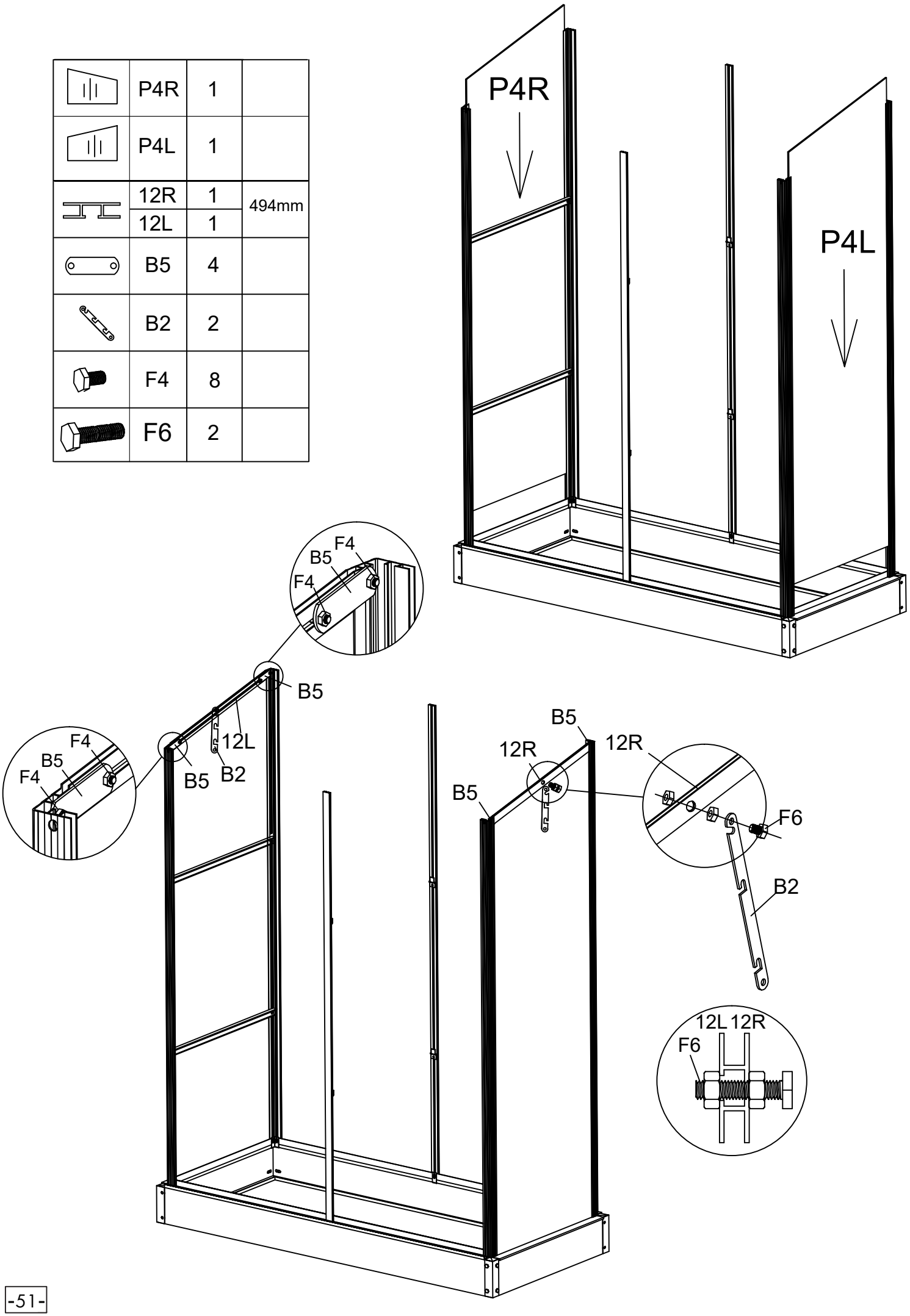

	P3	2	
	13	1	1244mm
	F4	3	

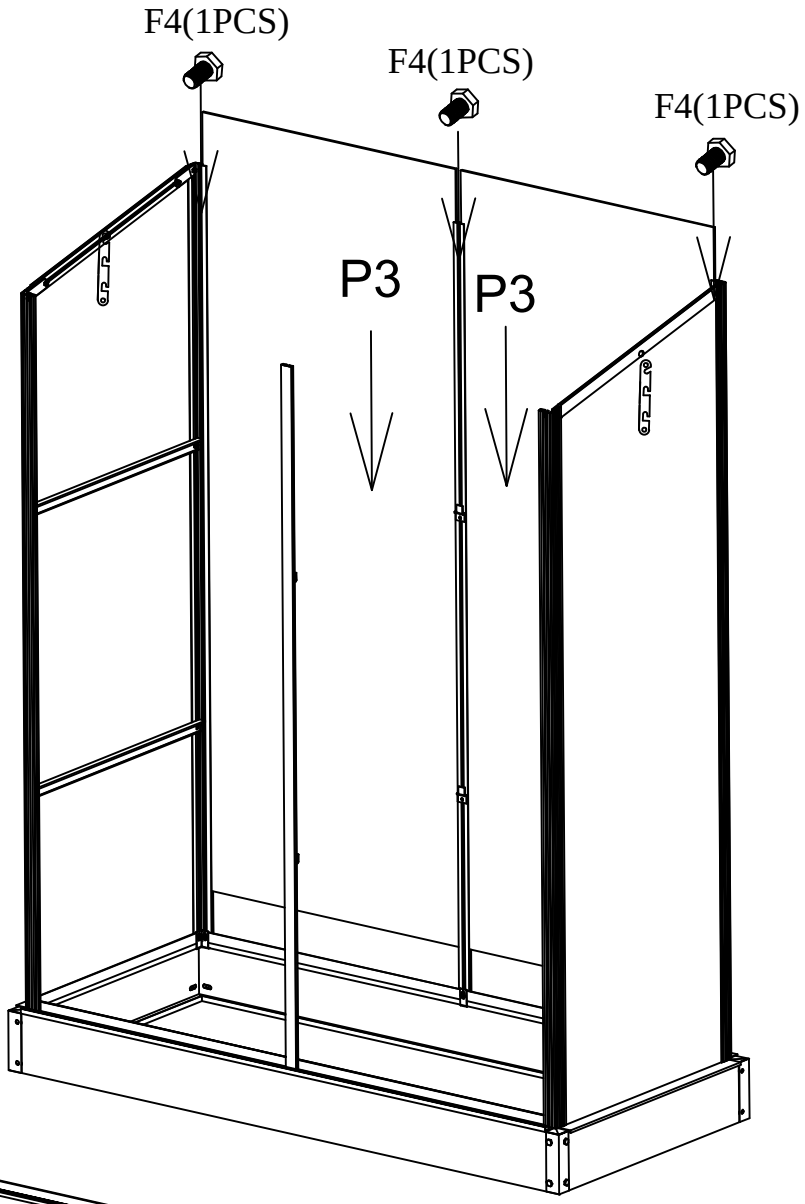

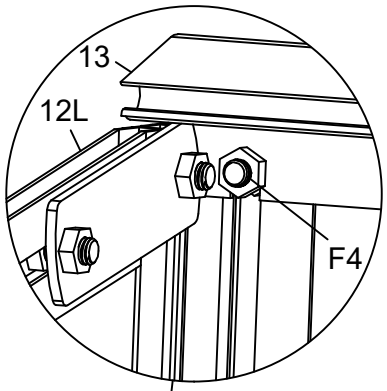

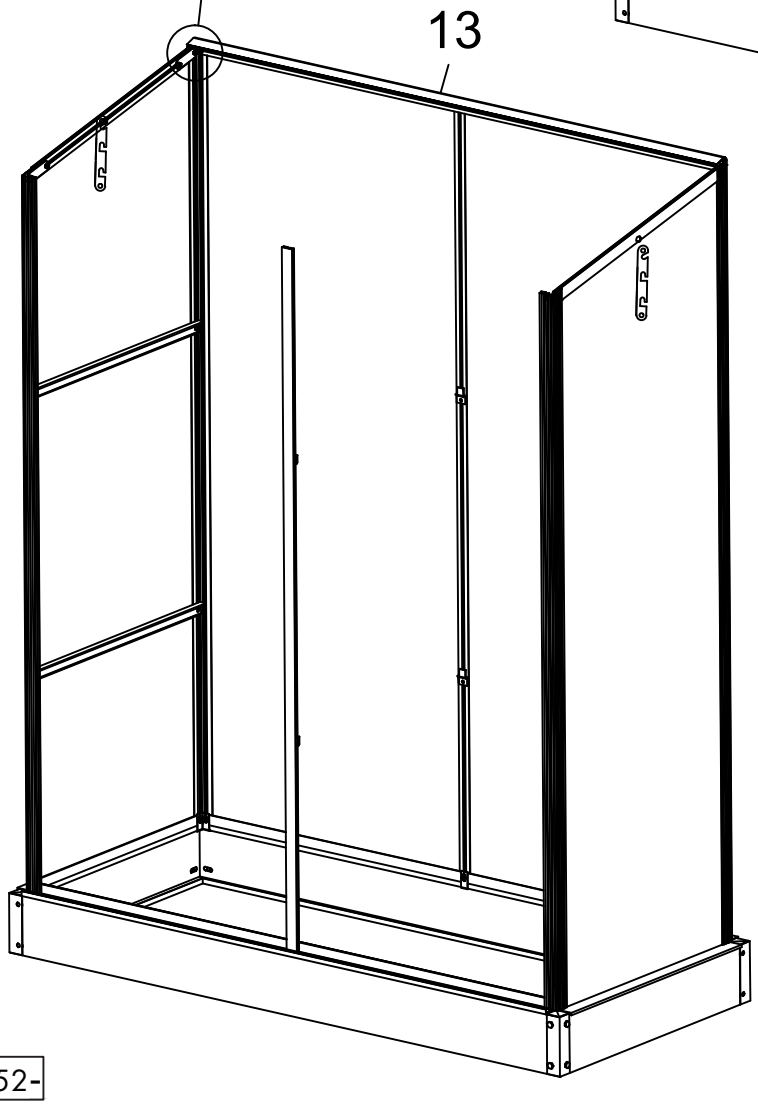

	P5	1	
	14	1	1186mm
	B5	3	
	F4	5	
	F6	3	

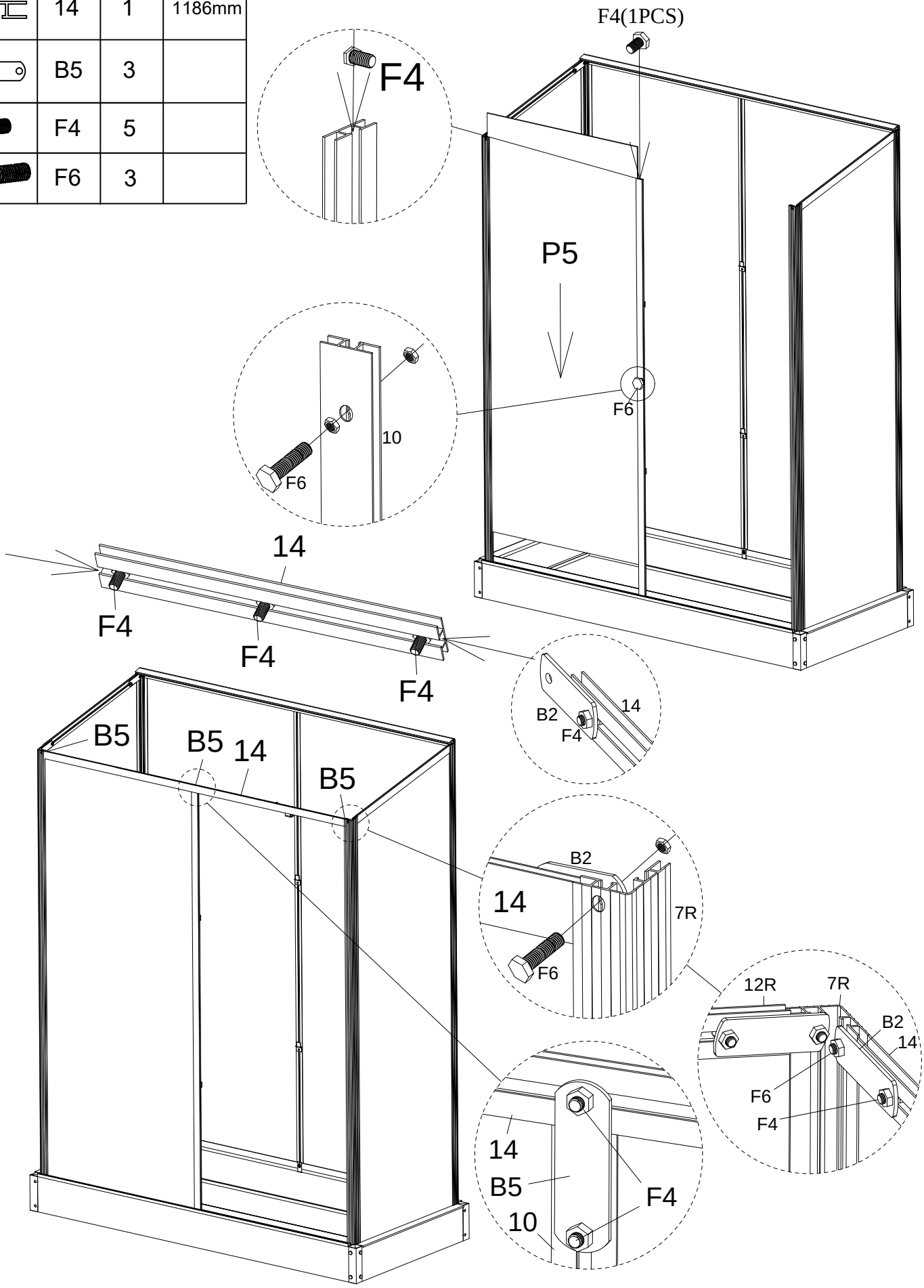

	15	1	1248mm

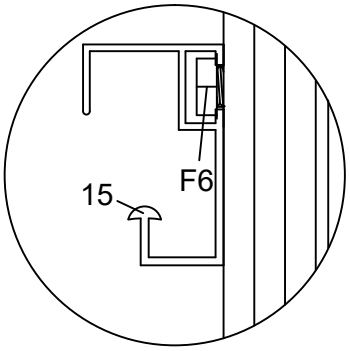

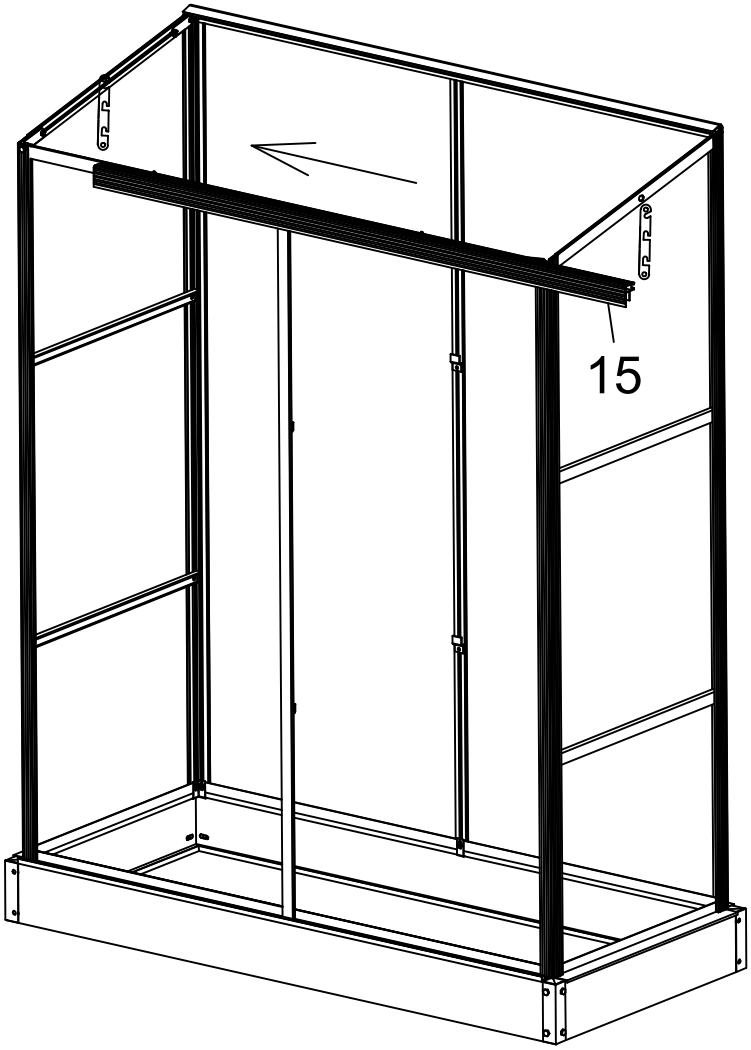

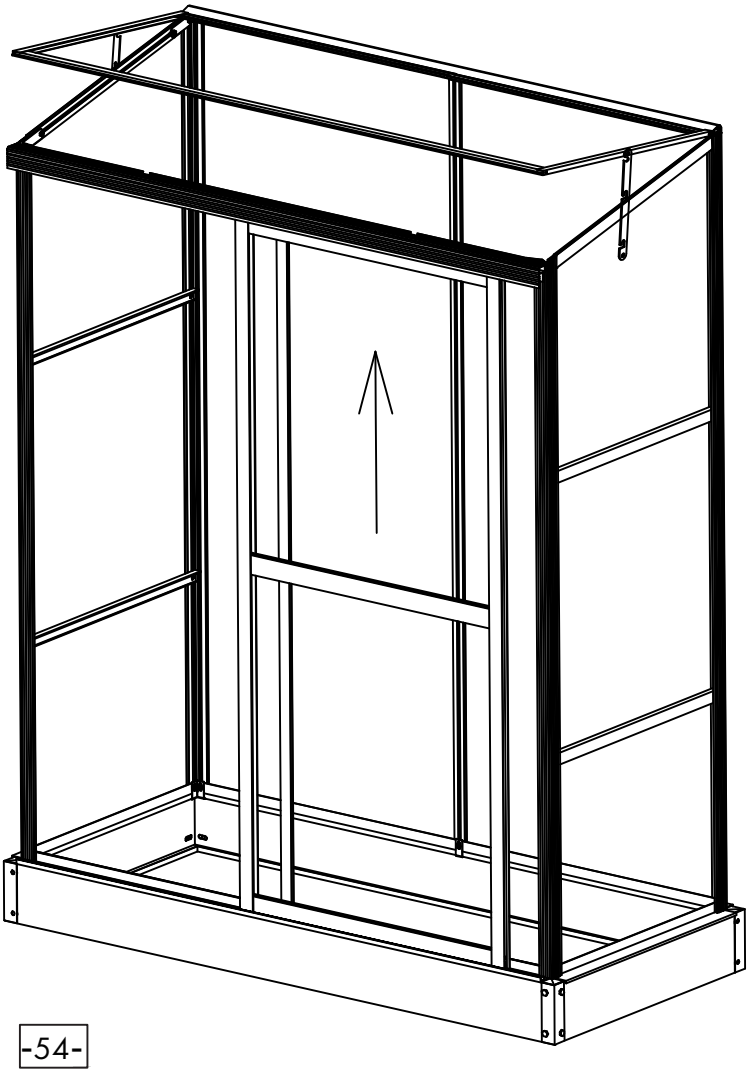

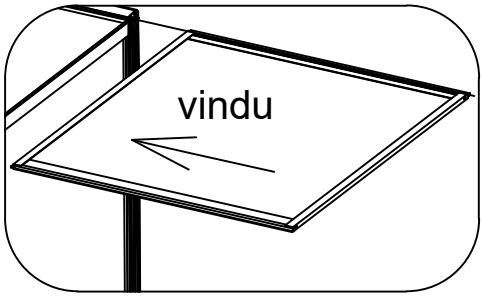

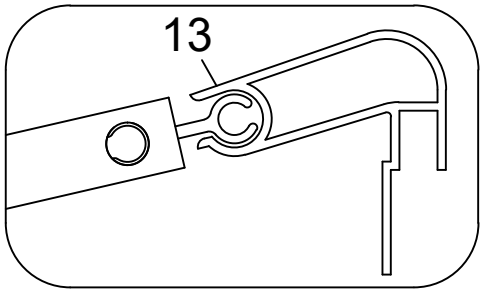

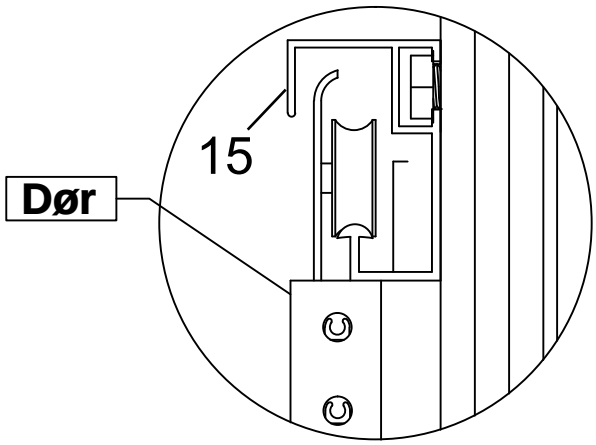

	S2L	1
	S2R	1
	S3R	1
	S3L	1
	S4	2
	F2	2

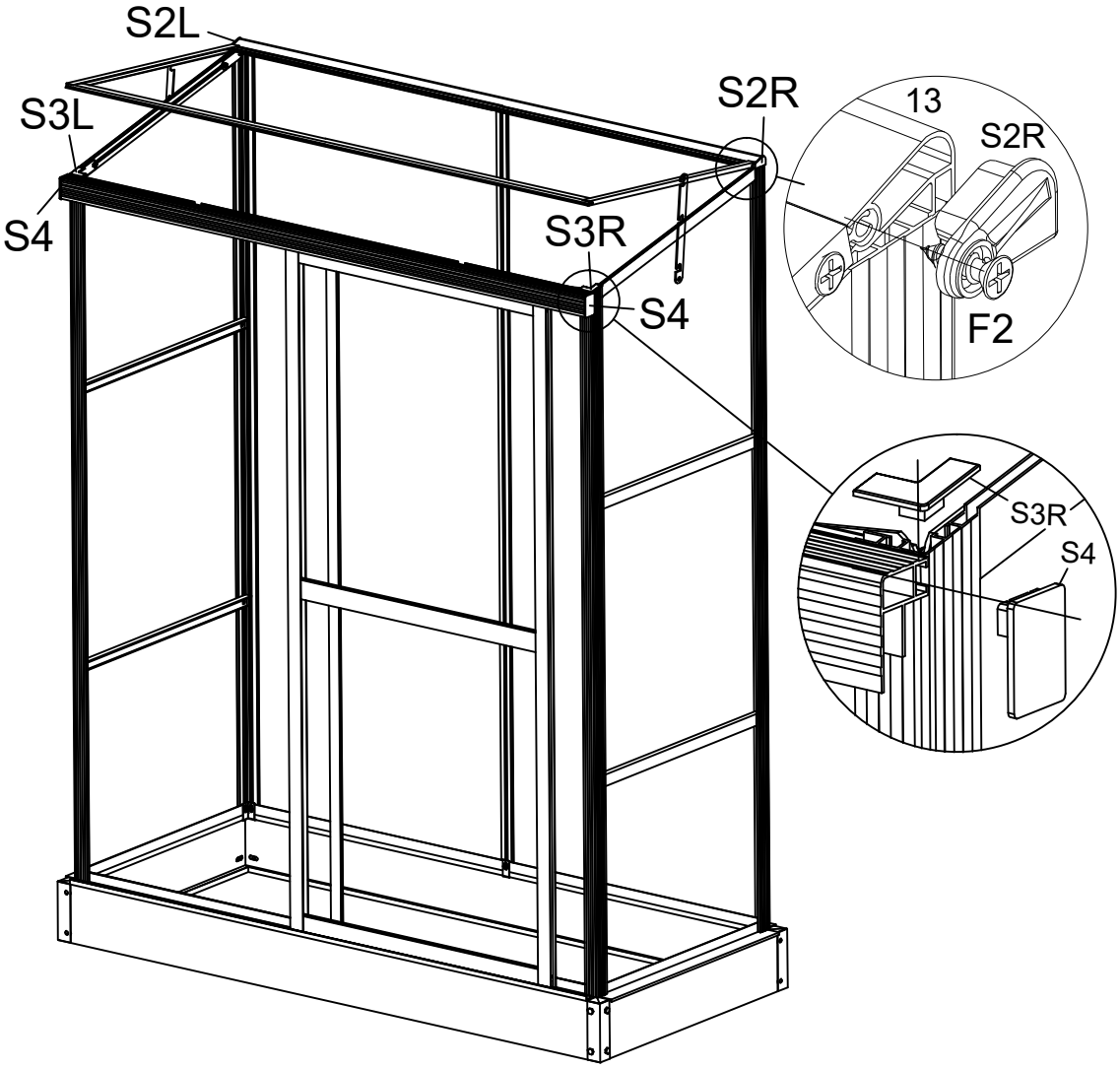

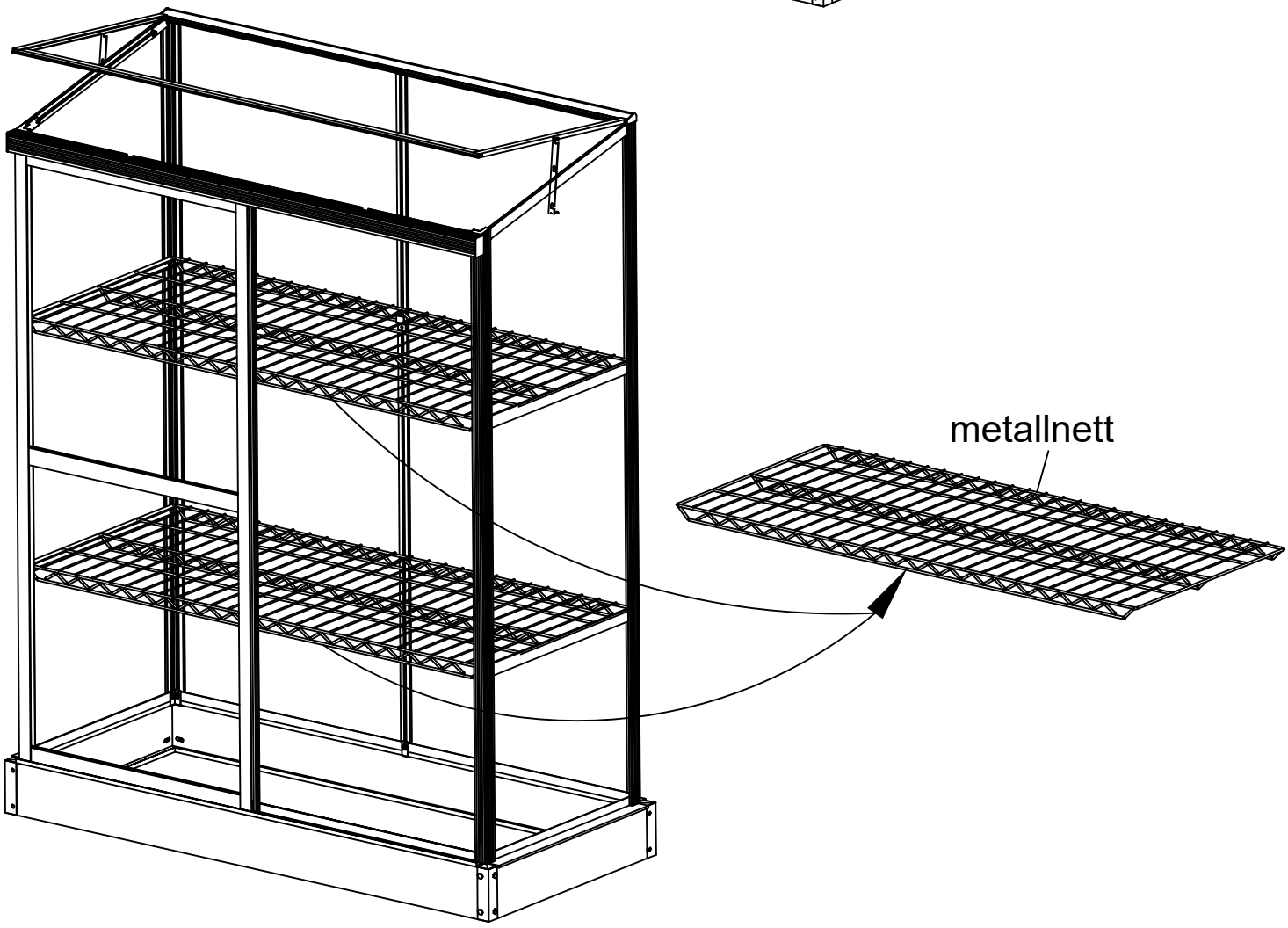

AVHENDING AV PRODUKTET

Produktet skal ikke kastes i restavfallet. Gjenvinn produktet og emballasjematerialene korrekt, eller kast dem på en annen miljøvennlig måte for å bevare naturressurser.

Ta med produktet til et lokalt gjenvinningssenter eller et annet offisielt innsamlings- og avhendingssted. Hvis du er i tvil, kan du spørre den lokale avfallstjenesten om alternativer for resirkulering og/eller avhending.

SIKKERHET

Merk at produkter som monteres med skruer må strammes jevnlig for å sikre at produktet forblir stabilt og sikkert gjennom hele levetiden. Produktet utgjør ingen risiko for brukeren ved riktig montering og bruk.

Kasvuhoone
Koostejuhised

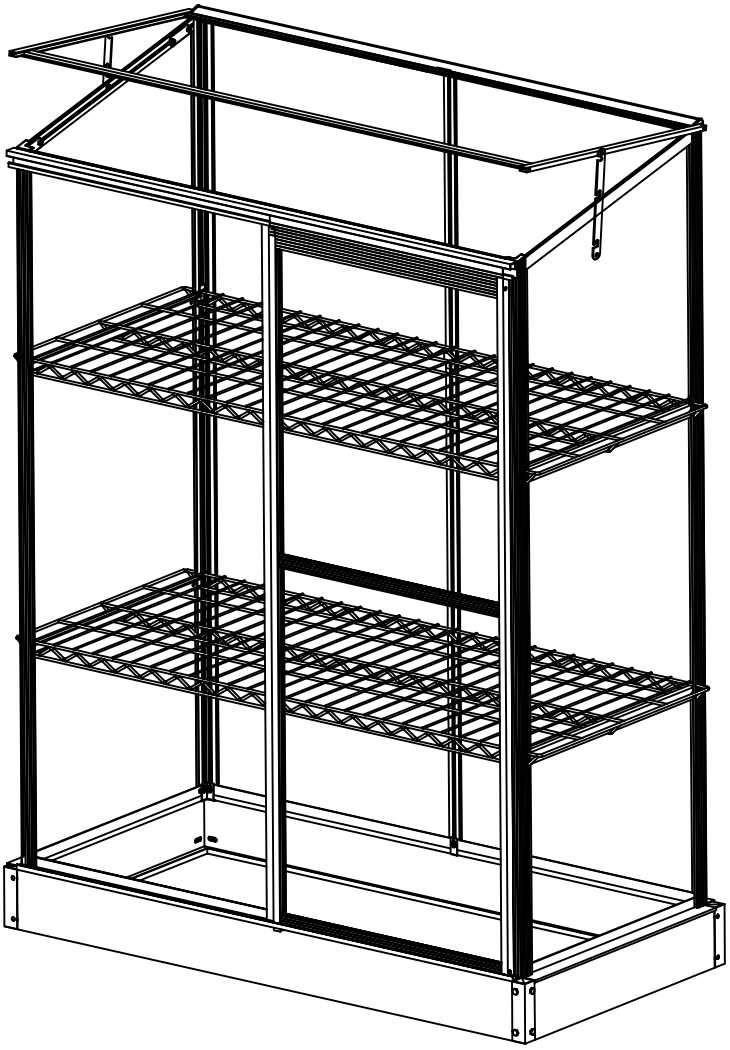

Mõõdud:58Lx129Wx140H cm 502816016

TÄHTIS

Enne kasvuhoone kokkupanemist lugege need juhised hoolikalt läbi.
Veenduge, et karbis on õige
kogus õigeid osi, nagu on kirjas igal joonisega leheküljel.
Palun järgige kokkupanemisel juhiste järjekorda.
Ärge tehke edasisi kokkupanekutoiminguid enne, kui olete pannud kokku polükarbonaatpaneelid.
Palun hoidke juhendit edaspidiseks kasutamiseks kindlas kohas.

Lugege enne kokkupaneku alustamist hoolikalt läbi juhised ja näpunäited ning hoidke need eda spidiseks alles.

1. Enne püstitamise alustamist või paigaldajate kutsumist kontrollige osade loendi järgi, et kõik osad on olemas. Kui märkate puudusi või vigu, pöörduge võimalikult
kiiresti edasimüüja poole, et saaksime esimesel võimalusel saata teile uue osa. Kahjuks ei ole meil võimalik hüvitada paigaldustööde edasilükkumisest tulenevaid
kulusid.

2. Kui te ei paigalda toodet kohe, on soovitatav panna see hoiule ilmaolude ja päikese eest kaitstud kohta. Hoidke pakki tasasel pinnal ja maapinnast piisavalt kõrgel, et vältida pinnase niiskus est tulenevaid kahjustusi. Veenduge, et pakendi kiles ei ole auke, kust vihmavesi võib sisse pääseda. Vajadusel kasutage lisakaitseks
koormakatet.

3. Kokkupanek peaks toimuma kuiva ja tuulevaikse ilmaga.

4. Hoone asukoha valimisel veenduge, et see ei ole otseselt avatud äärmuslikele ilmastikutingimustele (tugevale lumesajule või tuulele).

5. Kasvuhoone tuleb paigutada ja kinnitada tasasele, horisontaalsele pinnale.

6. Kokkupaneku ajal ärge toetuge vastu kasvuhoonet, ärge seda lükake ega asetage kasvuhoone peale raskusi.

7. Ärge püüdke toodet kokku panna, kui olete väsinud või joobes või tunnete end halvasti.

8. Soovitame panna toote kokku vähemalt kahekesi.

9. Kandke paigaldamise ajal asjakohaseid isikukaitsevahendeid, näiteks pikkade varrukate ja säärtega riideid, töökindaid, tööjalatseid, kiivrit ja kaitseprille.

10. Asetage redelid, mida võib paigaldamisel vaja minna, tasasele pinnale. Veenduge, et järgite tootjapoolseid ohutusnõudeid.

11. Talvel eemaldage katuselt liigne lumi, et suur koormus ei kahjustaks katusekonstruktsioone.

12. Hoidke lapsed ja lemmikloomad kokkupanekukohast eemal.

13. Järgige alati riiklikke ehitusnorme ja ohutuseeskirju.

14. Kasvuhoones ei tohi hoida grille, leeklampe ega nendega analoogilisi tooteid.

15. Enne vaiade maasse löömist veenduge, et maas pole peidetud torusid eg kaableid.

16. Kokkupanek koosneb mitmest etapist ja võtab aega vähemalt 3 tundide

17. Palun pange tähele, et me ei saa võtta vastutust järgmiste asjaolude eest:

-vale ladustamine enne paigaldamist
-sobimatu, ebapiisav või vale vundament
-püstitamisvigadest tekkivad kahjud, nt kui hoone ei ole loodis või kui hoone nurgad ei ole sirged
-suurest lumekoormusest, tormidest või muudest loodusnähtustest tekkivad kahjud
-võimalikest kohapeal muudetud konstruktsioonidest tekkivad kahjustused või purunemised

OHUTUSJUHISED

Eemaldage kiled enne paneelide paigaldamist
Valge kaitsekile 4,0 mm katusetahvlil näitab, et see on tahvli UV-vast ase kaitsega külg.
Läbipaistev kaitsekile 4,0 mm katusetahvlil näitab, et see on tahvli UV - vastase kaitseta külg.

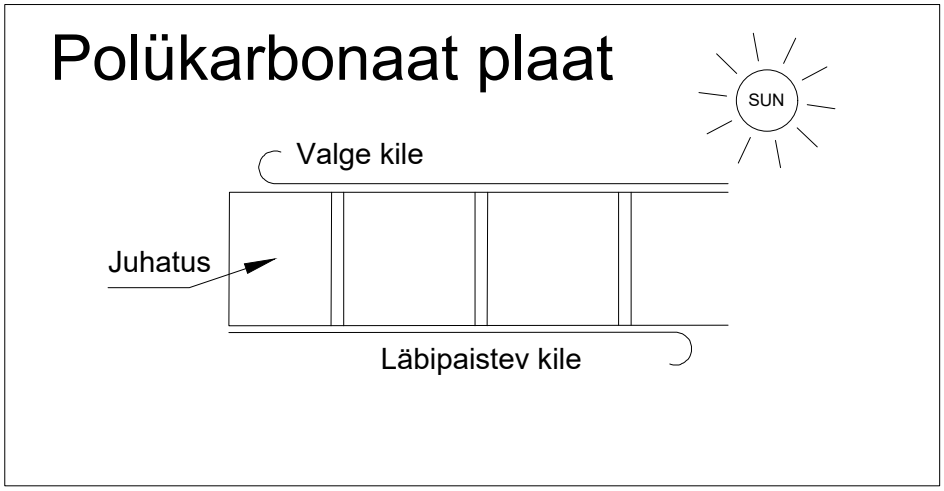

HOOLDAMINE

-Kui kasvuhoonet peab puhastama, kasutage õrna puhastusvahendiga lahust ja loputage külma puhta veega.
-ÄRGE kasutage läbipaisvate paneelide puhastamiseks atsetooni, abrasiivseid puhastusvahendeid ega muid spetsiaalseid puhastusvahendeid.

VAJALIKUD TÖÖRIISTAD JA VARUSTUS

Mõõdulint, suur haamer, käärid,töökindad, puur, vesilood, määrdeaine, plast- või kummivasar, 2 mm metallist puuriotsak.
Kui vajate abi, pöörduge kaupluse spetsialistide poole.

OSADE NIMEKIRI

	Nr.	Kogus
1110mm	D1	1
	D4	1
615mm	D2	1
615mm	D3	2
1242mm	W1	1
518mm	W2	2
1242mm	W3	1
1286mm 576mm	1	2
	2	2
115mm	3	4
1230mm	4	2
	5	1
1230mm	6	1
1156mm	7R	1
1156mm	7L	1
1266mm	8	2
1266mm	9	1
1126mm	10	1
494mm	12R	1
494mm	12L	1
1186mm	14	1

	Nr.	Kogus
520mm	11	4
1244mm	13	1
1248mm	15	1
	B2	2
	B3	10
	B4	4
	B5	7
	S2L	1
	S2R	1
	S3R	1
	S3L	1
	S4	2
	F1	8
	F2	8

	Nr.	Kogus
	F7	16
	F4	38
	F6	5

PC	P1	2
	P2	1
	P3	2
	P4R	1
	P4L	1
	P5	1

uksed

	D1	1	1110mm
	D4	1	
	D2	1	612mm
	D3	2	615mm
	F1	8	

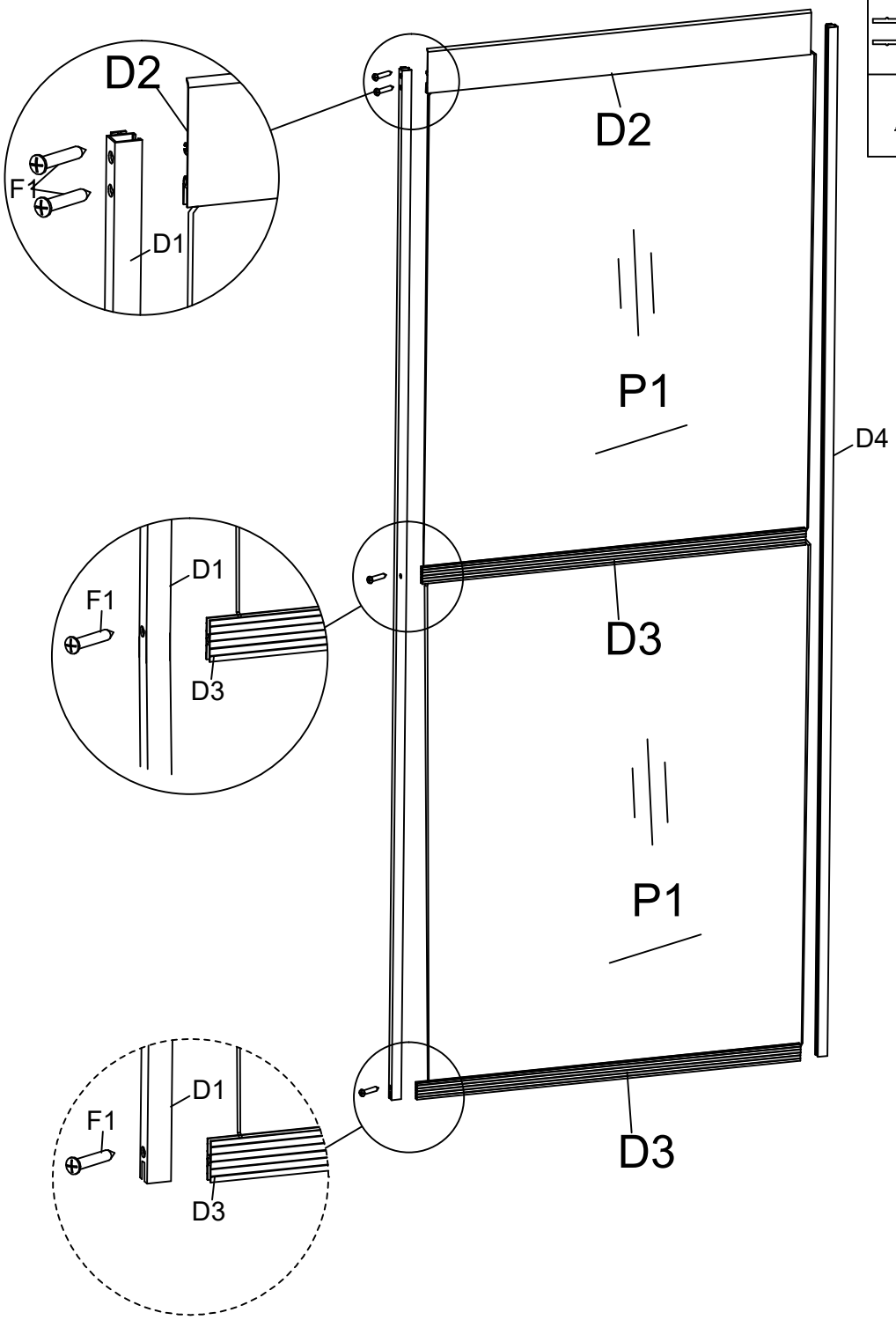

	W1	1	1242mm
	W2	2	518mm
	W3	1	1242mm
	P2	1	
	F2	6	

Aknad

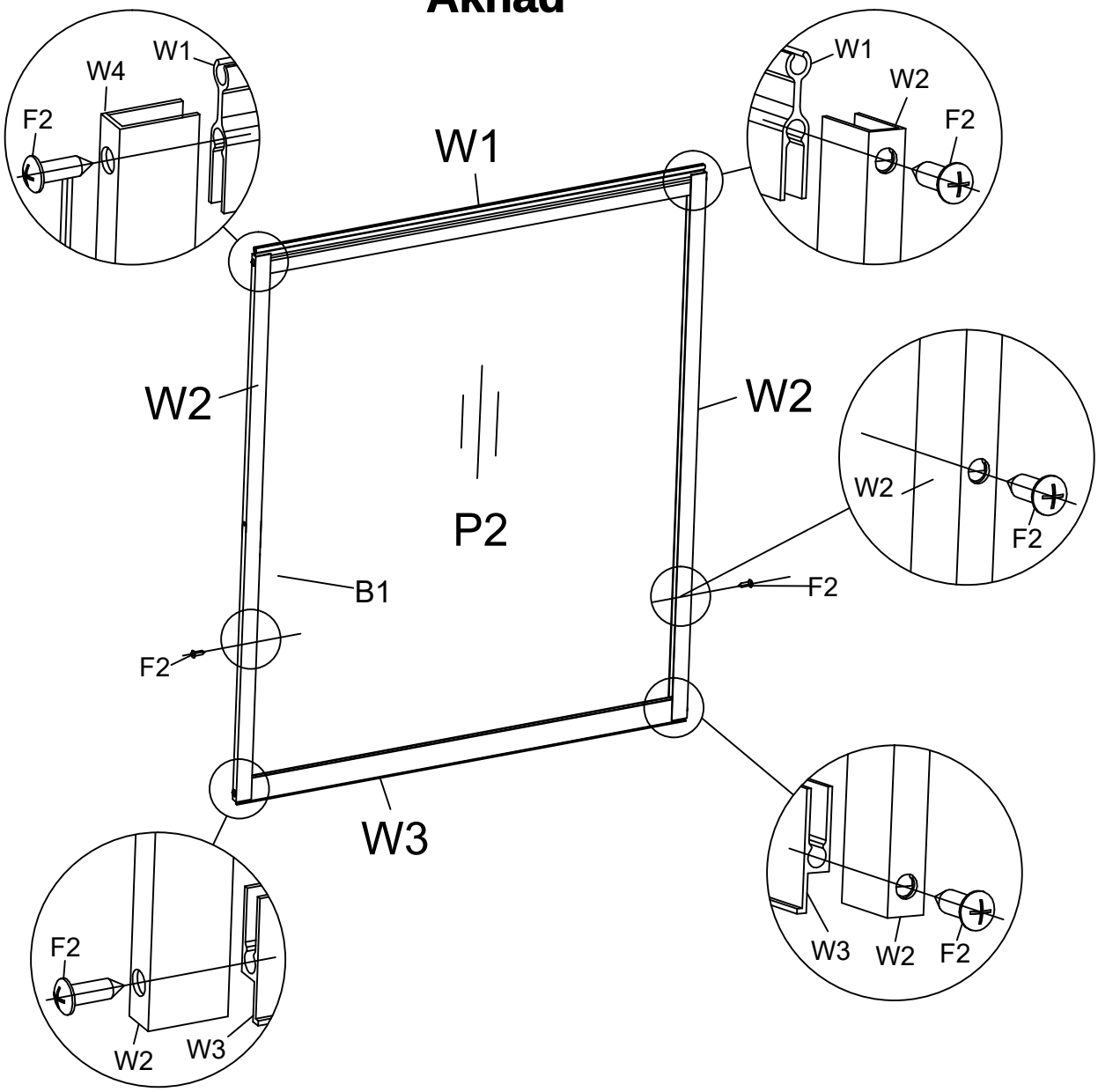

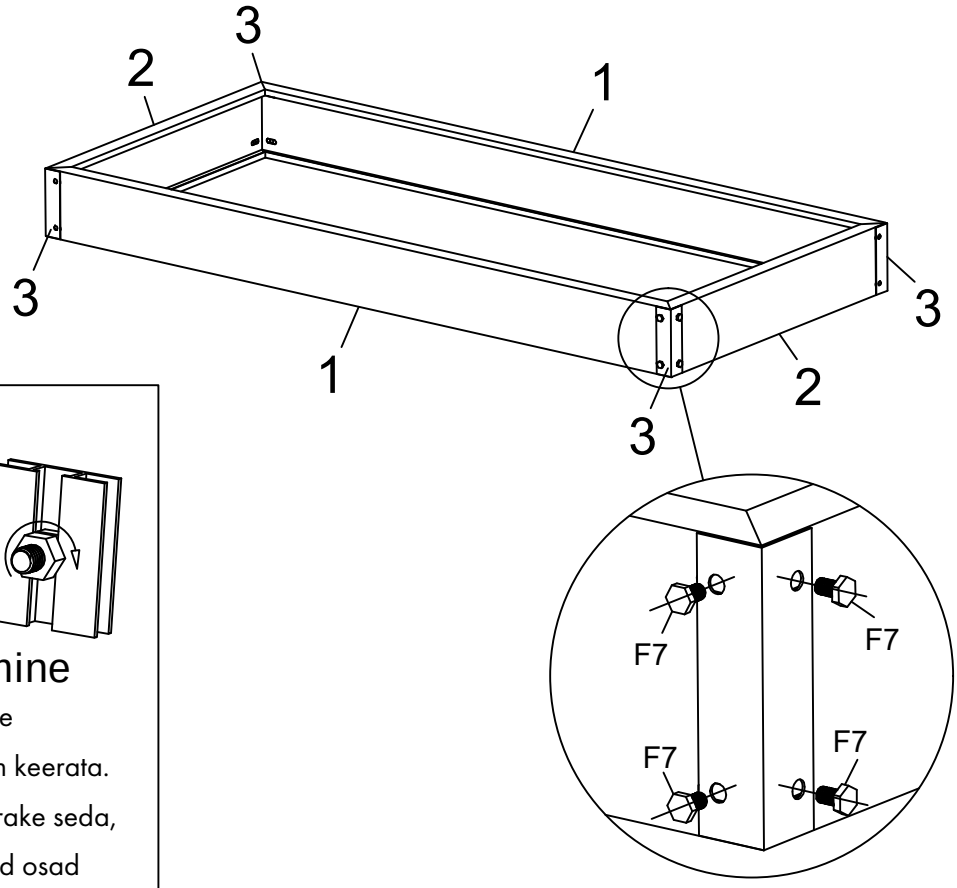

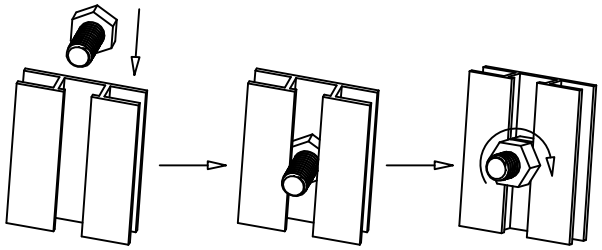

Kuuskantkruvi paigaldamine

Asetage kuuskantkruvi vahesse ja keerake seda päripäeva, kuni seda ei saa rohkem keerata. Pange kuuskantkruvi käega paika ja keerake seda, kuni kruvi keermesse kinnitub.Pange teised osad kuuskantkruvi otsa ja paigaldage mutter.

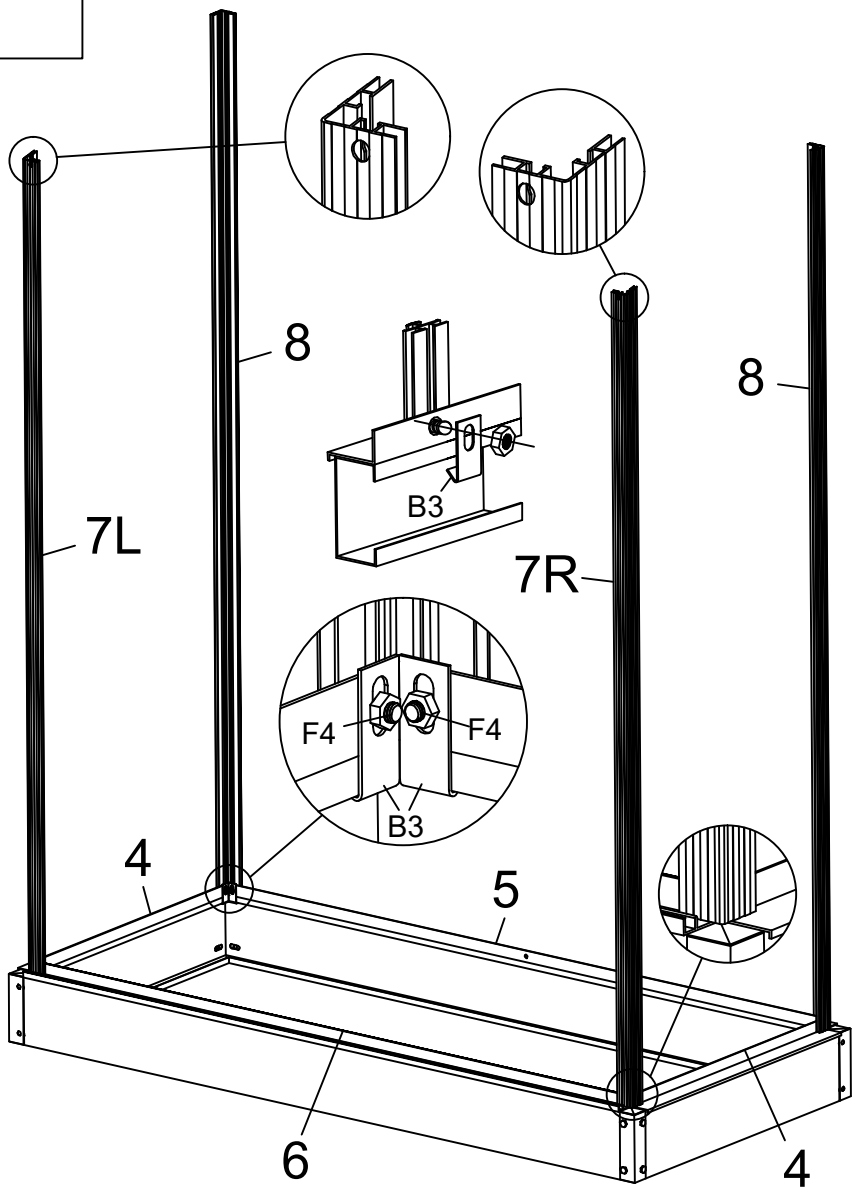

	1	2	1286mm
	2	2	576mm
	3	4	115mm
	4	2	1230mm
	5	1	
	6	1	1230mm
	7R	1	1156mm
	7L	1	
	8	2	1266mm
	B3	8	
	F7	16	
	F4	8	

	9	1	1266mm
	10	1	1126mm
	11	4	520mm
	B3	2	
	B4	4	
	F4	14	

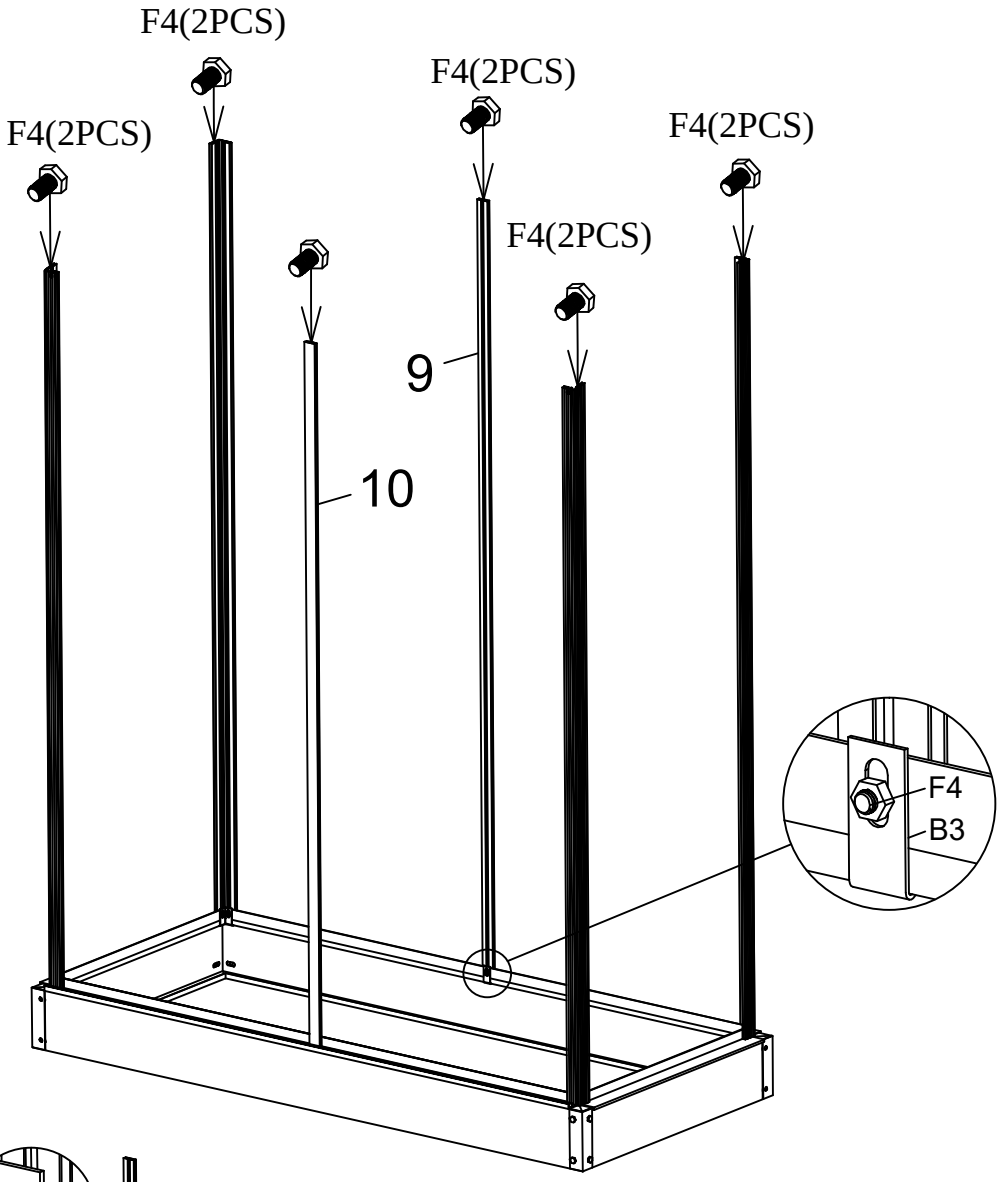

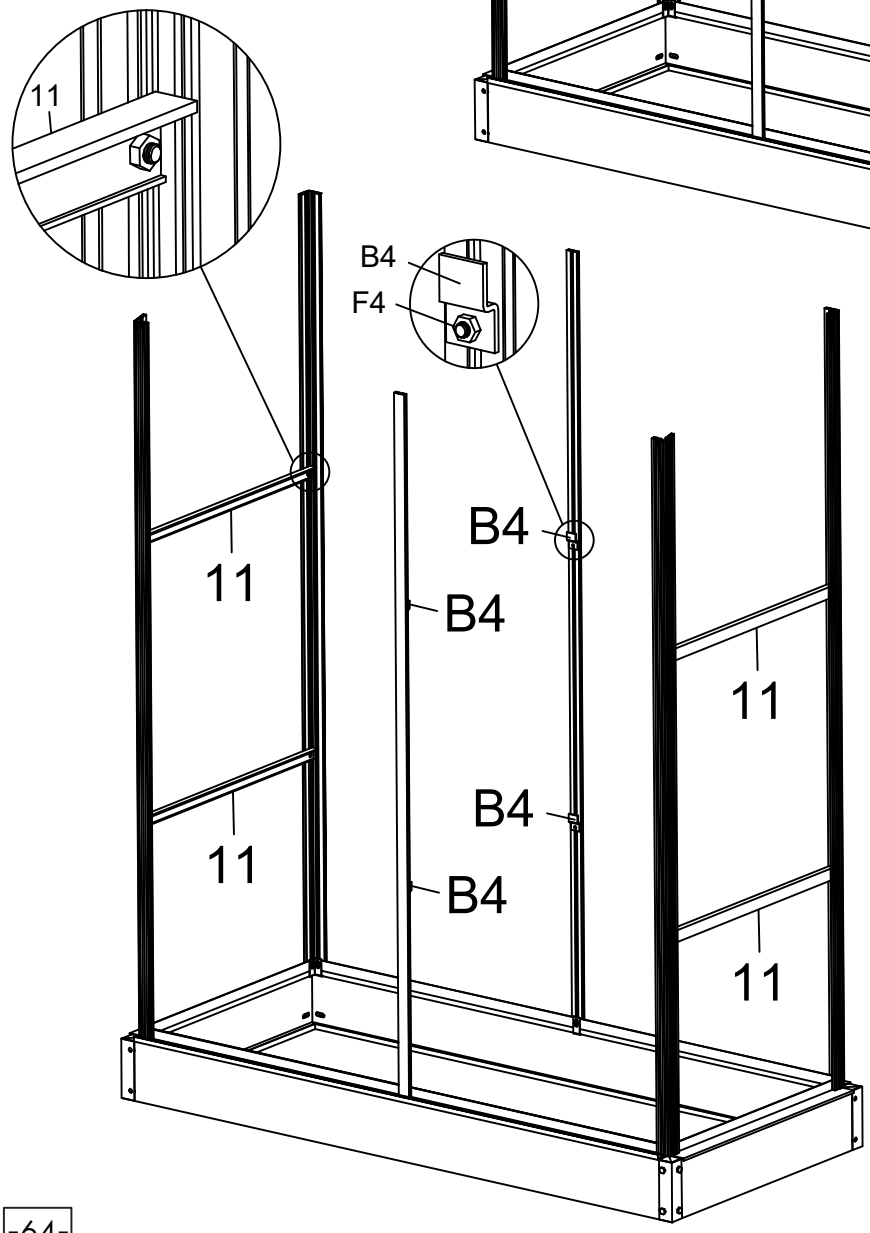

	P4R	1	
	P4L	1	
	12R	1	494mm
	12L	1	
	B5	4	
	B2	2	
	F4	8	
	F6	2	

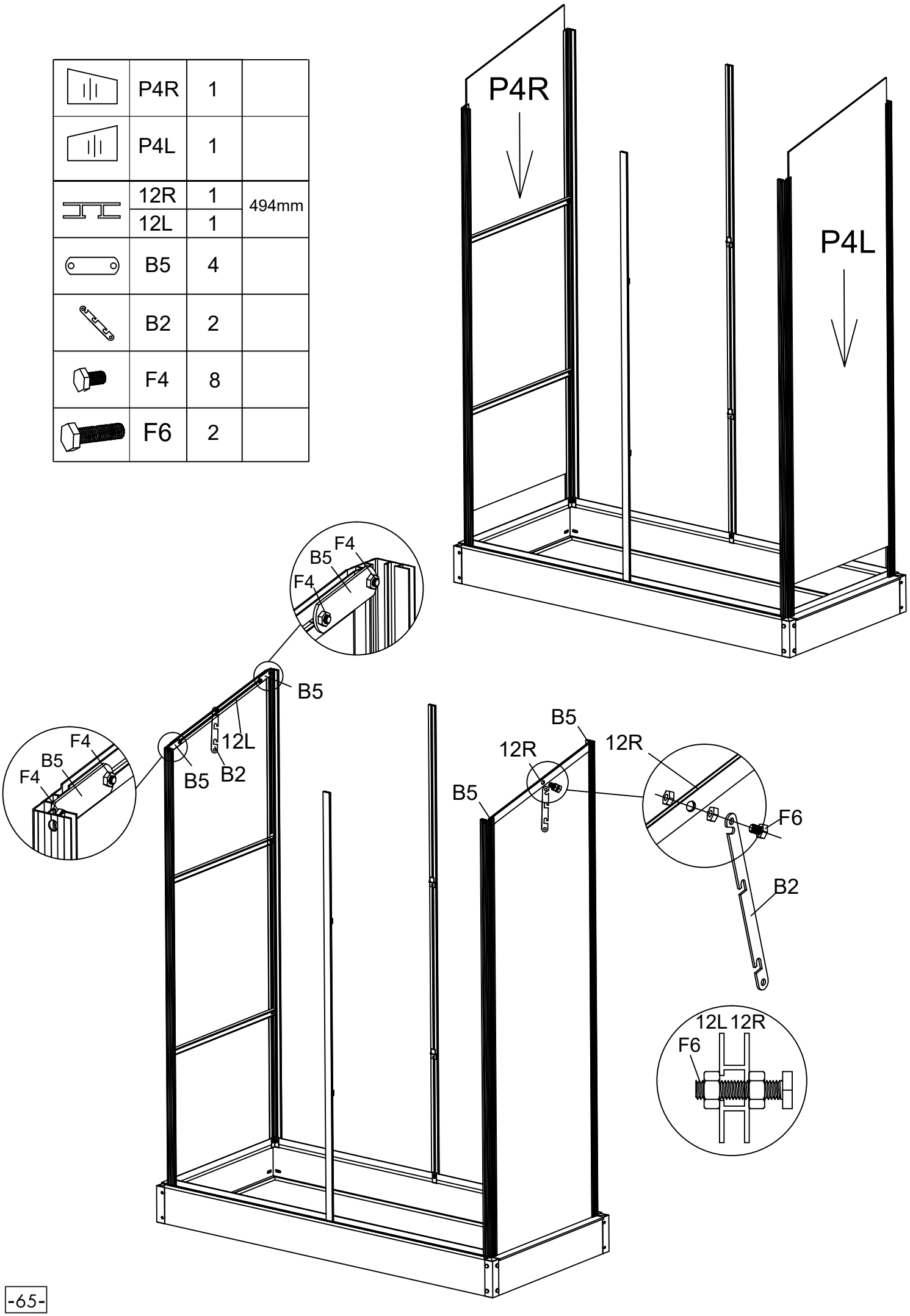

	P3	2	
	13	1	1244mm
	F4	3	

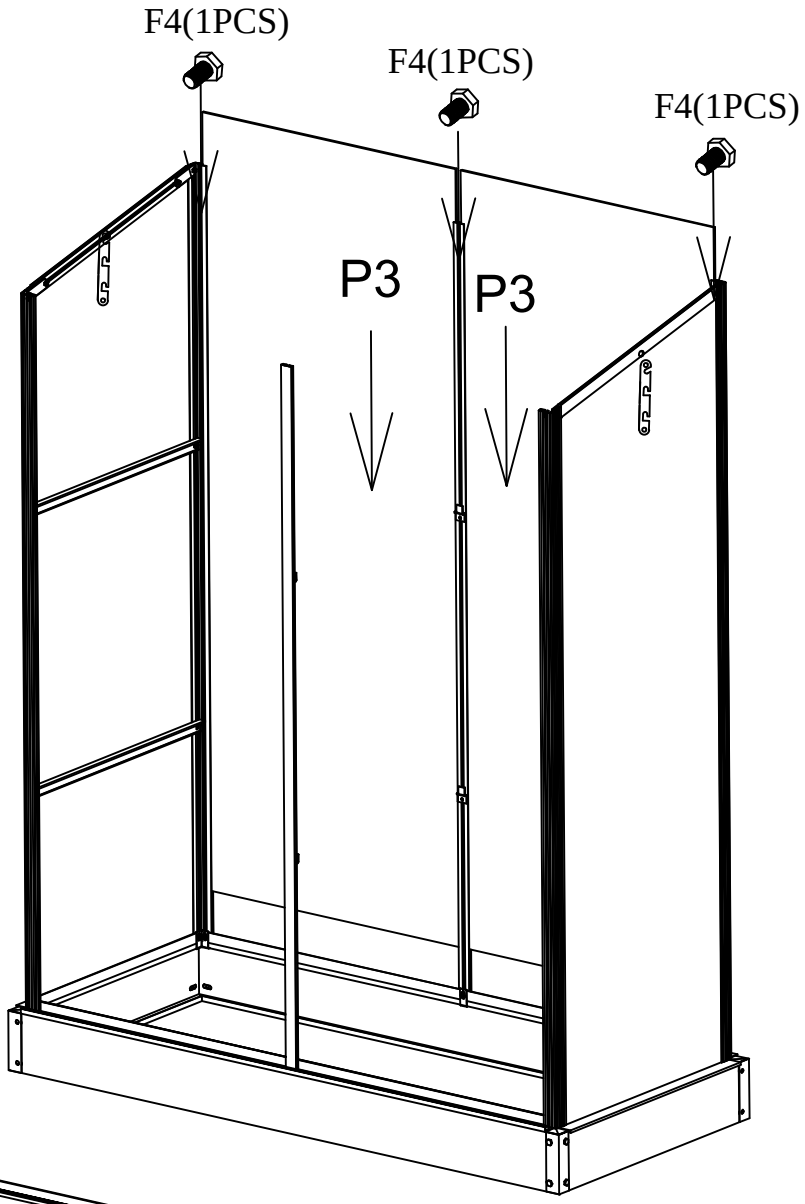

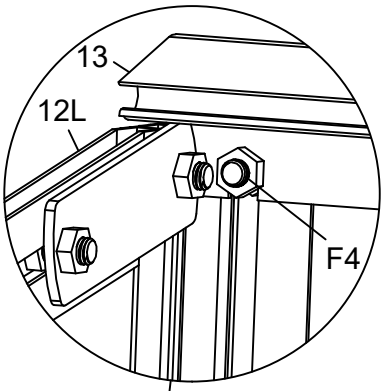

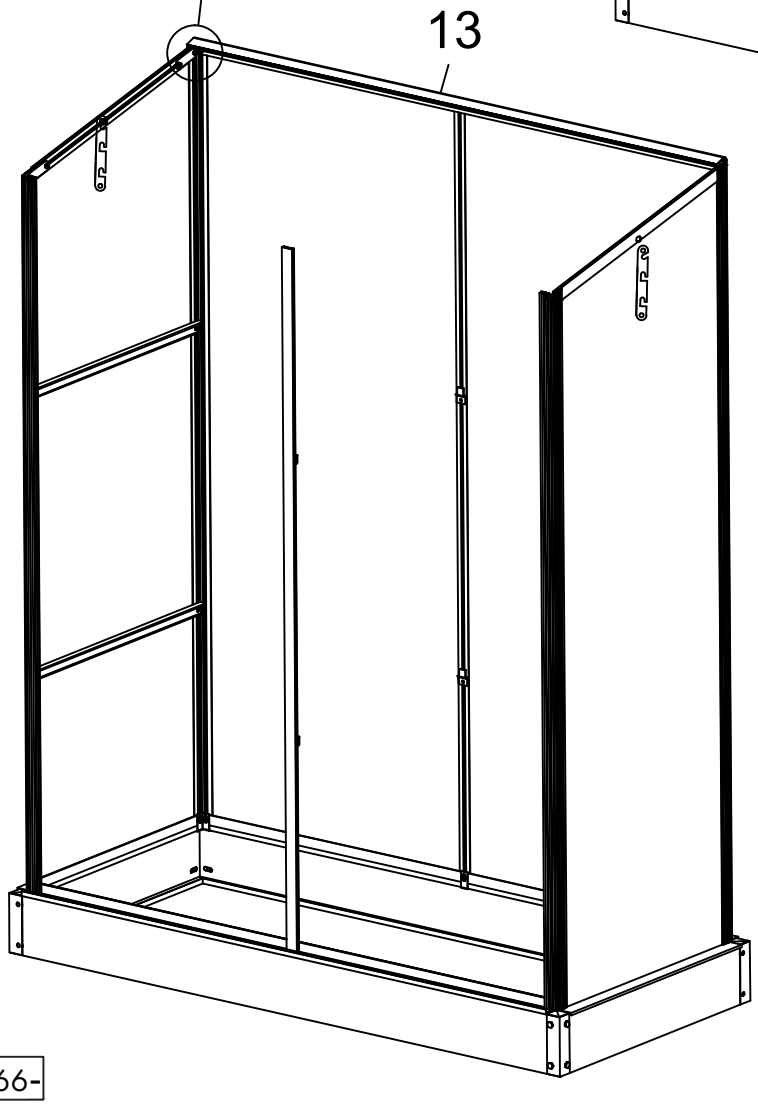

	P5	1	
	14	1	1186mm
	B5	3	
	F4	5	
	F6	3	

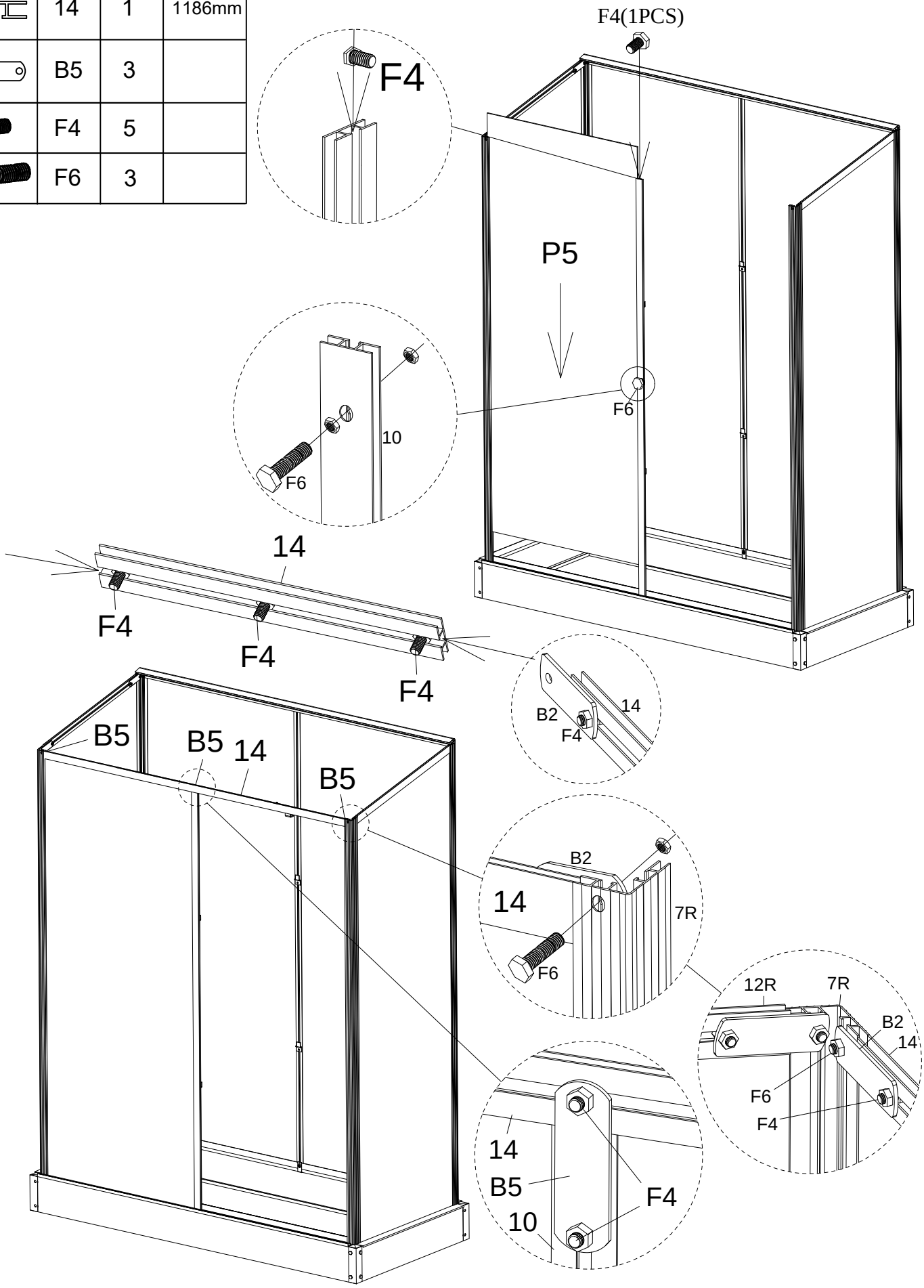

	15	1	1248mm

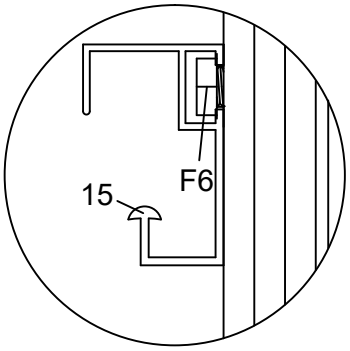

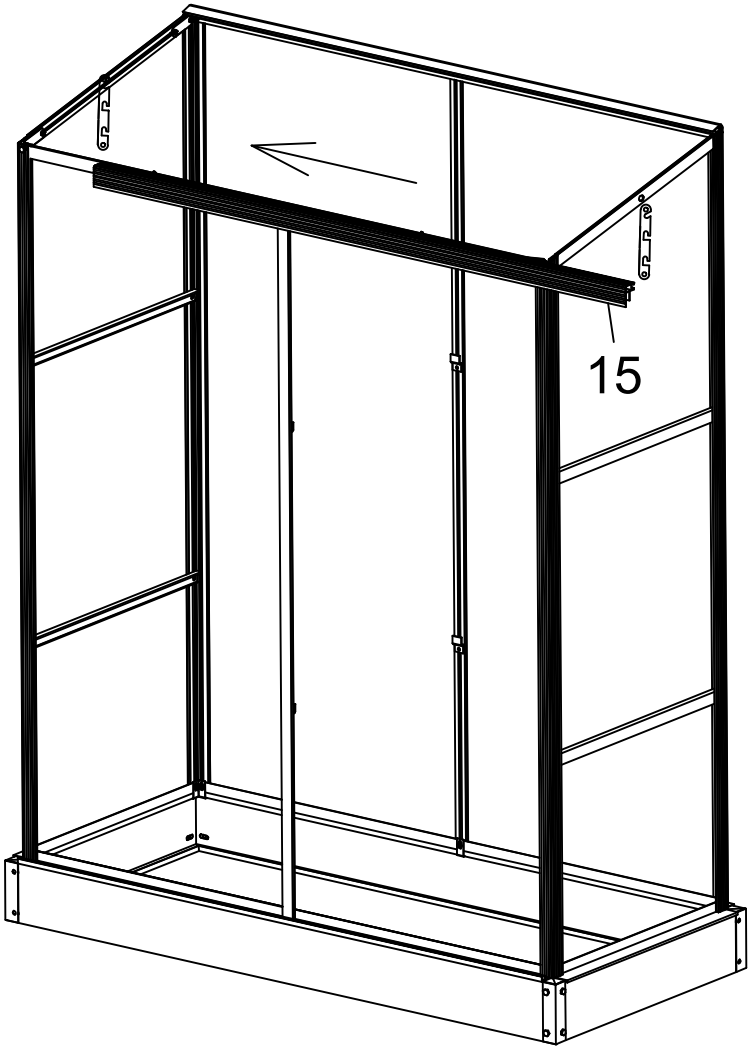

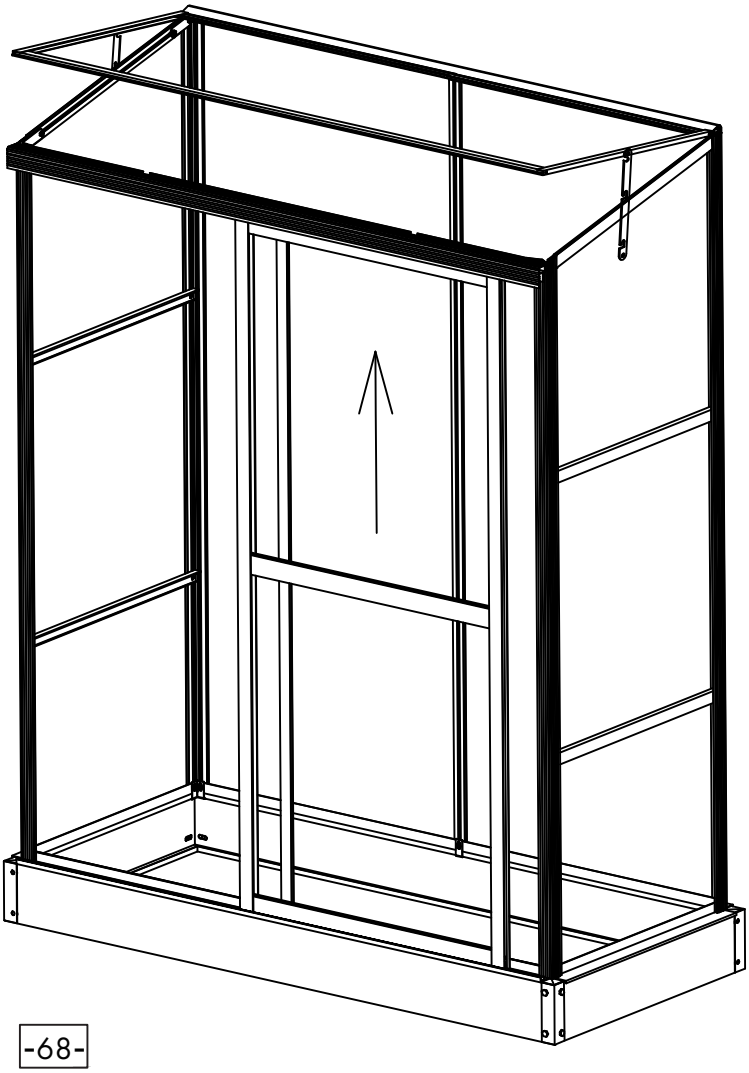

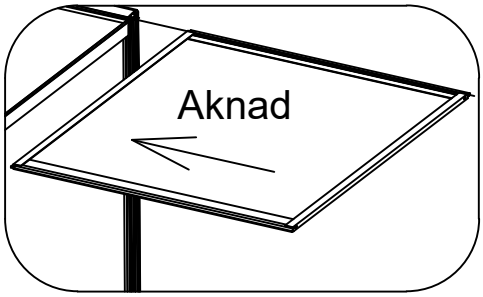

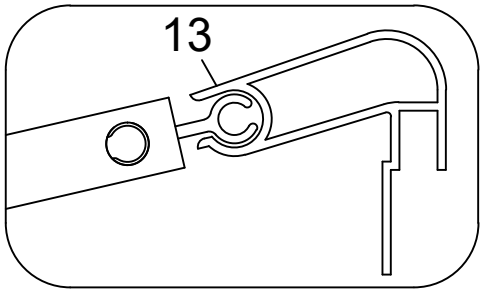

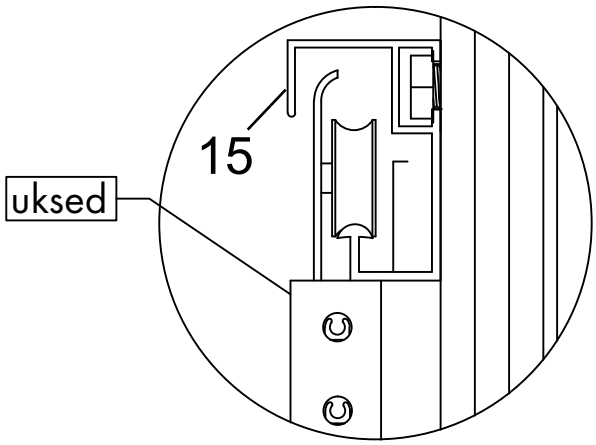

	S2L	1
	S2R	1
	S3R	1
	S3L	1
	S4	2
	F2	2

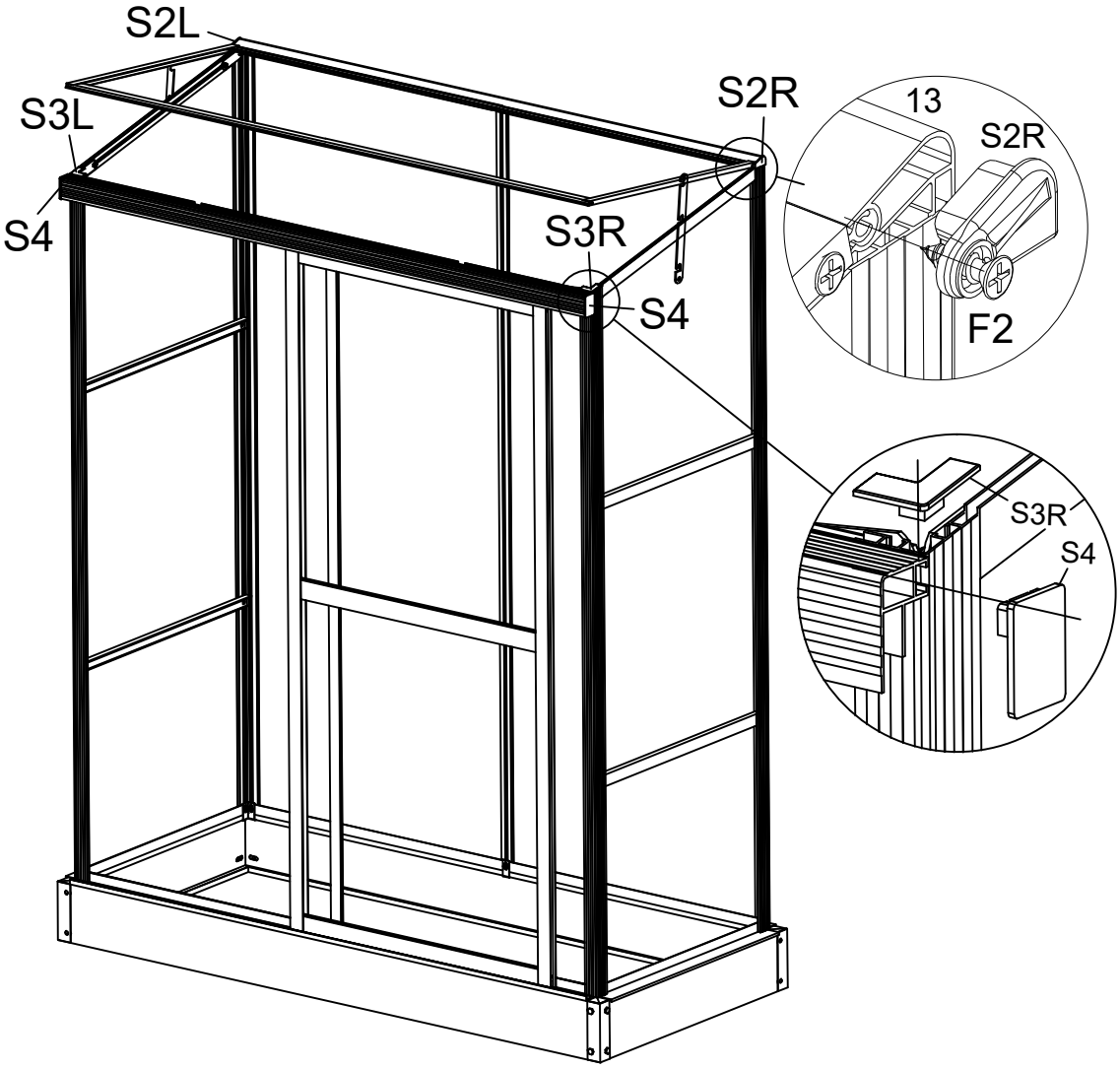

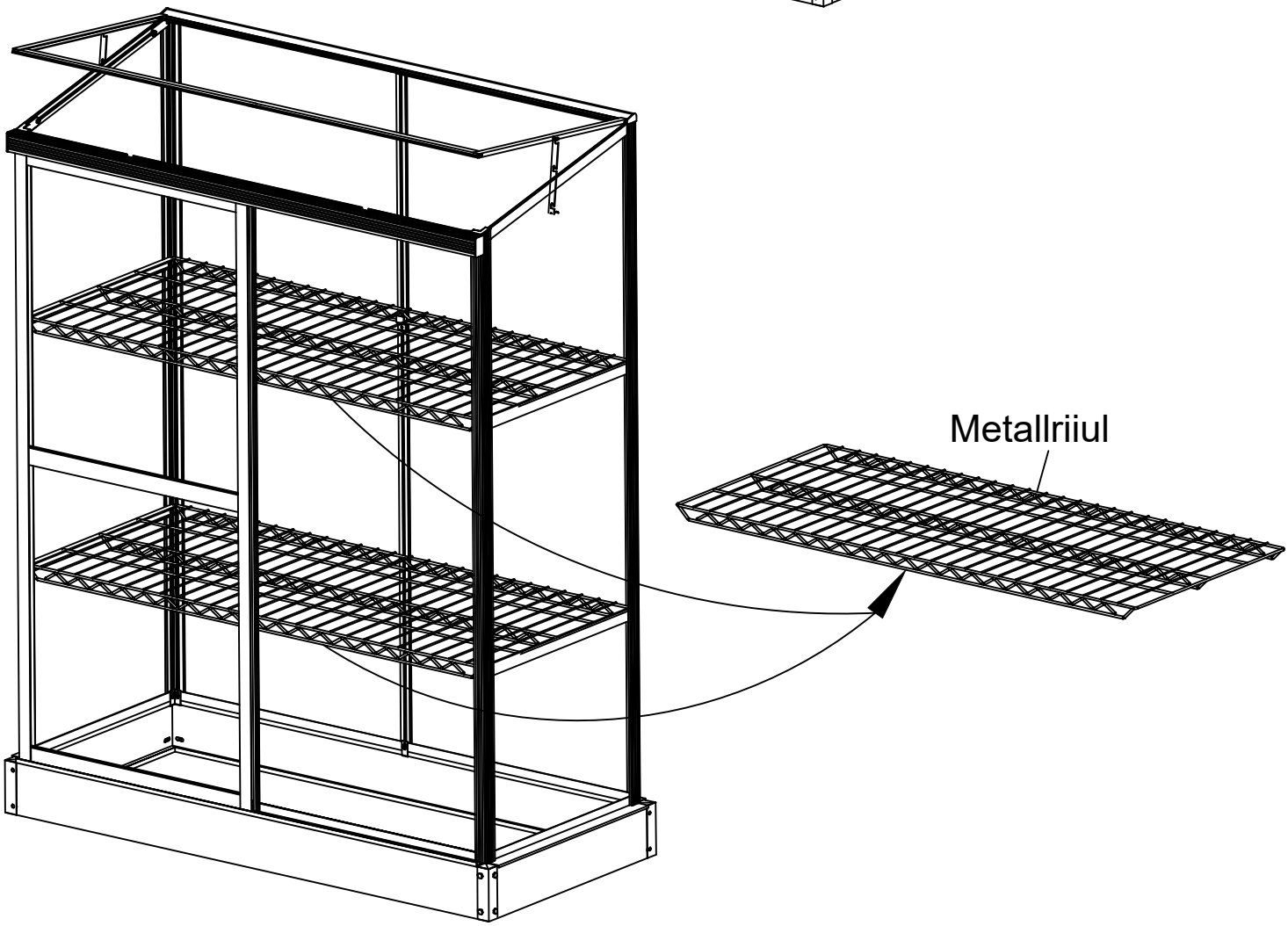

TOOTE KÕRVALDAMINE

Toodet ei tohi kõrvaldada koos olmejäätmetega. Loodusvarade säästmiseks ja kahjulike keskkonnamõjude minimeerimiseks tuleb toode ja pakendimaterjalid nõuetekohaselt ringlusse võtta või muul keskkonnasõbralikul viisil kõrvaldada. Toode tuleb viia jäätmejaama või muusse ametlikku kogumis- ja kõrvaldamispunkti. Kahtluse korral küsige kohalikult jäätmekäitlusettevõttelt, millised ringlussevõtu- ja/või kõrvaldamisvariandid on saadaval.

OHUTUS

Pange tähele, et kruvidega kokku pandavatel toodetel tuleb kruvisid regulaarselt pingutada, et tagada toote stabiilsus ja ohutus kogu kasutusea jo oksul. Kui toode on nõuetekohaselt kokku pandud ja seda kasutatakse sihtotstarbeliselt, ei ole see kasutajale ohtlik.

Manual instructions material/
Ohjekirjan materiaali/
Instruktionsmaterial/
Håndbok instruksjonsmateriale/
Juhendmaterjal

22
PAP

Manufactured for • Valmistuttaja • Tillverkad för • Produsert for • Toodetud • Ražošanas pasūtītājs • Kieno užsakymu pagaminta • Kesko Corporation Building and technical trade, Työpajankatu 12, FI- 00580 Helsinki © Kesko 2026. Made in China.
https://www.kesko.fi/contact